LAVERDA

Stampato n° 604.61.055.01
10/1989

3500-3500R
3550-3550R

Catalogo parti di ricambio
Catalogue des pièces detachées
Ersatzteilkatalog
Spare parts catalogue
Catálogo de piezas de repuesto

Ditta PIETRO LAVERDA S.p.A. - Via F. Laverda 15/17 - 36042 (Breganze) - VICENZA

Per una corretta interpretazione di questo catalogo vedere:
AVVERTENZE PER LA CONSULTAZIONE DEL CATALOGO (pag.6)

Pour l'interprétation correcte de ce catalogue voyez:
RÈGLES POUR LA CONSULTATION DU CATALOGUE *(page 7)*

For proper interpretation see:
USE OF THE CATALOG *(page 9)*

Um den katalog genau auslegen zu koennen:
HINWEISE ZUM GEBRAUCH DES KATALOGS *(Seite 8)*

Para la correcta lectura del catálogo véase:
COMO SE MANEJA EL CATALOGO *(pág. 10)*

Tutti i diritti sono riservati alla Ditta PIETRO LAVERDA S.p.A. - BREGANZE - VICENZA - ITALY.
Il sistema di numerazione che individua i singoli particolari elencati nel presente catalogo non può essere adottato in alcun caso senza autorizzazione scritta dalla P. Laverda. I dati contenuti in questo catalogo sono forniti a titolo indicativo. La P. Laverda potrà apportare in qualunque momento modifiche ai modelli descritti in questo catalogo, per ragioni di natura tecnica o commerciale. Per ulteriore informazione, il cliente è pregato di rivolgersi al più vicino Concessionario o Sede Fiatagri.

Les données de cette brochure sont fournies à titre indicatif et pourraient se révéler caduques à la suite de modifications apportées par le constructeur, à n'importe quel moment, pour des raisons techniques ou commerciales ainsi que pour satisfaire aux normes en vigueur dans les différents Pays. Pour toute information, nous prions le client de bien vouloir s'adresser au Concessionnaire ou à la Filiale Fiatagri les plus proches. Tous droits réservés à la P. Laverda.
Le système de numérotation des pièces en liste dans ce cataloque ne peut être adopté en aucun cas, sans une autorisation écrite de la P. Laverda.

Alle in diesem Prospekt enthaltenen Angaben sind Orientierungsdaten. Es koennen jedoch von P. Laverda sowohl aus technischen und kaufmaennischen Gruenden als auch aus der Notwendigkeit heraus, geaenderte gesetzliche Erfordernisse der verschiedenen Laender zu beruecksichtigen, Aederungen eingefuehrt werden. Der kunde ist gebeten, sich fuer weitere information an Vertragshaendler oder Fiatagri Niederlassungen zu werden.
Alle Urheberrechte sind von der P. Laverda - vorbehalten.
Die Benutzung des Numerierungssystems zur kennzeichnung der im vorliegenden katalog aufgefuehrten Ersatzteile bedarf in jedem Falle der schriftlichen Genehmigung der P. Laverda.

The information contained in this brochure is intended to be of a geral nature only. The P. Laverda Company may at any time and from time to time, for technical or other necessary reasons, modify any of the details or specifications of the product described in this brochure. To be sure of getting accurate, detailed and up-to-date information, an intending buyer should consult his nearest Fiatagri dealer or distributor or branch.
All rights reserved by P. Laverda
Single item numeration method used in this catalog cannot be used without written consent by P. Laverda.

Los datos contenidos en este catálogo se facilitan a titulo indicativo. La P. Laverda podrá introducir, en cualquier momento, por razones de naturaleza tanto técnica como comercial, modificaciones en los modelos descritos en este catálogo. Para mayor information, rogamos al cliente se dirija al Concesionario o Filiale Fiatagri más próximo.
Reservados todos los derechos para La P. Laverda.
El sistema de numeración de la piezas reseñadas en el catálogo no puede ser objeto de imitación o copia en ningún caso sin autorisación por iscrito de La P. Laverda.

Copyright by Ditta PIETRO LAVERDA

Printed in Italy

LAVERDA 3500 - 3500R - 3550 - 3550R

Definizione Prodotto e cataloghi

Stampato n. | Imprimé N° / Druckschrift Nr. / Print No. / Impress n° | 604.61.055.01 - 10/1989 - 350

INDICE GENERALE

Pag.

Norme per le ordinazioni . . 4

Avvertenze per la consultazione del catalogo 6
Elenco dei modelli 11
Indice delle parti di ricambio 13/1

PARTI DI RICAMBIO

Tavole
Elenchi delle parti di Ricambio

INDEX

Page

Commande de pièces détachées 4
Règles pour la consultation du catalogue 7
Liste des modèles 11
Index des pièces détachées 13/1

PIECES DETACHEES

Planches
Liste des pièces détachées

VERZEICHNIS

Seite

Anweisungen zur Bestellung 4
Hinweise zum Gebrauch des katalogs 8
Liste der Modelle 11

Ersatzteile Verzeichnis . 13/1

ERSATZTEILE

Bildtafeln
Ersatzteilliste

CONTENTS

Page

Ordering parts 4

Use of the catalog 9

Modell list 11

Spare parts index 13/1

SPARE PARTS

Plates
Spare parts list

INDICE GÉNERAL

Pag.

Pedidos de repuesto 4

Còmo se maneja el càtalogo 10
Lista de modelos 11
Indice de piezas de repuesto 13/1

PIEZAS DE REPUESTO

Làminas
Listas de piezas de repuesto

NORME PER LE ORDINAZIONI

Le ordinazioni di parti di ricambio devono essere corredate dalle seguenti indicazioni:

— Tipo di mietitrebbie (1)

— Numero dell'autotelaio (2)

— Tipo del motore (3)

— Numero del motore (4)

— Numero di ordinazione della parte che si richiede *(come indicato nelle tavole e negli elenchi parti di ricambio)*, in base al quale vengono evase le ordinazioni.

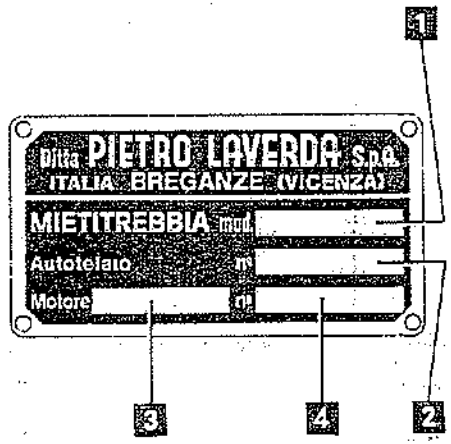

Les commandes doivent nous parvenir complètes des indications suivantes:

— Type moissoneuse-batteuse (1)

— Numéro du châssis (2)

— Type du moteur (3)

— Numéro du moteur (4)

— Numéro de commande de la pièce requise *(comme indiqué sur les planches et aux listes des pièces)*, d'après lequel les commandes sont expédiées.

ANWEISUNGEN ZUR BESTELLUNG

Bei Bestellung bitten wir stets folgendes anzugeben:

— Typ maehdrescher (1)

— Fahrgestellnummer (2)

— Motorbaumuster (3)

— Motornummer (4)

— Bestellnummer des gewuenschten Ersatzteils *(lt. Bildtafeln u. Listen)*, auf Grund derer Lieferung erfolgt.

Orders for spare parts must include the following data:

— Combine-harvester type (1)

— Chassis number (2)

— Engine type (3)

— Engine number (4)

— Part number of the ordered spare, as given on plates and lists, that will be used to fil the order.

PEDIDOS DE REPUESTOS

En todos los pedidos de piezas de repuesto tienen que consignarse los datos siguientes:

— modelo cosechadora (1)

— matricula del chasis (2)

— modelo del motor (3)

— matricula del motor (4)

— número de pedido de la pieza requerida *(el que coincidirá con el reseñado en las listas de piezas de repuesto y las láminas)*, en base al cual se evacúa el pedido.

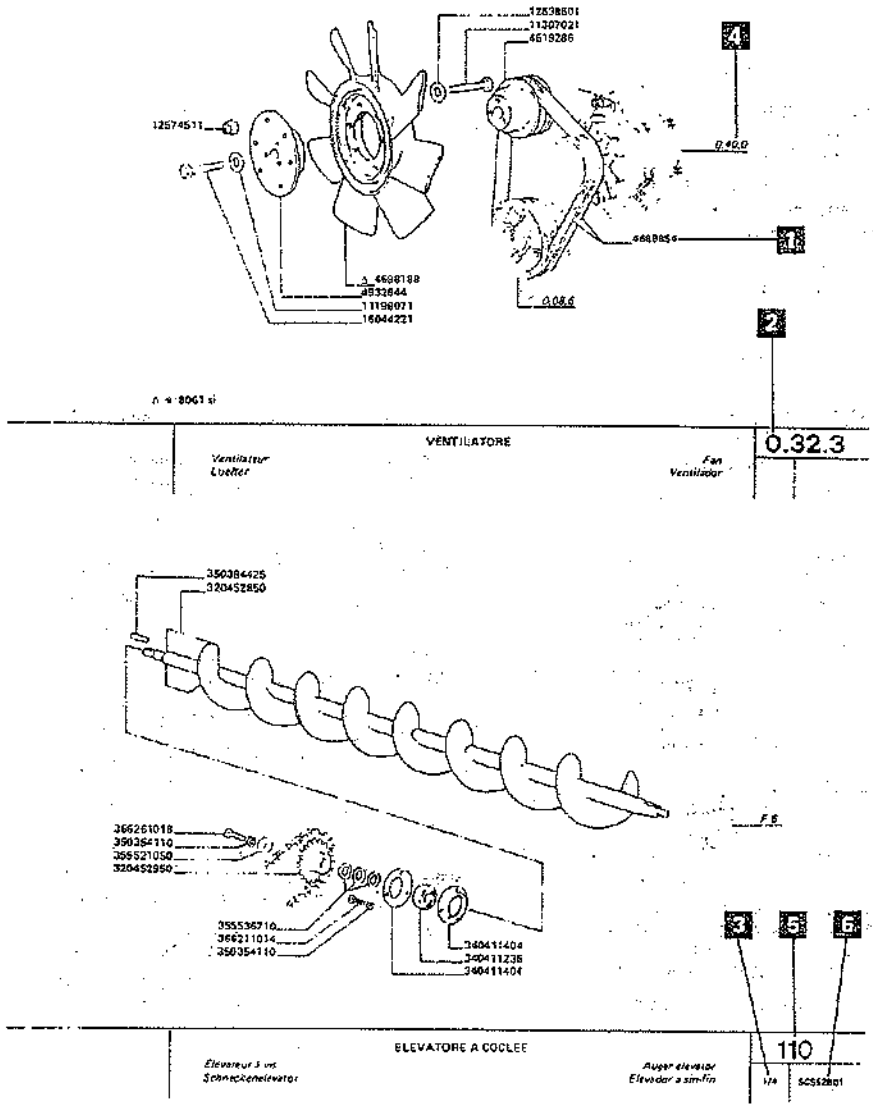

AVVERTENZE PER LA CONSULTAZIONE DEL CATALOGO
REGLES POUR LA CONSULTATION DU CATALOGUE
HINWEISE ZUM GEBRAUCH DES KATALOGS
USE OF THE CATALOG
COMO DE MANEJA EL CATALOGO

1 - Numero di ordinazione
Numéro de commande
Bestellnummernfolge
Part number
Número de pedido

2 - I sottogruppi che iniziano per 0.XX.X indicano le parti motore; che iniziano per A.XX.X indicano le parti di mietitrebbia

Les Sousgroupes qui commencant par 0.XX.X indiquent les pieces moteur; par A.XX.X indiquent les pieces du moissoneuse-batteuse

Die Untergruppen die mit 0.XX.X begimnen, umfassen Motorteile; mit A.XX.X beginnen umfassen maehdrescher

The Subgroups identified by 0.XX.X list engine components; by A.XX.X list combine-harvester components

Los subgrupos che empesan par 0.XX.X indican las partes del motor; por A.XX.X las partes de la cosechadora

3 - Numero di pagine del sottogruppo
Numero de page du sousgroup
Untergruppen Seite
Subgroup page number
Número de paginas del subgrupo

4 - Richiami ad altri sottogruppi
Rappel à d'autre sousgroupes
Querverweis auf andere Untergruppen
Referring to other subgroups
Remandos a otros subgrupos

5 - Varianti
Variantes
Varianten
Variations
Variantes

6 - Codice di identificazione tavole
Code de identification des tables
Kodes identifizierung tafel
Plates identification code
Codigo de identificaciòn de las laminas

Per una corretta ricerca delle parti di ricambio illustrate ed elencate nel catalogo, è necessario:

a) consultare l'«Elenco dei modelli» *(a pag. 11)* per individuare il codice numerico del modello che interessa;

b) consultare l'indice dei sottogruppi, pag. 17, l'indice delle parti di ricambio, pag. 13, le tavole e i relativi elenchi delle parti di ricambio del catalogo, come indicato ai successivi punti 2 e 3.

2 - Elenchi delle parti di ricambio

Elencano le parti di ricambio di ciascun sottogruppo, illustrate nelle tavole, e le parti fornite come «Serie», in ordine progressivo di n. di ordinazione.

Per una più completa interpretazione delle denominazioni delle parti di ricambio è opportuno riferirsi alle illustrazioni delle tavole.

Indicazioni e abbreviazioni usate negli elenchi:

SGR.	= sottogruppo	SUP.	= superiore
N.	= numero	INF.	= inferiore
COMPL.	= complessivo	EST.	= esterno
SP.	= spessore	INT.	= interno
S	= parte sinistra (°)	LAT.	= laterale
D	= parte destra (°)	CENTR.	= centrale
ANT.	= anteriore (°)	R.M.	= retromarcia
POST.	= posteriore (°)	RAPP.	= rapporto
1A, 2A, ...	= 1a, 2a, ... velocità		
DIAM.	= diametro		

CM = fornito a centimetri
M = fornito a metri

illustrano le parti di ricambio di ciascun sottogruppo.

Ogni tavola riporta *(a destra)* il numero del sottogruppo e l'eventuale numero di foglio, la denominazione del sottogruppo *(al centro)* e le indicazioni di validità della tavola *(a sinistra, con i codici dei modelli di cui al precedente punto 1a)*.

Le parti di ricambio illustrate sono contraddistinte dal numero di ordinazione con a fianco tutte le indicazioni *(modifiche, codici, ecc.)* sufficienti in generale per poter individuare le parti stesse direttamente sulle tavole.

Indicazioni e abbreviazioni usate nelle tavole:

5609948	= parte di normale fornitura
582689-552403	= parti fornite in alternativa
587205 (01)	= parte propria del modello 01
565065 0,5	= parte avente spessore 0,5 mm
578333 + 0,4	= parte maggiorata di 0,4 mm
C 951 567390	= parte antemodifica 951
D 951 587494	= parte postmodifica 951
A 10	= parte illustrata nel Sgr. A 10
	= codice inconveniente

S = parte sinistra (°)
d = parte destra (°)
Ø ...= diametro ... mm

= esistenza di «Serie», «Dotazioni», «Corredi», ecc.

Validità della tavola

con le indicazioni dei codici di cui al punto 1a

C 935 → aut. n. 5C50629

significa che la tavola vale «fino» alla mietitrebbia con autotelaio n. 5C50629, in conseguenza della modifica 935.

D 935 aut. n. 5C50630→

significa che la tavola vale «dalla» mietitrebbia con autotelaio n. 5C50630, in conseguenza della modifica 935.

(°) *rispetto alla direzione di marcia della mietitrebbia.*

Elencano, in ordine crescente, i numeri di particolare nell'ambito del sottogruppo. Nel caso di (PARTICOLARI MODIFICATI) abbiamo il nuovo numero di ordinazione nella colonna «N. ORDIN.» e il vecchio nella colonna «ANT MODIF.». Infine, i particolari interessati da modifiche, vengono contraddistinti da una lettera e da un numero nella colonna «MODIF.». La lettera (C ...) individua i particolari precedenti La lettera (D ...) i particolari nuovi.

5 - Modifiche

Elencano le modifiche apportate alle macchine durante la produzione, le loro applicazioni e le norme di ricambio.

Indicazioni e abbreviazioni usate per le modifiche:

C ... = modifica n. ... *(per le parti antemodifica)*
D ... = modifica n. ... *(per le parti postmodifica)*

attuazioni:

→ aut. n. ... = «fino» macchina con autotelaio n. ..
→ mot. n. ... = «fino» al motore n. . .
aut. n. ... → = «dalla» macchina con autotelaio n. ..
mot. n. ... → = «dal» motore n. . .
IX 1985 = nel mese di settembre 1985

Sgr. interessati a norme di ricambio:

H 5.A1 - H 5.B1 = sottogruppi interessati alla modifica

Indicazioni usate per le norme di ricambio:

~~4055118~~ = D 2072 *(per i tipi a catalogo)*
~~4055118~~ = D 2072 *(per tutti i tipi)*
= applicare tutte le parti postmodifica D 2072
~~4076308~~ = 4086486 + 4092472 *(per i tipi a catalogo)*
~~4076308~~ = 4086486 + 4092472 *(per tutti i tipi)*
= applicare 4086486 più 4092472
~~4066292~~ = 4082585 – 4074547 *(per i tipi a catalogo)*
~~4066292~~ = 4082585 – 4074547 *(per tutti i tipi)*
= applicare 4082585 eliminando 4074547
nessun numero = le parti antemodifica vengono ancora fornite di ricambio

RÈGLES POUR LA CONSULTATION DU CATALOGUE

1 - Recherche des pièces détachées

Pour la recherche correcte des pièces de rechange illustrées et numérotées dans le catalogue, il faut:

a) consulter la «Liste des modèles» *(à page 11)* afin d'individuer le code numérique du modèle qui intéresse;

b) consulter l'index des sous-groupes, page 17, l'index des pièces détachées, page 13, les planches et les listes des pièces détachées correspondantes du catalogue, comme indiqué aux points 2 et 3 suivants.

2 - Listes des pièces détachées

Elles comprennent les pièces de rechange de chaque sous-groupe figurant sur les planches et les pièces livrées comme «Jeux», en ordre progressif de n. de commande.

Pour une interprétation plus correcte des désignations des pièces détachées, il est opportun de se reporter aux illustrations des planches.

Symboles et abréviations utilisés dans la liste *(dans la partie en italien seulement)*:

SGR.	= sousgroupe	SUP.	= supérieur
N.	= numéro	INF.	= inférieur
COMPL.	= ensemble	EST.	= extérieur
SP.	= épaisseur	INT.	= intérieur
S	= pièce gauche (°)	LAT.	= latéral
D	= pièce droite (°)	CENTR.	= central
ANT.	= avant (°)	R.M.	= marche AR
POST.	= arrière (°)	RAPP.	= rapport
1A, 2A, ...	= 1re; 2me, ... vitesses		
DIAM.	= diamètre		

CM = livré par centimètres
M = livré par mètres

3 - Planches

Elles représentent les pièces détachées de chaque sous-groupe.

Chaque planche reporte *(à droite)* le numéro de sous-groupe et le numéro de feuille éventuel, la désignation du sousgroupe *(au centre)* et les indications de validité de la planche *(à gauche, avec les codes des modèles dont au point 1 a précédent)*.
Les pièces représentées sont repérées par le n. de commande accompagné de toutes les indications (modifications, codes, etc.) suffisant en général à repérer les pièces elles-mêmes directement sur les planches).

Symboles et abréviations utilisés sur les planches:

569948	= pièce de fourniture standard
582689-552403	= pièces livrées en alternative
587205 (01)	= pièce propre au modèle 01
565065 0,5	= pièce de 0,5 mm d'épaisseur
578333 + 0,4	= pièce majorée de 0,4 mm
C 951 567390	= pièce antérieure à la modification 951
D 951 587494	= pièce postérieure au modification 951
A 10	= pièce illustrée au Sgr. A 10
	= code de l'inconvénient

s = pièce gauche (°)
d = pièce droite (°)
Ø ...= diamètre ... mm

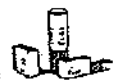

= existence de «Jeux», «Dotations», etc.

Validité de la planche

avec les indications des codes dont au point 1 a

C 935 → aut. n. 5C50629

veut dire que cette planche est valable «jusqu'au» moissoneuse batteuse avec châssis 5C50629, par suite de la modification 935.

D 935 aut. n. 5C50630»

veut dire que cette planche est valable «à partir de la» moissoneuse batteuse avec châssis 5C50630, par suite de la modification 935.

(°) *par rapport au sens de roulement de la moissoneuse batteuse.*

4 - Textes

Les textes dressent la liste, en ordre croissant, des numéros de pièces dans le cadre du sous-ensemble.
Dans le cas (DESPIECES MODIFIES) nous avons le nouveau numéro de commande sous la colonne «N ORD.» et l'ancien numéro sous la colonne «ANT MODIF.» Enfin, les pièces intéressées par la modification sont distinguées par une lettre et par un numéro sous la colonne «MODIF.». la lettre (C ...) correspond aux anciennes pièces. la lettre (D ...) aux nouvelles.

5 - Modifications

Dans ces tableaux sont reportées toutes les modifications apportées aux maquina en cours de leur production, leurs applications ainsi que les règles d'interchangeabilité.

Symboles et abréviations utilisés pour les modifications

C ... = modification n. ... *(pour les pièces anciennes)*
D ... = modification n. ... *(pour les pièces actuelles)*

effectuations:

→ aut. n. ...	= «jusqu'au» maquina avec châssis n
→ mot. n. ...	= «jusqu'au» moteur n. ...
aut. n. ... →	= «à partir» du maquina avec châssis n
mot. n. ... →	= «à partir» du moteur n.
IX 1985	= au mois de septembre 1985

«Sgr. interessati a norme di ricambio»
(Sgr. concernées et Règles pour les remplacements)

H 5.A 1 - H 5.B1 = sousgroupes concernés par la modification

Symboles utilisés dans les règles pour les remplacements:

~~4055118~~	= D 2072 *(pour les types dans le catalogue)*
~~4055118~~	= D 2072 *(pour tous les types)*
	= appliquer toutes les pièces actuelles D 2072
~~4076306~~	= 4086486 + 4092472 *(pour les types dans le catalogue)*
~~4076306~~	= 4086486 + 4092472 *(pour tous les types)* appliquer 4086486 et 4092472
~~4066292~~	= 4082585 - 4074547 *(pour les types dans le catalogue)*
~~4066292~~	= 4082585 - 4074547 *(pour tous les types)* appliquer 4082585 en éliminant 4074547
aucun chiffres	= les pièces pré-modification sont encore livrées détachées.

Zum Auffinden der in vorliegendem Katalog aufgeführten und abgebildeten Ersatzteile ist notwendig:

a) die «Liste der Modelle» *(auf Seite 11)* nachzuschlagen, um die Kennummer des in Frage kommenden Modells festzustellen;

b) die **Bildtafeln**, das Verzeichnis der Untergruppen, auf Seite 17, der Ersatzteil den Verzeichnis, auf Seite 13, und entsprechenden Ersatzteillisten nachzuschlagen, wie in den folgenden Punkten 2 u. 3 angegeben.

2 - Ersatzteilliste

Die Listen führen die in den Bildtafeln abgebildeten Ersatzteile, die als «Satz» usw., geliefert werden, in laufender Bestellnummernfolge an.

Zur besseren Verständigung der Benennung der einzelnen Ersatzteile siehe Bildtafeln.

Erläuterungen und Abkürzungen auf der Ersatzteillisten:

SGR.	= Untergruppe	SUP.	= oben
N.	= Nummer	INF.	= unten
COMPL.	= Zusammenbau	EST.	= aussen
SP.	= Stärke	INT.	= innen
S	= links (°)	LAT.	= seitlich
D	= rechts (°)	CENTR.	= Mitte
ANT.	= vorn (°)	R.M.	= Rückwärtsgang
POST.	= hinten (°)	RAPP.	= Untersetzung
1A, 2A...	= 1., 2., ...Gang		
DURCHM.	= Durchmesser		

CM = vom laufenden Zentimeter erhältlich
M = vom laufenden Meter erhältlich

Die Tafeln veranschaulichen die Ersatzteile jeder einzelnen Untergruppe.

Auf jeder Bildtafel ist folgendes angegeben: die **Untergruppennummer** *(rechts)* mit der eventuellen Seitennummer des Katalogblatts die **Untergruppenbenennung** *(in der Mitte)*, sowie die **Gültigkeit der Bildtafel** *(links, mit den Kennummern der Modelle wie in Punkt 1a)*.

Die abgebildeten Ersatzteile sind mit den **Bestellnummern** und sämtlichen Angaben versehen *(Änderungen, Kennummern, usw.)*, die im allgemeinen ausreichen, die gewünschten Teile direkt auf den Bildtafeln zu ermitteln.

Erläuterungen und Abkürzungen auf den Bildtafeln:

569948	= normalerweise geliefertes Teil
582689-552403	= abwechselnd geliefertes Teil
587205 (01)	= Eigenteil des Modells 01
565065 0.5	= Teil von 0,5 mm Stärke
578333 + 0,4	= Teil mit 0,4 mm Übermass
564648 1.04.1	= Zusammenbau, dessen Einzelteitliche in Utgr. 1.04.1 abgebildet sind
C 951 567390	= früheres Teil 951
C 951 587494	= gegenwärtiges Teil 951
A 10	= in Utgr. A 10 abgebildetes Teil

s = links (°)
d = rechts (°)
Ø ... = mm Durchmesser

= Lieferbarkeit von Teilen als «Satz», «Serie», «Ausrüstung», usw.

Gültigkeit der Bildtafeln:

durch die im Punkt 1 a angegeben Kennummern angeführt.

C 935 → aut. n. 5C50629

bedeutet: die Tafel gilt bis Maehdrescher mit Fahrgestell Nr. 5C50629, infolge der Änderung 935.

D 935 aut. n. 5C50629-

bedeutet: die Tafel gilt «ab» Maehdrescher mit Fahrgestell Nr. 5C50630, infolge der Änderung 935.

(°) *in bezug auf die Fahrtrichtung des maehdrescher.*

Die Texte führen, in aufsteigender Reihenfolge, die Teile-Nr. innerhalb der Untergruppen auf.

Im Falle von (GEAENDERTE TEILE) haben wir die neue Bestell-Nr. in der Spalte «N. ORDIN.» und die alte Bestell-Nr. in der Spalte «ANT. MODIF.». Schließlich sind die durch Änderungen betroffenen Teile mit einem Buchstaben und mit einer Nummer in der Spalte «MODIF.» gekennzeichnet. Der Buchstabe (C ...) kennzeichnet die früheren Teile und der Buchstabe (D ...) die neuen Teile.

5 - Änderungen

In diesem Abschnitt sind saemtliche im Laufe der Produktion an den Maehdrescher vorgenommenen **Aenderungen** und die **Ersatzanweisungen** aufgefuehrt.

Hinweise und Abkürzungen in der Änderungen

C ... = Änderungsnummer ... *(frühere Teile)*
D ... = Änderungsnummer ... *(gegenwartige Teile)*

Einführung:

→ aut. n. ... = «bis» Maehdrescher mit Fahrgestell-Nr. ...
→ mot. n. ... = «bis» Motor-Nr. ...
aut. n. ... → = «ab» Maehdrescher mit Fahrgestell-Nr. ...
mot. n. ... → = «ab» Motor-Nr. ...
IX 1985 = September 1985

«Sgr. Interessati a norme di ricambio»
(betreffende Untergruppen und Ersatzanweisung)

H 5.A1 - H 5.B1 = die Änderung betreffende Untergruppen.

Erläuterungen auf den Ersatzanweisungen:

~~4055118~~ = D 2072 *(für die im Katalog aufgefuhrten Typen)*
~~4055118C~~ = D 2072 *(für alle Typen)*
= sämtliche neuen Teile D 2702 einbauen
~~4076308~~ = 4086486 + 4092472 *(für die im Katalog aufgeführten Typen)*
~~4076308C~~ = 4086486 + 4092472 *(für alle Typen)*
= 4086486 und 4092472 einbauen
~~4066292~~ = 4082585 + 4074547 *(für die im Katalog aufgeführten Typen)*
~~4066292C~~ = 4082585 + 4074547 *(für alle Typen)*
= 4082585 einbauen u 4074547 zu entfernen ist
Keine Nummer = die früheren Teile sind weiterhin als Ersatzteile lieferbar

USE OF THE CATALOG

1 - How to locate spares

To find the spares shown and listed in the catalog, proceed as follows.

a) consult the «Model list» *(on page 11)* to find the code number of the model involved;

b) consult the subgroup index, page 17, the spare part index, page 13, the spare parts list and the plates of the catalog, as directed below in 2 and 3.

2 - Spare parts list

List the spare parts, illustrated in the plates and the parts supplied as «Set», «Kit», of each subgroup, according to the progressive part number.

Refer to plate illustration for a complete interpretation of spare description.

Indications and abbreviations used in the list *(only in the Italian section)*:

SGR.	= subgroup	SUP.	= upper
N.	= number	INF.	= lower
COMPL.	= assembly	EST.	= outer
SP.	= thickness	INT.	= inner
S	= left (°)	LAT.	= side
D	= right (°)	CENTR.	= center
ANT.	= front (°)	R.M.	= reverse
POST.	= rear (°)	RAPP.	= ratio
1A, 2A, ...	= 1st, 2nd, ... gear		
DIAM.	= diameter		

CM = supplied to the centimeter
M = supplied to the meter

3 - Plates

Illustrations show the spare parts of each subgroup.

Below each plate there is the Sgr. No. *(right)* and sheet number, if any, the Sgr. title *(center)*, and plate applicability *(left, by codes - see para. 1 a)*.

The spare parts illustrated are identified by respective parts numbers together with other indications *(modifications, codes, etc.)* generally sufficient for direct location of parts on plate.

Indications and abbreviations used in the plates:

569948	= standard supply part
582689-552403	= parts supplied as an alternative
587205 (01)	= part specific for model 01
565065 0,5	= 0,5 mm thick part
578333 + 0,4	= 0,4 mm o/s part
C 951 567390	= ante-modification 951 part
D 951 587494	= post-modification 951 part
A 10	= part shown in Sgr. A 10
	= failure code

S = left (°)
d = right (°)
Ø ... = ... mm dia.

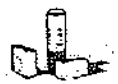

= some parts are supplied as «Set», «Kit», etc.

Plate applicability

by the specific indications of code as referred in para. 1a.

C 935 → aut. n. 5C50629

means: consequently to modification 935 the plate is valid up to combine with chassis No. 5C50629.

D 935 aut. n. 5C50630.

means: consequently to modification 935 the plate is valid from combine with chassis No. 5C50630.

(°) *determined by facing in the same direction as the driver.*

4 - Texts

List, in increasing order, part numbers within a subgroup. In the case of (PARTS MODIFIED) the new part no. is in «N. ORDIN.» column and the old part no. in «ANT. MODIF.» column.
Moreover, modified parts are identified with a letter and a number in «MODIF.» column. Letter (C ...) identifies old parts, letter (D ...) identifies new parts.

5 - Modifications

List all the modifications introduced on combine during production, their applicability and the directions for replacement.

Indications and abbreviations used in modification tables:

C ... = modification No. ... *(for the A.M. parts)*
D ... = modification No. ... *(for the P.M. parts)*

effectiveness:

→ aut. n. = up to combine with chassis No.
→ mot. n. = up to engine No.
aut. n. → = from combine with chassis No.
mot. n. → = from engine No.
IX 1985 = introduced in september 1985

«Sgr. interessati a norme di ricambio»
(Sgr. involved and directions for replacement)

H 5.A 1 - H 5.B 1 = subgroups involved in the modification

Indication used in the directions for replacement

~~4055118~~ = D 2072 *(for types listed on the catalog)*
~~4055118~~ = D 2072 *(for all types)*
= mount all post-modification D 2072 parts
~~4076308~~ = 4086486 + 4092472 *(for types listed on the catalog)*
~~4076308~~ = 4086486 + 4092472 *(for all types)*
= mount 4086486 and 4092472
~~4066292~~ = 4082585 - 4074547 *(for types listed on the catalog)*
~~4066292~~ = 4082585 - 4074547 *(for all types)*
= mount 4082585 discarding 4074547
no number reported = supply of ante-modification parts is continued

1 · Como se buscan las piezas de repuesto

Para buscar las piezas de repuesto reseñadas en el catálogo, hay que:

a) consultar la «Lista de modelos» *(pág. 11)* para conocer el número de código del modelo que interesa;

b) consultar: el índice de los subgrupos, pág. 17, el índice de piezas de repuesto, pág. 13, la lista de piezas de repuesto y las láminas, atendiendo a cuanto se explica en los puntos 2 y 3.

2 · Lista de piezas de repuesto

Comprende las piezas de repuesto de cada subgrupo ilustradas en las láminas y las piezas incluidas en «Juegos», el orden progresivo del núm. de pedido.

Para comprender mejor las denominaciones de las piezas de repuesto es oportuno mirar las ilustraciones de las láminas.

Notaciones y abreviaturas usadas en la lista en lengua italiana:

SGR.	= subgrupo	SUP.	= superior
N.	= número	INF.	= inferior
COMPL.	= conjunto	EST.	= exterior
SP.	= espesor, grueso	INT.	= interior
S	= parte izquierda (°)	LAT.	= lateral
D	= parte derecha (°)	CENTR.	= central
ANT.	= anterior (°)	R.M.	= marcha atrás
POST.	= posterior (°)	RAPP.	= reducción
1A, 2A, ...	= 1a, 2a, ... velocidades		
DIAM.	= diámetro		

CM = se suministra por centímetros
M = se suministra por metros

3 · Láminas

Representan las piezas de recambio de cada subgrupo.

Al pie de cada hoja, tenemos: *en la parte derecha,* el número del subgrupo y el número de la hoja *(eventual); en el centro,* la denominación del subgrupo, *y a la izquierda,* las indicaciones de validez de la lámina y los códigos de los modelos a que se alude en el punto 1.a.

Cada pieza de recambio representada lleva el número de pedido acompañado de todas las indicaciones *(modificaciones, códigos, etc.)* que generalmente son suficientes para reconocer las mismas piezas en la lámina.

Notaciones y abreviaturas usadas en las láminas:

569948	= pieza de suministro normal
582689-552403	= piezas de suministro alternativo
587205 (01)	= pieza propia del modelo 01
565065 0,5	= pieza de 0,5 mm de grueso
578333 + 04	= pieza de 0,4 mm sobremedida
C 951 567390	= pieza anterior a la modificación 951
D 957 587494	= pieza posterior a la modificación 951
A 10	= pieza ilustrada en el Sgr. A 10

S = parte izquierda (°)
d = parte derecha (°)
Ø ... = diámetro en mm

= de algunas piezas se suministran «Juegos».

Validez de la lámina

con las notaciones de los códigos citados en el punto 1.a.

C 935 → aut. n. 5C50629

significa que la lámina es válida «hasta» la cosechadora con chasis núm. 5C50629, por efecto de la modificación 935.

D 935 aut. n. 5C50630-

significa que la lámina es válida «a partir» de la cosechadora con chasis núm. 5C50630, por efecto de la modificación 935.

(°) *respecto de la dirección de la marcha de la cosechadora.*

4 · Texte

Enumeran, en orden creciente, los números de pieza dentro del subgrupo.
En el caso de (PIESAZ MODIFICADA), el nuevo número de pedido se encuentra en la columna «N. ORDIN.» y el viejo en la columna «ANT. MODIF.»
Por último, las piezas afectadas por modificaciones, se señalan con una letra y un número en la columna «MODIF.» La letra (C ...) indica las piezas antiguas, la letra (D ...) indica las nuevas.

5 · Modificaciones

Comprenden todas las modificaciones habidas en las cosechadora durante su fabricación, cómo se incorporaron y las normas para los recambios.

Notaciones y abreviaturas usadas en las tablas de modificaciones:

C ... = modificación núm. ... *(para las piezas antiguas)*
D ... = modificación núm. ... *(para las piezas nuevas)*

incorporación:

→ aut. n. ... = «hasta» la cosechadora con chasis núm. ...
→ mot. n. ... = «hasta» el motor con núm.
aut. n. ... → = «a partir» de la cosechadora con casis núm. ...
mot. n. ... → = «a partir» del motor con núm.
IX 1985 = en el mes de septiembre 1985

«Sgr. interessati a norme di ricambio»

(= subgrupos afectados por la modificación y normas para los recambios).

H 5.A 1 - H 5.B 1 = subgrupos afectados por la modificación

Notaciones usados en las normas para los recambios:

~~4055118~~ = D 2072 *(para los tipos del catálogo)*
~~4055418~~ = D 2072 *(para todos los tipos*
= colóquense todas la piezas D 2072
~~4076308~~ = 4086486 + 4092472 *(para los tipos del catálogo)*
~~4076308~~ = 4086486 + 4092472 *(para todos los tipos)*
= colóquense 4086486 y 4092472
~~4066282~~ = 4082585 – 4074547 *(para los tipos del catálogo)*
~~4066282~~ = 4082585 – 4074547 *(para todos los tipos)*
= colóquense 4082585 anulando 4074547
ningún número = siguen suministrándose recambios de las piezas antiguas

ELENCO DEI MODELLI

Liste des modèles — Model list
Liste der Modelle — Lista de modelos

Modello Modèle Modell		Telaio Model Modelo		Motore Châssis Fahrgestell	Chassis Chasis	Moteur Motor		Engine motor
	3500 - 3500R		5C50000 - 5C50932 5C51001			8061 i 05	Allestimento Equipment Ausrustung Version Tipo	(003)
	3550 - 3550R		5C60000 - 5C60446 5C61001			8061 si 05	Allestimento Equipment Ausrustung Version Tipo	(002)

INDICE PARTI DI RICAMBIO - INDEX DES PIECES DETACHEES - ERSATZTEIL-VERZEICHNIS - SPARE PART INDEX - INDICE DE PIEZAS DE REPUESTO

N. ORDIN.	SGR.	N. ORDIN.	SGR.	N. ORDIN.	SGR.	N. ORDIN.	SGR.	N. ORDIN.	SGR.
560017	B10.D5.1	772115	0.14.0/A	772618	0.14.0/A	773283	0.14.0/A	773840	0.14.0/A
561293	0.30.1	772117	0.14.0/A	772619	0.14.0/A	773286	0.14.0/A	773854	0.14.0/A
563652	0.12.2	772124	0.14.0/A	772620	0.14.0/A	773287	0.14.0/A	773855	0.14.0/A
564530	0.04.3	772125	0.14.0/A	772621	0.14.0/A	773290	0.14.0/A	773863	0.14.0/A
566026	B10.D4.2	772127	0.14.0/A	772648	0.14.0/A	773291	0.14.0/A	773921	0.14.0/A
579617	B10.D4.2	772160	0.20.2/B	772649	0.14.0/A	773321	0.14.0/A	774059	0.14.0/A
580952	B10.D4.2	772162	0.20.2/B	772652	0.14.0/A	773322	0.14.0/A	774060	0.14.0/A
580953	B10.D4.2	772303	0.14.0/A	772684	0.14.0/A	773325	0.14.0/A	774061	0.14.0/A
589011	B10.D4.2	772477	0.14.0/A	772701	0.14.0/A	773326	0.14.0/A	774062	0.14.0/A
589012	B10.D4.2	772480	0.14.0/A	772702	0.14.0/A	773327	0.14.0/A	774063	0.14.0/A
589013	B10.D4.2	772482	0.14.0/A	772703	0.14.0/A	773328	0.14.0/A	774065	0.14.0/A
591734	B10.D4.2	772483	0.14.0/A	772807	0.14.8/2	773329	0.14.0/A	774074	0.14.0/A
592509	B10.D5.1	772484	0.14.0/A	772814	0.14.8/2	773330	0.14.0/A	774098	0.14.0
592519	B10.D5.1	772485	0.14.0/A	772823	0.14.0/A	773344	0.14.0/A	774098	0.14.0/1
595217	B10.D5.1	772486	0.14.0/A	772825	0.14.0/A	773348	0.14.0/A	774189	0.14.0/A
595331	B10.D5.1	772525	0.14.0/A	772826	0.14.0/A	773350	0.14.0/A	774272	0.14.0/A
596752	0.06.4	772526	0.14.0/A	772829	0.14.0/A	773351	0.14.0/A	774339	0.14.0/A
599777	0.30.1	772527	0.14.0/A	772847	0.14.0/A	773353	0.14.0/A	774340	0.14.0/A
705639	0.20.2/B	772528	0.14.0/A	772873	0.14.0/A	773354	0.14.0/A	774349	0.14.0/A
735572	0.20.2/B	772529	0.14.0/A	772923	0.14.0/A	773355	0.14.0/A	774417	0.14.0/A
740314	0.20.2	772530	0.14.0/A	773026	0.14.0/A	773356	0.14.0/A	774420	0.14.0/A
759850	0.14.0	772531	0.14.0/A	773032	0.14.0/A	773357	0.14.0/A	774538	0.14.0/A
759850	0.14.0/1	772532	0.14.0/A	773039	0.14.0/A	773358	0.14.0/A	774768	0.14.0/A
766875	0.20.2/B	772533	0.14.0/A	773153	0.14.0/A	773437	0.14.0/A	774774	0.14.0/A
766903	0.20.2/B	772534	0.14.0/A	773184	0.14.0/A	773442	0.14.0/A	774845	0.14.0/A
771326	0.14.8	772535	0.14.0/A	773204	0.14.0/A	773445	0.14.0/A	774966	0.14.8/2
771326	0.14.8/1	772566	0.14.0/A	773218	0.14.0/A	773468	0.14.0/A	774967	0.14.8/2
771326	0.14.8/2	772567	0.14.0/A	773219	0.14.0/A	773469	0.14.0/A	774971	0.14.8/2
772050	0.14.0/A	772568	0.14.0/A	773220	0.14.0/A	773471	0.14.0/A	775014	0.14.8/2
772051	0.14.0/A	772577	0.14.0/A	773221	0.14.0/A	773627	0.14.0/A	775015	0.14.8/2
772051	0.14.8	772579	0.14.0/A	773223	0.14.0/A	773634	0.14.0/A	775016	0.14.8/2
772051	0.14.8/2	772580	0.14.0/A	773250	0.14.0/A	773714	0.14.0/A	775017	0.14.8/2
772055	0.14.0/A	772581	0.14.0/A	773251	0.14.0/A	773715	0.14.0/A	775018	0.14.8/2
772056	0.14.0/A	772609	0.14.0/A	773252	0.14.0/A	773838	0.14.0/A	775019	0.14.8/2
772114	0.14.0/A	772611	0.14.0/A	773254	0.14.0/A	773839	0.14.0/A	775025	0.14.8/2

N. ORDIN.	SGR.	N. ORDIN.	SGR.	N. ORDIN.	SGR.	N. ORDIN.	SGR.	N. ORDIN.	SGR.
775026	0.14.8/2	1930115	A3.A/1	1930389	0.14.9	4605220	0.30.1	4658344	0.06.4
775027	0.14.8/2	1930176	0.08.0	1930445	0.32.0	4605293	0.42.0	4659217	0.20.1
775028	0.14.8/2	1930177	0.08.0	1930445	0.32.0/A	4605564	0.04.3	4659218	0.20.1
775029	0.14.8/2	1930178	0.08.0	1930445	0.32.6	4605854	0.40.0	4659219	0.20.1
775030	0.14.8/2	1930179	0.08.0	1930550	0.04.2	4607670	0.30.1	4661543	0.32.6
775031	0.14.8/2	1930180	0.08.0	1930593	0.04.0	4607786	0.04.3	4665029	0.04.0
775032	0.14.8/2	1930181	0.08.1	1930594	0.04.0	4612230	0.20.2	4667452	0.12.0
775048	0.14.0/A	1930182	0.08.1	4031577	0.04.2	4613291	0.30.0	4667452	0.35.0
775116	0.14.8/2	1930183	0.08.1	4033229	0.30.1/1	4613296	0.42.0	4667498	0.14.1
775121	0.14.0/A	1930184	0.08.1	4232606	0.30.1	4613297	0.42.0	4670063	0.06.0
775123	0.14.0/A	1930185	0.08.1	4338920	0.12.1	4613352	0.30.0	4681251	0.12.2
775146	0.14.8/2	1930186	0.08.2	4479391	0.40.0	4613353	0.30.0	4682937	0.12.2
775333	0.14.0/A	1930188	0.08.2	4551493	0.20.1	4615276	0.04.3	4689881	0.12.1
775335	0.14.0/A	1930190	0.08.2	4570798	0.12.2	4617069	0.30.1	4690509	0.12.1
775336	0.14.0/A	1930191	0.08.2	4570799	0.12.2	4617482	0.30.1	4690510	0.12.1
775502	0.14.0/A	1930193	0.08.2	4587730	0.30.0	4617973	0.20.2/A	4690511	0.12.1
775517	0.14.0/A	1930195	0.08.2	4599398	0.12.0	4617973	187	4697128	0.42.0
1112621	217.2	1930201	0.08.1/1	4599557	0.32.0/A	4618825	0.40.0	4697838	0.32.1
1136956	0.40.0/A	1930202	0.08.1/1	4599560	0.32.0/A	4619064	0.40.0	4698188	0.32.3
1307188	0.40.0/A	1930203	0.08.1/1	4599561	0.32.0	4619285	0.08.6	4699735	0.42.0
1308499	0.40.0/A	1930204	0.08.1/1	4599562	0.32.1	4619286	0.32.3	4699783	0.12.1
1308810	0.36.0/A	1930205	0.08.1/1	4599607	0.04.0	4619287	0.40.0	4704106	0.08.3
1308813	0.36.0/A	1930206	0.08.2/1	4599726	0.42.0	4619405	0.35.0	4704462	0.30.1/1
1308848	0.36.0/A	1930207	0.08.2/1	4599809	0.32.6	4623038	0.20.2	4706879	0.32.0/A
1309463	0.36.0/A	1930208	0.08.2/1	4600128	0.40.0	4625173	0.12.3	4706880	0.32.0/A
1390713	0.30.1	1930209	0.08.2/1	4600189	0.08.6	4632108	0.06.3	4708213	0.14.1
1901385	0.08.0	1930210	0.08.2/1	4600190	0.08.6	4632113	0.30.1/1	4718740	0.04.3
1901386	0.08.0	1930211	0.08.2/1	4600893	0.04.4	4632117	0.30.1/1	4719238	0.24.0
1901387	0.08.0	1930213	0.30.2	4601295	0.12.2	4632123	0.24.0	4719705	0.30.1
1901388	0.08.0	1930325	A2.A	4601296	0.12.2	4639661	0.12.2	4719706	0.30.1
1909100	0.20.2/A	1930325	A2.A/1	4602270	0.06.4	4647958	0.32.0	4721863	0.36.0
1909102	0.30.2	1930385	0.14.9	4603448	0.04.0	4653282	0.04.0	4724223	0.30.5
1909964	A2.A	1930386	0.14.9	4603449	0.04.0	4653283	0.04.0	4724224	0.30.5
1909964	A2.A/1	1930387	0.14.9	4603450	0.04.0	4655844	0.08.0	4724553	0.30.5
1930115	A3.A	1930388	0.14.9	4603451	0.04.0	4655847	0.08.6	4724588	0.30.5

INDICE PARTI DI RICAMBIO - INDEX DES PIECES DETACHEES - ERSATZTEIL-VERZEICHNIS - SPARE PART INDEX - INDICE DE PIEZAS DE REPUESTO

N. ORDIN.	SGR.	N. ORDIN.	SGR.	N. ORDIN.	SGR.	N. ORDIN.	SGR.	N. ORDIN.	SGR.
4724601	181	4769424	0.14.1	4780108	0.12.3	4788087	0.35.0	4813442	0.32.0/A
4724814	0.32.1	4769427	0.14.1	4780558	0.12.3	4788427	0.20.1	4813566	0.06.4
4725351	0.04.4	4769429	0.14.1	4780559	0.12.3	4788429	0.20.1	4813566	0.06.4/1
4728716	0.08.6	4769712	0.14.1	4780612	0.14.8	4788494	0.20.1	4817495	0.06.4/1
4739213	0.30.1	4769877	0.04.4	4780612	0.14.8/1	4790863	0.30.0	4817497	0.06.4
4753719	0.04.2	4769878	0.04.4	4780612	0.14.8/2	4791124	0.14.8	4817522	0.06.4/1
4754069	0.06.0	4770208	0.30.5	4780624	0.08.1	4792169	0.04.0	4817998	0.06.0
4754153	0.30.1/1	4770245	0.32.6	4780627	0.08.1	4792390	0.20.2	4818862	0.06.0
4754155	0.30.1/1	4770247	0.32.6	4780627	0.08.1/1	4796327	0.32.3	4823212	0.32.6
4754495	0.24.0	4770253	0.30.0	4781342	0.08.1/1	4796644	0.14.8/1	4823226	0.32.6
4754672	0.06.4/1	4770254	0.30.0	4781578	0.04.3	4797366	0.04.0	4823619	0.32.6
4755015	0.30.0	4770255	0.08.0	4781579	0.04.3	4797374	0.04.0	4824221	0.12.0
4755109	0.36.0	4770262	0.30.0	4782452	0.04.0	4798844	0.12.0	4829218	0.32.0/A
4755435	0.30.1/1	4770264	0.30.5	4782453	0.30.2	4798845	0.14.1	4832022	0.06.0
4755436	0.30.1/1	4770435	0.32.6	4782475	0.04.4	4799481	0.14.0	4838482	0.32.6
4755463	0.14.9	4770452	0.08.2	4782867	0.06.0	4799481	0.14.0/1	4838844	0.12.2
4755894	0.08.6	4770452	0.08.2/1	4782868	0.06.0	4800030	0.14.8	4843682	0.24.0
4762527	0.24.0	4770452	0.14.1	4783226	0.08.1/1	4801849	0.08.2	4848376	0.12.0
4762764	0.32.1	4770455	0.12.1	4783241	0.06.0	4801849	0.08.2/1	4848377	0.12.0
4762766	0.32.1	4770614	0.32.0/A	4784008	0.32.0/A	4801851	0.08.2	4848378	0.12.0
4763099	0.30.5	4770623	0.04.0	4784078	0.32.0/A	4801851	0.08.2/1	4848380	0.12.0
4763439	0.08.2/1	4770624	0.04.0	4784432	0.35.0	4802126	0.12.3	4850986	0.04.3
4763440	0.08.2/1	4770859	0.06.0	4784454	0.32.0	4802127	0.12.3	4850986	0.35.0
4764577	0.08.2/1	4770933	0.32.6	4784723	0.04.3	4802392	0.14.8/2	4858082	K1
4765377	0.24.0	4771242	0.35.0	4784798	0.32.1	4802395	0.14.8/2	4860175	0.12.0
4766126	0.04.3	4772706	0.30.1	4784888	0.12.3	4804400	0.08.3	4927237	0.20.1
4766404	0.08.1	4772720	0.30.1/1	4784889	0.12.3	4806611	0.14.9	4931353	0.06.0
4769186	0.04.3	4773064	0.30.1	4784890	0.12.3	4807375	0.36.0	4932844	0.32.3
4769412	0.12.0	4773265	0.30.1	4785077	0.14.1	4808105	0.06.0	4933997	0.30.1
4769414	0.12.0	4776544	0.06.3	4785107	0.08.0	4808510	0.40.0	4933998	0.30.1
4769416	0.12.0	4776715	0.14.8/1	4786900	0.06.3	4808607	0.40.0	4935634	0.14.0/A
4769418	0.12.0	4778867	0.06.0	4787154	0.04.3	4809425	0.14.1	4936833	0.14.0/A
4769419	0.12.0	4779122	0.08.3	4787485	0.40.0	4809524	0.12.0	4936834	0.14.0/A
4769420	0.12.0	4779689	0.30.1	4788070	0.14.9	4813001	0.06.4/1	4964222	B10.D5.1
4769422	0.14.1	4779773	0.30.1/1	4788084	0.35.0	4813370	0.32.0	4971681	B10.D4.2

4973150	B10.D5.1	5122887	H22	7980492	0.24.0/A	8190260	0.14.8/1	9921420	A2.A/1
4985122	H15	5125586	L4/1	7980493	0.24.0/A	8190261	0.14.8/1	9921420	A2.B
4987889	B10.D5.1	5127018	K2	7984584	0.14.8	8190262	0.14.8/1	9921420	A2.B/1
4989224	B10.D2	5128503	A3.B	8100228	0.30.1	8190263	0.14.8/1	9926101	0.36.0/A
5011869	B10.D4.2	5128503	A3.B/1	8100319	0.14.0/A	8190264	0.14.8/1	9927795	0.36.0/B
5102156	L8	5129483	K1	8100819	0.30.1	8273909	K2	9927837	0.40.0/A
5102234	L8	5130105	H10	8103713	181	8273911	K2	9927840	0.40.0/A
5105280	H17	5130151	K2	8103751	0.02.1	8273918	K2	9927915	0.20.2/A
5105572	H15	5130700	H5.D1	8103769	0.02.1	8273919	K2	9928594	B9.B
5105572	H18	5131880	H10	8105029	0.14.0	8273920	K2	9928632	0.20.2/A
5105572	H19	5132435	H5.C6	8105250	0.14.0/1	8280168	K2	9932887	K14
5105572	H20	5132435	H5.D7	8121108	0.40.0/A	8281201	K2	9932893	K14
5105572	H28	5133776	B1.A14	8121331	0.24.0/A	8281576	K2	9936537	0.40.0/A
5105729	H15	5133776	B1.B12	8122723	0.14.8/1	8997793	0.36.0/A	9937529	0.40.0/A
5109839	L1	5135040	181	8122724	0.14.8/1	9288137	K14	9938344	0.40.0/A
5110152	H17	5135731	171.4	8123482	0.20.2/A	9288146	K14	9939709	0.40.0/A
5110154	H15	5135731	B1.B10	8190143	0.36.0/A	9288147	K14	9939943	0.36.0/A
5110478	K2	5135735	191.C	8190144	0.36.0/A	9288148	K14	9940037	0.40.0/A
5110685	B1.A10	5135738	H13	8190242	0.14.8/1	9288151	K14	9940366	0.36.0/B
5110685	H13	5135739	171.3	8190243	0.14.8/1	9288154	K14	9958541	0.24.0/A
5112607	126.C/1	5135739	B1.B5	8190244	0.14.8/1	9288161	K14	9958969	H7.C
5112607	126.D/1	5135739	B1.B8	8190245	0.14.8/1	9916100	0.36.0/A	9958972	H7.C
5112607	G2	5135739	B1.B9	8190247	0.14.8/1	9918104	0.20.2/A	9958978	H7.C
5112608	126.D/1	5135739	K7	8190248	0.14.8/1	9918107	0.20.2/A	9958979	H7.C
5112713	L4	5137958	L12	8190249	0.14.8/1	9918109	0.20.2/A	9958980	H7.C
5112713	L4/1	5140164	H5.B1	8190250	0.14.8/1	9918109	187	9958981	H7.C
5118583	181	5144870	215	8190251	0.14.8/1	9918111	0.20.2/A	9959324	0.24.0/A
5118584	181	5148516	215	8190252	0.14.8/1	9918123	0.20.2/A	9959325	0.24.0/A
5118697	181	5148517	215	8190253	0.14.8/1	9918124	0.20.2/A	9960120	0.40.0/A
5120204	K2	5151033	H8/1	8190254	0.14.8/1	9918125	0.20.2/A	9960181	K14
5120206	K2	5756090	132/1	8190255	0.14.8/1	9918125	187	9960182	K14
5120207	K2	5756090	H5.C3	8190256	0.14.8/1	9918145	0.20.2/A	9960183	K14
5120299	K2	5756090	H5.D3	8190257	0.14.8/1	9918145	187	9960184	K14
5120528	B10.D4.2	7302756	0.32.0/A	8190258	0.14.8/1	9920324	0.36.0/A	9960559	H7.C
5121423	M1	7980487	0.24.0/A	8190259	0.14.8/1	9921420	A2.A	9960560	H7.C

INDICE PARTI DI RICAMBIO - INDEX DES PIECES DETACHEES - ERSATZTEIL-VERZEICHNIS - SPARE PART INDEX - INDICE DE PIEZAS DE REPUESTO

N. ORDIN.	SGR.	N. ORDIN.	SGR.	N. ORDIN.	SGR.	N. ORDIN.	SGR.	N. ORDIN.	SGR.
9960561	H7.C	9962484	H7.C	10168590	181	10333310	0.14.0/A	10389901	181
9960562	H7.C	9962485	H7.C	10175990	181	10356315	143.5	10390311	219
9960565	H7.C	9962527	K14	10181717	0.14.9	10356315	143.5/1	10390311	L8.
9960644	0.14.8	9962528	K14	10182817	0.20.2	10356415	143.5	10390411	129
9961483	H7.C	9962529	K14	10184311	0.20.1	10359815	F7/1	10390411	217.4
9961484	H7.C	9962530	K14	10184311	0.20.2	10372411	180	10390801	180
9961612	0.14.8/1	9962566	0.40.0/A	10205710	0.14.0/A	10373511	143.19	10390801	L4
9961778	0.36.0/B	9962571	B1.A12	10205920	0.12.0	10373511	151.8	10390801	L4/1
9961779	0.36.0/B	9962571	B1.A12/1	10235571	G8	10373511	151.8/1	10396680	F19
9961780	0.36.0/B	9962572	B1.A12	10257060	0.32.1	10373511	L11	10396680	G17
9961783	0.36.0/B	9962572	B1.A12/1	10257460	0.32.1	10373901	L11/1	10396680	H5.D6
9961810	K14	9962588	K3	10260060	0.04.4	10374211	131	10405585	L12
9961829	K14	9962589	K3	10260060	0.30.5	10374211	B1.B10	10427850	C6
9961859	H7.C	9962590	K3	10260160	0.06.3	10374611	0.36.0/A	10427950	B1.A14
9961860	H7.C	9962591	K3	10260160	0.14.9	10374811	132/1	10427950	B1.B12
9961968	A2.A	9962592	K3	10260160	0.30.1	10374811	143.14	10427950	B2
9961968	A2.A/1	9962595	171.2	10263160	0.30.5	10374811	H5.D9	10444521	B1.B7
9961968	A2.B	9962595	D5	10263360	0.32.1	10375101	B1.B10	10444621	F3
9961968	A2.B/1	9963007	B9.B	10263460	0.04.2	10375411	B1.A10	10444821	151.8/1
9962308	H7.C	9963008	H14/1	10263460	0.06.0	10376311	0.14.0/A	10444821	151.8/2
9962309	H7.C	9963009	H14/1	10265460	0.04.0	10376511	H9/1	10444821	H27
9962310	H7.C	9963010	H14/1	10273111	0.30.5	10376711	G13.A	10445721	L3
9962311	H7.C	9963011	B1.B15	10279560	0.24.0	10376711	G13.B	10516871	0.06.4
9962312	H7.C	9963012	B1.B15	10280060	0.20.1	10376711	G13.C	10516871	K2
9962314	H7.C	9963998	K6	10280060	0.20.2	10376821	0.14.0/A	10517079	217.3
9962315	H7.C	9963999	K6	10284460	K2	10377011	0.14.0/A	10517171	B9.B
9962316	H7.C	9966106	K6	10290890	A5	10377011	129	10519601	0.04.3
9962317	H7.C	9966107	K6	10296160	0.14.9	10377011	215	10519601	0.04.4
9962318	H7.C	9982964	0.14.8	10298460	0.04.0	10377011	H8	10519601	0.06.3
9962319	H7.C	9984028	0.14.8	10300511	0.04.0	10377111	0.14.0/A	10519601	0.06.4
9962479	H7.C	9988589	0.24.0/A	10300711	0.32.1	10379011	0.14.0/A	10519601	0.14.1
9962480	H7.C	10101101	217.1	10305111	B1.A14	10379511	G3	10519601	0.30.1
9962481	H7.C	10102001	213	10305111	B1.B12	10379511	G3/1	10519601	0.30.5
9962482	H7.C	10160701	0.04.0	10305171	0.04.2	10389311	0.40.0/A	10519601	H7.C
9962483	H7.C	10168590	0.20.1	10305171	0.24.0	10389611	0.36.0/A	10519611	0.06.4/1

N. ORDIN.	SGR.	N. ORDIN.	SGR.	N. ORDIN.	SGR.	N. ORDIN.	SGR.	N. ORDIN.	SGR.
10519621	0.32.6	10726711	C2	10733701	B9.B	10734601	H19	10790421	B2
10519660	0.06.0	10726711	E5	10733701	C9.B2	10734601	H20	10790421	B6.A
10569270	0.14.0/A	10726711	K12	10733701	D8	10734601	M3	10790421	B7
10569479	L1	10726711	K4	10733701	F8	10734701	A7	10790421	C8
10571471	0.20.1	10728011	B6.B	10733701	G5	10734701	A8	10790421	H15
10571471	181	10728011	B6.C	10733701	H15	10734701	B1.B1	10790521	191.B
10615679	L1	10728011	B6.D	10733701	H22	10734701	G17	10790521	A8
10717311	C1	10733601	143.5	10733701	H25	10734701	H1	10790521	B10.C1
10717311	M1	10733601	143.5/1	10733701	H28	10734701	H20	10790521	B10.D2
10717311	M3	10733601	151.3	10733801	151.1	10734801	143.15	10790521	B6.C
10717421	C1	10733601	171.1	10733801	C6	10734901	171.1	10790521	B6.D
10717421	D8	10733601	200	10733801	H12	10734901	B1.A11	10791421	B1.A8
10717421	G5	10733601	B1.A8	10733801	H19	10734901	H13	10791421	B2
10717421	H9	10733601	B1.B14	10734201	0.14.0/A	10734901	M3	10791421	H21
10717511	C7	10733601	B2	10734301	F17	10735001	H19	10791421	K10
10717511	D10/1	10733601	D10/1	10734301	F4	10788221	151.10	10794011	131
10717511	L9	10733601	E8	10734301	H15	10788221	F18	10794011	143.14
10717611	143.9	10733601	F11/1	10734301	H16	10788221	G1.C5	10794011	151.8/1
10717611	C3	10733601	F15	10734401	143.5	10788711	B1.B4	10794011	151.8/2
10718011	L1	10733601	F16/1	10734401	143.5/1	10788711	C1	10794011	B1.A10
10719711	217.1	10733601	F3	10734401	F8	10788711	F12	10794011	F3
10720111	171.4	10733601	G1.A2	10734401	G19	10788711	F12/1	10794011	H15
10720111	D6.D1	10733601	G3	10734401	G1.B2	10788711	F13	10794011	H17
10720111	L4/1	10733601	G3/1	10734401	G1.C4	10788711	F19	10794011	H18
10721121	B2	10733601	G7	10734401	G2	10788711	H13	10794011	H19
10721921	L1	10733601	G8	10734401	M3	10788711	H16	10794011	H20
10723111	C6	10733601	H13	10734601	151.1	10788711	H17	10794011	H27
10723111	C9.B2	10733601	H22	10734601	151.4	10788711	H28	10794011	H28
10724711	B1.A11	10733601	H23	10734601	200	10788711	M1	10794011	L3
10725911	E1/1	10733601	H24	10734601	B1.A1	10790111	D6.C1	10795001	0.14.0/A
10725911	F3	10733601	H25	10734601	B1.A10	10790111	G1.A2	10795701	0.14.0/A
10726611	B6.B	10733601	H26	10734601	F15	10790140	0.06.4	10795901	151.6
10726611	B6.C	10733601	H28	10734601	F16/1	10790421	171.2	10796401	132/1
10726611	B6.D	10733701	138	10734601	F19	10790421	A8	10797001	C1
10726611	H10	10733701	B9.A	10734601	H18	10790421	B1.B2	10797001	C3

INDICE PARTI DI RICAMBIO - INDEX DES PIECES DETACHEES - ERSATZTEIL-VERZEICHNIS - SPARE PART INDEX - INDICE DE PIEZAS DE REPUESTO

N. ORDIN.	SGR.	N. ORDIN.	SGR.	N. ORDIN.	SGR.	N. ORDIN.	SGR.	N. ORDIN.	SGR.
10797001	D10	10902021	G1.A2	10902221	171.3	10902221	H3	10902621	B2
10797001	D10/1	10902021	G1.C4	10902221	191.B	10902221	H3/1	10902621	F19
10797001	H12	10902021	G1.C7	10902221	208	10902221	H4	10902621	F9.A
10797301	B1.A1	10902021	H25	10902221	A5	10902221	H4/1	10902621	F9.D
10797301	F11/1	10902021	H4	10902221	B10.D2	10902221	H5.B1	10902621	H22
10797401	190	10902021	H4/1	10902221	B1.A14	10902221	H5.C2	10902621	H28
10797401	C8	10902021	H8	10902221	B1.A5	10902221	K18	10902621	H8/1
10797801	C7	10902021	H8/1	10902221	B1.B12	10902221	L12	10902821	0.36.0
10798401	B7	10902121	B1.A6	10902221	B1.B14	10902221	L3	10903021	E2/1
10798401	M3	10902121	B1.B6	10902221	B1.B4	10902221	L9	10903021	H21
10839610	0.04.0	10902121	F19	10902221	B5	10902221	M3	10903221	106
10839610	0.04.3	10902121	H22	10902221	C9.B1	10902421	0.14.0/A	10903421	F9.A
10839610	0.30.0	10902221	0.14.0/A	10902221	E8/1	10902421	0.30.1/1	10903421	F9.D
10839710	0.04.3	10902221	118	10902221	F16	10902421	129	10903421	H27
10856821	H5.D3	10902221	124	10902221	F16/1	10902421	143.11	10903621	A3.A
10857221	151.11	10902221	126.A	10902221	F19	10902421	143.18	10903621	A3.A/1
10857790	L6	10902221	126.A/1	10902221	F4	10902421	171.4	10903621	A3.B
10858090	H5.C4	10902221	126.B	10902221	F5	10902421	217.4	10903621	A3.B/1
10858090	H5.D4	10902221	126.C	10902221	F9.B	10902421	B1.B3	10903621	L11/1
10858090	H8	10902221	126.C/1	10902221	G14	10902421	E10	10903821	171.6
10858090	H8/1	10902221	126.D/1	10902221	G17	10902421	E1/1	10910521	191.A
10858090	L4	10902221	130	10902221	G1.A1	10902421	E8/1	10910521	C9.A1
10858090	L4/1	10902221	131	10902221	G1.A2	10902421	F3	10910521	C9.B4
10858390	L6	10902221	132	10902221	G1.B1	10902421	F9.A	10977521	G3
10901921	B1.B9	10902221	132/1	10902221	G1.C1	10902421	G12.A	10977521	G3/1
10902021	143.18	10902221	143.11	10902221	G1.C4	10902421	G12.B	10977521	H16
10902021	151.8/1	10902221	143.12	10902221	G1.C6	10902421	G12.C	10977521	H17
10902021	A4	10902221	143.14	10902221	G1.C7	10902421	G15	10977521	H27
10902021	D3	10902221	143.18	10902221	G2	10902421	G1.C7	10977721	L1
10902021	D4/1	10902221	143.18/1	10902221	G3	10902421	H15	10977821	0.14.0/A
10902021	E1/1	10902221	143.2	10902221	G3/1	10902421	L4	10977821	143.19
10902021	E3	10902221	143.5	10902221	G8	10902421	L4/1	10977821	143.19/1
10902021	F16/1	10902221	151.5/1	10902221	H1	10902521	0.14.0/A	10977821	151.3
10902021	F19	10902221	151.8/2	10902221	H13	10902621	171.4	10977821	151.8
10902021	G17	10902221	161	10902221	H16	10902621	B1.B3	10977821	151.8/1

10977821	212	11051690	L4/1	11060576	E6	11065676	H28	11067676	H16
10977821	217.4	11058076	H14	11060576	F1	11066276	D8	11067676	H9
10977821	219	11058276	H14/1	11060576	F2	11066276	G5	11067676	H9/1
10977821	G3/1	11058876	K3	11060576	F5	11066276	H19	11067876	B2
10977821	H1	11058976	B1.B9	11060576	F8	11066276	H20	11067876	F1
10977821	L11	11059076	B1.A9	11060576	G5	11066376	143.15	11067876	F2
10977821	L11/1	11059076	K11	11060576	G9	11066376	143.4	11067876	F8
10977821	L12	11059476	143.15	11060576	H28	11066376	A7	11067876	G12.A
10977821	L3	11059476	143.15/1	11061076	143.2	11066376	F18/1	11067876	G12.B
10977821	L4	11059476	143.4	11061076	151.2	11066376	G1.C6	11067876	G12.C
10977821	L4/1	11059476	143.8	11061076	165	11066476	151.4	11067876	G6
10978021	0.20.1	11059476	A7	11061076	190	11066476	H16	11068076	G5
10978021	L4/1	11059476	F18/1	11061076	B1.A11	11066476	H21	11068376	C6
10978721	151.8/1	11059476	G1.A2	11061076	B1.A14	11066676	0.12.2	11068876	143.2
10978721	151.8/2	11059476	G1.B2	11061076	B1.B12	11066876	143.4	11068876	171.1
10978721	171.8	11059476	G1.C6	11061076	F2	11066876	217.3	11068876	217.3
10979221	143.4	11060076	200.A	11061076	F7	11066876	A6	11069076	B1.A14
10979221	G9	11060076	200.B	11061076	F7/1	11066876	F18/1	11069076	B1.B12
11039720	0.14.0/A	11060076	G1.B4	11061076	G10	11066876	G1.C6	11069376	F6
11048990	180	11060076	G1.C8	11061076	G11	11067376	143.10	11069576	191.B
11048990	H5.C4	11060176	K11	11061076	G1.B3	11067376	143.7	11069576	B10.D2
11048990	H5.D4	11060276	A7	11061076	K9.A	11067376	151.1	11069576	B1.B1
11048990	H8	11060576	143.1	11061476	143.9	11067376	151.4	11075476	D5
11048990	H8/1	11060576	143.10	11061476	F2	11067376	151.7	11075476	D9
11048990	L4	11060576	143.1/1	11061576	151.2	11067376	191.A	11077976	D3
11048990	L4/1	11060576	151.1	11061576	B1.A14	11067376	B1.B1	11098621	C5
11051590	H8	11060576	151.4	11061576	B1.B12	11067376	C1	11106021	143.10
11051590	H8/1	11060576	191.A	11061576	G10	11067376	D8	11106021	143.6
11051590	L4	11060576	200.A	11061576	G1.B3	11067376	F16	11106021	143.7
11051590	L4/1	11060576	216	11061976	143.2	11067376	G1.A2	11106021	151.8/2
11051690	H5.C4	11060576	C1	11062176	B1.A14	11067376	G1.B2	11106021	212
11051690	H5.D4	11060576	C4	11062176	B1.B12	11067376	G1.C7	11106021	B1.A3
11051690	H8	11060576	C7	11062476	F6	11067376	G4	11106021	B1.B2
11051690	H8/1	11060576	C9.B1	11062976	A9	11067376	G5	11106021	B1.B4
11051690	L4	11060576	E5	11065676	H17	11067376	H28	11106021	C2

INDICE PARTI DI RICAMBIO - INDEX DES PIECES DETACHEES - ERSATZTEIL-VERZEICHNIS - SPARE PART INDEX - INDICE DE PIEZAS DE REPUESTO

N. ORDIN.	SGR.	N. ORDIN.	SGR.	N. ORDIN.	SGR.	N. ORDIN.	SGR.	N. ORDIN.	SGR.
11106021	C5	11106221	200	11106221	G20	11106421	G1.C7	11107521	143.5/1
11106021	C9.B1	11106221	216	11106221	G5	11106421	G2	11107521	G16
11106021	C9.B2	11106221	217.3	11106221	H10	11106421	H1	11107621	H5.A
11106021	D7	11106221	A7	11106221	H12	11106421	H5.B1	11107821	F12
11106021	E3	11106221	B1.A10	11106221	H15	11106421	M3	11107921	H18
11106021	F11	11106221	B1.A11	11106221	H2	11106621	151.1	11108121	C11
11106021	F11/1	11106221	B1.A14	11106221	H20	11106621	151.11	11108121	C9.A1
11106021	F13	11106221	B1.A5	11106221	H28	11106621	151.2	11108621	171.6
11106021	F8	11106221	B1.B1	11106221	H5.B1	11106621	151.4	11112221	143.6
11106021	F9.B	11106221	B1.B12	11106221	H5.B2	11106621	171.2	11112221	151.2
11106021	G1.B2	11106221	B1.B3	11106421	143.1	11106621	191.E	11112221	C9.B3
11106021	G1.C2	11106221	C1	11106421	143.1/1	11106621	217.3	11112221	H2
11106021	G9	11106221	C3	11106421	151.1	11106621	B1.A3	11112221	H28
11106021	H10	11106221	C9.A1	11106421	151.2	11106621	B1.A5	11112421	143.1
11106021	H19	11106221	C9.B2	11106421	151.4	11106621	B1.B2	11112421	B1.A11
11106021	H21	11106221	D1	11106421	171.1	11106621	E10	11112421	D10
11106021	H5.A	11106221	D2	11106421	191.A	11106621	E5	11112421	D10/1
11106021	H5.B2	11106221	E1	11106421	191.E	11106621	E8/1	11112421	G10
11106021	K13	11106221	E1/1	11106421	200	11106621	F3	11112421	G6
11106021	L2	11106221	E6	11106421	A8	11106621	H13	11112421	M3
11106221	143.10	11106221	F18	11106421	B1.A11	11106621	H21	11112621	143.5/1
11106221	143.19/1	11106221	F18/1	11106421	B1.A12	11106821	119	11112621	151.6
11106221	143.1/1	11106221	F2	11106421	B1.A3	11106821	219	11112621	200
11106221	143.5	11106221	F3	11106421	B1.B12	11106821	E5	11112621	B6.A
11106221	143.5/1	11106221	F8	11106421	B1.B2	11106821	G1.A2	11112621	D6.D1
11106221	143.6	11106221	F9.A	11106421	B1.B3	11106821	H1	11112621	D9
11106221	151.1	11106221	F9.B	11106421	B5	11107021	143.15/1	11112821	C4
11106221	151.11	11106221	F9.D	11106421	C9.B1	11107021	F13	11112821	D9
11106221	151.2	11106221	G12.A	11106421	E1	11107021	H5.B1	11112821	H17
11106221	151.4	11106221	G12.B	11106421	E1/1	11107221	151.10	11112821	H2
11106221	151.7	11106221	G12.C	11106421	F15	11107221	165	11113421	219
11106221	157	11106221	G1.A1	11106421	F18	11107221	216	11113621	151.6
11106221	162	11106221	G1.B1	11106421	F3	11107221	217.2	11113621	165
11106221	171.2	11106221	G1.C1	11106421	F9.C	11107311	G1.A2	11114021	217.3
11106221	191.A	11106221	G2	11106421	G1.A2	11107321	M3	11114221	217.3

N. ORDIN.	SGR.	N. ORDIN.	SGR.	N. ORDIN.	SGR.	N. ORDIN.	SGR.	N. ORDIN.	SGR.
11114421	B1.A4	11198071	0.30.0	11306921	0.30.5	11701721	143.5	11701721	C9.B1
11115521	F12	11198071	0.30.1	11306921	0.36.0	11701721	143.5/1	11701721	C9.B3
11115521	F12/1	11198071	0.32.3	11306921	143.8	11701721	143.6	11701721	D1
11116021	B1.B9	11198071	0.40.0	11306921	A8	11701721	143.8	11701721	D2
11116021	B9.B	11198371	0.04.2	11306921	A9	11701721	151.1	11701721	D7
11116221	B6.A	11198371	0.08.6	11306921	B1.A2	11701721	151.11	11701721	D9
11116621	H5.B1	11198371	0.14.0	11306921	G1.B2	11701721	151.2	11701721	E1
11119131	191.B	11198371	0.14.0/1	11307021	0.04.2	11701721	151.3	11701721	E1/1
11119131	B10.D2	11198371	0.20.2	11307021	0.32.3	11701721	151.4	11701721	E6
11119131	B4	11198371	0.30.1/1	11343821	165	11701721	151.7	11701721	E9.A
11119531	B10.C1	11198371	0.30.5	11369621	191.B	11701721	151.8/2	11701721	F12
11119531	B10.D1	11198371	0.32.0	11376221	A8	11701721	157	11701721	F13
11133521	F12/1	11198371	0.32.6	11376221	D5	11701721	162	11701721	F15
11193871	0.04.0	11198371	0.36.0	11383621	191.B	11701721	191.A	11701721	F18
11193871	0.04.3	11198371	0.40.0	11383621	B10.D2	11701721	191.E	11701721	F18/1
11193871	0.12.0	11198379	0.30.1	11394321	B10.C1	11701721	200	11701721	F2
11193871	0.24.0	11198671	0.30.5	11394321	B10.D1	11701721	212	11701721	F3
11193871	0.30.0	11198671	0.40.0	11394321	B1.B2	11701721	216	11701721	F6
11193871	0.30.1	11200171	0.04.3	11408321	0.04.3	11701721	217.3	11701721	F7
11193871	0.30.1/1	11227021	143.9	11408321	130	11701721	A3.B	11701721	F7/1
11193871	0.30.5	11227021	F1	11408321	151.6	11701721	A3.B/1	11701721	G12.A
11193871	0.32.0/A	11234721	0.14.0	11408321	B1.B1	11701721	A6	11701721	G12.B
11193871	0.32.1	11234721	0.14.0/1	11422021	F2	11701721	A7	11701721	G12.C
11193871	0.32.6	11234721	0.20.2	11422321	B2	11701721	A8	11701721	G16
11193871	0.35.0	11234721	0.30.5	11500211	0.14.0/A	11701721	B1.A10	11701721	G1.A2
11193871	0.42.0	11234721	0.32.0	11599521	130	11701721	B1.A3	11701721	G1.B2
11194079	0.06.3	11234721	0.32.6	11599521	D10	11701721	B1.A5	11701721	G1.C7
11194079	0.24.0	11234721	0.40.0	11697291	143.2	11701721	B1.B1	11701721	G2
11194079	0.30.1	11255921	A8	11697291	200.A	11701721	B1.B2	11701721	G20
11197771	0.04.3	11255921	C8	11697291	G1.C8	11701721	B1.B4	11701721	G5
11197771	0.30.1/1	11255921	H15	11701721	119	11701721	C2	11701721	G7
11197771	0.36.0	11270360	0.30.1/1	11701721	143.10	11701721	C3	11701721	G9
11198071	0.06.4	11288021	0.08.6	11701721	143.15/1	11701721	C4	11701721	H1
11198071	0.06.4/1	11306921	0.04.2	11701721	143.2	11701721	C5	11701721	H11
11198071	0.12.2	11306921	0.04.3	11701721	143.4	11701721	C9.A1	11701721	H12

INDICE PARTI DI RICAMBIO - INDEX DES PIECES DETACHEES - ERSATZTEIL-VERZEICHNIS - SPARE PART INDEX - INDICE DE PIEZAS DE REPUESTO

N. ORDIN.	SGR.	N. ORDIN.	SGR.	N. ORDIN.	SGR.	N. ORDIN.	SGR.	N. ORDIN.	SGR.
11701721	H15	11903011	K8	12034571	143.3	12034571	A12	12034571	C9.B3
11701721	H18	11903817	0.14.9	12034571	143.4	12034571	A2.A	12034571	C9.B4
11701721	H19	11903817	0.30.1	12034571	143.5	12034571	A2.A/1	12034571	D1
11701721	H2	12034471	143.19	12034571	143.5/1	12034571	A2.B	12034571	D11.B1
11701721	H20	12034471	180	12034571	143.6	12034571	A2.B/1	12034571	D2
11701721	H21	12034471	L11	12034571	143.7	12034571	A3.A	12034571	D4
11701721	H28	12034571	0.14.0/A	12034571	143.8	12034571	A3.A/1	12034571	D4/1
11701721	H3	12034571	103	12034571	151.11	12034571	A3.B	12034571	D4/2
11701721	H3/1	12034571	106	12034571	151.2	12034571	A3.B/1	12034571	D5
11701721	H5.B1	12034571	111	12034571	151.3	12034571	A4	12034571	D7
11701721	H5.B2	12034571	119	12034571	151.4	12034571	A6	12034571	D8
11701721	K13	12034571	122	12034571	151.5	12034571	A7	12034571	E1
11701721	L2	12034571	124	12034571	151.5/1	12034571	B10.D2	12034571	E10
11701721	M3	12034571	126.A	12034571	151.6	12034571	B1.A10	12034571	E1/1
11702911	130	12034571	126.A/1	12034571	151.8/2	12034571	B1.A14	12034571	E2
11702911	143.5/1	12034571	126.B	12034571	165	12034571	B1.A3	12034571	E2/1
11702911	151.2	12034571	126.C/1	12034571	171.1	12034571	B1.A5	12034571	E3
11702911	151.6	12034571	126.D/1	12034571	171.2	12034571	B1.A6	12034571	E4
11702911	165	12034571	129	12034571	171.3	12034571	B1.B12	12034571	E8
11702911	171.1	12034571	130	12034571	171.5	12034571	B1.B2	12034571	E8/1
11702911	200	12034571	131	12034571	171.6	12034571	B1.B3	12034571	E9.B
11702911	217.1	12034571	132/1	12034571	181	12034571	B1.B4	12034571	F1
11702911	217.3	12034571	133	12034571	182	12034571	B1.B5	12034571	F11
11702911	B1.A3	12034571	139	12034571	187	12034571	B1.B6	12034571	F11/1
11702911	B1.A4	12034571	143.1	12034571	191.A	12034571	B5	12034571	F13
11702911	B1.B1	12034571	143.10	12034571	191.B	12034571	C11	12034571	F14
11702911	C4	12034571	143.11	12034571	191.E	12034571	C2	12034571	F14/1
11702911	D6.A1	12034571	143.14	12034571	196	12034571	C3	12034571	F15
11702911	D6.D1	12034571	143.15	12034571	200	12034571	C4	12034571	F16
11702911	H17	12034571	143.15/1	12034571	200.A	12034571	C5	12034571	F16/1
11702911	H2	12034571	143.16	12034571	213	12034571	C6	12034571	F17
11702911	H28	12034571	143.17	12034571	214	12034571	C7	12034571	F17/1
11797821	0.04.0	12034571	143.18	12034571	215	12034571	C8	12034571	F18
11902017	181	12034571	143.19	12034571	216	12034571	C9.A1	12034571	F18/1
11903011	0.06.3	12034571	143.19/1	12034571	219	12034571	C9.B1	12034571	F3

N. ORDIN.	SGR.	N. ORDIN.	SGR.	N. ORDIN.	SGR.	N. ORDIN.	SGR.	N. ORDIN.	SGR.
12034571	F4	12034571	H13	12034571	M3	12034671	A3.B/1	12034671	E1/1
12034571	F5	12034571	H15	12034671	119	12034671	A5	12034671	E3
12034571	F7	12034571	H16	12034671	143.1	12034671	A6	12034671	E5
12034571	F8	12034571	H17	12034671	143.10	12034671	A7	12034671	E6
12034571	F9.D	12034571	H18	12034671	143.15/1	12034671	A8	12034671	F11
12034571	G10	12034571	H19	12034671	143.1/1	12034671	A9	12034671	F11/1
12034571	G12.A	12034571	H2	12034671	143.2	12034671	B1.A10	12034671	F13
12034571	G12.B	12034571	H22	12034671	143.4	12034671	B1.A11	12034671	F15
12034571	G12.C	12034571	H24	12034671	143.5	12034671	B1.A12	12034671	F18
12034571	G14	12034571	H25	12034671	143.5/1	12034671	B1.A14	12034671	F18/1
12034571	G15	12034571	H27	12034671	143.6	12034671	B1.A2	12034671	F2
12034571	G16	12034571	H3	12034671	143.7	12034671	B1.A3	12034671	F3
12034571	G17	12034571	H3/1	12034671	143.8	12034671	B1.A5	12034671	F5
12034571	G19	12034571	H4	12034671	151.1	12034671	B1.B1	12034671	F6
12034571	G1.A2	12034571	H4/1	12034671	151.11	12034671	B1.B12	12034671	F7
12034571	G1.B1	12034571	H5.A	12034671	151.2	12034671	B1.B2	12034671	F7/1
12034571	G1.B2	12034571	H5.B1	12034671	151.3	12034671	B1.B3	12034671	F8
12034571	G1.C1	12034571	H5.B2	12034671	151.4	12034671	B1.B4	12034671	F9.A
12034571	G1.C3	12034571	H6	12034671	151.7	12034671	B2	12034671	F9.B
12034571	G1.C4	12034571	H8	12034671	151.8/2	12034671	B5	12034671	F9.C
12034571	G1.C5	12034571	H8/1	12034671	157	12034671	C1	12034671	F9.D
12034571	G1.C6	12034571	H9	12034671	162	12034671	C2	12034671	G12.A
12034571	G1.C7	12034571	H9/1	12034671	165	12034671	C3	12034671	G12.B
12034571	G1.C8	12034571	K1	12034671	171.1	12034671	C4	12034671	G12.C
12034571	G2	12034571	K12	12034671	171.2	12034671	C5	12034671	G16
12034571	G3	12034571	K13	12034671	171.6	12034671	C9.A1	12034671	G1.A1
12034571	G3/1	12034571	K18	12034671	191.A	12034671	C9.B1	12034671	G1.A2
12034571	G4	12034571	K5	12034671	191.C.1	12034671	C9.B2	12034671	G1.B1
12034571	G5	12034571	K7	12034671	191.E	12034671	C9.B3	12034671	G1.B2
12034571	G6	12034571	K8	12034671	200	12034671	D1	12034671	G1.C1
12034571	G7	12034571	L11	12034671	212	12034671	D2	12034671	G1.C2
12034571	G8	12034571	L11/1	12034671	216	12034671	D6.C1	12034671	G1.C7
12034571	G9	12034571	L2	12034671	A2.B	12034671	D7	12034671	G2
12034571	H1	12034571	L7	12034671	A2.B/1	12034671	D9	12034671	G20
12034571	H11	12034571	L9	12034671	A3.B	12034671	E1	12034671	G5

INDICE PARTI DI RICAMBIO - INDEX DES PIECES DETACHEES - ERSATZTEIL-VERZEICHNIS - SPARE PART INDEX - INDICE DE PIEZAS DE REPUESTO

N. ORDIN.	SGR.	N. ORDIN.	SGR.	N. ORDIN.	SGR.	N. ORDIN.	SGR.	N. ORDIN.	SGR.
12034671	G6	12034771	217.2	12034771	G6	12035371	151.8/2	12035571	B1.B9
12034671	G7	12034771	217.3	12034771	G8	12035371	B1.A10	12035571	B2
12034671	G9	12034771	B1.A11	12034771	G9	12035371	B1.B10	12035571	B6.A
12034671	H1	12034771	B1.A14	12034771	H11	12035371	F3	12035571	B9.A
12034671	H10	12034771	B1.A3	12034771	H17	12035371	H19	12035571	B9.B
12034671	H12	12034771	B1.A4	12034771	H2	12035371	H27	12035571	C8
12034671	H15	12034771	B1.B1	12034771	H21	12035371	L3	12035571	D1
12034671	H18	12034771	B1.B12	12034771	H28	12035471	0.14.0/A	12035571	F1
12034671	H19	12034771	B1.B2	12034771	H5.B1	12035471	129	12035571	F12
12034671	H2	12034771	C1	12034771	H9	12035471	143.19	12035571	F12/1
12034671	H20	12034771	C4	12034771	M3	12035471	143.19/1	12035571	F2
12034671	H21	12034771	C9.B3	12034871	191.B	12035471	151.8	12035571	F7
12034671	H28	12034771	D1	12034871	200	12035471	151.8/1	12035571	F8
12034671	H3	12034771	D10	12034871	A8	12035471	151.8/2	12035571	H15
12034671	H3/1	12034771	D10/1	12034871	B10.C1	12035471	171.8	12035571	M3
12034671	H5.A	12034771	D11.A1	12034871	B10.D2	12035471	180	12035670	0.14.0/A
12034671	H5.B1	12034771	D11.A2	12034871	B1.A14	12035471	212	12035670	118
12034671	H5.B2	12034771	D11.A3	12034871	B1.B12	12035471	217.4	12035670	124
12034671	K13	12034771	D11.A4	12034871	B2	12035471	219	12035670	126.A
12034671	L2	12034771	D11.B1	12034871	B4	12035471	H1	12035670	126.A/1
12034671	M3	12034771	D11.C1	12034871	B6.C	12035471	L1	12035670	126.B
12034771	0.14.0/A	12034771	D11.D1	12034871	B6.D	12035471	L11	12035670	126.C
12034771	130	12034771	D11.E1	12034871	C7	12035471	L11/1	12035670	126.C/1
12034771	135	12034771	D2	12034871	D10/1	12035471	L12	12035670	126.D/1
12034771	136	12034771	D3	12034871	D5	12035471	L3	12035670	129
12034771	143.1	12034771	D5	12034971	B1.A1	12035471	L4	12035670	130
12034771	143.1/1	12034771	D6.B1	12034971	B2	12035471	L4/1	12035670	131
12034771	143.5/1	12034771	D9	12035071	191.B	12035471	L8	12035670	132
12034771	143.6	12034771	E5	12035071	200	12035571	130	12035670	132/1
12034771	151.1	12034771	E6	12035071	B10.D2	12035571	143.9	12035670	143.11
12034771	151.2	12034771	F13	12035071	B2	12035571	151.6	12035670	143.12
12034771	151.6	12034771	F2	12035071	E5	12035571	171.2	12035670	143.14
12034771	165	12034771	F3	12035071	F7/1	12035571	A8	12035670	143.18
12034771	171.1	12034771	F6	12035371	143.14	12035571	B1.B1	12035670	143.18/1
12034771	200	12034771	G10	12035371	151.8/1	12035571	B1.B2	12035670	143.2

N. ORDIN.	SGR.	N. ORDIN.	SGR.	N. ORDIN.	SGR.	N. ORDIN.	SGR.	N. ORDIN.	SGR.
12035670	151.8/1	12035670	E7.B	12035670	H15	12163211	G5	12164721	K2
12035670	151.8/2	12035670	E8/1	12035670	H16	12163211	G8	12164740	0.32.0
12035670	161	12035670	F1	12035670	H22	12163211	H18	12164911	B1.B2
12035670	171.3	12035670	F16	12035670	H25	12163211	H19	12164911	D1
12035670	171.4	12035670	F16/1	12035670	H27	12163211	H20	12164911	D11.B1
12035670	191.B	12035670	F19	12035670	H28	12163321	130	12164911	D5
12035670	196	12035670	F3	12035670	H3	12163321	151.4	12164911	D6.B1
12035670	208	12035670	F4	12035670	H3/1	12163321	B1.A1	12164911	D6.C1
12035670	215	12035670	F5	12035670	H4	12163321	C7	12164911	F13
12035670	217.4	12035670	F8	12035670	H4/1	12163321	G8	12164911	G8
12035670	A4	12035670	F9.A	12035670	H5.B1	12163321	H15	12173890	0.32.1
12035670	A5	12035670	F9.B	12035670	H5.C2	12164021	0.04.3	12173890	143.19
12035670	A6	12035670	F9.D	12035670	H8	12164021	130	12173890	151.8
12035670	B10.D2	12035670	G12.A	12035670	H8/1	12164021	143.9	12173890	151.8/1
12035670	B1.A14	12035670	G12.B	12035670	H9	12164021	B10.C1	12173890	151.8/2
12035670	B1.A5	12035670	G12.C	12035670	K1	12164021	B10.D1	12173890	171.3
12035670	B1.A6	12035670	G13.A	12035670	K10	12164021	B9.A	12173890	180
12035670	B1.A8	12035670	G13.B	12035670	K12	12164021	B9.B	12173890	A2.A
12035670	B1.B10	12035670	G13.C	12035670	K13	12164021	F1	12173890	A2.A/1
12035670	B1.B12	12035670	G14	12035670	K18	12164021	F7	12173890	A2.B
12035670	B1.B14	12035670	G17	12035670	K7	12164021	F8	12173890	A2.B/1
12035670	B1.B3	12035670	G19	12035670	K8	12164021	M3	12173890	B1.A5
12035670	B1.B4	12035670	G1.A1	12035670	L11/1	12164121	200	12173890	B1.A6
12035670	B1.B6	12035670	G1.A2	12035670	L12	12164121	B1.A14	12173890	B1.B4
12035670	B1.B9	12035670	G1.B1	12035670	L3	12164121	B1.B12	12173890	B1.B5
12035670	B2	12035670	G1.C1	12035670	L4	12164121	B2	12173890	B1.B6
12035670	B5	12035670	G1.C4	12035670	L4/1	12164121	H1	12173890	B1.B8
12035670	C9.B1	12035670	G1.C6	12035670	L9	12164321	191.A	12173890	K4
12035670	C9.B2	12035670	G1.C7	12035670	M3	12164321	200	12174090	0.04.4
12035670	D4/1	12035670	G2	12057744	181	12164321	C2	12174190	B1.A6
12035670	D6.D1	12035670	G3	12076886	0.32.1	12164321	F7/1	12174190	B1.B6
12035670	E10	12035670	G3/1	12163211	151.6	12164721	0.20.2	12174590	A2.B
12035670	E1/1	12035670	G8	12163211	B1.A3	12164721	0.24.0	12174590	A2.B/1
12035670	E3	12035670	H1	12163211	B9.B	12164721	0.36.0/A	12174790	217.4
12035670	E7.A	12035670	H13	12163211	D8	12164721	0.40.0	12174790	B1.A6

INDICE PARTI DI RICAMBIO - INDEX DES PIECES DETACHEES - ERSATZTEIL-VERZEICHNIS - SPARE PART INDEX - INDICE DE PIEZAS DE REPUESTO

N. ORDIN.	SGR.	N. ORDIN.	SGR.	N. ORDIN.	SGR.	N. ORDIN.	SGR.	N. ORDIN.	SGR.
12174790	B1.B6	12574221	H26	13180901	D10	13517530	0.06.0	14148190	126.C/1
12174790	K10	12574221	H8/1	13180901	D10/1	13517821	0.04.0	14148190	126.D
12174890	0.24.0	12574521	0.32.3	13180901	D11.D1	13543321	0.06.3	14148190	L6
12178990	181	12574811	143.2	13183601	F18/1	13543621	0.04.3	14148190	L7
12178990	A4	12574811	K11	13184301	G1.C6	13550476	0.24.0	14150190	H5.D3
12178990	H13	12574811	K15	13272411	H15	13748710	0.32.0/A	14151095	126.B
12178990	H5.B1	12577211	143.5/1	13272411	H17	13798870	G7	14151095	126.D/1
12178990	H5.C5	12577211	217.2	13272411	H18	13798970	200	14151590	106
12178990	H5.C6	12577211	B1.A10	13272411	H19	13902070	D10/1	14151590	126.B
12178990	H5.D6	12577211	C11	13272411	H20	13902070	F16/1	14151590	126.D/1
12180290	143.19/1	12577211	C7	13272411	H28	13902270	219	14151590	H5.B1
12180290	171.3	12577211	C9.A1	13274411	H8/1	13902270	H22	14151590	H5.C3
12180290	A5	12577211	E10	13274811	132/1	13902570	E8	14163270	133
12180290	K1	12577211	E8/1	13275111	H8/1	13902570	G3	14163270	F15
12180290	L11/1	12577211	E9.A	13276111	G19	13902570	G3/1	14163270	F8
12554911	191.A	12577211	E9.B	13276111	H8	13904170	D3	14165470	0.04.0
12554911	C9.A1	12577211	F17/1	13276111	H8/1	13904470	D3	14196670	0.12.3
12554911	C9.B4	12577211	G1.C5	13276111	L4	14048211	0.06.4	14233421	B10.D5.1
12574011	B1.B7	12577211	H5.A	13279211	H7.C	14048211	0.30.1	14282170	0.06.0
12574111	217.4	12577211	H5.B2	13300411	151.8/1	14048211	H5.D3	14282470	0.06.0
12574111	H5.D1	12577311	H5.B1	13300411	151.8/2	14143790	126.A/1	14282770	0.04.0
12574121	151.3	12577511	151.1	13313217	126.A/1	14143790	126.B	14282770	0.06.0
12574211	H16	12577511	217.3	13313217	126.B	14143790	132/1	14282970	0.06.0
12574221	106	12577511	219	13313217	126.C/1	14143790	L4/1	14305221	A6
12574221	143.18	12577511	B6.C	13313217	126.D/1	14143990	H5.C4	14305320	A6
12574221	151.5/1	12577511	B6.D	13400576	0.42.0	14143990	H5.D4	14305320	F1
12574221	171.6	12577511	D1	13421376	0.14.1	14143990	L4	14305321	K1
12574221	A6	12598779	182	13421976	K15	14143990	L4/1	14305621	H21
12574221	E2/1	12604171	0.40.0/A	13449521	0.06.4/1	14144090	H5.D4	14306321	K1
12574221	F1	12638601	0.32.3	13449824	0.06.4	14144690	L7	14306420	G14
12574221	F19	12646701	0.30.1	13449920	0.32.0	14147590	L6	14306420	G3
12574221	G3	12646801	0.40.0	13516621	0.06.3	14147595	L6	14306420	G3/1
12574221	H21	12646901	0.40.0	13516621	0.12.2	14148190	126.A	14306420	H5.B1
12574221	H23	13180701	D11.E1	13517020	0.24.0	14148190	126.A/1	14306421	C7
12574221	H25	13180901	200	13517321	0.42.0	14148190	126.C	14323911	0.04.0

14323911	0.06.0	14457180	K7	14515910	B1.A11	14610170	143.8	15213321	E10
14324211	0.04.0	14457180	K8	14515910	B1.A14	14610170	B1.A10	15213321	E8/1
14325001	0.32.0/A	14457189	0.20.2/A	14515910	B1.B12	14610170	G1.A2	15213321	F14
14325201	0.32.6	14457281	0.30.0	14522472	M1	14610170	G1.B2	15213321	G10
14325611	0.04.3	14457481	0.30.5	14525072	M1	14610170	G1.C5	15213321	G1.C7
14325701	0.32.0	14457581	0.30.5	14528831	M1	14610170	H19	15213321	G8
14328101	0.08.0	14457680	0.30.1	14529031	M1	14610170	H20	15213321	H18
14328301	0.12.2	14457780	171.3	14529433	M1	14610270	143.4	15213321	H5.B2
14328401	0.04.0	14457780	B1.B8	14549872	M1	14610270	143.5/1	15213521	143.14
14328501	0.04.0	14458281	0.30.5	14550072	M1	14610270	F13	15213521	171.5
14328601	0.04.2	14460380	F12	14567787	143.19	14610270	F17/1	15213521	F1
14329901	0.04.0	14460380	F12/1	14567787	151.8	14610270	G1.A2	15213521	H1
14330260	181	14460380	K2	14567787	151.8/1	14610270	M3	15213521	H3
14358721	H8/1	14462980	B1.A11	14567787	G3	14610370	G1.C5	15213521	H3/1
14420121	165	14462980	B1.A14	14567787	L11	14614070	B7	15213621	B1.B5
14420121	G6	14462980	B1.B12	14600870	E2/1	14641292	H8/1	15213821	C4
14420221	B1.B12	14462980	K1	14600870	H4	14642292	103	15213921	F16
14420221	G6	14463280	0.32.6	14601370	H18	14642292	111	15214721	F9.C
14420321	B2	14463280	171.6	14601370	H19	14643292	B1.A6	15214721	G5
14420321	H5.B2	14463680	191.B	14601770	F7	14643292	H8	15214921	143.4
14420921	B1.A14	14463680	B10.D2	14604170	H10	15200521	L3	15214921	143.6
14420921	B1.B12	14463780	B1.B9	14604370	H11	15211021	H19	15215021	H15
14424821	B3.A1	14463880	0.04.3	14604570	F17/1	15212521	H26	15215121	H15
14424821	B3.A2	14464080	B1.B5	14604570	G1.A2	15212721	161	15215621	143.15/1
14441231	H9	14464380	191.C	14604670	G1.C5	15212721	196	15215721	217.3
14441331	H3	14465080	B7	14604670	M3	15212721	B1.A5	15215821	B6.C
14441331	H9/1	14465680	191.C	14604870	C6	15212721	B1.B4	15215821	B6.D
14441931	F3	14465680	B10.D5.1	14606970	D10/1	15212721	E7.A	15216121	151.6
14453981	0.06.0	14465980	B1.A2	14607270	216	15212721	E7.B	15232521	H9/1
14456881	171.4	14466880	B1.B9	14607270	F11/1	15213321	132/1	15232721	D1
14457180	B1.A8	14471580	B5	14607270	F17/1	15213321	143.17	15232721	G9
14457180	B1.B14	14483080	0.04.3	14607270	H1	15213321	191.B	15232821	B1.B1
14457180	K1	14499501	K3	14607370	E6	15213321	213	15232821	H2
14457180	K10	14506687	H8/1	14607370	F11/1	15213321	B10.D2	15233631	151.1
14457180	K4	14507297	132/1	14607370	F7	15213321	D5	15233821	C4

INDICE PARTI DI RICAMBIO - INDEX DES PIECES DETACHEES - ERSATZTEIL-VERZEICHNIS - SPARE PART INDEX - INDICE DE PIEZAS DE REPUESTO

N. ORDIN.	SGR.	N. ORDIN.	SGR.	N. ORDIN.	SGR.	N. ORDIN.	SGR.	N. ORDIN.	SGR.
15234021	C4	15540721	D10/1	15896221	126.A	15896221	B1.B6	15896221	G3
15235021	D1	15540821	171.1	15896221	126.A/1	15896221	B1.B9	15896221	G3/1
15500511	A9	15540821	B10.C1	15896221	126.B	15896221	C9.B2	15896221	G8
15500511	D3	15540821	B10.D1	15896221	126.C	15896221	D4/1	15896221	H1
15500511	D9	15540921	143.1	15896221	126.C/1	15896221	E10	15896221	H13
15540221	H5.B1	15540921	143.1/1	15896221	126.D/1	15896221	E7.A	15896221	H15
15540321	200	15540921	D6.A1	15896221	129	15896221	E7.B	15896221	H16
15540321	D11.B1	15540921	F2	15896221	130	15896221	E8/1	15896221	H21
15540321	F2	15540921	H21	15896221	131	15896221	F1	15896221	H22
15540421	B1.A4	15541021	E6	15896221	132	15896221	F16/1	15896221	H25
15540421	D11.A1	15541021	F2	15896221	143.11	15896221	F19	15896221	H27
15540421	D11.A2	15541021	M3	15896221	143.12	15896221	F4	15896221	H3
15540421	D11.A3	15541031	H1	15896221	143.18	15896221	F5	15896221	H3/1
15540421	D11.A4	15541121	151.1	15896221	143.18/1	15896221	F8	15896221	H4
15540421	D11.C1	15541121	E5	15896221	143.5	15896221	F9.A	15896221	H4/1
15540421	D11.D1	15541221	B6.A	15896221	151.8/1	15896221	F9.B	15896221	H5.C2
15540421	D11.E1	15541321	F5	15896221	151.8/2	15896221	F9.D	15896221	H8
15540421	F3	15541521	B1.B2	15896221	161	15896221	G12.A	15896221	H8/1
15540421	H11	15541921	0.40.0	15896221	171.4	15896221	G12.B	15896221	H9
15540431	135	15687201	H27	15896221	196	15896221	G12.C	15896221	K10
15540431	136	15835231	B10.C1	15896221	208	15896221	G13.A	15896221	K12
15540434	B1.A14	15835231	B10.D2	15896221	215	15896221	G13.B	15896221	K13
15540434	B1.B12	15853621	L1	15896221	217.4	15896221	G13.C	15896221	K18
15540521	143.1/1	15860121	B9.A	15896221	A3.A	15896221	G14	15896221	K7
15540521	151.2	15860121	B9.B	15896221	A3.A/1	15896221	G15	15896221	K8
15540521	B1.B1	15860131	171.2	15896221	A3.B	15896221	G17	15896221	L9
15540521	B6.A	15860131	B10.D3	15896221	A3.B/1	15896221	G19	15896221	M3
15540521	D1	15888721	0.32.0	15896221	A4	15896221	G1.A1	15896411	129
15540521	D2	15888821	B1.B13	15896221	A5	15896221	G1.A2	15896411	151.8
15540521	D5	15896211	0.04.3	15896221	B1.A5	15896221	G1.B1	15896411	151.8/1
15540521	F13	15896211	143.14	15896221	B1.A6	15896221	G1.C1	15896411	151.8/2
15540621	D5	15896221	0.14.0/A	15896221	B1.A8	15896221	G1.C4	15896411	171.8
15540621	H2	15896221	0.36.0/A	15896221	B1.B14	15896221	G1.C6	15896411	180
15540631	H1	15896221	118	15896221	B1.B3	15896221	G1.C7	15896411	G3
15540721	0.30.5	15896221	124	15896221	B1.B4	15896221	G2	15896411	G3/1

N. ORDIN.	SGR.	N. ORDIN.	SGR.	N. ORDIN.	SGR.	N. ORDIN.	SGR.	N. ORDIN.	SGR.
15896411	H1	15981621	B6.D	16043221	126.A/1	16043221	F17	16043421	0.32.0/A
15896411	L12	15981631	B10.D2	16043221	126.B	16043221	F17/1	16043421	106
15896411	L4	15981821	B6.C	16043221	132	16043221	F3	16043421	119
15896411	L4/1	15981821	B6.D	16043221	132/1	16043221	F4	16043421	122
15896411	L8	15981831	B10.D2	16043221	143.14	16043221	F8	16043421	124
15896421	0.14.0/A	15988421	B2	16043221	143.15	16043221	G12.A	16043421	126.A
15900201	A6	15988521	200	16043221	143.15/1	16043221	G12.B	16043421	143.1
15914701	129	15988521	C2	16043221	143.16	16043221	G12.C	16043421	143.10
15914701	L4	15988931	191.B	16043221	143.3	16043221	G14	16043421	143.14
15914701	L4/1	15988931	B10.D2	16043221	143.5	16043221	G15	16043421	143.15
15970121	0.30.1/1	16037011	143.1/1	16043221	143.5/1	16043221	G1.A2	16043421	143.16
15970321	0.30.1	16040721	B1.B5	16043221	143.7	16043221	G1.B2	16043421	143.17
15970321	A5	16040821	143.8	16043221	143.8	16043221	G1.C1	16043421	143.18
15970321	L1	16040821	B1.A3	16043221	181	16043221	G1.C3	16043421	143.5/1
15970521	A9	16040821	C3	16043221	187	16043221	G1.C5	16043421	143.6
15970721	0.20.2	16040821	F13	16043221	200	16043221	G1.C6	16043421	151.2
15970721	0.32.6	16040821	G1.B2	16043221	214	16043221	G2	16043421	151.3
15970721	A2.B	16042921	143.16	16043221	215	16043221	G3	16043421	151.5
15970721	A2.B/1	16042921	F17	16043221	216	16043221	G7	16043421	151.5/1
15970721	D6.C1	16042921	G1.B2	16043221	A6	16043221	G8	16043421	151.6
15970721	F5	16043021	143.3	16043221	B1.A10	16043221	H16	16043421	171.1
15970921	0.32.0	16043021	143.4	16043221	B1.A6	16043221	H3	16043421	171.2
15971821	0.04.2	16043021	143.5	16043221	B1.B3	16043221	H3/1	16043421	171.3
15971921	0.30.5	16043021	143.5/1	16043221	B1.B6	16043221	H4	16043421	171.5
15972821	0.04.2	16043021	C3	16043221	C3	16043221	H5.B1	16043421	171.6
15976821	B1.A6	16043021	F1	16043221	C4	16043221	H6	16043421	191.A
15976821	B1.B6	16043021	F16/1	16043221	C9.B1	16043221	L11	16043421	191.E
15977521	M3	16043021	G1.A2	16043221	C9.B3	16043221	L7	16043421	200
15977621	B6.A	16043021	H3	16043221	D4	16043221	L9	16043421	200.A
15977631	B10.D6	16043021	H3/1	16043221	D4/1	16043321	0.04.0	16043421	214
15981121	191.B	16043121	H15	16043221	E10	16043321	0.32.1	16043421	215
15981121	200	16043221	0.04.3	16043221	E1/1	16043421	0.04.3	16043421	219
15981231	B10.D2	16043221	0.30.1	16043221	E3	16043421	0.12.0	16043421	A12
15981531	191.B	16043221	0.30.5	16043221	F16	16043421	0.30.0	16043421	A2.A
15981621	B6.C	16043221	111	16043221	F16/1	16043421	0.30.1	16043421	A2.A/1

INDICE PARTI DI RICAMBIO - INDEX DES PIECES DETACHEES - ERSATZTEIL-VERZEICHNIS - SPARE PART INDEX - INDICE DE PIEZAS DE REPUESTO

N. ORDIN.	SGR.	N. ORDIN.	SGR.	N. ORDIN.	SGR.	N. ORDIN.	SGR.	N. ORDIN.	SGR.
16043421	A2.B	16043421	F17	16043421	H7.C	16043621	171.6	16043621	F16/1
16043421	A2.B/1	16043421	F17/1	16043421	H8	16043621	182	16043621	F8
16043421	A3.A	16043421	F18/1	16043421	H8/1	16043621	196	16043621	G15
16043421	A3.B	16043421	F4	16043421	H9	16043621	200	16043621	G16
16043421	A4	16043421	F5	16043421	K12	16043621	213	16043621	G1.A2
16043421	B1.A3	16043421	F7	16043421	K13	16043621	214	16043621	G1.B2
16043421	B1.A5	16043421	F9.D	16043421	K18	16043621	215	16043621	G1.C5
16043421	B1.A6	16043421	G14	16043421	K5	16043621	A2.A/1	16043621	G3
16043421	B1.B2	16043421	G15	16043421	K8	16043621	A2.B/1	16043621	G7
16043421	B1.B3	16043421	G16	16043421	L11/1	16043621	A3.A	16043621	G8
16043421	B1.B4	16043421	G17	16043421	L2	16043621	A3.A/1	16043621	G9
16043421	B1.B6	16043421	G1.A2	16043521	0.04.3	16043621	A3.B	16043621	H1
16043421	C11	16043421	G1.B1	16043521	D8	16043621	A3.B/1	16043621	H11
16043421	C2	16043421	G1.B2	16043621	0.06.3	16043621	A4	16043621	H15
16043421	C5	16043421	G1.C1	16043621	0.14.1	16043621	A6	16043621	H18
16043421	C8	16043421	G1.C4	16043621	0.24.0	16043621	A7	16043621	H19
16043421	C9.A1	16043421	G1.C6	16043621	0.30.1	16043621	B1.A14	16043621	H22
16043421	C9.B1	16043421	G1.C8	16043621	0.30.1/1	16043621	B1.A6	16043621	H24
16043421	D4	16043421	G2	16043621	0.32.1	16043621	B1.B12	16043621	H25
16043421	D4/1	16043421	G3/1	16043621	0.32.6	16043621	B1.B6	16043621	H3/1
16043421	D4/2	16043421	G4	16043621	0.42.0	16043621	D11.B1	16043621	H4
16043421	D7	16043421	G6	16043621	103	16043621	D11.E1	16043621	H5.A
16043421	D8	16043421	G7	16043621	132/1	16043621	D2	16043621	H5.B2
16043421	E1	16043421	G8	16043621	133	16043621	D4	16043621	H9
16043421	E1/1	16043421	G9	16043621	139	16043621	D4/1	16043621	L11/1
16043421	E2/1	16043421	H1	16043621	143.1	16043621	D4/2	16043621	M3
16043421	E4	16043421	H13	16043621	143.10	16043621	D7	16043821	0.04.3
16043421	E8	16043421	H15	16043621	143.14	16043621	E1	16043821	111
16043421	E8/1	16043421	H2	16043621	143.15	16043621	E10	16043821	129
16043421	F1	16043421	H22	16043621	143.15/1	16043621	E1/1	16043821	143.18
16043421	F11	16043421	H24	16043621	143.19	16043621	E3	16043821	143.3
16043421	F11/1	16043421	H25	16043621	151.2	16043621	E7.B	16043821	187
16043421	F14	16043421	H27	16043621	151.6	16043621	F11/1	16043821	A3.A
16043421	F14/1	16043421	H5.B1	16043621	151.8/2	16043621	F14	16043821	A3.A/1
16043421	F16/1	16043421	H6	16043621	171.3	16043621	F15	16043821	A3.B

16043821	A3.B/1	16044021	131	16045621	0.04.4	16100821	0.14.8/2	16100821	151.5
16043821	A6	16044021	C9.B3	16045821	D7	16100821	0.24.0	16100821	151.5/1
16043821	B1.A10	16044021	H5.A	16050621	F19	16100821	0.30.1	16100821	151.6
16043821	B1.A14	16044021	H7.C	16050621	G1.C4	16100821	0.35.0	16100821	151.8/2
16043821	B1.B12	16044121	126.B	16050621	H16	16100821	103	16100821	171.2
16043821	B5	16044121	214	16050621	H23	16100821	111	16100821	171.3
16043821	C6	16044121	215	16050621	H25	16100821	119	16100821	171.5
16043821	C9.A1	16044121	B1.A14	16050621	H5.C2	16100821	122	16100821	171.6
16043821	D4	16044121	B1.B12	16050621	K1	16100821	124	16100821	181
16043821	D4/1	16044121	E9.B	16050621	K10	16100821	126.A	16100821	182
16043821	D4/2	16044121	H1	16050621	K12	16100821	129	16100821	187
16043821	D5	16044121	H5.A	16050621	K13	16100821	130	16100821	191.A
16043821	E3	16044121	H5.D3	16050621	K7	16100821	131	16100821	191.B
16043821	F16	16044121	L7	16050621	K8	16100821	133	16100821	200
16043821	F16/1	16044221	0.04.3	16054621	143.17	16100821	139	16100821	213
16043821	F4	16044221	0.32.3	16054621	151.2	16100821	143.1	16100821	214
16043821	G19	16044221	0.40.0	16054621	191.E	16100821	143.10	16100821	215
16043821	G1.A2	16044221	151.4	16054621	200	16100821	143.11	16100821	216
16043821	G1.B2	16044221	165	16054621	A2.A	16100821	143.14	16100821	219
16043821	G1.C5	16044221	171.1	16054621	A2.A/1	16100821	143.15	16100821	A12
16043821	G4	16044221	B1.A10	16054621	A2.B	16100821	143.15/1	16100821	A2.A
16043821	G5	16044221	F15	16054621	A2.B/1	16100821	143.16	16100821	A2.A/1
16043821	H9/1	16044321	0.30.0	16054621	B1.A6	16100821	143.17	16100821	A2.B
16043821	K12	16044321	126.C/1	16054621	B1.B6	16100821	143.18	16100821	A2.B/1
16043821	K13	16044321	126.D/1	16054621	F15	16100821	143.19	16100821	A3.A
16043821	K7	16044321	151.6	16054621	G2	16100821	143.19/1	16100821	A3.A/1
16043921	0.04.3	16044321	H5.B1	16054621	H16	16100821	143.3	16100821	A3.B
16043921	0.06.3	16044421	H11	16054621	H5.B1	16100821	143.5	16100821	A3.B/1
16043921	0.30.1	16044521	0.12.2	16055221	H28	16100821	143.5/1	16100821	A4
16043921	0.30.1/1	16044521	0.35.0	16100821	0.04.3	16100821	143.6	16100821	A7
16043921	0.32.1	16044521	H4/1	16100821	0.06.3	16100821	143.8	16100821	B10.D2
16043921	143.14	16044621	0.04.3	16100821	0.06.4/1	16100821	151.11	16100821	B1.A3
16043921	E2/1	16044821	0.30.5	16100821	0.12.2	16100821	151.2	16100821	B1.A5
16044021	0.06.3	16044921	0.04.3	16100821	0.14.8	16100821	151.3	16100821	B1.A6
16044021	103	16044921	0.04.4	16100821	0.14.8/1	16100821	151.4	16100821	B1.A8

INDICE PARTI DI RICAMBIO - INDEX DES PIECES DETACHEES - ERSATZTEIL-VERZEICHNIS - SPARE PART INDEX - INDICE DE PIEZAS DE REPUESTO

N. ORDIN.	SGR.	N. ORDIN.	SGR.	N. ORDIN.	SGR.	N. ORDIN.	SGR.	N. ORDIN.	SGR.
16100821	B1.B2	16100821	F11	16100821	G4	16100821	K8	16102211	F4
16100821	B1.B3	16100821	F11/1	16100821	G5	16100821	L11/1	16102211	G1.A2
16100821	B1.B4	16100821	F13	16100821	G6	16100821	L2	16102311	111
16100821	B1.B6	16100821	F14	16100821	G7	16100821	L4	16102311	F17/1
16100821	C2	16100821	F14/1	16100821	G8	16100821	L9	16102311	G3
16100821	C3	16100821	F15	16100821	G9	16100821	M3	16103621	K3.
16100821	C4	16100821	F16	16100821	H1	16101511	151.1	16104121	0.06.0
16100821	C5	16100821	F16/1	16100821	H11	16101511	A9	16104121	126.B
16100821	C7	16100821	F17	16100821	H13	16101511	B10.C1	16104121	132
16100821	C8	16100821	F18	16100821	H14	16101511	B10.D1	16104121	132/1
16100821	C9.A1	16100821	F3	16100821	H15	16101511	B1.A4	16104121	143.1
16100821	C9.B1	16100821	F4	16100821	H17	16101511	B6.A	16104121	143.12
16100821	C9.B3	16100821	F5	16100821	H18	16101511	C4	16104121	143.17
16100821	D1	16100821	F7	16100821	H19	16101511	D1	16104121	143.18
16100821	D10/1	16100821	F8	16100821	H2	16101511	D11.A1	16104121	151.2
16100821	D11.D1	16100821	G12.A	16100821	H22	16101511	D11.A2	16104121	213
16100821	D11.E1	16100821	G12.B	16100821	H23	16101511	D11.A3	16104121	B1.A10
16100821	D2	16100821	G12.C	16100821	H24	16101511	D11.A4	16104121	B1.A6
16100821	D4	16100821	G14	16100821	H25	16101511	D11.C1	16104121	B1.B6
16100821	D4/1	16100821	G15	16100821	H26	16101511	D11.D1	16104121	C9.B3
16100821	D4/2	16100821	G16	16100821	H27	16101511	D11.E1	16104121	D10
16100821	D5	16100821	G17	16100821	H3	16101511	D2	16104121	D10/1
16100821	D7	16100821	G19	16100821	H3/1	16101511	D6.A1	16104121	D11.A1
16100821	D8	16100821	G1.A2	16100821	H4	16101511	F11	16104121	D11.A2
16100821	E1	16100821	G1.B1	16100821	H4/1	16101511	F2	16104121	D11.A3
16100821	E10	16100821	G1.B2	16100821	H5.A	16101511	F6	16104121	D11.A4
16100821	E1/1	16100821	G1.C1	16100821	H5.B1	16101511	G9	16104121	D11.E1
16100821	E2	16100821	G1.C3	16100821	H5.B2	16101511	H2	16104121	E10
16100821	E2/1	16100821	G1.C4	16100821	H6	16101511	H21	16104121	E2/1
16100821	E3	16100821	G1.C5	16100821	H8	16101511	M3	16104121	E7.B
16100821	E4	16100821	G1.C6	16100821	H8/1	16101521	B6.A	16104121	E8/1
16100821	E8	16100821	G1.C7	16100821	K12	16101711	L11	16104121	F16/1
16100821	E8/1	16100821	G2	16100821	K13	16102211	E3	16104121	G16
16100821	E9.B	16100821	G3	16100821	K18	16102211	F16	16104121	G17
16100821	F1	16100821	G3/1	16100821	K5	16102211	F3	16104121	G19

N. ORDIN.	SGR.	N. ORDIN.	SGR.	N. ORDIN.	SGR.	N. ORDIN.	SGR.	N. ORDIN.	SGR.
16104121	G1.C4	20141040	B1.B12	28043210	G11	28996520	H28	79025494	0.40.0/A
16104121	G1.C6	20685450	B1.A14	28043420	B1.A11	28996530	143.2	79025721	0.24.0
16104121	H1	20685450	B1.B12	28044190	D5	28996530	165	79025721	0.24.0/A
16104121	H5.A	20972850	B1.A14	28044190	D9	28996530	C9.B3	79026096	0.36.0/A
16104121	H5.B1	20972850	B1.B12	28996490	143.15	28996530	F7	79026097	0.36.0/A
16104411	B1.B5	20973340	B1.A14	28996490	143.15/1	28996530	G10	79026098	0.36.0/A
16105021	B1.A9	20973340	B1.B12	28996490	143.4	28996530	G12.A	79026590	H7.C
16105021	B6.A	23111990	G10	28996490	143.8	28996530	G12.B	79026610	H7.C
16105021	H1	24905080	200.A	28996490	A7	28996530	G12.C	79026611	H7.C
16105021	K11	24905080	G1.C8	28996490	F18/1	28996530	G1.B3	79033659	0.36.0/A
16107111	A8	24905110	151.2	28996490	G1.A2	28996530	G6	79033669	0.36.0/A
16146121	A8	24905140	B1.A11	28996490	G1.B2	28996540	200	79033670	0.36.0/A
16160121	G2	26799910	0.14.0/A	28996490	G1.C6	28996550	143.2	79033953	0.36.0/A
16160121	H15	26799950	B7	28996510	A6	28996550	171.1	79033954	0.36.0/A
16162421	B2	26799980	B7	28996510	A7	28996580	A9	79033955	0.36.0/A
16172911	G15	26800150	B5	28996510	B1.A4	28996580	B1.B1	79033956	0.36.0/A
16172911	G17	26800840	B7	28996520	143.1	28996660	200.A	79033957	0.36.0/A
16172911	G2	28040490	200	28996520	143.10	28996670	B1.A11	79033958	0.36.0/A
16321021	0.12.0	28042320	151.1	28996520	143.1/1	40000011	0.04.3	79045355	0.36.0/A
16500311	0.30.1/1	28042320	151.4	28996520	151.1	40003800	0.04.3	79057508	L6
16506911	0.30.1/1	28042320	C1	28996520	151.4	42490267	0.14.8	79067806	0.14.8
16507611	0.30.1/1	28042320	D8	28996520	171.1	42490268	0.14.8	79067807	0.14.8
19053182	0.20.1	28042320	E5	28996520	191.A	44019496	K12	79067808	0.14.8
19053182	171.3	28042320	F5	28996520	216	44900077	B1.B3	79067809	0.14.8
19053182	181	28042320	G5	28996520	A6	44901504	L4	79067810	0.14.8
19053182	187	28042330	B1.A2	28996520	B1.B1	44901504	L4/1	79067811	0.14.8
19053182	A4	28042330	F2	28996520	C4	44901870	L4	79067812	0.14.8
19053182	B1.A5	28042330	F7	28996520	C9.B1	44901870	L4/1	79067813	0.14.8
19053582	L5	28042330	F7/1	28996520	E6	79005968	B10.D4.2	79067814	0.14.8
19075789	H13	28042340	E5	28996520	F1	79007550	B10.D5.1	79067815	0.14.8
20063060	B1.B8	28042370	F6	28996520	F12	79020891	0.20.2/A	79067816	0.14.8
20063520	171.3	28042440	200.B	28996520	F12/1	79020892	0.20.2/A	79067817	0.14.8
20063520	G7	28042440	G1.B4	28996520	F2	79022468	0.40.0/A	79067818	0.14.8
20063520	K8	28042440	G1.C8	28996520	F8	79022480	0.40.0/A	79067819	0.14.8
20141040	B1.A14	28042610	D3	28996520	G9	79023583	0.14.0/A	79067820	0.14.8

INDICE PARTI DI RICAMBIO - INDEX DES PIECES DETACHEES - ERSATZTEIL-VERZEICHNIS - SPARE PART INDEX - INDICE DE PIEZAS DE REPUESTO

N. ORDIN.	SGR.	N. ORDIN.	SGR.	N. ORDIN.	SGR.	N. ORDIN.	SGR.	N. ORDIN.	SGR.
79067821	0.14.8	79075883	0.40.0/A	300013852	143.5/1	300015616	E5	300015952	D5
79067822	0.14.8	79075884	0.36.0/A	300013852	F3	300015658	H16	300015952	D9
79067823	0.14.8	79075885	0.36.0/A	300014610	K12	300015658	H21	300015964	D5
79067824	0.14.8	79080372	0.36.0/B	300014610	K13	300015677	143.1	300015964	D9
79067825	0.14.8	79081045	0.36.0/B	300014733	B1.A14	300015677	143.1/1	300015967	B1.A14
79067826	0.14.8	98402022	0.24.0	300014733	B1.B12	300015720	143.4	300015967	B1.B12
79067827	0.14.8	98412098	0.14.0	300014763	143.1	300015720	G1.A2	300015968	B1.A11
79067828	0.14.8	98412098	0.14.0/1	300014763	143.1/1	300015722	171.5	300015970	B1.A11
79067829	0.14.8	300010029	B1.A6	300014763	E6	300015722	K12	300015989	C6
79067830	0.14.8	300010029	B1.B6	300015209	B5	300015722	K13	300015990	C6
79067831	0.14.8	300010410	E6	300015238	B1.A14	300015836	D6.A1	300016078	D6.C1
79067832	0.14.8	300010497	151.1	300015238	B1.B12	300015898	143.5	300016116	B1.A5
79067833	0.14.8	300010534	151.1	300015241	B1.A11	300015898	143.5/1	300016135	B1.A5
79067834	0.14.8	300010534	151.4	300015246	B1.A11	300015911	191.B	300016219	G7
79067835	0.14.8	300010910	C9.B3	300015253	B1.A14	300015911	B10.D2	300016273	F17/1
79067836	0.14.8	300010910	F7	300015253	B1.B12	300015924	118	300016273	F18
79067837	0.14.8	300010910	G11	300015255	B1.A14	300015924	126.A	300016273	F18/1
79067838	0.14.8	300011017	D6.B1	300015255	B1.B12	300015924	126.A/1	300016273	G1.A2
79067839	0.14.8	300011209	143.15	300015268	B7	300015924	126.B	300016273	G1.C5
79067840	0.14.8	300011209	143.15/1	300015269	B7	300015924	126.C	300016530	F6
79067841	0.14.8	300011474	143.4	300015309	F1	300015924	126.C/1	300016611	M1
79067842	0.14.8	300011474	143.8	300015309	F8	300015924	126.D/1	300016613	H16
79067843	0.14.8	300011474	G1.A2	300015361	F17/1	300015924	132/1	300016613	H17
79067844	0.14.8	300011474	G1.B2	300015361	G1.A2	300015924	143.19	300016613	H27
79067845	0.14.8	300011479	143.15/1	300015361	G1.C5	300015924	143.19/1	300016692	A4
79067846	0.14.8	300011962	G12.A	300015427	G1.A2	300015924	151.8	300016693	K6
79067847	0.14.8	300011962	G12.B	300015476	D5	300015924	151.8/1	300016797	200
79067848	0.14.8	300011962	G12.C	300015481	B1.A6	300015924	151.8/2	300016799	200
79067849	0.14.8	300011962	G6	300015481	B1.B6	300015924	180	300017034	200
79067850	0.14.8	300012074	K3	300015531	C6	300015924	181	300017053	200
79067851	0.14.8	300012078	K3	300015561	151.1	300015924	219	300017213	B1.A6
79067852	0.14.8	300012929	B9.A	300015561	151.4	300015924	H13	300017213	B1.B6
79067853	0.14.8	300013041	191.A	300015610	143.1	300015924	L1	300017800	H13
79067854	0.14.8	300013041	C4	300015610	143.1/1	300015924	L3	300017805	B8
79067855	0.14.8	300013852	143.5	300015610	E5	300015924	L9	300017884	K8

N. ORDIN.	SGH.	N. ORDIN.	SGH.	N. ORDIN.	SGH.	N. ORDIN.	SGH.	N. ORDIN.	SGH.
300017925	F13	300019192	B10.D4	300037062	B1.B8	300112219	B1.A3	300112940	G15
300018047	171.1	300019193	B10.D4	300037423	B1.B9	300112226	B1.A3	300112960	115
300018047	A9	300019194	B10.D4	300037456	B1.B5	300112237	B1.A10	300112961	115
300018047	D3	300019272	143.9	300037494	G20	300112237	H19	300112969	119
300018047	D9	300019272	F2	300037629	C9.B2	300112237	H20	300112997	143.15/1
300018131	E2	300019272	F7/1	300037815	F5	300112255	D8	300112997	A7
300018219	B1.A11	300019272	G1.A2	300063527	126.A	300112301	G1.A2	300113001	K1
300018227	G1.A2	300019289	187	300063527	126.A/1	300112322	H18	300113002	K1
300018233	G7	300019292	187	300063527	126.B	300112322	H19	300113003	K1
300018297	D6.A1	300019295	187	300063527	126.C	300112355	G1.A2	300113028	H14
300018353	A4	300019297	187	300063527	126.C/1	300112390	B1.A6	300113029	H14
300018363	B1.A11	300019327	K1	300063527	126.D/1	300112390	B1.B6	300113059	L1
300018376	A2.A	300019469	191.A	300063527	143.14	300112424	B1.A14	300113059	L7
300018376	A2.A/1	300019469	C9.A1	300063527	D10/1	300112506	G1.A2	300113134	F7/1
300018409	A4	300019469	C9.B4	300063527	G1.C4	300112510	B8	300113180	A6
300018452	200	300019970	C9.B2	300110585	A9	300112528	G1.A2	300113225	G8
300018483	B1.A14	300019970	F7/1	300110820	C8	300112587	F13	300113248	A9
300018483	B1.B12	300019983	143.4	300110828	H16	300112649	G6	300113350	K4
300018641	F6	300019999	C9.B2	300110919	143.6	300112773	191.B	300113350	K8
300018642	F6	300019999	F7/1	300110926	143.8	300112773	B10.D2	300113351	K8
300018643	B8	300022224	143.10	300112006	G11	300112779	143.18	300113352	B1.A5
300018648	D1	300031549	F19	300112008	F6	300112779	F19	300113352	B1.B4
300018666	B10.D5	300031549	H16	300112018	E5	300112779	G17	300113352	K8
300018669	187	300031549	H17	300112051	D3	300112779	H22	300113353	212
300018670	187	300031549	H28	300112082	D5	300112780	119	300113353	K8
300018671	187	300031960	B2	300112123	G1.A2	300112782	K15	300113354	K13
300018715	D3	300031960	F19	300112135	G1.A2	300112806	B1.A14	300113356	A4
300018723	213	300031960	H28	300112138	L5	300112806	B1.B12	300113403	143.15/1
300018730	213	300032631	B1.A3	300112154	F7/1	300112818	A9	300113403	A7
300018736	213	300033199	H11	300112170	A9	300112819	H16	300113499	A6
300018780	213	300033642	C9.B3	300112176	G6	300112841	F18/1	300113502	A6
300018784	213	300033832	H28	300112183	F7/1	300112841	G1.A2	300113527	A8
300018785	213	300035874	B1.A4	300112184	F7/1	300112894	H21	300113528	A8
300018786	213	300035875	B1.A4	300112207	G1.A2	300112901	F15	300113556	A6
300018806	K6	300036167	190	300112212	B1.A1	300112940	F5	300113570	A6

INDICE PARTI DI RICAMBIO - INDEX DES PIECES DETACHEES - ERSATZTEIL-VERZEICHNIS - SPARE PART INDEX - INDICE DE PIEZAS DE REPUESTO

N. ORDIN.	SGR.	N. ORDIN.	SGR.	N. ORDIN.	SGR.	N. ORDIN.	SGR.	N. ORDIN.	SGR.
300113695	171.3	300114073	H5.B1	300114675	K11	300115325	G1.A2	300116402	G1.C3
300113720	B2	300114080	B1.A11	300114692	B1.A12	300115325	G1.C5	300116409	F16/1
300113761	B1.A2	300114081	B1.A11	300114692	B1.A12/1	300115376	K7	300116453	F16/1
300113763	G1.A2	300114081	B1.A12	300114696	B1.A12	300115380	C6	300116499	F17/1
300113783	B1.A2	300114082	B1.A11	300114696	B1.A12/1	300115382	B1.A11	300116563	G15
300113868	E1	300114083	H13	300114699	B1.A12	300115422	165	300116563	G17
300113868	E1/1	300114096	H13	300114699	B1.A12/1	300115423	165	300116563	G2
300113868	E3	300114097	H13	300114700	B1.A12	300115425	165	300116563	G3
300113894	A4	300114128	208	300114700	B1.A12/1	300115466	B10.D2	300116563	G3/1
300113894	K8	300114195	B1.A3	300114702	B1.A2	300115564	B1.A11	300116590	143.15
300113900	G1.A2	300114195	B1.B2	300114714	C3	300115564	B1.A12	300116791	143.1
300113929	G1.A2	300114202	B5	300114790	G1.A2	300115622	190	300116791	143.1/1
300113929	G1.C7	300114224	165	300114805	G1.A2	300115622	K9.A	300116969	A5
300113953	B1.A7	300114230	165	300114818	B1.A9	300115623	190	300117203	H5.B1
300113953	B1.B7	300114231	165	300114818	K11	300115623	K9.A	300117298	B1.B8
300113956	B1.A7	300114232	165	300114819	K11	300115704	119	300117384	165
300113956	B1.B7	300114233	165	300114819	K15	300115809	165	300117407	165
300113970	K11	300114354	F13	300114866	K8	300115810	165	300117408	165
300113970	K15	300114388	B1.A11	300114963	C7	300115812	165	300117559	171.6
300113972	B1.A9	300114473	C6	300115035	143.6	300115952	H5.B1	300117689	C1
300113972	K11	300114474	C7	300115044	L1	300115953	H5.B1	300117717	171.1
300113973	B1.A9	300114475	C7	300115090	A4	300115955	B10.D6	300117717	B1.B1
300113973	K11	300114478	C3	300115122	G10	300115999	111	300117795	K1
300113979	C4	300114481	C7	300115123	G10	300116002	119	300118190	A4
300114008	H7.A	300114495	C7	300115130	A6	300116003	119	300118430	171.3
300114008	H7.B	300114555	B10.D5	300115131	A6	300116004	119	300118430	B1.A5
300114026	H7.A	300114556	B10.D5	300115151	F11/1	300116069	213	300118431	171.3
300114026	H7.B	300114558	B10.D5	300115197	130	300116078	191.B	300118431	B1.A5
300114042	B10.D5	300114560	B10.D5	300115198	130	300116078	B10.D2	300118433	B1.B4
300114044	B10.D5	300114607	C3	300115201	B1.A3	300116101	191.B	300118523	K8
300114045	B10.D5	300114634	B1.A1	300115201	B1.B2	300116101	B10.D2	300118789	G1.C3
300114046	B10.D5	300114644	191.B	300115202	B1.A3	300116186	213	300118923	162
300114073	214	300114644	B10.D2	300115202	B1.B2	300116217	C6	300118961	M4
300114073	215	300114645	C9.B2	300115291	B7	300116218	213	300119076	B2
300114073	H1	300114674	B1.A9	300115297	K7	300116298	B5	300119109	B2

N. ORDIN.	SGR.	N. ORDIN.	SGR.	N. ORDIN.	SGR.	N. ORDIN.	SGR.	N. ORDIN.	SGR.
300119131	D8	300121614	C9.B1	300128829	191.B	300130280	H13	300130883	B10.D2
300119148	A12	300121624	G9	300128950	G15	300130295	200.A	300130958	G13.B
300119239	B7	300125190	H21	300128967	K13	300130295	200.B	300130958	G13.C
300119257	A9	300125243	191.A	300129020	B8	300130295	G1.B4	300131006	200
300119327	C9.B2	300125443	G1.A2	300129094	C9.B2	300130295	G1.C8	300131150	B10.D5
300119358	B1.A14	300125490	K3	300129102	C9.B2	300130315	200.B	300131265	130
300119358	B1.B12	300125657	H14	300129227	B1.B4	300130315	G1.B4	300131313	122
300119372	B2	300125839	H27	300129227	B1.B5	300130315	G1.C8	300131341	191.B
300119375	B2	300125840	H27	300129331	A2.B	300130333	143.14	300131341	B10.D2
300119379	B1.A14	300125844	H27	300129331	A2.B/1	300130334	143.10	300131394	G14
300119379	B1.B12	300125873	C8	300129332	A2.A	300130396	G13.B	300131394	G3
300119384	B1.A14	300125891	B10.D3	300129332	A2.A/1	300130396	G13.C	300131394	G3/1
300119384	B1.B12	300125949	103	300129343	L5	300130402	143.17	300131394	H5.B1
300119385	B1.A14	300125949	111	300129572	B2	300130406	B10.C2	300131431	B1.B13
300119385	B1.B12	300126529	171.4	300129651	H14	300130418	D9	300131526	C3
300119386	B1.A14	300126636	B6.B	300129658	C9.B3	300130510	143.14	300131613	191.A
300119386	B1.B12	300127024	H14	300129659	C9.B3	300130558	143.15	300131617	191.A
300119396	A9	300127025	H14	300129700	C9.B3	300130558	143.15/1	300131618	191.A
300119440	B2	300127027	118	300129730	B1.A14	300130570	200	300131661	191.B
300119527	C9.B2	300128251	B1.A6	300129730	B1.B12	300130737	143.14	300131662	191.B
300120563	C9.B2	300128251	B1.B6	300129746	B2	300130744	B1.A6	300131664	191.B
300120563	M3	300128263	G6	300129757	B5	300130744	B1.B6	300131749	F19
300120697	190	300128277	D3	300130056	F7/1	300130746	143.14	300131749	H2
300120697	191.A	300128295	A5	300130056	G1.A2	300130829	B10.D2	300131749	H8
300120784	C5	300128420	F9.C	300130063	F7/1	300130844	H5.B2	300131749	H8/1
300120843	191.A	300128543	E9.B	300130063	G1.A2	300130856	B10.D2	300131749	L4
300121055	D7	300128544	E9.B	300130137	E2	300130873	G1.A2	300132021	B1.B1
300121114	G9	300128546	E9.B	300130143	143.15	300130875	G1.A2	300132061	D10
300121383	K7	300128547	E9.B	300130143	143.15/1	300130876	G1.A2	300132061	D10/1
300121384	K7	300128548	E9.B	300130145	143.15	300130877	G1.A2	300132062	D10
300121612	143.8	300128549	E9.B	300130145	143.15/1	300130877	G1.C7	300132062	D10/1
300121612	F18/1	300128550	E9.B	300130159	143.14	300130878	200.A	300132078	F12
300121612	G1.A2	300128679	G3	300130174	143.14	300130878	G1.C8	300132078	F12/1
300121612	G1.B2	300128679	G3/1	300130174	143.5	300130879	G1.C8	300132079	F12
300121612	G1.C6	300128827	103	300130273	G8	300130883	191.B	300132080	F12

INDICE PARTI DI RICAMBIO - INDEX DES PIECES DETACHEES - ERSATZTEIL-VERZEICHNIS - SPARE PART INDEX - INDICE DE PIEZAS DE REPUESTO

N. ORDIN.	SGR.	N. ORDIN.	SGR.	N. ORDIN.	SGR.	N. ORDIN.	SGR.	N. ORDIN.	SGR.
300132081	F12	300132659	139	300133628	B1.B4	300134623	191.C	300135084	D10/1
300132082	F12	300132662	139	300133667	171.6	300134624	191.C	300135086	D10
300132085	F7/1	300132663	139	300133674	171.6	300134625	191.C	300135086	D10/1
300132089	F2	300132699	C4	300133697	143.10	300134626	191.C	300135093	151.3
300132092	F13	300132706	C8	300133699	H5.B1	300134627	191.C	300135093	B1.B2
300132103	D1	300132764	G2	300134304	171.8	300134628	191.D	300135105	B1.B5
300132129	B6.A	300132797	B1.B9	300134304	B1.B10	300134635	191.D	300135128	E9.A
300132133	B6.A	300132804	212	300134315	171.1	300134666	B1.B10	300135136	K8
300132197	151.1	300132816	B1.A6	300134315	B1.B1	300134690	H5.C5	300135145	K10
300132197	171.1	300132816	B1.B6	300134319	K4	300134690	H5.C6	300135205	L2
300132197	B1.B1	300132817	B1.B6	300134320	K8	300134694	H5.C6	300135311	A5
300132214	H21	300132817	G15	300134323	K8	300134695	H5.C6	300135414	C5
300132216	H15	300132830	D11.A1	300134324	K8	300134695	H5.D6	300135422	F9.B
300132259	G15	300132830	D11.A2	300134325	191.C	300134698	126.B	300135422	F9.C
300132272	B1.B5	300132830	D11.A3	300134326	191.C	300134698	126.D	300135424	191.B
300132277	D10	300132830	D11.A4	300134329	191.B	300134698	126.D/1	300135448	G10
300132277	D10/1	300132831	D11.D1	300134396	171.1	300134704	H5.C3	300135493	H5.C1
300132311	F4	300132838	G10	300134396	B1.B1	300134706	H5.C1	300135493	H5.D2
300132318	G10	300132942	132	300134399	191.B	300134706	H5.D1	300135494	H5.C1
300132346	B1.B8	300132942	132/1	300134400	M1	300134707	H5.C1	300135494	H5.D2
300132350	B1.B8	300132942	A5	300134412	K7	300134707	H5.D1	300135496	H5.C1
300132356	F8	300132951	A5	300134515	B1.B5	300134723	H5.C2	300135501	H5.C1
300132385	C9.B1	300132962	B1.B9	300134515	K7	300134723	H5.D6	300135502	H5.C2
300132386	C9.B2	300132963	B1.B9	300134564	191.A	300134799	D11.E1	300135502	H5.D6
300132422	C9.B1	300132964	B1.B9	300134564	C9.A1	300134848	E1/1	300135502	H5.D8
300132452	E5	300132974	139	300134576	B3.A1	300134899	D11.A3	300135571	D10
300132473	H17	300132982	K13	300134578	B3.B1	300134899	D11.A4	300135593	D11.E1
300132474	H17	300132985	H5.B1	300134580	B3.B1	300135003	A2.A	300135602	C7
300132605	G15	300132995	H5.B1	300134585	H5.C5	300135003	A2.B	300135728	H27
300132617	G3	300133036	L2	300134585	H5.C7	300135069	D1	300135729	H27
300132617	G3/1	300133410	F5	300134585	H5.D8	300135077	135	300135732	129
300132620	G20	300133410	G5	300134619	191.C	300135077	136	300135769	K7
300132629	D6.D1	300133510	F8	300134620	191.C	300135080	135	300135792	K7
300132647	H16	300133511	F8	300134621	191.C	300135080	136	300135801	106
300132658	139	300133627	B1.B4	300134622	191.C	300135084	D10	300135825	H5.C7

N. ORDIN.	SOTT.	N. ORDIN.	SOTT.	N. ORDIN.	SOTT.	N. ORDIN.	SOTT.	N. ORDIN.	SOTT.
300135825	H5.D8	300136197	D6.A1	300136467	B1.A14	300136589	H26	300136913	M3
300135836	106	300136233	171.1	300136467	B1.B12	300136591	H23	300136924	B1.A4
300135836	H5.C3	300136233	C1	300136468	B1.A14	300136591	H25	300136933	B2
300135837	H5.C2	300136233	F19	300136468	B1.B12	300136591	H26	300136959	H5.B2
300135914	D4/1	300136233	H12	300136469	B1.A14	300136687	B6.C	300136960	B1.A14
300135975	B1.B8	300136233	H19	300136470	B1.A14	300136687	B6.D	300136960	B1.B12
300135984	191.B	300136233	H22	300136471	B1.A14	300136688	K10	300136981	D8
300136045	G10	300136233	H25	300136471	B1.B12	300136688	K7	300136982	D8
300136085	A9	300136249	D7	300136472	B1.A14	300136688	K8	300137009	132
300136096	G15	300136255	F17/1	300136472	B1.B12	300136708	B1.A5	300137009	B1.A14
300136098	B1.A3	300136255	G1.C5	300136473	B1.A14	300136749	D10	300137009	B1.B12
300136098	B1.B2	300136256	216	300136473	B1.B12	300136749	D10/1	300137011	H12
300136115	D7	300136264	B1.A1	300136474	B1.A14	300136750	K1	300137015	H12
300136117	H25	300136269	B1.A14	300136474	B1.B12	300136752	K1	300137016	G5
300136121	D8	300136269	B1.B12	300136475	B1.A14	300136765	B1.B9	300137026	D6.B1
300136121	G5	300136271	B1.A14	300136475	B1.B12	300136766	B1.B9	300137046	L1
300136130	C1	300136271	B1.B12	300136476	B1.A14	300136774	B2	300137051	B1.A5
300136131	C1	300136272	B1.A14	300136476	B1.B12	300136789	106	300137068	B1.B9
300136132	C1	300136272	B1.B12	300136477	B1.A14	300136789	H5.B1	300137075	B1.A5
300136132	G5	300136273	B1.A14	300136477	B1.B12	300136790	126.A	300137076	B1.B4
300136134	C1	300136273	B1.B12	300136478	B1.A14	300136790	126.C	300137109	H5.B1
300136139	D8	300136275	F17/1	300136478	B1.B12	300136790	G3	300137112	H8
300136144	G9	300136316	D6.A1	300136479	B1.A14	300136790	L9	300137114	K6
300136145	G9	300136330	B1.B1	300136480	B1.A14	300136791	A5	300137135	151.8
300136146	G10	300136332	B1.B1	300136480	B1.B12	300136804	G8	300137135	151.8/1
300136147	G10	300136343	G2	300136481	B1.A14	300136810	H5.B1	300137135	L11
300136148	G9	300136355	A5	300136484	B1.B12	300136810	L8	300137136	L11
300136152	D1	300136403	171.3	300136485	B1.B12	300136817	191.B	300137143	190
300136162	D9	300136403	B1.A5	300136521	M1	300136817	B10.D2	300137143	K9.A
300136163	C1	300136463	B1.A14	300136554	H16	300136818	B10.D2	300137181	143.3
300136164	C1	300136463	B1.B12	300136588	H24	300136819	B10.D2	300137218	143.12
300136166	B1.A1	300136465	B1.A14	300136588	H25	300136821	H5.B1	300137219	143.12
300136172	D7	300136465	B1.B12	300136589	H22	300136842	H5.B1	300137221	143.4
300136186	D7	300136466	B1.A14	300136589	H23	300136888	151.8	300137258	G12.A
300136196	D6.A1	300136466	B1.B12	300136589	H24	300136905	G9	300137258	G12.B

INDICE PARTI DI RICAMBIO - INDEX DES PIECES DETACHEES - ERSATZTEIL-VERZEICHNIS - SPARE PART INDEX - INDICE DE PIEZAS DE REPUESTO

N. ORDIN.	SGR.	N. ORDIN.	SGR.	N. ORDIN.	SGR.	N. ORDIN.	SGR.	N. ORDIN.	SGR.
300137259	G12.A	300137447	H5.C2	300137614	126.D	300137861	H5.C5	300138009	F8
300137259	G12.B	300137460	F8	300137615	H5.C2	300137861	H5.C7	300139000	B1.B9
300137275	H28	300137468	E1	300137616	H5.C2	300137861	H5.D8	300139001	126.A
300137276	H28	300137468	E1/1	300137617	B1.B1	300137862	H5.C5	300139001	126.A/1
300137279	C6	300137487	F9.A	300137626	B1.A14	300137862	H5.C7	300139001	126.C
300137281	H28	300137488	F9.A	300137626	B1.B12	300137871	H5.C7	300139001	126.C/1
300137282	H28	300137491	H28	300137643	C9.B1	300137889	213	300139011	C7
300137283	H28	300137498	E6	300137652	B1.B5	300137890	H5.C5	300139049	B1.B3
300137293	H28	300137544	H10	300137653	B1.B5	300137890	H5.C6	300139136	B1.A14
300137300	C4	300137546	H9	300137656	B1.B5	300137890	H5.D6	300139136	B1.B12
300137310	B1.B6	300137546	H9/1	300137661	B1.B8	300137891	H5.C5	300139185	B1.B5
300137322	B1.A8	300137547	H9	300137664	H9	300137891	H5.C6	300139191	K8
300137328	133	300137547	H9/1	300137666	C5	300137891	H5.D6	300139192	B1.B5
300137330	133	300137548	H9	300137676	L4	300137892	B3.A2	300139196	124
300137343	C8	300137548	H9/1	300137676	L4/1	300137893	B3.A2	301004831	151.4
300137349	C9.B3	300137549	H9	300137710	G11	300137894	B3.A2	301004831	B1.A7
300137372	B10.D3	300137550	H9	300137728	C2	300137895	B3.A2	301004831	B1.B7
300137372	B10.D6	300137550	H9/1	300137736	129	300137896	B3.A2	301004831	H5.B1
300137384	H5.B1	300137551	H9	300137736	132/1	300137897	H5.C6	301004831	L6
300137401	H5.C1	300137551	H9/1	300137736	L3	300137897	H5.D7	301060030	G7
300137407	H5.C1	300137553	L1	300137756	L5	300137906	H5.C3	301060050	G7
300137409	H5.C1	300137557	126.A	300137757	L5	300137909	H5.C6	301143040	C6
300137410	H5.C1	300137558	126.A	300137804	B6.B	300137909	H5.D7	301172230	D11.B1
300137412	H5.C1	300137559	126.A	300137808	132	300137925	M4	301172230	D6.B1
300137414	H5.C2	300137566	118	300137808	132/1	300137935	D11.C1	301201331	A4
300137417	H5.C3	300137570	F8	300137814	132	300137936	D11.C1	301201350	A4
300137417	H5.D3	300137571	F8	300137814	132/1	300137951	C2	301221630	B1.A6
300137419	H5.C5	300137581	K10	300137816	132	300137952	191.A	301221630	B1.B6
300137419	H5.C7	300137585	K6	300137816	132/1	300137952	C9.A1	301221631	B1.A6
300137419	H5.D8	300137593	H5.C3	300137818	D10	300137988	A2.B	301221631	B1.B6
300137421	H5.C7	300137596	K11	300137818	D10/1	300137988	A2.B/1	301304240	B1.A14
300137421	H5.D8	300137601	C9.B2	300137847	B1.B1	300137989	A2.B	301304240	B1.B12
300137423	H5.C3	300137602	126.A	300137849	124	300137989	A2.B/1	301304240	B2
300137430	B1.A1	300137602	126.C	300137860	H5.C5	300137999	H5.C6	301371701	A3.A
300137443	M1	300137614	126.C	300137860	H5.C7	300137999	H5.D7	301371701	A3.A/1

N. ORDIN.	SGR.	N. ORDIN.	SGR.	N. ORDIN.	SGR.	N. ORDIN.	SGR.	N. ORDIN.	SGR.
301378430	171.4	301540162	G1.C5	301876600	213	311584800	G20	313037748	143.13
301378430	B1.A8	301542431	K11	301904100	213	311685863	K16	313037749	143.13
301378430	B1.B4	301542431	K15	301928800	187	311685864	K16	313037750	143.13
301378430	K12	301545750	G1.A2	301935100	B10.D2	311695461	K16	313037751	143.13
301378430	K13	301545751	G1.A2	303338231	A5	311756000	171.6	313037752	143.13
301378450	K13	301551552	M1	311041500	143.10	311816500	191.C	313037753	143.13
301378460	171.4	301551553	M1	311059931	B1.A6	311819763	A12	313037754	143.13
301525733	B1.A12	301592030	H13	311127600	191.B	311841000	171.3	313037755	143.13
301526135	B1.B13	301592031	H13	311127600	B10.D2	311841000	B1.A5	313037756	143.13
301526137	B1.B13	301592731	219	311200600	G9	311841000	B1.B4	313037757	143.13
301527131	B6.B	301592731	A4	311202961	D3	311841100	B1.B4	313037758	143.13
301527131	B6.C	301592731	B1.B3	311213960	G1.A2	311943500	B1.A14	313037759	143.13
301527131	B6.D	301592731	L1	311213960	G1.C5	311943500	B1.B12	313135200	191.B
301527231	B6.B	301592731	L11	311214961	F7/1	311943500	B5	313135200	B10.D2
301527231	B6.C	301592731	L11/1	311303350	D6.C1	312703600	191.B	313251500	B1.B4
301527231	B6.D	301592732	L1	311303351	D6.C1	312808701	D3	313272600	B3.B1
301530432	E5	301609134	G1.A2	311331261	K16	312810601	D3	313285900	L2
301530433	E5	301613961	H14	311331262	K16	312904301	K6	313296000	B1.B9
301530434	E5	301614600	H11	311331561	171.3	312925161	K16	313345300	B1.B4
301530435	E5	301614600	H12	311331561	K16	312925162	K16	313432500	191.B
301530730	B10.D4	301615237	H13	311331561	K8	312934400	A3.B	313432600	191.B
301530731	B10.D4	301615237	H14	311331562	K16	312935305	K6	313446500	E8
301530732	B10.D4	301620530	B6.B	311395400	B1.A7	312939360	C9.B2	313457400	B3.A1
301530738	B10.D4	301620530	B6.C	311395400	B1.B7	312968900	B2	313457700	B3.B1
301530739	B10.D4	301620530	B6.D	311395500	B1.A7	312969000	B3.A1	313458700	H5.C2
301530900	F1	301818650	200	311395500	B1.B7	312974500	B1.A14	313458702	H5.C2
301530900	F8	301818651	200	311409500	H13	312974500	B1.B12	313461800	191.C
301533832	D6.C1	301856930	D6.B1	311438600	B1.A11	312974500	B5	313540400	H5.C3
301538632	B1.A7	301856931	D6.B1	311444700	H21	313037741	143.13	313540400	H5.D3
301538632	B1.B7	301856932	D6.B1	311455201	B10.D5	313037742	143.13	313545400	191.D
301540161	F17/1	301865550	143.1/1	311455202	B10.D2	313037743	143.13	313545500	191.D
301540161	G1.A2	301865550	E5	311455700	B10.D5	313037744	143.13	313548700	H5.C3
301540161	G1.C5	301865551	143.1	311456001	B10.D2	313037745	143.13	313558400	143.18/1
301540162	F17/1	301872300	213	311508700	A4	313037746	143.13	313573000	129
301540162	G1.A2	301872500	213	311549100	K16	313037747	143.13	313573000	151.8/1

INDICE PARTI DI RICAMBIO - INDEX DES PIECES DETACHEES - ERSATZTEIL-VERZEICHNIS - SPARE PART INDEX - INDICE DE PIEZAS DE REPUESTO

N. ORDIN.	SGR.	N. ORDIN.	SGR.	N. ORDIN.	SGR.	N. ORDIN.	SGR.	N. ORDIN.	SGR.
313573000	151.8/2	313745700	H5.C7	320400650	C3	320403850	C9.B1	320409150	B6.B
313573000	171.8	313745700	H5.D8	320400750	G2	320403950	C9.B1	320409150	B6.C
313580100	H5.C3	313756900	118	320400850	C4	320404050	G3	320409250	B6.B
313581700	B1.B15	313758700	126.A	320400950	G2	320404150	C9.B1	320409250	B6.C
313585000	208	313758700	126.A/1	320401050	C4	320404650	G7	320409450	G14
313592400	H5.C7	313758700	126.C	320401150	C4	320404750	161	320409550	G14
313599000	151.8/1	313758700	126.C/1	320401550	G2	320404850	G7	320409650	G14
313599000	151.8/2	313763500	H5.C5	320401650	C5	320404950	G7	320409650	L12
313599000	217.4	313763500	H5.C7	320401700	200	320405250	G7	320409750	G14
313604500	G9	313763500	H5.D8	320401700	G1.B2	320405350	G7	320409750	G15
313637100	B1.A5	313764700	B1.B9	320401750	G1.B4	320405400	C9.B4	320409850	E8
313640600	B1.B9	313780900	132	320401850	C6	320405550	G8	320409850	G14
313643700	H5.C4	313780900	132/1	320401950	C6	320405650	G8	320409850	G15
313643700	H5.D4	313781000	132	320402050	C6	320406250	G8	320410250	G1.B2
313643800	106	313781000	132/1	320402150	C6	320406450	G8	320410350	131
313643800	H5.B1	313781100	132	320402250	C7	320406550	G12.A	320410450	G1.B2
313644900	K12	313781100	132/1	320402350	G3	320406550	G12.B	320410650	D2
313662700	B1.B3	313784100	A2.B	320402400	C9.A1	320406550	G12.C	320410850	D2
313665800	H17	313784100	A2.B/1	320402450	C9.A1	320406650	G12.A	320410950	D2
313665851	H17	313785900	H5.C6	320402450	C9.B4	320406750	G9	320410950	F3
313668900	B1.A8	313785900	H5.D7	320402550	C7	320406850	G12.B	320411050	D1
313690600	B1.B15	313797100	H3	320402750	G3	320406950	G8	320411150	D1
313690700	B1.B15	313799600	B9.B	320402850	G3	320407050	G13.A	320411250	D1
313692300	B3.A1	313907100	A3.A	320402900	C9.B2	320407350	G4	320411350	D1
313702500	190	313907100	A3.A/1	320402950	C9.B3	320407550	G4	320411750	D3
313702500	191.A	313907100	A3.B	320403050	C9.B3	320407650	G4	320411850	G1.A1
313702500	K8	313907100	A3.B/1	320403150	C9.B3	320407750	G4	320411850	G1.B1
313714800	B3.A1	313911000	B5	320403250	C3	320407850	G16	320411850	G1.C1
313741500	126.B	320400050	C2	320403350	G3	320407950	G16	320411950	D3
313741500	126.D	320400066	C2	320403450	G3	320408050	G16	320412100	D3
313741500	126.D/1	320400163	K12	320403550	G3	320408150	G15	320412250	D3
313741600	H5.C3	320400163	K13	320403650	G3	320408550	B6.B	320412350	D3
313741600	H5.D3	320400250	C1	320403750	E3	320408750	H19	320412400	D3
313742300	H5.C3	320400450	C2	320403750	G3	320408750	H20	320412550	D4
313744300	M1	320400550	E9.A	320403750	G3/1	320409050	B1.A5	320412650	D4

N. ORDIN.	SCH.	N. ORDIN.	SCH.	N. ORDIN.	SCH.	N. ORDIN.	SCH.	N. ORDIN.	SCH.
320412750	D4	320417850	D11.E1	320422650	G1.B3	320427150	H11	320431350	H18
320412850	D4	320418400	D11.B1	320422750	G1.B3	320427250	H11	320431350	H19
320412950	D4	320418500	D11.B1	320422850	G1.B3	320427450	G1.B1	320431450	H18
320412950	D4/2	320418750	D11.B1	320422950	G1.B3	320427550	H12	320431550	H18
320412950	F14	320418850	D11.B1	320423050	G1.B2	320427650	H12	320431650	H16
320413150	D5	320418950	D11.B1	320423050	G1.C7	320427750	H12	320431750	H4
320413250	D7	320419000	D11.B1	320423450	G1.B2	320427850	H12	320431850	H19
320413450	D7	320419750	D6.A1	320423550	G1.B2	320427950	H12	320431950	H20
320413550	D7	320419850	E1	320423650	G1.B2	320428050	H12	320432150	H20
320413650	D7	320419950	E1	320423850	G1.B2	320428150	H13	320432250	H19
320413750	D7	320420050	E1	320424150	H2	320428350	H13	320432350	H19
320413850	D8	320420150	E1	320424650	H2	320428450	H13	320432350	H20
320414150	D9	320420150	E1/1	320424750	A2.A	320428850	H15	320432450	H21
320414350	D9	320420350	E2	320424750	A2.B	320429050	H15	320432550	H19
320414450	D10	320420450	E2	320424950	H4	320429150	H15	320432650	H19
320414450	D10/1	320420450	E2/1	320425050	H4	320429250	H15	320432650	H20
320414550	D10	320420550	E2	320425450	H6	320429350	H15	320432750	H19
320414650	D10	320420650	E3	320425650	H8	320429450	H15	320432850	H19
320414650	D10/1	320420750	E3	320425750	L4	320429550	H15	320432950	H20
320414750	D10	320420850	E3	320425850	H8	320429650	H15	320433050	H21
320414750	D10/1	320420950	E3	320425950	H8	320429750	H15	320433150	H21
320414850	D10	320421050	E3	320426000	H8	320430150	E8	320433250	H21
320415000	D6.A1	320421150	E3	320426000	H8/1	320430150	G15	320433350	H21
320415100	D6.A1	320421200	E7.A	320426250	H8	320430250	H16	320433550	H21
320415450	D6.A1	320421450	E5	320426350	H8	320430350	F19	320433750	H22
320415450	D6.B1	320421650	E9.A	320426450	H8	320430350	H16	320433750	H23
320415450	D6.C1	320421750	E9.A	320426450	H8/1	320430400	H16	320433750	H24
320415500	D6.B1	320421850	E6	320426550	H8	320430550	H16	320433750	H26
320415600	D6.B1	320421950	E6	320426550	H8/1	320430750	F19	320433850	H21
320415800	D6.B1	320422050	E4	320426650	D4/1	320430750	H16	320433950	H21
320415900	D6.B1	320422150	E8	320426650	D4/2	320430850	H16	320434050	H21
320416150	D6.B1	320422450	B6.A	320426650	H8	320430950	H16	320434150	H21
320416200	D6.C1	320422550	143.8	320426850	H11	320431150	H18	320434250	H21
320416300	D6.C1	320422550	G1.B2	320426950	H11	320431150	H19	320434350	H22
320417850	D11.D1	320422600	G1.B2	320427050	H11	320431250	H18	320434450	H22

INDICE PARTI DI RICAMBIO - INDEX DES PIECES DETACHEES - ERSATZTEIL-VERZEICHNIS - SPARE PART INDEX - INDICE DE PIEZAS DE REPUESTO

N. ORDIN.	SGR.	N. ORDIN.	SGR.	N. ORDIN.	SGR.	N. ORDIN.	SGR.	N. ORDIN.	SGR.
320434550	H22	320437550	E8	320441650	A3.B	320445450	G3/1	320450350	B10.D1
320434650	H22	320437750	143.18	320441650	A3.B/1	320445850	K1	320450450	191.B
320434650	H23	320437750	D4/1	320441850	A3.B	320445950	K1	320450450	B10.D1
320434750	H24	320437750	E8	320441950	A3.B	320446250	K4	320450850	F1
320434750	H26	320438050	E8	320442000	A2.A	320446350	K4	320450950	F1
320434850	H22	320438250	E8	320442150	A2.A	320446450	K4	320451150	F2
320434950	B1.B14	320438550	B6.B	320442250	A2.A	320446550	K4	320451250	F2
320434950	H22	320438650	B7	320442250	A2.A/1	320446650	K4	320451350	F2
320434950	H23	320438850	A4	320442350	A2.A	320446750	K4	320451450	F2
320434950	H24	320438950	A4	320442450	A2.A	320446850	K12	320451550	F2
320434950	H26	320439050	A4	320442650	A2.B	320446850	K4	320451850	F5
320435050	H22	320439250	A4	320442750	A2.B	320446950	K5	320451950	F3
320435150	H23	320439450	A4	320442800	A2.B	320447050	K5	320452050	F3
320435250	H23	320439550	A4	320442800	A2.B/1	320447100	K5	320452350	F4
320435350	H26	320439650	A6	320443050	H1	320447750	B1.A8	320452450	F4
320435450	H24	320439750	A6	320443150	191.B	320447750	K10	320452650	F5
320435550	H24	320439850	A7	320443150	B10.D2	320447750	K7	320452750	F5
320435550	H26	320440050	A7	320443250	191.B	320447950	K8	320452850	G1.B2
320435650	H24	320440250	A8	320443250	B10.D2	320448050	K10	320452950	G1.B2
320435750	H24	320440450	A8	320443350	B10.D2	320448150	K10	320453050	D10
320435850	H25	320440550	A8	320443450	B10.D2	320448250	K10	320453150	F6
320435950	H25	320440850	A9	320443550	B2	320448450	K12	320453250	F7
320436050	H25	320440900	0.02.1	320443750	B5	320448650	K12	320453350	F7
320436150	B1.A8	320441050	A3.A	320443850	B5	320448950	K12	320453450	F7
320436150	H25	320441150	A3.A	320444250	B5	320449050	K12	320453650	F8
320436250	H25	320441150	A3.B	320444350	B5	320449150	K12	320453750	F8
320436350	H25	320441250	A3.A	320444450	B5	320449250	K12	320454150	F11
320436450	H25	320441350	A3.A	320444550	B5	320449350	K13	320454250	F11
320436550	H26	320441450	A3.A	320444650	B5	320449950	191.B	320454350	F13
320436650	H5.A	320441550	A3.A	320444750	B5	320449950	B10.D2	320454450	F13
320436950	H28	320441550	A3.A/1	320444850	B5	320450050	191.B	320454550	F13
320437000	H28	320441550	A3.B	320444950	B1.A14	320450050	B10.D2	320454750	F14
320437350	H28	320441550	A3.B/1	320444950	B1.B12	320450150	B10.D2	320454850	F14
320437550	143.18	320441650	A3.A	320445050	L10	320450250	143.19	320455050	F15
320437550	D4/1	320441650	A3.A/1	320445450	G3	320450350	B10.C1	320455150	F15

N. ORDIN.	SGR.	N. ORDIN.	SGR.	N. ORDIN.	SGR.	N. ORDIN.	SGR.	N. ORDIN.	SGR.
320455250	F15	320458950	F10.A	320462650	L9	320465750	F16	320469550	B1.A8
320455350	F15	320459050	F10.A	320462800	131	320465850	F16	320469650	B1.A8
320455450	F3	320459150	F10.A	320462950	H2	320465950	F16	320469950	B1.B4
320455550	F15	320459250	F10.A	320463050	131	320466050	F1	320470050	B1.B4
320455650	F15	320459350	F10.A	320463150	131	320466150	F16	320470150	B1.B4
320455750	F15	320459450	F10.A	320463250	106	320466250	F16	320470650	B1.B8
320455850	F17	320459550	F10.A	320463250	H5.B1	320466350	132/1	320470750	B1.B8
320455950	F17	320459650	F10.A	320463350	119	320466400	B1.A1	320471050	B1.B9
320456050	F17	320459750	F10.A	320463350	126.A	320466500	B1.A2	320471250	B1.B9
320456150	F17	320459850	F9.B	320463550	151.8	320466650	B1.A2	320471450	B1.B9
320456250	F17	320459950	F9.B	320463650	126.A	320466950	B1.A3	320471650	B1.A10
320456450	F17	320460050	F9.B	320463650	126.C	320466950	B1.B2	320471650	L3
320456550	191.B	320460150	F9.B	320463750	126.A	320467050	B1.A4	320471700	132
320456550	B10.D2	320460250	F9.B	320463850	143.19	320467150	B1.A11	320471900	132
320456650	191.B	320460350	F9.B	320463950	A6	320467250	B1.A11	320472000	132
320456650	B10.D2	320460450	F9.B	320463950	H5.B1	320467450	B1.A10	320472150	129
320456750	B10.D2	320460550	F9.B	320463950	H6	320467550	B1.A10	320472150	132
320456850	F18	320460750	L4	320464050	H6	320467650	B1.A10	320472250	132
320456950	F18	320460750	L4/1	320464250	129	320467750	B1.A10	320472400	L1
320457050	F18	320460850	L4	320464300	129	320467950	B1.A14	320472650	H1
320457250	191.B	320460850	L4/1	320464500	129	320467950	B1.B12	320472750	L1
320457250	B10.D2	320460950	L11	320464600	129	320468050	B1.A14	320472850	L2
320457350	191.B	320460950	L11/1	320464750	129	320468050	B1.B12	320472950	151.8
320457350	B10.D2	320461050	L11	320464850	151.8	320468350	B10.C1	320472950	151.8/1
320457950	F9.A	320461350	132/1	320464850	151.8/2	320468450	B1.A6	320472950	151.8/2
320457950	F9.D	320461350	H8/1	320464850	217.4	320468650	B1.A6	320472950	171.8
320458050	F9.B	320461350	L4	320464950	143.19	320468650	B1.B6	320472950	L3
320458050	F9.C	320461450	L5	320465000	L6	320468850	B1.A7	320472950	L4
320458100	F10.A	320461550	L5	320465100	L6	320468900	B1.A6	320472950	L9
320458350	F10.A	320461600	L6	320465250	H1	320469050	B1.A6	320473000	L4
320458450	F10.A	320461700	L6	320465350	G1.B1	320469050	B1.B6	320473150	L4
320458550	F10.A	320461800	L6	320465450	F16	320469150	B1.A5	320473200	L4
320458650	F10.A	320462000	L6	320465450	F18	320469250	B1.A8	320473300	L4
320458750	F10.A	320462100	L7	320465550	F16	320469350	B1.A8	320473550	F15
320458850	F10.A	320462200	L7	320465650	F7	320469450	B1.A8	320473650	F15

INDICE PARTI DI RICAMBIO - INDEX DES PIECES DETACHEES - ERSATZTEIL-VERZEICHNIS - SPARE PART INDEX - INDICE DE PIEZAS DE REPUESTO

N. ORDIN.	SGR.	N. ORDIN.	SGR.	N. ORDIN.	SGR.	N. ORDIN.	SGR.	N. ORDIN.	SGR.
320473850	B1.A6	320479250	B1.A3	320482950	143.1	320486550	143.2	320491450	143.3
320473850	B1.B6	320479250	B1.B2	320483050	143.1	320486650	143.2	320491550	143.3
320473950	H9	320479300	K13	320483050	143.1/1	320486950	H5.C2	320491650	143.3
320474050	H9	320479450	B1.B12	320483150	143.1	320487650	H5.B1	320491750	143.3
320474150	H9	320479550	M4	320483150	143.1/1	320487750	143.5	320492150	143.9
320474250	H9	320479650	B1.B14	320483250	143.1	320487850	143.5	320492250	143.9
320474350	H9	320479850	F1	320483450	143.1	320487950	143.5	320492350	143.11
320474450	H9	320479950	F9.A	320483450	143.1/1	320488150	H5.B1	320492450	143.10
320474450	H9/1	320479950	F9.D	320483850	143.11	320488250	H5.B1	320492550	143.10
320474550	H10	320480250	B6.A	320483950	G1.A1	320488350	143.6	320492650	143.10
320474650	H10	320480350	B6.A	320483950	G1.B1	320488550	143.9	320492750	143.10
320474950	B1.B1	320480450	A8	320483950	G1.C1	320488650	143.5	320492850	143.10
320475050	B1.B2	320480550	A8	320484000	L2	320488850	143.4	320492950	143.10
320475150	B1.B3	320480650	B9.A	320484150	143.9	320488950	143.5	320493050	143.10
320475350	B1.B3	320480750	G1.B2	320484300	K10	320488950	143.5/1	320493150	143.10
320475450	B1.B3	320480850	G1.B1	320484450	H3	320489150	G1.A2	320493250	143.10
320475550	B1.B3	320480950	G1.B2	320484550	139	320489250	143.6	320493550	G1.A2
320475650	B1.B3	320481050	G1.B2	320484650	139	320489450	143.4	320493650	143.11
320475850	B1.B6	320481150	G1.B2	320484850	143.5	320489550	143.5	320493750	143.11
320476300	B1.B7	320481250	G1.B2	320484950	143.18	320489550	143.5/1	320493850	143.11
320476450	B1.B7	320481450	F7	320485050	143.5	320489750	H5.B1	320493950	143.11
320476750	B1.B14	320481550	F7	320485050	143.5/1	320489850	H5.B2	320494050	143.11
320477250	129	320481850	H3	320485150	143.5	320489950	H5.B1	320494150	143.11
320477350	H1	320481900	E8	320485350	143.18	320490150	H5.B1	320494250	143.11
320477450	G5	320482050	G1.A2	320485450	143.18	320490250	H5.B1	320494350	143.12
320477550	G5	320482150	G1.A2	320485550	143.18	320490350	H5.B1	320494450	143.12
320477650	F15	320482250	G1.A2	320485650	F17	320490450	H5.B1	320494550	143.12
320477750	M4	320482350	143.17	320485750	143.18	320490550	H5.B1	320494650	143.12
320477850	M4	320482450	143.5	320485850	143.18	320490650	130	320494750	143.12
320477950	M4	320482550	F8	320485950	F17	320490750	130	320494950	143.14
320478050	M4	320482650	143.19/1	320486050	143.2	320490950	H5.B1	320495050	143.14
320478650	M4	320482650	F8	320486150	143.2	320491050	H5.B1	320495150	143.19
320478850	M4	320482650	L11/1	320486250	143.2	320491150	H5.B1	320495250	143.16
320479050	E9.A	320482750	143.5	320486350	143.2	320491250	143.5	320495350	143.16
320479150	E9.A	320482850	143.1	320486450	143.2	320491350	143.3	320495450	143.16

320495550	143.16	320500150	A3.B	320504550	G1.B2	320509550	D2	320518950	H5.C6
320495650	143.16	320500350	162	320504650	F17	320509650	D2	320519050	H5.C6
320495750	143.16	320500550	A1	320504700	D6.D1	320509700	H5.C4	320519050	H5.D6
320495850	143.16	320500650	B1.B10	320504850	130	320510150	H5.B1	320519150	H5.C6
320495950	143.15	320500750	K12	320504950	191.B	320510250	H5.B1	320519150	H5.D7
320496050	143.15	320500850	143.17	320505050	191.B	320510350	H5.B1	320519350	H5.C2
320496150	143.17	320500950	K4	320505400	191.B	320511950	143.19	320519450	H5.C2
320496250	G1.A2	320500950	K8	320505750	191.B	320511950	151.8	320519550	H5.C2
320496350	143.5	320501050	H4	320505850	191.B	320511950	151.8/1	320519550	H5.D6
320496450	143.4	320501150	H4	320505950	191.B	320512050	143.19	320519650	H5.C2
320496550	143.18	320501250	H4	320505950	B10.D2	320512150	B10.D4.1	320519750	H5.C2
320496550	143.18/1	320501350	H16	320506200	B10.D2	320512250	B10.D4.1	320519850	H5.C2
320496700	B1.A6	320501450	F4	320506400	B10.D2	320512350	B10.D4.1	320519850	H5.D2
320496850	B1.B10	320501550	B5	320506550	H21	320512450	B10.D4.1	320519950	H5.C2
320496950	B1.B10	320501650	191.A	320506650	H21	320512550	151.3	320520000	H5.C4
320497150	B1.B3	320501650	C4	320506750	H21	320512750	151.1	320520000	H5.D4
320497250	G14	320501750	143.16	320506850	H21	320512850	H21	320520150	H5.C4
320497550	C1	320501750	F16/1	320506950	B6.A	320514050	G2	320520350	H5.C4
320497750	133	320501750	F17	320507050	B6.A	320514350	H21	320520350	H5.D4
320498050	171.4	320501750	G1.A2	320507150	191.E	320514450	G8	320520450	H5.C4
320498050	B1.B10	320501750	G1.B2	320507250	191.E	320515750	B1.A12	320520450	H5.D4
320498250	B1.B3	320501850	B1.B14	320507550	191.A	320515750	B1.A12/1	320520550	H5.C4
320498350	122	320502450	F9.C	320507650	191.A	320515800	B1.A12	320520550	H5.D4
320498500	H1	320502550	F9.C	320507750	191.A	320515950	G8	320520650	H5.C4
320498650	B1.A7	320502750	B9.B	320507850	191.A	320516750	E8	320520650	H5.D4
320498650	K13	320503050	191.A	320508100	A4	320517450	G4	320520750	H5.C4
320498750	A2.A	320503150	F5	320508250	191.E	320517750	B1.B9	320520850	H5.C4
320498750	A2.A/1	320503250	G1.A2	320508350	B6.A	320518550	F1	320520850	H5.D4
320498950	E1/1	320503350	G1.A2	320508450	143.19	320518650	H5.C6	320521050	H5.C4
320498950	F3	320503550	G1.A2	320508550	143.10	320518650	H5.D7	320521150	H5.C4
320499250	L1	320504050	D5	320508650	D5	320518750	H5.C6	320521250	H5.C5
320499450	B1.B4	320504150	F15	320508750	D5	320518750	H5.D7	320521250	H5.C6
320499650	B5	320504250	D6.D1	320509050	G1.A2	320518850	H5.C5	320521250	H5.D6
320499750	B5	320504350	D6.D1	320509150	G1.A2	320518850	H5.C6	320521300	G7
320500050	157	320504450	D6.D1	320509200	C9.A1	320518950	H5.C5	320522650	D9

INDICE PARTI DI RICAMBIO - INDEX DES PIECES DETACHEES - ERSATZTEIL-VERZEICHNIS - SPARE PART INDEX - INDICE DE PIEZAS DE REPUESTO

N. ORDIN.	SGR.	N. ORDIN.	SGR.	N. ORDIN.	SGR.	N. ORDIN.	SGR.	N. ORDIN.	SGR.
320523100	H5.C6	320526650	G1.C5	320531000	G1.C5	320534950	H1	320541350	151.9/1
320523100	H5.D7	320526750	G1.C5	320531150	143.4	320535050	D4/1	320541450	151.9
320523350	G1.C4	320526850	G1.C4	320531250	143.19	320535150	D4/1	320541450	151.9/1
320523450	G1.C3	320526950	G1.C7	320531350	143.5/1	320535650	143.18	320541550	151.10
320523550	143.7	320527050	G1.C6	320531550	162	320535750	G6	320541750	151.10
320523650	143.7	320527250	143.5/1	320531650	143.6	320535850	G6	320541850	151.9
320523750	G1.C1	320527350	G1.C4	320531850	G1.C6	320535950	G6	320541850	151.9/1
320523850	143.5/1	320527450	G1.C4	320532050	F11	320536150	C4	320541950	151.9
320523950	143.5/1	320527550	K8	320532150	D4/1	320536350	A3.A	320541950	151.9/1
320524050	G1.C7	320527650	K7	320532250	D4/1	320536450	A3.B	320542050	151.9
320524150	E9.A	320527750	K7	320532350	143.1	320536550	B1.A10.	320542050	151.9/1
320524250	D8	320527850	K7	320532450	143.1	320536650	D10/1	320542150	151.10
320524550	G1.C1	320527950	K7	320532550	143.1	320536750	B5	320542250	151.10
320524650	143.5/1	320528050	K12	320532650	C11	320537000	K1	320542350	151.10
320524850	H5.C1	320528250	G1.C4	320532750	D4/1	320537650	A12	320542400	151.10
320524950	H5.C1	320528350	143.8	320532850	C11	320538150	B10.D4.2	320542550	151.10
320525050	H5.C1	320528450	F11	320532950	143.1	320538650	A12	320542650	151.9
320525150	H5.C1	320528550	G1.C4	320532950	143.1/1	320538750	B10.D4.1	320542750	151.9
320525250	H5.C1	320528650	143.8	320533050	143.1	320538850	B10.D4.1	320542850	151.9
320525350	H5.C1	320528750	F11	320533150	143.18	320538950	B10.D4.1	320542950	151.9
320525450	H5.C1	320528850	G1.C7	320533250	143.18	320539050	B10.D4.1	320543050	151.9
320525550	H5.C6	320528950	F18/1	320533350	143.18	320539150	A12	320543150	151.9
320525550	H5.D7	320528950	G1.C6	320533450	H5.C7	320539450	F18	320543150	151.9/1
320525650	H5.C6	320529050	G1.C4	320533450	H5.D8	320539750	111	320543250	151.9
320525650	H5.D7	320530050	G1.C6	320533550	138	320539850	H5.B1	320543250	151.9/1
320525750	H5.C6	320530150	F17/1	320533650	138	320540350	143.11	320543850	B10.D2
320525750	H5.D7	320530150	G1.C6	320533750	138	320540450	F8	320543950	A3.A
320525850	H5.C6	320530250	F16/1	320533950	C11	320540550	F8	320543950	A3.A/1
320525850	H5.D7	320530250	G1.C6	320534050	C11	320540650	F8	320544050	143.5/1
320525950	H5.C6	320530350	F18/1	320534150	C11	320540750	E1/1	320544150	F18
320525950	H5.D7	320530350	G1.C6	320534250	G3	320540850	E1/1	320544250	B6.A
320526150	143.7	320530650	143.5/1	320534350	G3	320540900	F8	320544450	D2
320526250	143.5/1	320530750	143.3	320534550	F11	320541000	H5.D3	320544550	D2
320526450	G1.C4	320530950	200	320534650	D4/1	320541150	H5.D3	320544650	D2
320526550	143.7	320530950	G1.C1	320534750	143.18	320541350	151.9	320544750	143.1/1

N. ORDIN.	SGR.	N. ORDIN.	SGR.	N. ORDIN.	SGR.	N. ORDIN.	SGR.	N. ORDIN.	SGR.
320544850	143.6	320577650	L9	320590050	F16/1	320593750	B10.D2	320598850	G12.B
320544950	D10/1	320580650	B4	320590150	F16/1	320594050	C9.A1	320598850	G12.C
320545050	D10/1	320580850	B1.B5	320590250	F16/1	320594150	C9.A1	320598950	F9.A
320545150	136	320582150	B1.B5	320590350	F16/1	320594250	C9.A1	320599050	143.4
320545250	135	320583450	B1.B5	320590450	G1.C3	320594350	C9.A1	320599150	143.4
320545350	F1	320583950	A9	320590550	F16/1	320594450	C9.A1	320599250	H15
320545450	F1	320585150	G17	320590650	F16/1	320594750	G1.A2	320599350	G1.B2
320545550	D10/1	320585250	G17	320590750	F16/1	320594850	F3	320599450	G1.B2
320545600	D11.A2	320585250	G2	320590850	F16/1	320594950	F18	320599550	191.A
320545700	D11.A4	320585350	G17	320590950	F16/1	320595050	F3	320599550	C9.A1
320545800	D11.A1	320585550	G17	320591050	F16/1	320596750	G1.C7	320599550	C9.B4
320545900	D11.C1	320585650	G17	320591150	F16/1	320596950	D11.A1	320599650	C7
320546150	E5	320586550	B6.A	320591150	F17	320596950	D11.A2	320599750	151.5
320546250	130	320586650	B6.A	320591250	G1.C3	320596950	D11.A3	320599850	151.5
320546350	130	320586751	B6.A	320591350	F16/1	320596950	D11.A4	320599950	151.5
320547350	G2	320587150	191.E	320591450	F16/1	320597050	D11.A1	320600050	151.5
320547450	G2	320587250	B10.D5.1	320591550	F17/1	320597050	D11.A2	320600150	143.5
320547650	130	320587350	191.C.1	320591650	F17/1	320597050	D11.A3	320600350	151.5
320547950	G2	320587450	191.C.1	320591750	162	320597050	D11.A4	320600350	151.5/1
320548050	D10/1	320587550	191.C.1	320591850	F18/1	320597150	D11.A1	320600650	M4
320548150	F1	320587650	191.C.1	320591950	216	320597150	D11.A2	320600750	G13.C
320548350	D10/1	320587700	191.C.1	320591950	F18/1	320597150	D11.A3	320600850	143.5/1
320548550	D11.B1	320587850	191.C.1	320592050	G1.C3	320597150	D11.A4	320601150	A1
320548950	G1.A2	320587950	191.C.1	320592150	F17/1	320597250	C6	320601250	143.10
320549050	G1.A2	320588050	191.C.1	320592250	F17/1	320597350	G1.C2	320601350	C11
320549550	H15	320588200	191.C.1	320592350	143.16	320597550	K4	320601650	151.5
320549650	H15	320588450	C8	320592550	G6	320597650	B5	320601650	151.5/1
320549750	H15	320588550	143.18	320592650	143.16	320597850	G1.C3	320601750	C11
320549850	H11	320588650	C9.A1	320592750	143.16	320597950	G1.C1	320601850	151.6
320549950	H1	320588750	F5	320592850	G1.C4	320598050	G9	320602350	191.A
320550550	139	320589400	K5	320592950	G1.A2	320598350	G1.C7	320602650	B6.C
320550650	G8	320589550	151.6	320593050	143.14	320598450	B5	320602650	B6.D
320551350	D10/1	320589750	G1.C3	320593200	C9.A1	320598650	B6.B	320602850	B6.C
320555550	219	320589850	G1.C3	320593250	143.14	320598750	B5	320602850	B6.D
320562400	L5	320589950	G1.C3	320593750	191.B	320598850	G12.A	320602950	B6.C

INDICE PARTI DI RICAMBIO - INDEX DES PIECES DETACHEES - ERSATZTEIL-VERZEICHNIS - SPARE PART INDEX - INDICE DE PIEZAS DE REPUESTO

N. ORDIN.	SGR.	N. ORDIN.	SGR.	N. ORDIN.	SGR.	N. ORDIN.	SGR.	N. ORDIN.	SGR.
320602950	B6.D	320615550	151.8/2	320621550	200	320627650	F16/1	320640650	151.10
320603050	B6.C	320615850	165	320621650	200	320628250	G17	320640750	151.10
320603050	B6.D	320615950	E9.B	320621750	200	320628650	E1/1	320640850	151.10
320603150	B6.D	320616050	E9.B	320621850	200	320628750	E1/1	320641050	E2
320603250	B6.D	320616150	F11/1	320622050	200	320628950	G8	320641050	E2/1
320603500	191.A	320616250	F11/1	320622100	200	320631254	B1.A6	320641150	111
320603850	E3	320616550	F11/1	320622550	F16/1	320632550	200	320641350	143.5
320603950	E3	320616750	F11/1	320622650	F16/1	320634050	A4	320641350	143.5/1
320604250	151.6	320616950	143.1/1	320622750	G1.C6	320634350	A6	320641650	143.14
320604450	G1.C7	320617050	143.1/1	320622850	G1.C6	320634850	143.3	320641850	F11/1
320604550	E9.B	320617350	F11/1	320622950	F18/1	320634950	143.5/1	320641950	F11/1
320604650	E9.B	320617450	F11/1	320622950	G1.C6	320635150	143.5/1	320642050	F13
320605050	E9.B	320617550	F11/1	320623150	F17/1	320635250	143.6	320642150	L5
320605150	E9.B	320617650	F11/1	320623150	G1.C6	320635650	B10.C2	320642250	D4/1
320605350	E9.B	320617750	F11/1	320623250	F16/1	320635950	143.4	320642550	D4/1
320606250	151.2	320618350	F13	320623350	200	320636250	143.6	320642950	L5
320606550	191.A	320618450	187	320623450	F16/1	320636350	143.11	320643350	200
320607450	E1	320618850	130	320623450	G1.C6	320636450	143.5/1	320643450	200
320607450	E1/1	320619150	200	320623950	130	320636550	143.19/1	320643550	200
320612450	151.3	320619250	200	320624350	200	320636750	143.11	320643650	200
320613150	D1	320619350	200	320624550	G8	320637050	143.4	320643750	200
320613450	196	320619450	200	320624650	103	320637950	F1	320643850	200
320613550	151.8/1	320619650	200	320624750	103	320638350	G17	320643950	200
320613550	151.8/2	320619750	200	320624850	200	320638450	H1	320644000	D11.E1
320613600	151.8/1	320619850	200	320624950	200	320638550	H1	320644100	D11.D1
320613700	151.8/1	320619950	200	320625550	G1.C4	320638650	G17	320644250	H5.B1
320613700	151.8/2	320620150	200	320625750	K13	320638700	F9.A	320644350	H5.B1
320614400	D3	320620350	200	320625850	G1.C5	320638800	F9.A	320644550	C2
320614550	H15	320620450	200	320625950	G1.C5	320639000	E7.A	320644600	D11.A3
320614750	143.4	320620550	200	320626350	G14	320639150	D4/1	320644850	F3
320614950	143.15/1	320620650	200	320626550	D4/1	320639350	A6	320644950	F3
320615050	143.1/1	320620750	200	320626850	143.14	320639400	A12	320645050	F3
320615150	143.1/1	320620850	200	320626950	G1.C7	320640150	G2	320645450	E1
320615250	143.1/1	320620950	200	320627250	G1.C1	320640250	A8	320645450	E1/1
320615550	151.8/1	320621050	200	320627450	143.10	320640550	151.10	320645550	D11.B1

N. ORDIN.	SGR.	N. ORDIN.	SGR.	N. ORDIN.	SGR.	N. ORDIN.	SGR.	N. ORDIN.	SGR.
320645750	D11.A1	320689350	A3.A	320718750	191.D.1	320756050	H5.A	320760100	129
320645750	D11.A2	320689350	A3.A/1	320718850	191.D.1	320756150	H4/1	320760100	132/1
320645750	D11.A3	320689350	A3.B	320720950	A2.B	320756250	H4/1	320760200	132/1
320645750	D11.A4	320689350	A3.B/1	320720950	A2.B/1	320756350	H4/1	320760350	L7
320645750	D11.C1	320689450	A3.B	320721850	151.8	320756400	132/1	320760450	L7
320645750	D11.D1	320689450	A3.B/1	320721850	151.8/1	320756500	L1	320760550	L7
320645750	D11.E1	320689550	A3.A	320728050	B6.A	320756750	H4/1	320761050	126.A/1
320645850	D11.B1	320689550	A3.A/1	320728250	B6.A	320756850	H4/1	320761050	126.B
320645950	D10/1	320689550	A3.B	320734050	151.7	320756950	H4/1	320761150	126.A/1
320646050	B1.A6	320689550	A3.B/1	320734150	151.7	320757050	106	320761150	126.B
320646050	B1.B6	320693850	G1.C1	320735400	E8/1	320757250	H6	320761150	126.C/1
320646150	B1.B4	320694550	G1.C4	320735400	G1.C1	320757950	H15	320761150	126.D/1
320646250	G1.C7	320700650	151.7	320739650	G13.B	320758050	H15	320761750	126.A/1
320646450	L12	320701150	A3.B	320742000	191.D.1	320758150	H15	320761750	126.B
320646550	F1	320701200	E7.A	320742100	191.D.1	320758350	H18	320761950	L4/1
320646750	D11.A1	320701200	E7.B	320750450	F1	320758350	H19	320762050	L4/1
320646750	D11.A2	320702700	191.B	320750952	D11.A1	320758450	H8/1	320762150	F19
320646750	D11.A3	320703200	191.B	320750952	D11.A2	320758550	M4	320762250	F16/1
320646750	D11.A4	320703750	191.C.1	320750952	D11.A3	320758650	M4	320762350	F19
320647350	F1	320705050	151.2	320750952	D11.A4	320758750	M4	320762450	F19
320647950	E1/1	320705150	151.2	320750952	D11.C1	320758850	H27	320762550	F19
320648250	F1	320705450	K10	320750952	D11.D1	320758950	H27	320762750	126.A/1
320648550	B1.A5	320706150	151.10	320750952	D11.E1	320759050	B1.A10	320762750	126.B
320648850	D4/1	320706250	151.10	320753650	D10/1	320759100	H3/1	320762750	126.C/1
320649050	H1	320706350	151.10	320754050	H5.D1	320759250	133	320762750	126.D/1
320649950	D10/1	320707150	F8	320754150	H5.D1	320759250	H3/1	320762950	171.2
320656250	D2	320708850	126.A	320755000	C9.A1	320759350	H1	320763050	G15
320656350	D2	320708850	126.C	320755100	C9.B4	320759450	H5.B1	320763250	G2
320667450	H21	320713350	G2	320755350	B6.D	320759550	H3/1	320763350	G3/1
320674250	H1	320713550	124	320755450	B6.D	320759650	171.6	320763450	G3/1
320677150	L2	320713650	G3	320755550	B6.D	320759650	H3/1	320763550	G3/1
320688150	G12.A	320713750	G3	320755750	A4	320759750	171.6	320763650	G8
320688150	G12.B	320714350	D10/1	320755850	H3	320759750	H3/1	320763950	219
320688150	G12.C	320714450	D10/1	320755850	H3/1	320759850	H5.A	320763950	L7
320688350	124	320714650	D10/1	320755950	H5.A	320759950	B1.B14	320764450	E8/1

INDICE PARTI DI RICAMBIO - INDEX DES PIECES DETACHEES - ERSATZTEIL-VERZEICHNIS - SPARE PART INDEX - INDICE DE PIEZAS DE REPUESTO

N. ORDIN.	SGR.	N. ORDIN.	SGR.	N. ORDIN.	SGR.	N. ORDIN.	SGR.	N. ORDIN.	SGR.
320764550	G17	320770150	G1.C4	320790250	171.7	320798750	F14/1	320807050	B10.D1
320764650	F3	320770250	D1	320790350	151.11	320798850	F5	320807350	143.5/1
320765150	E3	320770350	E10	320790650	151.11	320798950	F5	320807450	132/1
320765250	E1/1	320770450	E10	320790950	151.11	320799050	E8/1	320807550	132/1
320765900	L1	320770550	F14/1	320791050	151.11	320799150	E8/1	320807750	181
320766000	L1	320770750	A12	320791150	171.7	320799250	G1.C1	320807800	G1.A2
320766200	L7	320770950	A12	320791250	216	320799450	G1.C1	320807800	G1.C7
320766350	F3	320771050	A12	320791350	216	320799550	K18	320808050	143.4
320766450	F3	320771150	151.3	320791450	216	320799750	F5	320808150	171.7
320766550	G1.C1	320771250	G17	320791550	216	320799850	E8/1	320808250	171.7
320766850	A3.A/1	320771350	151.3	320791650	216	320799950	H5.C3	320808450	A6
320766850	A3.B/1	320771550	D10/1	320791750	216	320799950	H5.D3	320808650	132/1
320766950	A3.A/1	320774250	G1.C7	320792200	L4/1	320800050	E10	320810150	H28
320767050	A3.A/1	320774350	G1.C7	320792450	B6.C	320800150	E10	320810200	D6.A1
320767250	A2.A/1	320774550	171.3	320792450	B6.D	320803150	182	320810750	151.6
320767450	A2.A/1	320774650	171.5	320793850	196	320804850	126.A	320811050	H8/1
320767450	A2.B/1	320774750	171.5	320794000	171.8	320804850	126.A/1	320811250	G3/1
320767850	A3.B/1	320774850	171.5	320794250	151.2	320804850	126.B	320811500	L3
320767950	A3.B/1	320774950	171.2	320794350	E8/1	320804850	171.8	320812450	126.A/1
320768050	A3.B/1	320775050	171.2	320794550	F3	320804950	L4/1	320812450	126.B
320768350	A2.B/1	320775150	171.3	320795950	132/1	320805750	191.D	320812450	126.C/1
320768550	F19	320775350	171.5	320796050	171.3	320805800	191.D	320812450	126.D/1
320768650	200	320775450	171.5	320796150	171.6	320805950	191.D	320812750	A6
320768850	B1.A3	320775550	171.2	320796250	171.6	320806050	191.D	320812850	D4/2
320768850	B1.B2	320775650	171.5	320796350	171.5	320806150	191.D	320812950	143.5/1
320769050	F11/1	320775850	G8	320796450	143.3	320806250	191.D	320813050	143.4
320769150	F19	320776350	H4/1	320797250	D4/2	320806350	191.D.1	320813150	143.4
320769250	E10	320776450	131	320797250	E10	320806450	191.D.1	320813500	H7.A
320769350	E10	320776550	131	320797350	G2	320806550	191.D.1	320813600	H7.B
320769450	E10	320777950	171.6	320797450	B1.B1	320806650	191.D.1	320813950	M4
320769550	E10	320779950	129	320797850	F14/1	320806750	191.D.1	320814050	151.6
320769650	H5.C1	320781950	G1.C3	320797950	F14/1	320806850	191.D.1	320814150	H21
320769750	D4/2	320782550	216	320798050	F5	320806950	B10.C1	320814250	213
320769950	D4/2	320789450	171.3	320798150	182	320806950	B10.D1	320814250	A2.A/1
320770050	D4/2	320790150	171.6	320798550	E8/1	320807050	B10.C1	320814350	A2.A/1

N. ORDIN.	SGR.	N. ORDIN.	SGR.	N. ORDIN.	SGR.	N. ORDIN.	SGR.	N. ORDIN.	SGR.
320814400	A2.A/1	320820450	H5.D1	320823850	H5.D9	320830150	H6	320841650	B9.A
320814550	M4	320820550	H5.D1	320823950	H5.D9	320830250	H6	320841850	E7.A
320815050	F14/1	320820650	H5.D1	320824050	H5.D2	320831650	H8/1	320841850	E7.B
320815150	F14/1	320820750	H5.D1	320824150	H5.D3	320831850	130	320841950	B9.A
320815450	A7	320820850	H5.D1	320824250	H5.C3	320831950	132/1	320842200	L5
320815550	A7	320820950	H5.D1	320824250	H5.D3	320832000	132/1	320842350	H5.B1
320815650	H13	320821050	H5.D1	320824350	H5.D3	320832250	K8	320842550	H5.B1
320815750	H13	320821050	H5.D2	320824850	B1.B7	320832450	B1.B7	320843500	M4
320815800	H17	320821150	H5.D1	320824900	B1.B6	320833350	143.18/1	320843850	103
320815852	H17	320821150	H5.D2	320826450	F19	320834250	143.10	320843950	103
320816000	B2	320821250	H5.D2	320826900	A12	320834350	143.10	320844050	103
320816150	B2	320821350	H5.D2	320827250	213	320834550	E7.B	320845000	143.19/1
320816250	B1.A14	320821450	H5.D2	320827350	213	320834650	E7.B	320845350	K6
320816250	B1.B12	320821550	H5.D2	320827400	213	320834950	D11.B1	320845650	D10/1
320816350	A6	320821650	H5.D2	320827650	F1	320835050	D11.A1	320845700	H13
320817150	151.5/1	320821750	H5.D3	320827750	M4	320835050	D11.A2	320845800	B4
320817250	151.5/1	320821850	H5.D3	320827850	H5.B2	320835050	D11.A3	320846050	214
320817350	151.5/1	320821950	H5.D3	320827950	M4	320835050	D11.A4	320846050	215
320817450	151.5/1	320822050	H5.D6	320828050	M4	320835050	D11.C1	320846150	214
320817550	151.5/1	320822150	H5.D6	320828150	B1.B4	320835050	D11.D1	320846150	215
320817650	151.5/1	320822250	H5.D6	320828250	H5.B2	320835050	D11.E1	320846350	H1
320817850	M4	320822350	H5.D6	320828350	M4	320837550	B6.B	320847950	G1.C3
320817950	M4	320822450	H5.D6	320828450	M4	320837650	B6.C	320850700	B1.A11
320818050	M4	320822500	H5.D8	320828650	M4	320837650	B6.D	320852550	B10.D1
320818150	M4	320822600	H5.D8	320828750	M4	320839050	C2	320852650	B1.B14
320818500	B1.A6	320822750	H5.D8	320828850	M4	320839150	C2	320854150	F1
320818600	B1.B6	320822850	H5.D8	320828950	M4	320839950	F1	320854150	F8
320819350	151.6	320822950	H5.D8	320829050	M4	320840150	B1.A11	320854650	165
320819450	151.6	320823050	H5.D8	320829150	M4	320840250	B1.A11	320854750	B6.A
320819550	151.5/1	320823150	H5.D9	320829250	M4	320840350	B1.A10	320857450	M4
320819650	151.5/1	320823250	H5.D5	320829350	H5.B2	320840450	B1.A10	320857750	B10.C1
320819750	151.5/1	320823350	H5.D7	320829450	H5.B2	320840550	B1.A10	320857850	F7/1
320820050	171.8	320823550	H5.D5	320829550	B1.A5	320841250	B1.A10	320857950	B1.A11
320820250	A6	320823650	H5.D5	320829950	M4	320841350	H25	320859900	212
320820350	A6	320823750	H5.D9	320830050	H6	320841450	B1.A10	320860750	K13

INDICE PARTI DI RICAMBIO - INDEX DES PIECES DETACHEES - ERSATZTEIL-VERZEICHNIS - SPARE PART INDEX - INDICE DE PIEZAS DE REPUESTO

N. ORDIN.	SGR.	N. ORDIN.	SGR.	N. ORDIN.	SGR.	N. ORDIN.	SGR.	N. ORDIN.	SGR.
320860850	K13	320874350	215	320894550	B1.B12	320924550	219	320938250	181
320861250	191.B	320875950	C3	320894750	B1.B13	320924650	219	320938350	220
320861250	B10.D2	320876050	C3	320894800	B1.A14	320924750	F11/1	320938750	H8/1
320861450	G1.C3	320876450	C8	320894800	B1.B12	320927550	H8/1	320938950	126.A/1
320861650	H1	320876550	C8	320895850	C9.B2	320928550	K8	320938950	126.B
320861750	B10.C1	320879200	L4/1	320896150	B5	320928600	K8	320939100	L4/1
320862000	L4/1	320879650	G1.C7	320896250	B4	320930500	212	320939400	L4/1
320862250	B4	320879950	G1.C7	320896350	D11.E1	320932100	219	320939500	L4/1
320862450	F3	320883050	E2/1	320896550	D11.E1	320932200	212	320946050	171.8
320862550	B4	320883150	E2/1	320899350	D4/2	320932200	219	320951500	217.4
320862650	B4	320883250	E2/1	320899350	E10	320932400	212	320955250	171.4
320862950	143.4	320883700	132/1	320899350	E8/1	320932700	E7.B	320955350	171.4
320865350	124	320884350	E2/1	320899350	F14/1	320932950	171.8	320955450	171.4
320865450	124	320884450	E1/1	320899350	F5	320933300	219	320955550	171.4
320865550	124	320884550	E1/1	320899350	K18	320933450	219	320956200	H13
320865650	124	320884850	E1/1	320900350	F13	320933550	171.8	320957100	129
320865750	A2.A/1	320885250	B5	320900450	219	320933550	212	320957200	151.8/2
320865750	A2.B/1	320885350	B5	320900750	H22	320933550	219	320957200	171.8
320866250	165	320886000	111	320900950	H22	320933600	219	320957400	171.8
320866250	H5.B2	320886150	151.11	320901050	H22	320933750	126.A/1	320957750	H5.D3
320866850	B10.C2	320886700	181	320901150	H22	320933750	126.B	320968350	220
320866950	126.B	320886850	181	320901200	B1.B10	320933750	171.8	320968900	208
320867150	124	320886950	181	320901200	L1	320933750	181	320969050	208
320867350	K8	320887850	C3	320902050	G5	320933750	212	320969150	208
320871050	A5	320888050	212	320902450	E2/1	320933750	219	320969550	208
320871550	B6.C	320892150	212	320905650	B1.B5	320933800	219	320969650	208
320871550	B6.D	320892350	132	320905850	B1.B5	320933950	143.5/1	320975250	H5.D7
320871650	G12.C	320892350	132/1	320906250	151.4	320934000	219	320975350	H5.D7
320871750	G12.B	320892650	D5	320906350	151.4	320934100	219	320975950	208
320871850	G12.A	320893050	D5	320906750	F13	320934250	219	320982950	D8
320871900	B9.B	320893550	L1	320906850	M4	320937500	L1	320983050	G5
320872150	H1	320893650	143.5/1	320917350	B1.B12	320937850	L1	320984550	217.4
320873250	214	320894050	B1.B13	320919900	K5	320937950	L1	320989450	A4
320874050	143.6	320894350	B1.B13	320924350	219	320938000	L4/1	320992350	217.1
320874250	214	320894550	B1.A14	320924450	219	320938150	L4/1	320992450	217.1

N. ORDIN.	SGR.	N. ORDIN.	SGR.	N. ORDIN.	SGR.	N. ORDIN.	SGR.	N. ORDIN.	SGR.
320992550	217.2	320996050	217.2	320999450	217.2	321082650	B1.B12	321120150	H5.C6
320992650	217.2	320996150	217.2	320999550	217.3	321089450	F12/1	321120150	H5.D7
320992700	217.2	320996250	217.2	320999650	217.3	321089550	F12/1	321120250	H5.C6
320992850	217.1	320996350	217.2	320999750	217.2	321089650	F12/1	321120250	H5.D7
320992950	217.3	320996450	217.2	320999850	217.2	321090750	F12/1	321120350	H5.C6
320993050	217.2	320996550	217.2	320999950	217.2	321091100	B1.A14	321120350	H5.D7
320993150	217.3	320996650	217.2	320999950	217.3	321091100	B1.B12	321120450	191.B
320993250	217.2	320996750	217.3	321005950	143.5	321092650	C1	321120550	191.B
320993350	217.1	320996850	217.3	321012150	F13	321092750	C1	321120950	B10.D3
320993450	217.1	320996950	217.3	321014350	H5.B1	321096100	F11/1	321123450	D10/1
320993550	217.1	320997050	217.3	321017350	C9.B3	321096750	H5.C2	321123550	E1/1
320993650	217.2	320997150	217.3	321017450	C9.B3	321096750	H5.C7	321129550	E9.B
320993750	217.2	320997250	217.3	321053800	B6.B	321096850	H5.C7	321130350	E9.A
320993850	217.2	320997350	217.1	321053800	B6.C	321096850	H5.D3	321130950	165
320993950	217.2	320997450	217.1	321053800	B6.D	321096850	H5.D8	321131050	165
320994050	217.2	320997550	217.1	321053900	B6.B	321097550	D9	321133750	151.8/1
320994150	217.3	320997550	217.2	321053900	B6.C	321097650	B2	321133750	151.8/2
320994250	217.3	320997650	217.2	321053900	B6.D	321097650	H13	321133750	171.8
320994350	217.2	320997750	217.2	321060550	F8	321097750	B1.B15	321133850	151.8/1
320994450	217.1	320997850	217.2	321072350	L11	321098050	L1	321133850	151.8/2
320994550	217.3	320997950	217.3	321072750	132	321106350	B1.A3	321133850	171.8
320994650	217.3	320998050	217.3	321072750	B1.A14	321115350	B1.B10	321138950	171.1
320994750	217.3	320998150	217.3	321072750	B1.B12	321115350	H5.B1	321139050	151.2
320994850	217.3	320998250	217.3	321075000	K6	321115650	151.8/1	321140550	171.1
320994950	217.1	320998350	217.3	321077050	G13.C	321115650	151.8/2	321140650	171.1
320995050	217.3	320998450	217.3	321078250	H10	321115650	217.4	321142350	171.4
320995150	217.3	320998550	217.3	321078650	E2	321115650	219	321142850	171.6
320995250	217.3	320998650	217.1	321078650	E2/1	321115750	129	321147900	H5.C6
320995350	217.1	320998750	217.1	321080550	B1.B13	321115750	151.8/1	321155300	B3.B2
320995450	217.3	320998850	217.3	321081950	B2	321115750	151.8/2	321155400	B3.B2
320995550	217.1	320998950	217.2	321082050	B1.A14	321115750	171.8	321156000	181
320995650	217.2	320999050	217.2	321082050	B1.B12	321116250	L9	321156250	181
320995750	217.2	320999150	217.2	321082150	B1.A14	321116350	L9	321156950	180
320995850	217.2	320999250	217.2	321082250	B1.B12	321116550	L9	321157050	181
320995950	217.2	320999350	217.2	321082650	B1.A14	321118250	B1.B9	321157150	K8

INDICE PARTI DI RICAMBIO - INDEX DES PIECES DETACHEES - ERSATZTEIL-VERZEICHNIS - SPARE PART INDEX - INDICE DE PIEZAS DE REPUESTO

N. ORDIN.	SGR.	N. ORDIN.	SGR.	N. ORDIN.	SGR.	N. ORDIN.	SGR.	N. ORDIN.	SGR.
321158150	180	321190000	K6	321206650	H6	321218350	B10.C2	321228150	C9.B3
321158750	180	321190100	K6	321206850	H5.C3	321218450	F8	321228650	C1
321159100	180	321190450	K6	321206850	H5.D3	321218750	L11/1	321228850	L11/1
321161150	K8	321193300	K6	321207350	G8	321218850	143.19/1	321229050	F8
321161250	K8	321195150	H11	321207550	G12.A	321218950	143.19/1	321229750	H2
321181950	B6.A	321195300	180	321207650	G12.B	321218950	151.8/2	321229950	L8
321182350	H7.A	321196000	126.A/1	321207750	G12.C	321218950	217.4	321230250	L3
321182450	H7.B	321196000	126.C/1	321208100	K8	321219050	143.19/1	321230350	L3
321182550	H7.A	321196150	126.A/1	321209300	K8	321219050	L11/1	321230650	B1.B8
321182550	H7.B	321196150	126.C/1	321209400	K8	321219150	L11/1	321230750	B1.B8
321182650	H7.A	321196350	126.B	321210000	L12	321219350	L11/1	321231000	L11/1
321182650	H7.B	321196350	126.D/1	321211300	171.6	321221100	151.8/2	321231150	F16/1
321182750	H7.A	321198550	D1	321211750	L11/1	321221100	217.4	321231250	F16/1
321182850	H7.B	321199650	171.3	321211850	F3	321221250	L11/1	321231350	F16/1
321182900	H7.A	321199850	K6	321212250	C9.B1	321221450	L11/1	321232450	L11/1
321182900	H7.B	321200350	H14	321212350	L11/1	321221650	B4	321233350	G3/1
321183050	H7.A	321200450	H14	321213550	190	321221750	F16/1	321233450	G3/1
321183050	H7.B	321201050	D11.A1	321213550	K9.B	321221850	F16/1	321233550	G3/1
321183150	H7.A	321201050	D11.A2	321213650	190	321222250	B10.C2	321233750	G3/1
321183150	H7.B	321201050	D11.A3	321213650	K9.B	321222550	C1	321233950	G3/1
321183250	H7.A	321201050	D11.A4	321213950	190	321223250	151.8/2	321235550	G3/1
321183250	H7.B	321202850	C9.B1	321213950	K9.B	321223700	151.8/2	321235950	F8
321183350	H7.A	321202900	180	321214650	F8	321223800	151.8/2	321236050	L1
321183350	H7.B	321203000	180	321214750	F8	321225250	151.1	321238350	F14
321185350	H5.B1	321203100	180	321214900	190	321225350	151.1	321238850	F9.D
321185700	H13	321203650	F1	321214900	191.A	321225450	151.1	321242350	F9.D
321186300	K6	321204750	103	321214900	K8	321226250	151.2	321243650	151.2
321186500	K6	321204750	111	321215250	190	321226450	151.2	321243750	151.2
321187600	K6	321204850	103	321215250	K9.B	321226550	151.2	321243850	151.2
321187800	K6	321204850	111	321216850	F3	321226650	151.2	321243950	F16/1
321187900	K6	321204900	L7	321216950	F3	321226950	151.1	321244250	191.A
321188000	K6	321205000	L7	321217850	H11	321227150	151.4	321244350	162
321188100	K6	321205150	L7	321217950	H11	321227850	151.7	321244450	162
321188200	K6	321205950	161	321218050	D11.D1	321227950	151.7	321244550	162
321189900	K6	321206250	C9.B3	321218150	F3	321228050	C9.B3	321244750	151.4

N. ORDIN.	SGR.	N. ORDIN.	SGR.	N. ORDIN.	SGR.	N. ORDIN.	SGR.	N. ORDIN.	SGR.
321244750	151.6	321250750	196	321257050	171.4	321265850	132/1	321271350	171.7
321245650	F8	321250850	196	321257150	171.4	321266150	132/1	321271650	H8/1
321246250	151.2	321251000	151.3	321257850	171.6	321266250	132/1	321272650	H15
321246350	151.2	321251450	F1	321257950	171.6	321266350	132/1	321272750	151.11
321246450	151.2	321252150	171.1	321258100	171.7	321266450	132/1	321272850	151.11
321246550	151.2	321252450	D11.E1	321258500	171.4	321266550	132/1	321272950	H22
321246650	151.2	321252550	171.1	321258950	171.4	321266650	F19	321273150	H8/1
321246750	151.4	321252650	H2	321259050	H26	321266650	H22	321273250	F19
321246950	151.4	321252750	H2	321259150	H24	321266650	H23	321273250	H22
321247050	151.1	321252850	H8/1	321259250	H23	321266650	H24	321273750	H13
321247150	151.1	321253350	H9/1	321259350	H22	321266650	H26	321273850	H13
321247250	151.1	321253450	H9/1	321259600	L4/1	321266750	H13	321274150	H15
321247350	151.4	321253550	H8/1	321259750	H16	321266850	H8/1	321274250	H15
321247450	151.6	321253750	H22	321259850	H22	321266950	132/1	321274350	B1.B3
321247550	151.6	321253750	H23	321259950	H23	321267050	132/1	321274450	B1.B3
321247650	151.6	321253750	H24	321260050	H26	321267150	132/1	321274750	151.4
321247750	151.6	321253750	H26	321260150	H24	321267250	H16	321274850	H18
321247850	151.6	321253850	H16	321260250	H21	321268200	171.3	321274850	H19
321247950	151.6	321253950	H21	321260550	B1.B3	321268300	171.3	321274950	H20
321248050	151.5/1	321254050	H15	321260750	H8/1	321268850	H25	321275050	H28
321248150	151.5/1	321254050	H17	321260850	132/1	321269050	H25	321275150	H5.A
321248250	151.5/1	321254150	H18	321261400	H5.D2	321269150	H25	321275250	H8/1
321248350	151.5/1	321254150	H19	321261500	H5.D5	321269250	171.1	321275850	H3/1
321248450	151.3	321254150	H20	321261700	H17	321269350	H8/1	321275950	M4
321248550	151.3	321254150	H28	321262450	151.9/1	321269500	H7.A	321276450	151.4
321248650	151.3	321254250	H21	321262550	151.9/1	321269600	H7.A	321276550	151.4
321248750	E1/1	321254350	H9/1	321262650	151.9/1	321269700	H7.B	321276650	151.4
321248950	151.3	321255050	B1.B3	321262750	151.9/1	321269850	B1.A8	321276750	H10
321249050	151.3	321255150	132/1	321263250	151.9/1	321269850	H22	321276950	B1.B3
321250150	151.6	321255450	171.6	321263650	H5.B1	321269850	H23	321277150	H9/1
321250250	F8	321255550	171.6	321263750	H5.B1	321269850	H24	321277250	H9/1
321250350	F8	321255600	171.6	321263850	H5.B1	321269850	H25	321277350	H10
321250450	M4	321255750	171.6	321264350	H5.B1	321269850	H26	321277450	H9/1
321250550	M4	321255800	171.7	321264450	H5.B1	321269950	F15	321277550	H9/1
321250650	151.3	321256650	171.7	321264850	H6	321271250	171.7	321277650	H9/1

INDICE PARTI DI RICAMBIO - INDEX DES PIECES DETACHEES - ERSATZTEIL-VERZEICHNIS - SPARE PART INDEX - INDICE DE PIEZAS DE REPUESTO

N. ORDIN.	SGR.	N. ORDIN.	SGR.	N. ORDIN.	SGR.	N. ORDIN.	SGR.	N. ORDIN.	SGR.
321277750	H9/1	321285650	106	321390950	171.4	321570700	E8/1	321665650	217.3
321277850	H22	321285650	H5.B1	321391550	171.4	321571950	132/1	321665750	217.3
321277850	H23	321288350	126.C/1	321399250	171.6	321574900	129	321665950	217.2
321277850	H24	321288350	126.D/1	321402650	171.4	321578900	H7.C	321666150	217.3
321277850	H26	321288450	126.C/1	321402900	132/1	321602100	H5.C2	321666250	217.3
321278050	B1.B3	321288450	126.D/1	321411050	132/1	321602100	H5.D2	321666350	217.3
321278150	H8/1	321288550	L6	321411450	132/1	321602250	H5.C2	321666450	217.3
321278550	151.6	321288650	L12	321412250	132/1	321602250	H5.D2	321666550	217.3
321278950	H16	321289900	106	321431500	132/1	321602300	H5.C2	321674100	A4
321279550	F19	321290900	151.8/2	321432100	132/1	321602300	H5.D2	321674850	D8
321279750	F19	321291050	132/1	321447250	219	321602450	H5.C2	321676950	B8
321279850	F16/1	321291250	151.8/2	321454750	126.B	321602450	H5.D2	321679250	H5.C2
321280150	H5.B1	321293050	H5.A	321466150	171.4	321602650	H5.C3	321682250	H5.B1
321280250	H5.B1	321294350	G19	321466250	171.4	321602650	H5.D3	340405355	191.B
321280350	H5.B1	321294450	G19	321490350	H5.D1	321602700	H5.C3	340405355	B10.D2
321280650	K18	321294550	G19	321490400	H5.D1	321602700	H5.D3	340406556	B5
321280850	F16/1	321294650	G19	321490500	H5.D1	321602950	H5.D2	340406585	B5
321281550	126.A/1	321294850	G19	321490650	H5.D2	321603050	H5.D6	340407950	B1.A12
321281550	126.B	321295150	G19	321503050	H5.D4	321603150	H5.D1	340411118	D5
321281650	132/1	321295250	G19	321508250	132/1	321603950	H5.D5	340411203	143.15
321281900	B1.B10	321295300	F19	321520200	171.8	321604050	H5.D5	340411203	143.15/1
321282000	B1.B10	321295450	F19	321522800	171.4	321604150	H5.D2	340411204	143.15
321282250	151.11	321295750	A2.B/1	321534850	151.2	321604250	H5.D1	340411204	143.15/1
321282350	151.11	321295950	171.6	321536950	132/1	321604300	H5.D3	340411204	216
321282450	151.11	321297250	B4	321551650	D4/2	321612150	H5.B2	340411204	C7
321282750	151.11	321299850	151.11	321551650	E8/1	321645750	H13	340411204	F16
321282850	151.11	321318950	126.A/1	321551650	F14/1	321645850	H13	340411204	G1.A2
321284450	217.4	321318950	126.B	321551650	F5	321664450	217.1	340411204	G4
321284450	H8/1	321318950	126.C/1	321551650	K18	321664550	217.1	340411205	143.4
321284450	L3	321318950	126.D/1	321562050	E10	321664650	217.1	340411205	143.6
321284450	L4/1	321318950	L3	321562900	L11/1	321664750	217.1	340411205	E6
321284850	E10	321318950	L4/1	321564100	219	321665250	217.1	340411205	F13
321284850	E8/1	321365050	132/1	321564100	L3	321665350	217.2	340411205	F7/1
321285500	G3	321378850	H5.B1	321564850	B1.A10	321665450	217.2	340411205	G1.A2
321285500	G3/1	321390850	171.4	321564850	L3	321665550	217.2	340411206	151.2

N. ORDIN.	SGH.	N. ORDIN.	SGH.	N. ORDIN.	SGH.	N. ORDIN.	SGH.	N. ORDIN.	SGH.
340411206	C5	340411405	143.4	340415219	F8	340415855	H15	340437200	G9
340411207	217.2	340411405	143.6	340415278	B1.A11	340415857	H13	340437200	M3
340411207	217.3	340411405	143.7	340415519	H1	340415874	G4	340437201	143.4
340411236	143.1	340411405	E6	340415526	H9	340415884	H19	340437201	143.8
340411236	143.7	340411405	F18	340415527	H11	340415884	H20	340437201	216
340411236	200	340411405	G1.C2	340415529	H9/1	340415887	B1.A1	340437201	F18/1
340411236	216	340411406	143.6	340415531	H17	340433041	0.32.3	340437201	G1.A2
340411236	F17/1	340411406	C5	340415559	F12/1	340433129	H5.B2	340437201	G1.B2
340411236	F18	340411406	C9.B2	340415563	F8	340433134	A7	340437201	G1.C6
340411236	F18/1	340411406	C9.B3	340415605	143.14	340433166	143.15	340437206	G1.B2
340411236	G1.A2	340411407	217.2	340415605	F4	340433181	A7	340437207	G1.A2
340411236	G1.B2	340411457	143.15	340415606	H1	340433182	A7	340437216	G1.C6
340411236	G1.C5	340411457	143.15/1	340415607	B1.A10	340433191	143.15/1	340437220	143.8
340411236	G1.C7	340411458	143.1	340415607	D8	340433316	E6	340437234	143.4
340411236	G4	340411458	143.15	340415608	F15	340433417	F11	340437243	F18/1
340411237	143.4	340411458	143.15/1	340415614	200	340433446	F5	340437245	G9
340411237	143.6	340411458	F17/1	340415614	B1.B3	340433465	G4	340437259	F18/1
340411237	143.7	340411458	G1.A2	340415625	D10	340433469	143.1	340437269	G1.A2
340411237	143.9	340411458	G1.B2	340415625	D10/1	340433469	143.1/1	340437275	216
340411237	F18	340411458	G1.C5	340415630	200	340433472	151.1	340437287	143.4
340411237	F2	340411458	G1.C7	340415632	143.9	340433473	151.3	340437292	F16
340411237	G1.C2	340411458	L11/1	340415632	F1	340433539	E5	340437300	M3
340411238	143.6	340411459	F13	340415632	F8	340433983	H28	340437301	M3
340411238	C6	340411504	C7	340415650	F1	340435130	B1.A1	340437624	165
340411238	C9.B2	340415000	B1.B5	340415662	F12/1	340435147	D3	340437628	165
340411238	C9.B3	340415002	H5.B1	340415663	F12/1	340435150	F11/1	340437631	165
340411404	143.7	340415007	151.4	340415804	H19	340435151	F11/1	340437633	165
340411404	200	340415007	F13	340415812	H15	340437200	143.4	340437636	165
340411404	216	340415065	C7	340415813	H13	340437200	143.8	340437637	165
340411404	C7	340415077	H5.B1	340415814	H13	340437200	216	340438000	M3
340411404	F16	340415102	F12	340415823	F15	340437200	F16	340438001	M3
340411404	F18/1	340415104	171.1	340415826	G1.B2	340437200	F18/1	340440003	M1
340411404	G1.A2	340415104	B1.B1	340415826	G1.C7	340437200	G1.A2	340440012	M1
340411404	G1.B2	340415156	E5	340415832	G5	340437200	G1.B2	340440100	M1
340411404	G4	340415217	L11/1	340415855	H13	340437200	G1.C6	340440101	M1

INDICE PARTI DI RICAMBIO - INDEX DES PIECES DETACHEES - ERSATZTEIL-VERZEICHNIS - SPARE PART INDEX - INDICE DE PIEZAS DE REPUESTO

N. ORDIN.	SGR.	N. ORDIN.	SGR.	N. ORDIN.	SGR.	N. ORDIN.	SGR.	N. ORDIN.	SGR.
340440102	M1	340441804	217.2	340478319	M4	340481703	126.A	340481806	L2
340440103	M1	340441804	H13	340478323	M4	340481703	126.A/1	340481806	L3
340440104	M1	340441807	151.4	340478337	B8	340481703	126.B	340481806	L4/1
340440107	M1	340441807	151.6	340480009	L3	340481703	126.C	340481806	L6
340440119	M1	340441807	190	340480256	L4	340481703	126.C/1	340481806	L7
340440126	M1	340441807	200	340480284	H5.C6	340481703	126.D/1	340481806	L8
340440130	M1	340441807	C8	340480287	126.A/1	340481703	132	340481806	L9
340440131	191.B	340441807	H5.B1	340480287	126.B	340481703	132/1	340481808	181
340440131	B10.D2	340441807	M3	340480287	126.C/1	340481703	H5.B1	340481808	B6.B
340440153	M1	340449006	F8	340480287	126.D/1	340481703	L9	340481808	H5.B1
340440171	M1	340449017	143.9	340480287	151.8/2	340481706	132	340481808	L1
340440186	M1	340449017	F1	340480287	171.8	340481806	118	340481808	L3
340440301	M1	340449017	F8	340480287	212	340481806	126.A	340481809	171.3
340440306	M1	340478219	213	340480287	L3	340481806	126.A/1	340481809	171.4
340440320	M1	340478220	213	340480287	L4/1	340481806	126.B	340481809	171.6
340440323	M1	340478221	213	340480287	L9	340481806	126.C	340481809	171.7
340440325	M1	340478235	213	340480443	L9	340481806	126.C/1	340481809	A2.B
340440330	M1	340478256	213	340480448	B1.B10	340481806	126.D/1	340481809	A2.B/1
340440331	M1	340478257	213	340480465	L4	340481806	129	340481810	L4/1
340440350	M1	340478259	213	340480465	L4/1	340481806	132	340481811	A2.A
340440381	M1	340478272	213	340481003	L5	340481806	132/1	340481811	A2.A/1
340440382	M1	340478301	151.1	340481003	L5/1	340481806	143.19/1	340481811	B6.C
340441012	F19	340478301	151.4	340481009	118	340481806	151.8/2	340481811	B6.D
340441012	H1	340478301	171.2	340481009	131	340481806	171.8	340481811	L1
340441012	H25	340478301	G1.A2	340481009	H5.C4	340481806	180	340485208	L5
340441012	H9	340478301	M4	340481009	L7	340481806	181	340485326	K11
340441012	H9/1	340478309	B10.C2	340481101	132	340481806	212	340485326	K15
340441106	F15	340478311	B8	340481101	132/1	340481806	217.4	340485342	B1.A9
340441106	F9.D	340478313	B10.C2	340481128	L4	340481806	219	340485342	K11
340441109	200	340478313	B8	340481129	H5.C4	340481806	A4	340485370	190
340441116	119	340478315	B10.C2	340481129	H5.D4	340481806	G3/1	340485370	K9.A
340441116	126.A	340478315	B8	340481129	L4	340481806	H5.B1	340485387	H14
340441801	B9.A	340478318	B10.C2	340481354	219	340481806	L1	340485389	B3.A1
340441804	143.5	340478318	B8	340481366	L2	340481806	L11/1	340485391	B1.B15
340441804	143.5/1	340478319	151.11	340481703	106	340481806	L12	340485505	K7

N. ORDIN.	SGR.	N. ORDIN.	SGR.	N. ORDIN.	SGR.	N. ORDIN.	SGR.	N. ORDIN.	SGR.
340485902	L5	344375100	191.A	344782282	217.4	350342513	F13	350356046	H9/1
340486003	L5	344375100	C4	344814163	132/1	350342520	C4	350356058	143.1
340486007	L5	344375100	C9.B1	344814166	L7	350342520	C7	350356058	143.1/1
340486008	L5/1	344375100	M3	344814323	143.19	350342520	C9.A1	350356058	C9.B2
340486114	L5	344375101	C9.B1	344814323	L5	350342520	D1	350356118	200
340486115	L5/1	344375101	M3	344853110	190	350342520	D7	350356127	B1.B8
340486127	171.8	344375135	C4	344853110	K9.B	350342520	D9	350356127	D11.A1
340486127	B1.B10	344375191	C9.B1	344862106	L5	350342520	G1.C7	350356127	D11.A2
340486127	L1	344375218	191.A	344862208	L5	350342520	G7	350356127	D11.A3
340486152	L1	344381101	191.A	350320235	132/1	350342525	D7	350356127	D11.A4
340486179	L1	344381101	C9.A1	350320265	B1.B10	350342525	E6	350356168	H13
340486184	L5/1	344381101	C9.B4	350336511	G1.A2	350342525	G1.B2	350356173	D10
340486205	L5	344381109	C9.A1	350336525	G1.A2	350342525	G7	350356174	H16
340486210	L5/1	344381131	C9.B4	350342510	130	350342530	143.5	350356184	D8
340486305	L5	344381140	C9.A1	350342510	143.3	350342530	G1.C7	350356189	F7/1
340486310	L5	344381148	191.A	350342510	C7	350342530	G2	350356211	H17
340486312	L5/1	344382100	F17/1	350342510	F17	350342530	G9	350356256	151.1
344015140	E9.B	344382100	G1.A2	350342510	F18	350342535	H19	350356256	171.1
344025130	G1.B3	344382100	G1.C5	350342510	G1.C4	350342540	D1	350356256	B1.B1
344048135	151.2	344382100	M3	350342510	G3	350344313	B1.A10	350356325	D10/1
344158115	B1.A6	344382103	F17/1	350342510	G3/1	350345110	191.C.1	350356328	B1.A5
344158115	B1.B6	344382103	G1.A2	350342511	124	350345110	B1.B9	350356328	B1.B4
344158115	H5.B1	344382103	G1.C5	350342511	151.11	350345134	B1.A12	350356328	H22
344158136	161	344782111	213	350342511	151.5/1	350345134	B1.A12/1	350356368	H27
344158136	196	344782133	213	350342511	A12	350345216	B1.B9	350356444	H13
344158136	E7.A	344782144	143.14	350342511	C2	350354030	191.B	350356510	200
344158136	E7.B	344782157	213	350342511	D10/1	350354030	A9	350356511	143.5
344158141	C7	344782162	M4	350342511	E1/1	350354030	B10.D2	350356513	200
344158143	B1.B1	344782179	M4	350342511	G1.C7	350354030	D3	350356513	D2
344158144	G15	344782194	B1.A3	350342511	G7	350354214	B7	350356514	H1
344158146	L3	344782205	M4	350342512	151.5	350354526	B1.A1	350356520	B1.A10
344311126	C1	344782206	M4	350342512	151.5/1	350354530	D9	350356521	H13
344311217	B1.B1	344782207	M4	350342512	D7	350356004	143.12	350356530	151.8/1
344311228	171.1	344782209	M4	350342512	G1.C7	350356004	H4	350356530	151.8/2
344311318	D7	344782282	151.11	350342513	E2	350356007	D7	350356530	171.8

INDICE PARTI DI RICAMBIO - INDEX DES PIECES DETACHEES - ERSATZTEIL-VERZEICHNIS - SPARE PART INDEX - INDICE DE PIEZAS DE REPUESTO

N. ORDIN.	SGR.	N. ORDIN.	SGR.	N. ORDIN.	SGR.	N. ORDIN.	SGR.	N. ORDIN.	SGR.
350356530	F19	350357803	B2	350358319	B1.B12	350379391	B9.A	350384465	C9.B2
350356531	143.5	350357803	B4	350358719	D3	350379391	B9.B	350384474	D5
350356531	143.5/1	350357803	B5	350359400	191.B	350380540	G4	350384485	F7/1
350356531	H16	350357803	B6.B	350359400	B10.D2	350380550	F13	350384740	C9.B3
350356537	129	350357803	B6.C	350359400	G10	350380745	143.9	350384740	H28
350356537	171.7	350357803	B6.D	350359409	B1.A14	350380990	D6.A1	350384750	165
350356539	C1	350357803	B7	350359409	B1.B12	350380990	D6.B1	350388205	C5
350356539	D8	350357803	C2	350359452	H5.B1	350380990	D6.C1	350388208	151.2
350356539	G5	350357803	D3	350359457	B1.A6	350382230	200.A	350388208	151.3
350356540	B1.A10	350357803	F11	350359458	126.A	350382230	200.B	350391509	A4
350356546	B1.A10	350357803	F11/1	350359458	H5.B1	350382230	G1.B4	350391509	L5
350356552	C3	350357803	G11	350359458	H8	350382230	G1.C8	350391577	A2.B
350356808	F4	350357803	G1.B3	350359475	B1.B6	350382434	143.2	350391577	A2.B/1
350356815	B1.A11	350357803	G1.C8	350370725	C2	350382434	G10	350391577	A4
350356828	143.15	350357803	G5	350378235	B2	350382434	G1.B3	350391582	213
350356828	H28	350357805	200.B	350378335	E8	350382450	G11	350391582	A2.A
350356904	F11/1	350357805	B6.A	350378335	M3	350382730	151.2	350391582	A2.A/1
350356904	H27	350357805	G1.B4	350378635	143.1	350382740	151.2	350391614	171.3
350356912	A7	350357851	111	350378635	143.15	350382975	A9	350391614	187
350356925	143.4	350357851	217.3	350378635	143.15/1	350383223	200.A	350391614	B1.A5
350356925	F18/1	350357851	B1.A1	350378635	143.1/1	350383223	G1.C8	350399011	200
350356925	G1.C6	350357851	F12	350378635	A7	350383435	G10	353561105	D3
350357144	B2	350357851	G7	350378635	M3	350383440	F6	353561116	C6
350357144	B4	350357852	C1	350379219	B1.A8	350383450	G10	353561120	B1.A11
350357803	143.2	350357853	F12/1	350379219	H22	350384225	216	353561120	B2
350357803	151.1	350357859	L5	350379219	H23	350384225	F18/1	353561120	L7
350357803	151.4	350358113	B1.A14	350379219	H24	350384422	143.6	353561130	B1.B8
350357803	171.1	350358113	B1.B12	350379219	H25	350384425	F16	353561131	C7
350357803	191.B	350358187	B10.D5	350379219	H26	350384425	F18	353561132	B1.A14
350357803	200	350358306	B1.A11	350379273	C1	350384425	G1.B2	353561132	B1.B12
350357803	200.A	350358309	B5	350379314	B2	350384428	G6	353561139	C1
350357803	A9	350358309	G10	350379344	D10/1	350384432	143.1/1	353561139	G5
350357803	B10.D2	350358318	B1.A14	350379350	F3	350384440	143.1	353561142	D10/1
350357803	B1.A3	350358318	B1.B12	350379367	C3	350384440	143.2	353561145	H9/1
350357803	B1.B1	350358319	B1.A14	350379391	130	350384460	F7	353561147	B1.A10

N. ORDIN.	SGR.	N. ORDIN.	SGR.	N. ORDIN.	SGR.	N. ORDIN.	SGR.	N. ORDIN.	SGR.
353583183	200	355500515	L4/1	355500715	B5	355500715	H8	355500915	B1.A14
353583183	B1.A14	355500610	H16	355500715	E10	355500715	H8/1	355500915	B1.A3
353583183	B1.B12	355500615	151.3	355500715	E1/1	355500715	L12	355500915	B1.A5
353583183	G10	355500615	151.8/1	355500715	E7.A	355500715	L3	355500915	B1.A6
353587130	191.B	355500615	151.8/2	355500715	E7.B	355500715	L4	355500915	B1.A8
353587130	B10.D2	355500615	171.8	355500715	E8/1	355500715	L4/1	355500915	B1.B12
353587177	B1.B8	355500615	180	355500715	F16	355500715	L9	355500915	B1.B14
353847110	D9	355500615	G3/1	355500715	F16/1	355500715	M3	355500915	B1.B2
353847130	165	355500615	H1	355500715	F19	355500815	L9	355500915	B1.B3
353847130	C6	355500615	L4/1	355500715	F5	355500915	119	355500915	B1.B4
353847140	165	355500615	L8	355500715	F9.A	355500915	126.A	355500915	B1.B6
353847180	165	355500620	132/1	355500715	F9.D	355500915	126.A/1	355500915	C2
353847210	D3	355500715	118	355500715	G12.A	355500915	126.B	355500915	C4
355500410	143.19	355500715	124	355500715	G12.B	355500915	129	355500915	C9.A1
355500410	151.8	355500715	126.A	355500715	G12.C	355500915	132/1	355500915	C9.B1
355500410	151.8/1	355500715	126.A/1	355500715	G13.A	355500915	133	355500915	C9.B3
355500410	L11	355500715	126.B	355500715	G13.B	355500915	143.16	355500915	D1
355500410	L11/1	355500715	126.C	355500715	G13.C	355500915	143.18	355500915	D10/1
355500415	180	355500715	126.C/1	355500715	G15	355500915	143.19/1	355500915	D4
355500510	H27	355500715	126.D/1	355500715	G19	355500915	143.3	355500915	D4/1
355500515	129	355500715	129	355500715	G1.A2	355500915	143.5	355500915	D7
355500515	131	355500715	130	355500715	G1.C1	355500915	143.5/1	355500915	E1/1
355500515	143.19/1	355500715	132	355500715	G1.C4	355500915	151.2	355500915	E2
355500515	151.8	355500715	132/1	355500715	G1.C6	355500915	151.3	355500915	E2/1
355500515	151.8/1	355500715	143.11	355500715	G1.C7	355500915	151.5	355500915	E3
355500515	151.8/2	355500715	143.12	355500715	G2	355500915	151.5/1	355500915	F11/1
355500515	212	355500715	143.18/1	355500715	G3	355500915	151.6	355500915	F13
355500515	217.4	355500715	151.5/1	355500715	G8	355500915	165	355500915	F15
355500515	219	355500715	161	355500715	H13	355500915	171.6	355500915	F16
355500515	B1.A10	355500715	196	355500715	H22	355500915	180	355500915	F16/1
355500515	F3	355500715	217.4	355500715	H3	355500915	191.A	355500915	F17
355500515	L1	355500715	A5	355500715	H3/1	355500915	200	355500915	F3
355500515	L11/1	355500715	B1.B10	355500715	H4	355500915	213	355500915	F4
355500515	L12	355500715	B1.B14	355500715	H4/1	355500915	A4	355500915	F8
355500515	L3	355500715	B1.B3	355500715	H5.C2	355500915	B1.A10	355500915	G12.A

INDICE PARTI DI RICAMBIO - INDEX DES PIECES DETACHEES - ERSATZTEIL-VERZEICHNIS - SPARE PART INDEX - INDICE DE PIEZAS DE REPUESTO

N. ORDIN.	SGR.	N. ORDIN.	SGR.	N. ORDIN.	SGR.	N. ORDIN.	SGR.	N. ORDIN.	SGR.
355500915	G12.B	355500915	K5	355501120	C9.A1	355501130	191.A	355501330	D11.A4
355500915	G12.C	355500915	K8	355501120	D10/1	355501130	191.E	355501330	D11.B1
355500915	G14	355500915	L11	355501120	D2	355501130	C9.B1	355501330	D11.C1
355500915	G15	355500915	L11/1	355501120	D9	355501130	D6.C1	355501330	D11.D1
355500915	G16	355500920	171.1	355501120	E1	355501130	E9.A	355501330	D11.E1
355500915	G19	355500920	191.E	355501120	E1/1	355501130	E9.B	355501330	F2
355500915	G1.A2	355500920	C9.A1	355501120	E5	355501130	F18/1	355501515	F19
355500915	G1.B1	355500920	D10	355501120	E8	355501130	H1	355501520	143.9
355500915	G1.B2	355500920	D10/1	355501120	F13	355501130	H5.B1	355501520	C1
355500915	G1.C1	355500920	D11.B1	355501120	F15	355501130	L2	355501520	F15
355500915	G1.C4	355500920	D5	355501120	F8	355501140	B1.A3	355501530	143.9
355500915	G1.C6	355500920	F3	355501120	F9.A	355501315	171.1	355501530	B1.A1
355500915	G2	355500920	H13	355501120	F9.B	355501315	H28	355501530	B1.B2
355500915	G3	355500930	A4	355501120	F9.C	355501320	200	355501530	D10
355500915	G3/1	355501030	130	355501120	F9.D	355501320	219	355501530	D10/1
355500915	G7	355501115	F19	355501120	G16	355501320	A8	355501530	F1
355500915	G8	355501120	119	355501120	G17	355501320	B1.B1	355501530	F8
355500915	H1	355501120	143.5	355501120	G1.A2	355501320	D6.A1	355501530	H18
355500915	H11	355501120	143.5/1	355501120	G1.C5	355501320	D6.D1	355501530	H19
355500915	H13	355501120	157	355501120	G3	355501320	H1	355501530	H20
355500915	H16	355501120	162	355501120	G3/1	355501320	H17	355501530	H5.B1
355500915	H22	355501120	200	355501120	G7	355501320	H2	355501530	L11/1
355500915	H23	355501120	A2.B	355501120	H1	355501320	H9	355501550	143.2
355500915	H24	355501120	A2.B/1	355501120	H15	355501320	L7	355501550	B1.B1
355500915	H25	355501120	A3.B/1	355501120	H18	355501330	130	355501550	B1.B9
355500915	H26	355501120	A5	355501120	H19	355501330	135	355501550	D1
355500915	H3	355501120	A7	355501120	H21	355501330	136	355501730	151.4
355500915	H4	355501120	B1.A10	355501120	H5.B1	355501330	151.1	355501730	200
355500915	H5.A	355501120	B1.B1	355501120	H5.B2	355501330	151.2	355501730	B1.A1
355500915	H5.B1	355501120	B1.B3	355501120	K13	355501330	B1.A3	355501730	B1.A8
355500915	H5.B2	355501120	B1.B4	355501120	L1	355501330	B1.A4	355501730	C7
355500915	H8/1	355501120	C1	355501130	143.15/1	355501330	C1	355501730	H21
355500915	H9	355501120	C11	355501130	151.1	355501330	D11.A1	355501730	K10
355500915	K12	355501120	C2	355501130	151.2	355501330	D11.A2	355501740	C7
355500915	K13	355501120	C5	355501130	151.4	355501330	D11.A3	355502120	C6

N. ORDIN.	SGR.	N. ORDIN.	SGR.	N. ORDIN.	SGR.	N. ORDIN.	SGR.	N. ORDIN.	SGR.
355502130	B1.A11	355510820	111	355510820	A2.B/1	355510820	F14/1	355510820	H4/1
355502150	191.A	355510820	122	355510820	A3.A	355510820	F16	355510820	H5.A
355502150	200	355510820	126.C/1	355510820	A3.A/1	355510820	F16/1	355510820	H5.B1
355502320	C7	355510820	126.D/1	355510820	A3.B	355510820	F17	355510820	H5.B2
355510415	H19	355510820	139	355510820	A3.B/1	355510820	F17/1	355510820	H6
355510415	L3	355510820	143.1	355510820	A4	355510820	F3	355510820	H8
355510615	132/1	355510820	143.10	355510820	A6	355510820	F4	355510820	H8/1
355510615	143.11	355510820	143.11	355510820	A7	355510820	F5	355510820	H9
355510615	143.12	355510820	143.12	355510820	B1.A3	355510820	G14	355510820	K18
355510615	143.18	355510820	143.14	355510820	B1.A5	355510820	G15	355510820	L11/1
355510615	171.6	355510820	143.15	355510820	B1.A6	355510820	G16	355510820	L2
355510615	208	355510820	143.16	355510820	B1.B4	355510820	G17	355510820	L9
355510615	215	355510820	143.17	355510820	B1.B5	355510820	G1.A2	355510830	C2
355510615	A4	355510820	143.18	355510820	B1.B6	355510820	G1.B1	355510830	F3
355510615	C9.B2	355510820	143.19	355510820	C11	355510820	G1.B2	355511010	F18/1
355510615	D4/1	355510820	143.5	355510820	C4	355510820	G1.C1	355511010	H5.B1
355510615	E3	355510820	143.5/1	355510820	C5	355510820	G1.C4	355511020	143.15/1
355510615	F4	355510820	143.8	355510820	D11.E1	355510820	G1.C5	355511020	E8
355510615	G14	355510820	151.11	355510820	D2	355510820	G2	355511020	G1.C4
355510615	G17	355510820	151.4	355510820	D4	355510820	G3	355511020	G5
355510615	G1.A1	355510820	151.5	355510820	D4/1	355510820	G3/1	355511020	H12
355510615	G1.A2	355510820	151.5/1	355510820	D4/2	355510820	G4	355511020	H2
355510615	G1.B1	355510820	151.6	355510820	D7	355510820	G5	355511030	143.1
355510615	G1.C1	355510820	171.2	355510820	D8	355510820	G6	355511030	143.10
355510615	G2	355510820	171.3	355510820	E1	355510820	G7	355511030	143.2
355510615	G3	355510820	187	355510820	E10	355510820	G8	355511030	143.3
355510615	G3/1	355510820	191.A	355510820	E1/1	355510820	G9	355511030	143.5
355510615	H5.B1	355510820	200	355510820	E3	355510820	H1	355511030	143.5/1
355510615	H9/1	355510820	213	355510820	E4	355510820	H13	355511030	143.8
355510615	K18	355510820	214	355510820	E8	355510820	H15	355511030	151.11
355510620	151.8/1	355510820	215	355510820	E8/1	355510820	H17	355511030	151.2
355510620	151.8/2	355510820	A12	355510820	F1	355510820	H2	355511030	171.2
355510810	B1.A6	355510820	A2.A	355510820	F11	355510820	H3	355511030	216
355510810	B1.B6	355510820	A2.A/1	355510820	F11/1	355510820	H3/1	355511030	A8
355510815	171.3	355510820	A2.B	355510820	F14	355510820	H4	355511030	B1.A3

INDICE PARTI DI RICAMBIO - INDEX DES PIECES DETACHEES - ERSATZTEIL-VERZEICHNIS - SPARE PART INDEX - INDICE DE PIEZAS DE REPUESTO

N. ORDIN.	SGR.	N. ORDIN.	SGR.	N. ORDIN.	SGR.	N. ORDIN.	SGR.	N. ORDIN.	SGR.
355511030	B1.A5	355511230	B1.A11	355520820	H1	355531220	G5	355533810	F18/1
355511030	B1.B2	355511230	B1.B1	355520830	200.A	355531220	G8	355533810	G1.C6
355511030	C9.B2	355511230	B1.B2	355520830	F1	355531220	H19	355533820	143.15
355511030	D2	355511230	C4	355520830	G1.C8	355531430	F1	355533820	200.A
355511030	E1	355511230	D1	355520830	H5.B1	355531430	F8	355533820	G1.C8
355511030	E1/1	355511230	E6	355520860	G8	355531430	G5	355533820	H10
355511030	E3	355511230	F8	355521010	H28	355531440	171.2	355533820	H12
355511030	F11	355511230	G9	355521050	143.8	355531830	F12/1	355533820	H18
355511030	F11/1	355511230	H21	355521050	216	355531880	143.9	355533820	H19
355511030	F15	355511240	151.1	355521050	F18/1	355531950	F7	355533820	K12
355511030	F17/1	355511250	E6	355521050	G1.B2	355532410	H25	355533820	K4
355511030	F3	355511260	143.1	355521060	143.1/1	355532420	H22	355533825	H21
355511030	F9.B	355511260	143.1/1	355521240	151.6	355532420	H23	355534350	C9.B2
355511030	F9.C	355511260	D3	355521240	C9.B3	355532420	H24	355534350	E5
355511030	G16	355511260	E5	355521260	143.6	355532420	H25	355535230	190
355511030	G1.A2	355511260	F2	355530130	C7	355532620	D10/1	355535410	H28
355511030	G1.B2	355511260	F5	355530210	F12	355532620	H12	355536120	H9/1
355511030	G1.C7	355511260	G10	355530220	H5.A	355532620	H16	355536204	G1.A2
355511030	G2	355511260	G6	355530405	H9/1	355532620	H21	355536204	G1.C7
355511030	H18	355511330	217.2	355530620	B1.B8	355532620	H22	355536206	G1.A2
355511030	H3	355511330	217.3	355530620	E2	355532620	H23	355536206	G1.C7
355511030	H3/1	355511350	151.6	355530620	F11/1	355532620	H24	355536210	216
355511030	H5.A	355511440	F12	355530820	143.1/1	355532630	H21	355536210	G1.A2
355511030	H5.B1	355511720	C7	355530830	143.1	355532730	138	355536210	G1.B2
355511040	C9.B1	355520615	C9.B1	355530830	143.1/1	355532730	151.1	355536215	F16
355511040	G20	355520615	F9.B	355530830	D1	355532730	151.4	355536220	D10
355511050	216	355520620	F1	355530830	D2	355533210	C1	355536220	D10/1
355511050	F17/1	355520620	G2	355530830	F3	355533520	151.8/2	355536220	F18/1
355511050	G1.A2	355520620	H17	355530830	G8	355533520	217.4	355536220	H11
355511050	G1.C5	355520720	217.1	355530850	151.6	355533520	219	355536230	H11
355511140	F18	355520820	B1.A6	355530850	F2	355533520	F11/1	355536230	K7
355511210	B1.A11	355520820	B1.B6	355530930	H9/1	355533520	L3	355536310	151.7
355511230	143.1	355520820	F16/1	355530950	200	355533530	H5.B1	355536320	151.7
355511230	165	355520820	G1.C6	355531210	H20	355533810	143.4	355536410	143.8
355511230	171.1	355520820	G6	355531220	D8	355533810	A7	355536410	151.4

355536410	B1.B1	355538715	F18	355546520	G12.A	355561030	B1.B12	366000612	C9.B2
355536410	H1	355538840	B7	355546520	G12.B	355561030	B5	366000612	F1
355536415	171.1	355540120	F7/1	355546520	G12.C	355561230	A4	366000612	F8
355536420	151.4	355540210	G5	355547004	B1.A14	355561230	H13	366000812	G1.A2
355536430	151.1	355540420	H28	355547004	B1.B12	355561230	H14	366000812	H4
355536430	151.4	355541405	151.2	355547004	G10	355561430	A4	366000812	H4/1
355536430	H1	355541410	143.6	355547006	B1.A14	355561430	B1.A6	366000814	C9.B3
355536520	H20	355541410	151.2	355547006	B1.B12	355561430	B1.B10	366000814	E2
355536615	D10	355541410	C9.B1	355547006	G10	355561430	B1.B6	366000814	E2/1
355536615	D10/1	355541420	C6	355547008	B1.A14	355561430	L1	366000814	G19
355536706	B1.A10	355541420	F11/1	355547008	B1.B12	355561630	103	366000814	G1.A2
355536706	H13	355541710	C9.B1	355547302	B1.A14	355561630	171.4	366001014	M3
355536710	G1.B2	355541710	G9	355547302	B1.B12	355561630	K7	366001016	151.9
355536720	B1.A10	355545210	171.1	355547303	B1.A14	355561830	212	366001016	151.9/1
355536720	H13	355545705	200.A	355547303	B1.B12	355561830	A4	366081020	F18
355537020	H19	355545810	B1.A14	355547303	G1.B3	355561830	K8	366111222	B1.A14
355537920	C7	355545810	B1.B12	355547304	B1.A14	355562230	171.3	366111222	B1.B12
355537920	H16	355545904	B1.A14	355547304	B1.B12	355562230	171.4	366161218	D3
355538603	G10	355545904	B1.B12	355547304	G1.B3	355562230	171.6	366161218	G8
355538605	G10	355545906	B1.A14	355547306	B1.A14	355562230	A5	366161222	D6.C1
355538704	200.A	355545906	B1.B12	355547306	B1.B12	355562230	B1.A14	366161222	M3
355538704	200.B	355546420	B7	355547308	B1.A11	355562230	B1.B12	366161626	B2
355538704	G12.A	355546504	G10	355547308	B1.A14	355562430	H14	366162030	191.B
355538704	G12.B	355546504	G11	355547308	B1.B12	355571010	K8	366162030	B10.D2
355538704	G12.C	355546504	G1.B3	355547310	B1.A14	355571020	B2	366171424	B10.D6
355538704	G1.B4	355546506	143.2	355547310	B1.B12	355571415	171.4	366171628	191.B
355538704	G1.C8	355546506	G10	355547320	B1.A14	355571415	H5.B1	366361012	217.3
355538706	200.A	355546506	G11	355547320	B1.B12	355572415	H13	366361016	217.3
355538706	200.B	355546506	G1.B3	355547403	B5	360650003	143.19	366361016	C9.B1
355538706	G12.A	355546508	143.2	355547404	B5	360650003	180	366361016	F13
355538706	G12.B	355546508	G10	355547408	B5	360652730	B7	366361216	165
355538706	G12.C	355546510	G12.A	355547410	B5	360653103	151.8	391500251	E9.A
355538706	G1.B4	355546510	G12.B	355548306	143.2	360653103	151.8/1	391500296	M1
355538706	G1.C8	355546510	G12.C	355548308	143.2	360653103	L11/1	391700297	E9.B
355538710	G6	355546510	G6	355548310	C6	360653408	L7	391700298	E9.B
				355561030	B1.A14	360654010	213	700050210	182

ERA	VED.	SGR.	ERA	VED.	SGR.	ERA	VED.	SGR.	ERA	VED.	SGR.
4607590	4850986	0.35.0	300125838	320758850	H27	300137781	321201050	D11.A1	313789800	5132435	H5.D7
4703088	4823226	0.32.6	300125841	320758950	H27	300137781	321201050	D11.A2	320206150	321252650	H2
9932888	9961810	K14	300129486	320895850	C9.B2	300137781	321201050	D11.A3	320401450	320640150	G2
9932889	9961810	K14	300129650	321200450	H14	300137781	321201050	D11.A4	320404550	320592550	G6
9961147	79057508	L6	300129652	321097650	H13	300137819	320892350	132	320405750	320624550	G8
12053790	5102156	L8	300129684	320896250	B4	300137819	320892350	132/1	320405800	320843500	M4
300015510	320644550	C2	300129685	320816250	B1.A14	300137927	320857450	M4	320408250	320763050	G15
300015540	320857950	B1.A11	300129685	320816250	B1.B12	300137962	10396680	H5.D6	320408350	320540650	F8
300015753	321269850	B1.A8	300130960	320739650	G13.B	300137972	320871750	G12.B	320408650	320536550	B1.A10
300015753	321269850	H22	300132798	300139185	B1.B5	300137979	321273750	H13	320408850	320982950	D8
300015753	321269850	H23	300132948	19075789	H13	300137980	321273850	H13	320408850	320982950	G5
300015753	321269850	H24	300133509	321235950	F8	300138003	320871850	G12.A	320408950	321674850	D8
300015753	321269850	H25	300135544	320841850	E7.A	301172200	301172230	D6.B1	320409350	320613050	B4
300015753	321269850	H26	300135801	320824250	H5.C3	301354830	320989450	A4	320410550	320544550	D2
300019290	9918109	187	300136032	321097550	D9	301525734	9962572	B1.A12	320411650	320509650	D2
300019291	4617973	187	300136067	320875950	C3	301525737	9962572	B1.A12	320412050	320597150	D11.A1
300019293	9918109	187	300136068	320876050	C3	301551550	313744300	M1	320412050	320597150	D11.A2
300019298	9918145	187	300136184	16045821	D7	301751330	19053182	A4	320412050	320597150	D11.A3
300019299	9918125	187	300136426	19053182	171.3	301751331	19053182	A4	320412050	320597150	D11.A4
300037423	320905850	B1.B5	300136426	19053182	B1.A5	301751337	19053182	187	320414250	320522650	D9
300112229	321106350	B1.A3	300136619	320758350	H18	301848236	9962571	B1.A12	320416750	320597050	D11.A1
300113150	996147	L6	300136619	320758350	H19	303745700	321235650	B1.B5	320416750	320597050	D11.A2
300114477	320751550	C3	300136688	301378430	B1.A8	311085800	321208100	K8	320416750	320597050	D11.A3
300114693	9962571	B1.A12	300136688	301378430	B1.B4	311531000	321204900	L7	320416750	320597050	D11.A4
300114695	9962572	B1.A12	300136688	301378430	K13	311609600	320956200	H13	320416850	320646750	D11.A1
300114697	9962572	B1.A12	300136835	320896150	B5	312574901	0	M3	320416850	320646750	D11.A2
300114894	9962572	B1.A12	300136920	300132197	151.1	313087900	320807800	G1.A2	320416850	320646750	D11.A3
300115310	321205150	L7	300137117	5151033	H8/1	313087900	320807800	G1.C7	320416850	320646750	D11.A4
300115548	321222250	B10.C2	300137354	320902050	G5	313763200	391500296	M1	320416950	320596950	D11.A1
300117813	19053182	A4	300137693	321198550	D1	313782800	321205000	L7	320416950	320596950	D11.A2
300118700	320641050	E2	300137694	321198550	D1	313789800	5132435	H5.C6	320416950	320596950	D11.A3

ERA	VED.	SGR.	ERA	VED.	SGR.	ERA	VED.	SGR.	ERA	VED.	SGR.
320416950	320596950	D11.A4	320434750	321277850	H23	320463550	320804850	126.A/1	320489050	320635550	143.4
320417100	320644600	D11.A3	320436750	321275150	H5.A	320463550	320804850	126.B	320489350	320635450	143.4
320417300	320545700	D11.A4	320437150	321275050	H28	320466850	320768850	B1.A3	320489650	320531450	143.6
320417400	320545800	D11.A1	320439350	320634050	A4	320466850	320768850	B1.B2	320493350	320548950	G1.A2
320417600	320545600	D11.A2	320439950	320627050	A7	320467800	0	B1.A13	320493450	320549050	G1.A2
320417600	320644100	D11.D1	320440150	320815450	A7	320468100	0	B1.B11	320497050	321130350	E9.A
320418100	320545900	D11.C1	320440350	320640250	A8	320468550	320776000	B1.A6	320497350	320862550	B4
320419450	320545250	135	320441700	8103769	0.02.1	320472500	320901200	B1.B10	320497450	320617250	B4
320419650	320545150	136	320443950	320885250	B5	320473000	320862000	L4/1	320499350	320759050	B1.A10
320420250	320645450	E1	320443950	321694750	B5	320473750	321269950	F15	320499350	320759950	B1.A10
320422350	321674100	A4	320445100	321212900	G3	320474750	320549850	H11	320502300	320644000	D11.E1
320423150	320599350	G1.B2	320446100	320537000	K1	320474850	320797450	B1.B1	320502850	320760350	L7
320423250	320599450	G1.B2	320448750	44019496	K12	320475250	321274350	B1.B3	320502950	320760450	L7
320423950	320764650	F3	320449550	300137804	B6.B	320475950	320776100	B1.B6	320503650	320592550	G6
320424050	321252750	H2	320449650	320608850	B6.B	320476050	320824850	B1.B7	320503750	320598050	G9
320424250	320755950	H5.A	320449750	320860750	K13	320476100	320824900	B1.B6	320513250	321206150	H2
320424350	320756050	H5.A	320449850	320860850	K13	320477150	320872150	H1	320524450	320635150	143.5/1
320424450	0	H2	320450650	320518550	F1	320478150	321250450	M4	320530450	320598350	G1.C7
320425150	321206650	H6	320450750	320839950	F1	320478250	321250550	M4	320531450	320635050	143.6
320425150	321206650	H6	320451650	320766350	F3	320478350	320906850	M4	320533850	320536150	C4
320425250	320830250	H6	320451750	320766450	F3	320478450	321217850	H11	320534450	320755850	H3
320425350	320757250	H6	320453850	321245650	F8	320478550	321217950	H11	320535450	320770250	D1
320426750	321195150	H11	320454050	320534550	F11	320478750	321275950	M4	320535450	320613150	D1
320428200	321185700	H13	320454650	320794450	F13	320479750	320827650	F1	320536250	320886250	165
320428550	321645850	H13	320454900	320639000	E7.A	320480050	320598950	F9.A	320537550	320771050	A12
320428650	321645750	H13	320457400	320638700	F9.A	320485250	320531650	143.6	320539550	320769650	H5.C1
320430050	320758050	H15	320457600	320638800	F9.A	320487550	320613850	143.4	320547850	320544950	D10/1
320431050	321274850	H18	320461900	321288550	L6	320487750	320812950	143.5/1	320548250	320545050	D10/1
320431050	321274850	H19	320462350	320760550	L7	320487950	320634950	143.5/1	320548450	320647250	D10/1
320432050	321274950	H20	320462550	321229950	L8	320488050	320635250	143.6	320549150	320646550	F1
320434750	321277850	H22	320463550	320804850	126.A	320488450	320544850	143.6	320549350	320586850	B6.A

ERA	VED.	SGR.	ERA	VED.	SGR.	ERA	VED.	SGR.	ERA	VED.	SGR.
320549450	320586750	B6.A	*320635550*	320813150	143.4	*320906550*	320924850	M4	*321258450*	320955250	171.4
320586750	320544250	B6.A	*320638950*	320641750	B4	*321017450*	321206250	C9.B3	*321258650*	320955350	171.4
320586850	320544250	B6.A	*320639250*	320641950	F11/1	*321075500*	321269500	H7.A	*321258750*	320955550	171.4
320589650	320857850	F7/1	*320639650*	320871050	A5	*321075600*	321269600	H7.A	*321258850*	320955450	171.4
320593150	320641650	143.14	*320641450*	320900350	F13	*321075700*	321269700	H7.B	*321264950*	321682250	H5.B1
320593350	320983050	G5	*320641750*	320862650	B4	*321080350*	320894050	B1.B13	*321264950*	321682250	H5.B1
320593650	320861250	191.B	*320642650*	320839950	F1	*321080450*	320894350	B1.B13	*321551750*	320899350	D4/2
320593650	320861250	B10.D2	*320644450*	320775850	G8	*321080650*	320894750	B1.B13	*321551750*	320899350	E10
320597750	320845150	B5	*320645150*	320884550	E1/1	*321089250*	320614450	F13	*321551750*	320899350	E8/1
320600450	19053182	A4	*320645250*	320884450	E1/1	*321090100*	0	B1.B13	*321551750*	320899350	F14/1
320600500	320845800	B4	*320645650*	320845650	D10/1	*321097950*	320937950	L1	*321551750*	320899350	F5
320602750	320871550	B6.C	*320647250*	320771550	D10/1	*321116450*	320937850	L1	*321551750*	320899350	K18
320608750	320792450	B6.C	*320688550*	320759450	H5.B1	*321134150*	320906550	M4	*340411009*	0	E6
320608750	320792450	B6.D	*320714550*	320753650	D10/1	*321134150*	320906550	M4	*340411010*	0	C5
320608850	300126636	B6.B	*320736050*	320871650	G12.C	*321145750*	320829550	B1.A5	*340411012*	0	C7
320608850	300136687	B6.C	*320751550*	320887850	C3	*321148950*	320770950	A12	*340411012*	0	F16
320608850	300136687	B6.D	*320756600*	320883700	132/1	*321155200*	321155300	B3.B2	*340411012*	0	G4
320613050	320618750	B4	*320757150*	320924750	F11/1	*321156450*	320886950	181	*340411040*	0	143.15
320613850	320635950	143.4	*320761850*	320879200	L4/1	*321156850*	320886850	181	*340411040*	0	143.15/1
320613950	320828150	B1.B4	*320767150*	320865750	A2.A/1	*321157500*	321209400	K8	*340411041*	0	143.15
320614650	320807950	143.4	*320767150*	320865750	A2.B/1	*321157600*	321209300	K8	*340411041*	0	143.15/1
320615550	320957200	171.8	*320767700*	8103751	0.02.1	*321188300*	9966107	K6	*340411042*	0	F13
320616350	320757150	F11/1	*320776000*	320818500	B1.A6	*321196200*	313741500	126.B	*340435149*	340435151	F11/1
320617150	320769050	F11/1	*320776100*	320818600	B1.B6	*321196200*	313741500	126.D/1	*340435149*	340435150	F11/1
320617250	320638950	B4	*320794450*	320906750	F13	*321212900*	321285500	G3	*340437634*	340437633	165
320618750	321221650	B4	*320798250*	320874050	143.6	*321219600*	320845000	143.19/1	*340478290*	320758650	M4
320625250	320770150	G1.C4	*320807950*	320862950	143.4	*321222800*	321205950	161	*340480256*	5125586	L4/1
320627050	320815550	A7	*320816900*	0	B1.B11	*321223950*	321250250	F8	*340481026*	14144090	H5.D4
320628850	320763650	G8	*320817000*	0	B1.A13	*321235650*	320905650	B1.B5	*340485260*	9963999	K6
320635050	320798250	143.6	*320832150*	11903011	K8	*321246850*	320906350	151.4	*340486110*	5109839	L1
320635450	320813050	143.4	*320845150*	320885250	B5	*321248850*	320884850	E1/1	*340486126*	340486127	B1.B10

340486126	340486127	L1	*344782264*	320758750	M4	*350356128*	350356127	D11.A1	*350356173*	353561142	D10/1
340486183	320842200	L5	*344782281*	320829450	H5.B2	*350356128*	350356127	D11.A2	*350356530*	350356521	H13
344063135	5133776	B1.A14	*344853102*	9963998	K6	*350356128*	350356127	D11.A3	*350379218*	350379219	B1.A8
344063135	5133776	B1.B12	*350356127*	350356325	D10/1	*350356128*	350356127	D11.A4	*350391614*	12178990	A4
344782138	320758550	M4									

INDICE DEI GRUPPI - TABLE DES GROUPES - GRUPPEN INDEX - GROUP INDEX - INDICE DE LOS GRUPOS

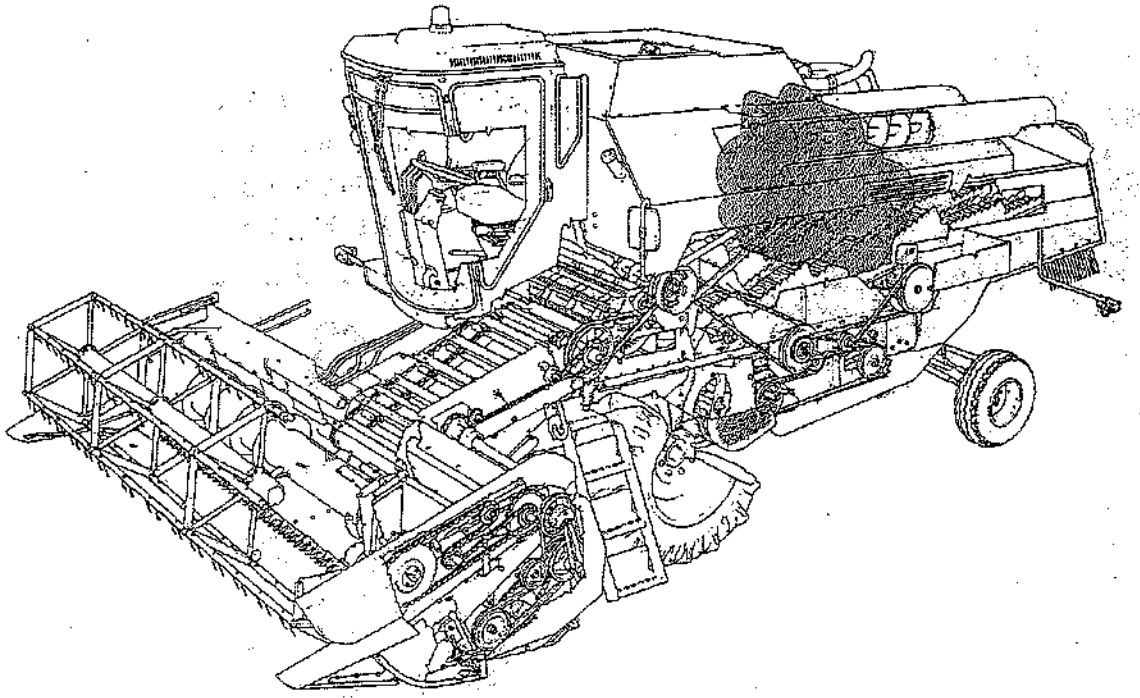

A

MOTORE
MOTEUR
MOTOR
ENGINE
MOTOR

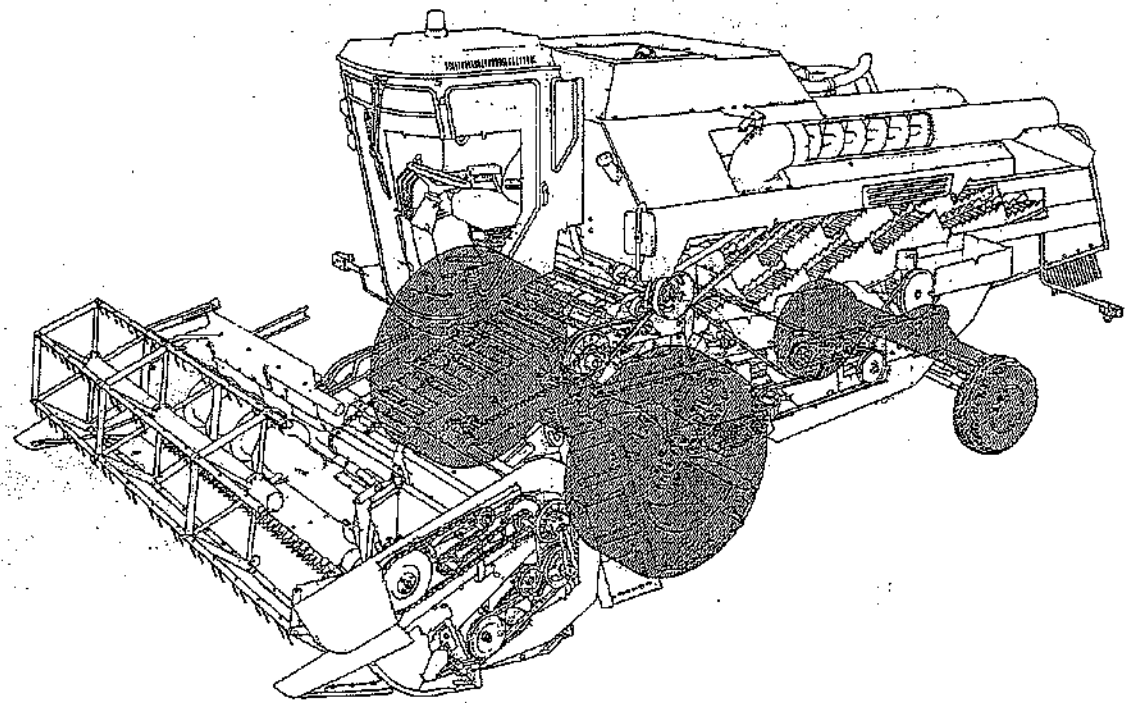

B

TRAZIONE
TRACTION
ANTRIEB
TRACTION
TRACCION

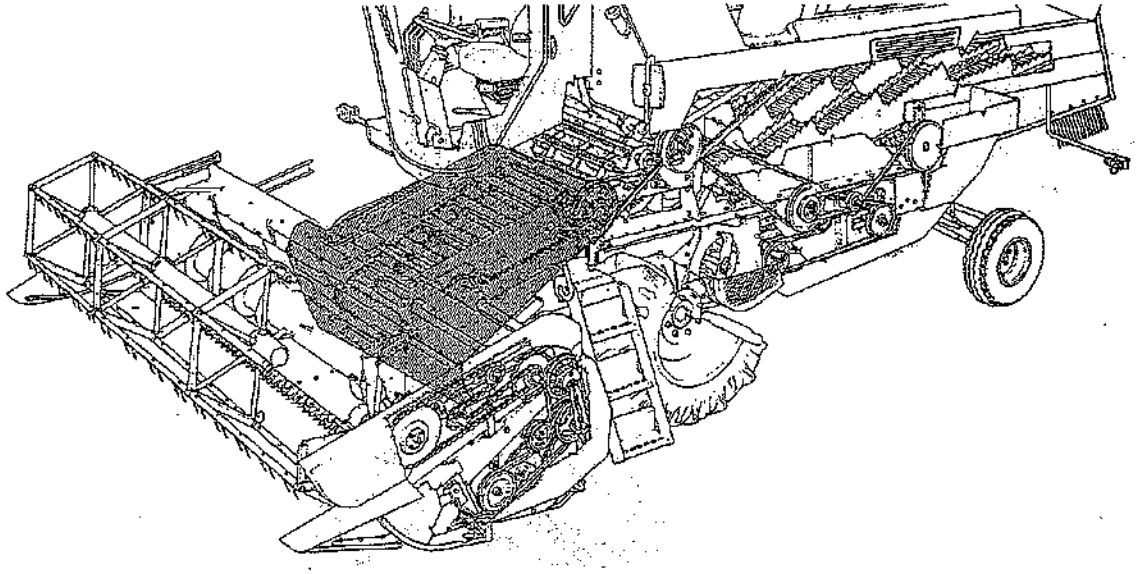

ELEVATORE
ELEVATEUR
ELEVATOR
ELEVATOR
ELEVADOR

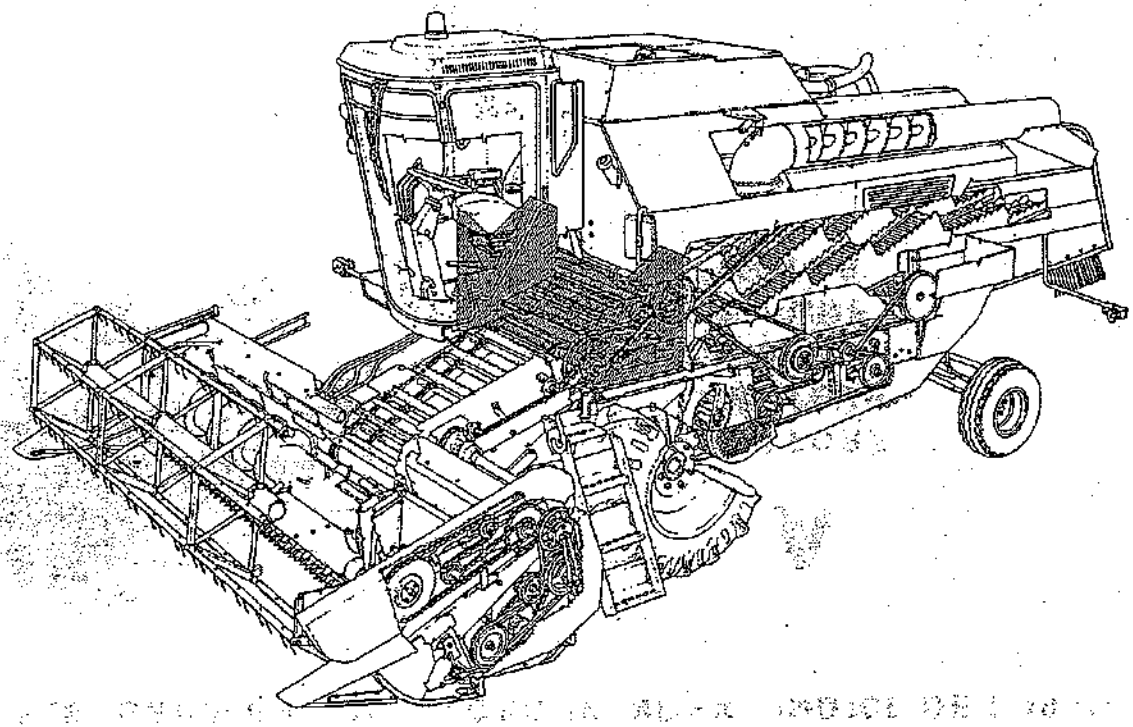

D

BATTITURA
BATTAGE
DRESCHWERK
THRESHER
TRILLADURA

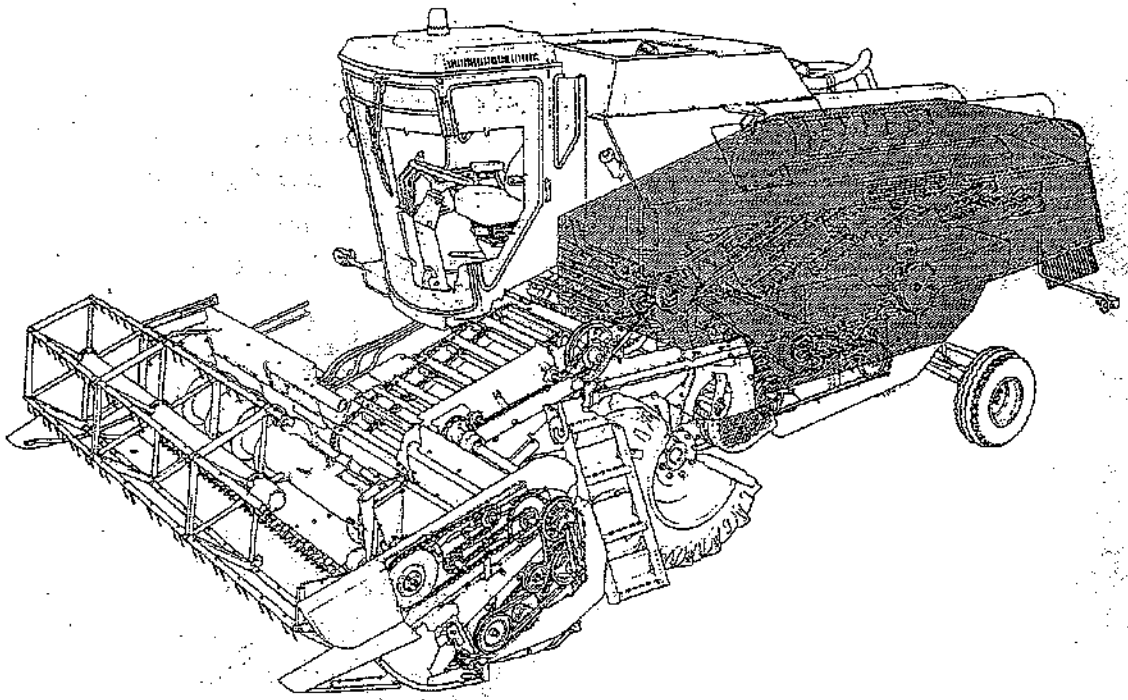

E

SCUOTITURA
SECOUEMENT
SCHETTLER
STRAW WALKERS
SACODIDURA

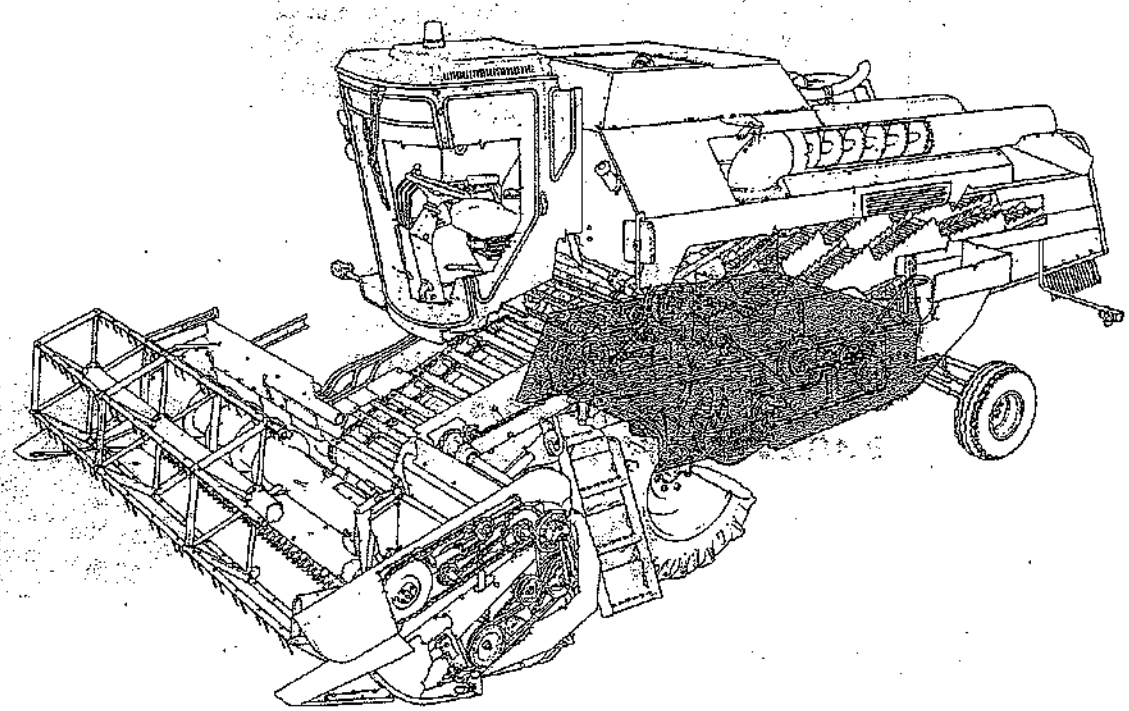

F

PULITURA
NETTOYAGE
REINIGUNG
CLEANNING
LIMPIA

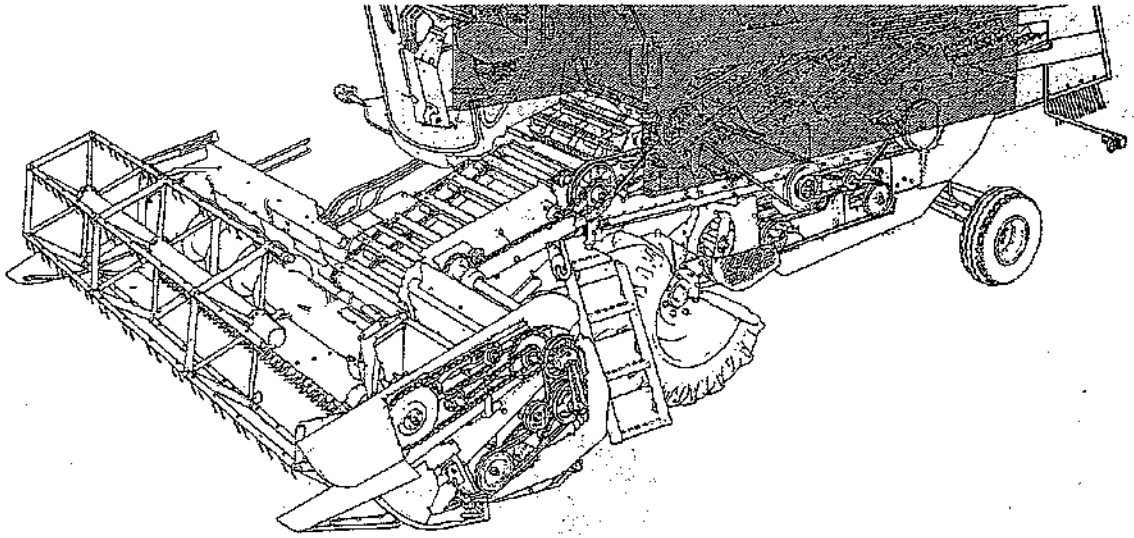

SERBATOIO E CARENATURE
TREMIE ET CARENAGES
KORNTANK UND KAROSSERIE
TANK AND FAIRINGS
TOLVA Y CARENADOS

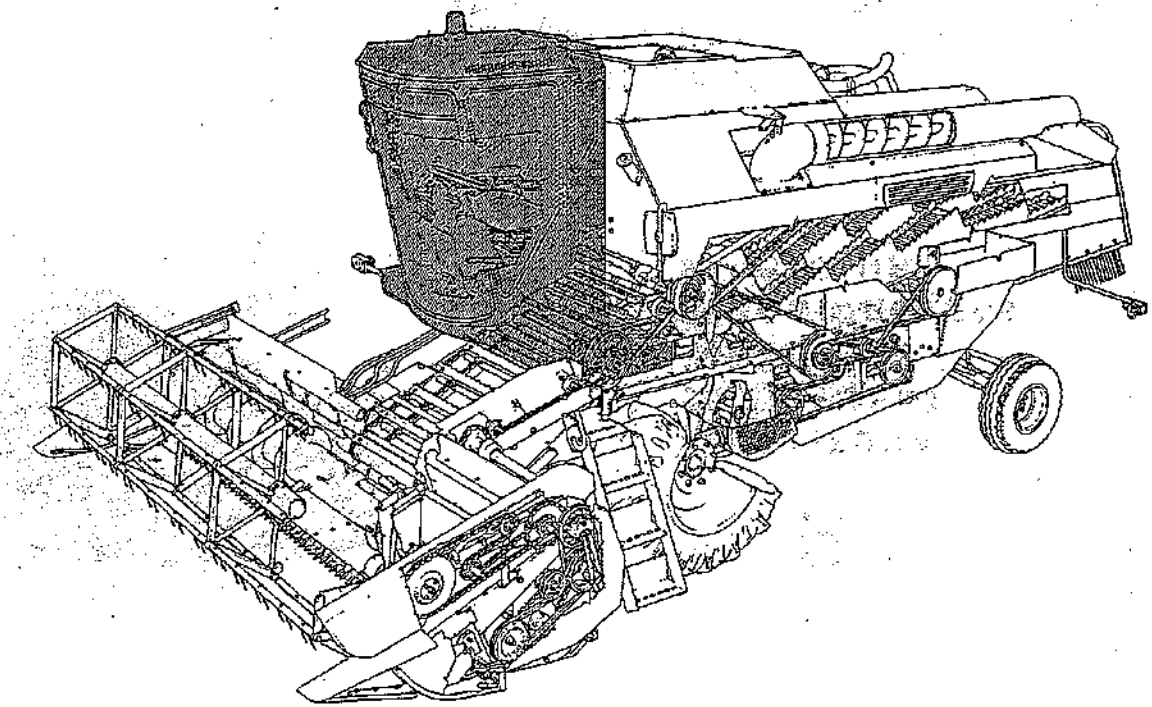

H

PIATTAFORMA DI GUIDA
POSTE DE CONDUITE
FAHRERSTAND
DRIV'S PLATFORM
PLATAFORMA DE CONDUCCION

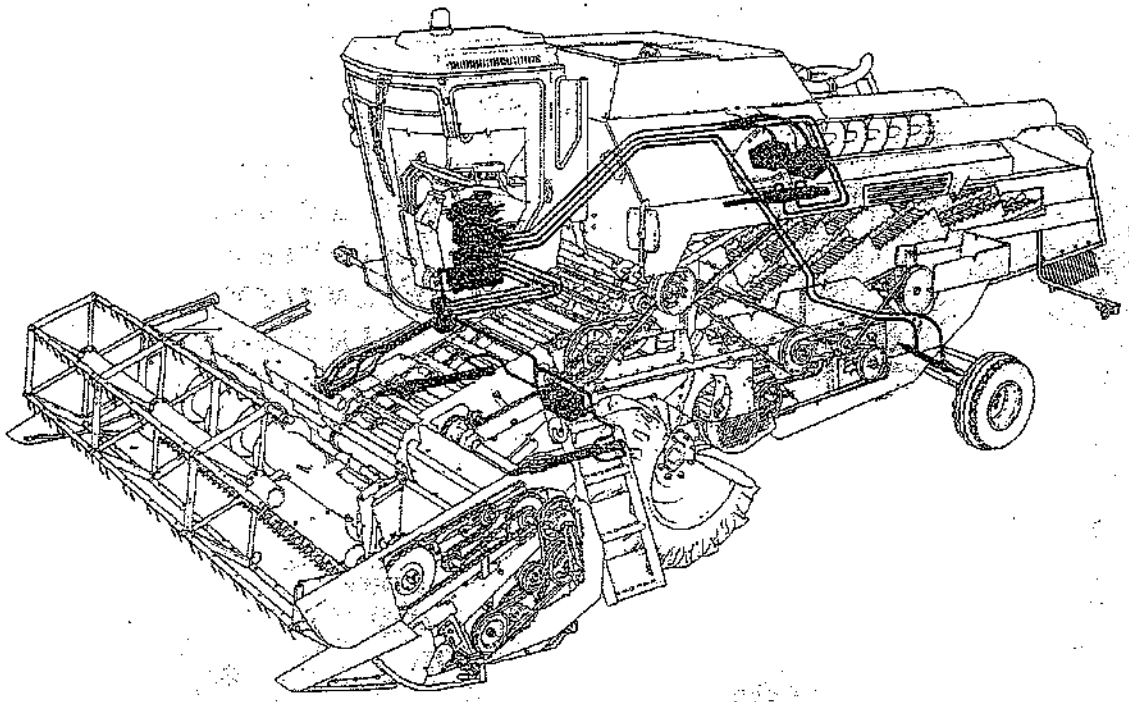

K

IMPIANTO IDRAULICO
INSTALL. HYDRAULIQUE
HYDRAULISCHE ANLAGE
HYDRAULIC SYSTEM
SISTEMA HIDRAULICO

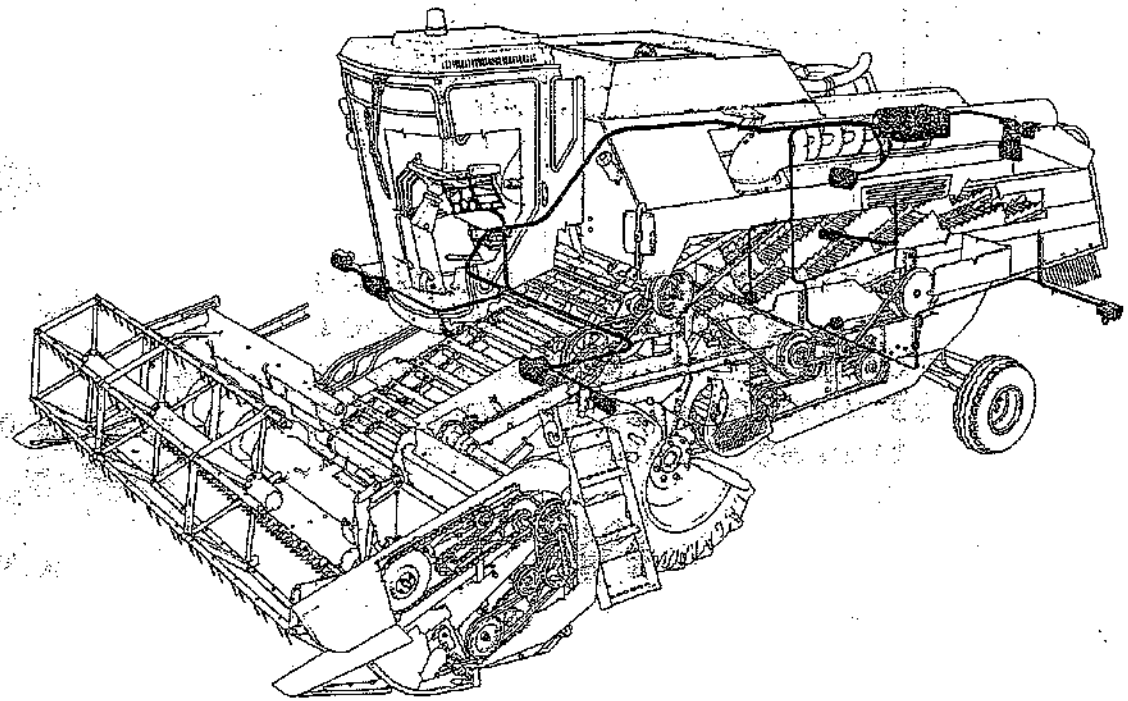

L

IMPIANTO ELETTRICO
INSTALL. ELECTRIQUE
ELEKTRISCHE ANLAGE
ELECTRIC SYSTEM
SISTEMA ELECTRICO

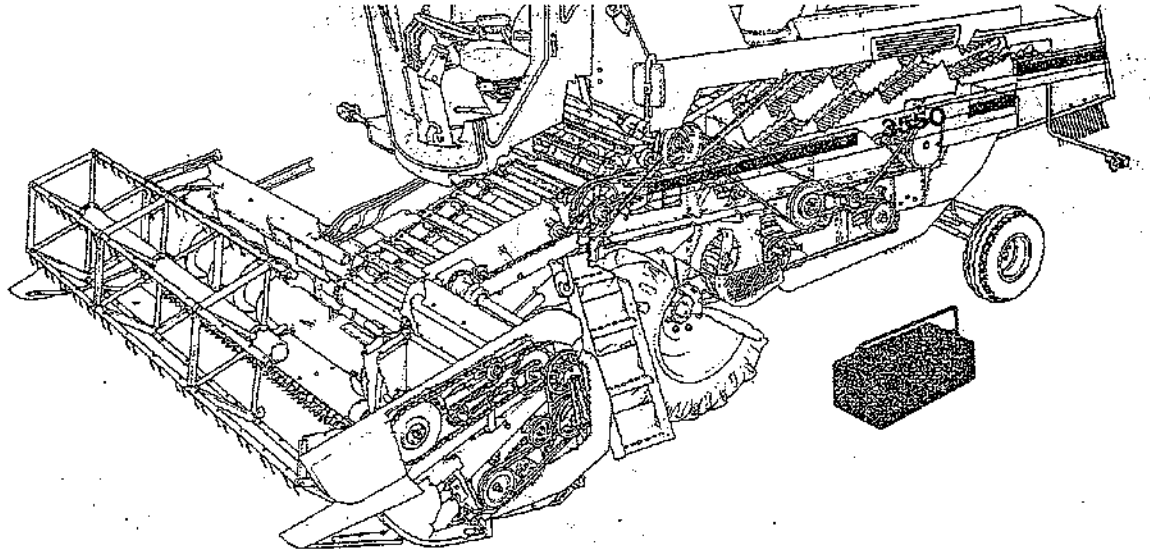

DOTAZIONE E DECALCOMANIE
DOTATION ET DECALCOMANIES
WERKZEUGE UND ABZIEHBILDE
TOOLS AND TRANSFERS
DOTACCION Y CALCOMANIAS

VARIANTI
VARIANTES
VARIANTEN
VARIATIONS
VARIANTES

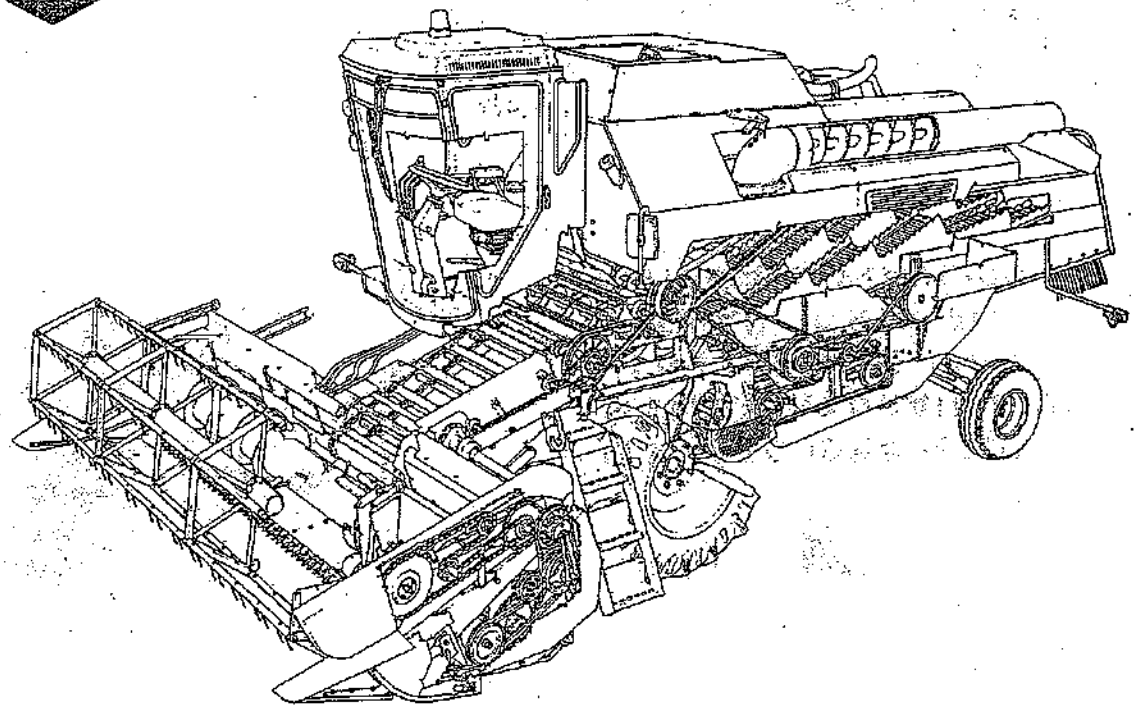

0.02.1	MOTORE	MOTEUR	MOTOR	ENGINE	MOTOR
0.04.0	BASAMENTO	BATI	KURBELGEHAUSE	CRANKCASE	BLOQUE DE CILINDROS
0.04.2	COPPA OLIO	CARTER A HUILE	OELWANNE	OIL SUMP	CARTER DE ACEITE
0.04.3	COPERCHI DEL BASAMENTO	COUVERCLES DU BATI	KURBELGEHAEUSEDECKEL	CRANKCASE COVERS	TAPAS DE BLOQUE CILINDROS
0.04.4	SFIATATOI MOTORE	RENIFLARD	BELUEFTUNG DES MOTORS	ENGINE BREATHERS	RESPIRADERO MOTOR
0.06.0	TESTA CILINDRI	JOINT A ROTULE CYLINDRE	ZYLINDERKOPF	HEAD CYLINDER	ARTICULACION CILINDROS
0.06.3	CONDOTTO DI ASPIRAZIONE	CONDUIT D'ADMISSION	SALGKRUMMER	INTAKE MANIFOLD	COLECTOR DE ADMISION
0.06.4	CONDOTTO DI SCARICO	CONDUIT D'ECHAPPEMENT	AUSPUFFKRUEMMER	EXHAUST MANIFOLD	COLECTOR DE ESCAPE
0.06.4/1	CONDOTTO DI SCARICO	CONDUIT D'ECHAPPEMENT	AUSPUFFKRUEMMER	EXHAUST MANIFOLD	COLECTOR DE ESCAPE
0.08.0	ALBERO MOTORE	VILEBREQUIN	KURBELWELLE	CRANKSHAFT	CIGUENAL
0.08.1	BIELLA	BIELLE	PLEUEL	CONNECTING ROD	BIELA
0.08.1/1	BIELLA	BIELLE	PLEUEL	CONNECTING ROD	BIELA
0.08.2	STANTUFFI	PISTONS	KOLBEN	PISTONS	EMBOLOS
0.08.2/1	STANTUFFI	PISTONS	KOLBEN	PISTONS	EMBOLOS
0.08.3	VOLANO	VOLANT	SCHWUNGMASSE	FLYWHEEL	VOLANTE
0.08.6	SMORZATORE	AMORTISSEUR	SCHWINGUNGSDAEMPFER	DAMPER	ANTIVIBRADOR
0.12.0	RUOTISMI DI COMANDO	PIGNONNERIE DE COMMANDE	ANTRIEBSRAEDER	DRIVE-GEARING	ENGRANAJES DE MANDO
0.12.1	PUNTERIE ED ASTE	TIGES ET POUSSOIR	STROESSEL UND STOESSELSTANGEN	PUSHRODS	VARILLAS Y EMPUJADORES
0.12.2	BILANCERI E SUPPORTI	CULBUTEURS	KIPPHEBEL UND BOECKE	ROCKER ARMS AND SUPPORTS	BALANCIN Y SOPORTES
0.12.3	VALVOLE E MOLLE	SOUPAPES ET RESSORTS	VENTILE UND FEDERN	VALVES END SPRINGS	VALVULAS Y RESORTES
0.14.0	POMPA DI INIEZIONE	POMPE A INJECTION	EINSPRITZPUMPE	INJECTION PUMP	BOMBA DE INYECCION
0.14.0/1	POMPA DI INIEZIONE	POMPE A INJECTION	EINSPRITZPUMPE	INJECTION PUMP	BOMBA DE INYECCION

../..

		D'INJECTION			DE INYECCION
0.14.8	INIETTORI (BOSCH)	INJECTEURS	EINSPRITZDUESEN	NOZZLES	INYECTORES
0.14.8/1	INIETTORI (OMAP)	INJECTEURS	EINSPRITZDUESEN	NOZZLES	INYECTORES
0.14.8/2	INIETTORI (ALTECNA)	INJECTEURS	EINSPRITZDUESEN	NOZZLES	INYECTORES
0.14.9	TUBAZIONI DI INIEZIONE	CANALISATIONS D'INJECTION	EINSPRITZLEITUNGEN	INJECTION PIPES	TUBERIAS DE INYECCION
0.20.1	TUBAZIONI ALIMENTAZIONE	CANALISATION DE COMBUSTIBLE	KRAFTSTOFFLEITUNGEN	FUEL LINES	TUBERIAS DE COMBUSTIBLE
0.20.2	FILTRO COMBUSTIBILE	FILTRE A COMBUSTIBLE	KRAFTSTOFFILTER	FUEL FILTER	FILTRO DE COMBUSTIBLE
0.20.2/A	FILTRO COMBUSTIBILE (COMPONENTI)	FILTRE A COMBUSTIBLE	KRAFTSTOFFILTER	FUEL FILTER	FILTRO DE COMBUSTIBLE
0.20.2/B	FILTRO COMBUSTIBILE A BICCHIERE (COMPONENTI)	FILTRE COMBUSTIBLE A GODET	KRAFTSTOFF-BECHERFILTER	CUP FUEL FILTER	FILTRO DE COMBUSTIBLE A TAZA
0.24.0	SOVRALIMENTAZIONE	SURALIMENTATION	AUFLADUNG	SUPERCHARGING SYSTEM	SOBREALIMENTACION
0.24.0/A	SOVRALIMENTAZIONE	SURALIMENTATION	AUFLADUNG	SUPERCHARGING SYSTEM	SOBREALIMENTACION
0.30.0	POMPA OLIO	POMPE A HUILE	SCHMIEROELPUMPE	LUBE OIL PUMP	BOMBA DE ACEITE LUBRIF.

../..

0.30.1	TUBAZIONI LUBRIFICAZIONI	CANALISATION DE HUILE	SCHMIEROELLEITUNGEN	LUBE OIL LINES	TUBERIAS DE ACEITE LUBRIF.
0.30.1/1	TUBAZIONI LUBRIFICAZIONE (SOVRALIMENTAZIONE)	CANALISATION DE HUILE	SCHMIEROELLEITUNGEN	LUBE OIL LINES	TUBERIAS DE ACEITE LUBRIF.
0.30.2	FILTRI OLIO	FILTRES A HUILE	SCHMIEROELFILTER	LUBE OIL FILTERS	FILTRO DE ACEITE LUBRIF.
0.30.5	SCAMBIATORE DI CALORE OLIO-ACQUA	ECHANGEUR DE CHALEUR HUILE-EAU	WAERMETAUSCHER OEL-WASSER	OIL-WATER HEAT EXCHANGER	CAMBIADOR DE CALOR ACEITE-AGUA
0.32.0	POMPA ACQUA	POMPE A EAU	WASSERPUMPE	WATER PUMP	BOMBA DE AGUA
0.32.0/A	POMPA ACQUA	POMPE A EAU	WASSERPUMPE	WATER PUMP	BOMBA DE AGUA
0.32.1	TUBAZIONI ACQUA	CANALISATION DE L'EAU	WASSERROHRLEITUNGEN	WATER LINES	TUBERIAS DE AGUA
0.32.3	VENTILATORE	VENTILATEUR	LUEFTER	FAN	VENTILADOR
0.32.6	REGOLATORE DI TEMPERATURA	REGULATEUR DE TEMPERATURE	TEMPERATUR-REGLER	TEMPERATUR CONTROL	REGULADOR DE TEMPERATURA
0.35.0	SUPPORTI PRESA DI FORZA	SUPPORTS PRISE DE FORCE	NEBENANTRIEBS-HALTERUNGEN	POWER TAKE OFF SUPPORTS	SOPORTES TOMA DE FUERZA
0.36.0	MOTORINO AVVIAMENTO	DEMARREUR	ANLASSER	STARTER	MOTOR DE ARRANQUE
0.36.0/A	MOTORINO AVVIAMENTO (COMPONENTI) (BOSCH)	DEMARREUR	ANLASSER	STARTER	MOTOR DE ARRANQUE
0.36.0/B	MOTORINO AVVIAMENTO (COMPONENTI) (MARELLI)	DEMARREUR	ANLASSER	STARTER	MOTOR DE ARRANQUE
0.40.0	GENERATORE	GENERATRICE	GENERATOR	GENERATOR	GENERADOR
0.40.0/A	GENERATORE (COMPONENTI)	GENERATRICE	GENERATOR	GENERATOR	GENERADOR
0.42.0	COMANDO CONTAGIRI	COMMANDE DE COMPTETOURS	DREHZAHLMESSERANTRIEB	REVOLUTION COUNTER	ARRASTRE DEL TACOMETRO

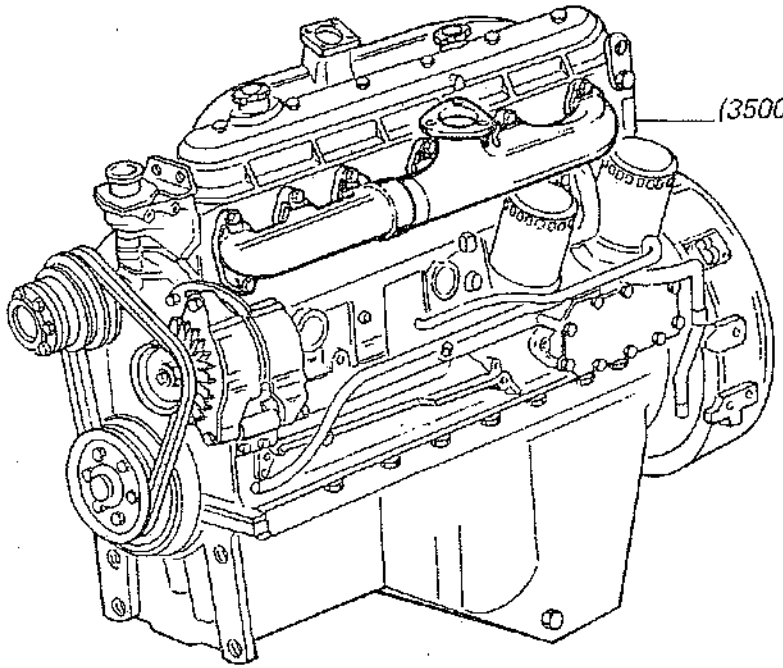

(3500) 320440900 C 1016
8103751 D 1016

8103769 (3550)

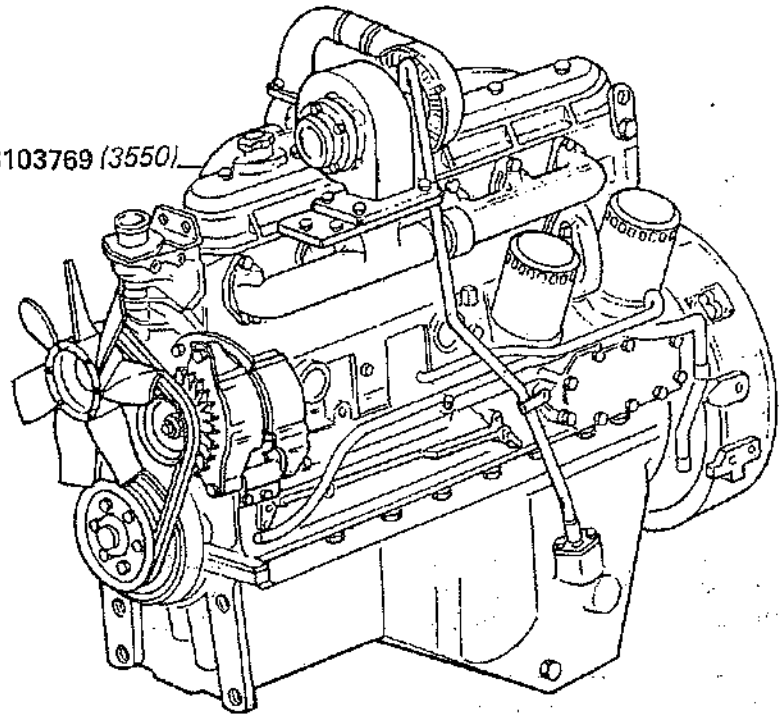

D 1016	aut. => n. 5C51001 aut. => n. 5C61001	~~320440900~~ = 8103751

D 1016	320767700	8103751	1	MOTORE 115 CV - 85 KW	MOTEUR	MOTOR	ENGINE	MOTOR
	320441700	8103769	1	MOTORE 130 CV - 95 KW	MOTEUR	MOTOR	ENGINE	MOTOR
C 1016		320440900	1	MOTORE 115 CV - 85 KW	MOTEUR	MOTOR	ENGINE	MOTOR

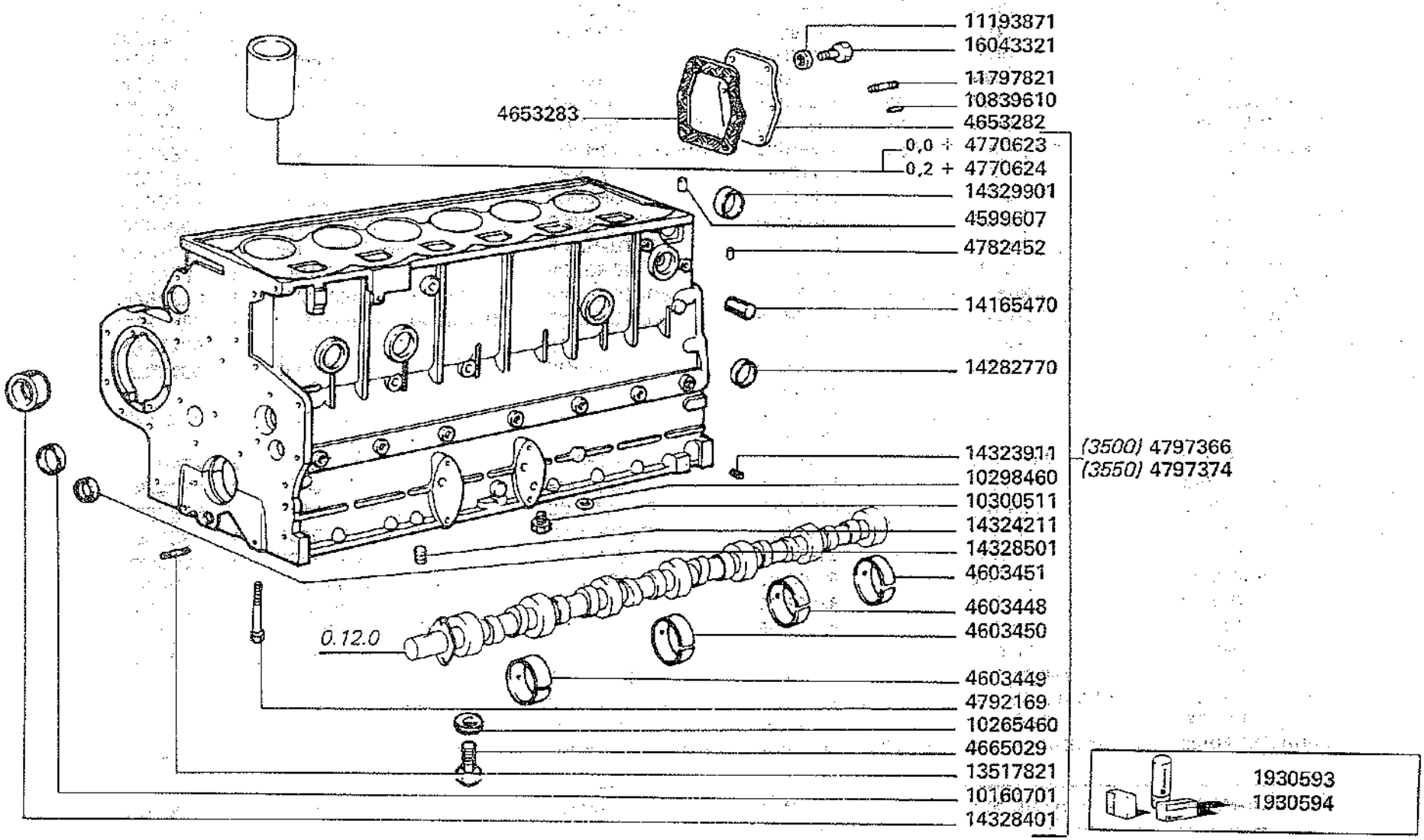

3500-3500R
3550-3550R

BASAMENTO

Bati
Kurbelgehause
Crankcase
Bloque de cilindros

0.04.0

1930593	1	SERIE GUARNIZIONI MOTORE	POCHET JOINTS DU MOTEUR	MOTORDICHTUNGEN-SERIE	SET OF ENGINE GASKETS	SERIE GUARNICION MOTOR
1930594	1	SERIE RETTIFICA VALVOLE	POCHET RECTIFIC. SOUPAPES	VENTILBRICHTIG. SERIE	SERIES/VALVE AMENDMENTS	SERIE RECTIFICA VALVULAS
4599607	1	GRANO	ERGOT	PASSTIFT	DOWEL	PITON
4603448	1	BOCCOLA	DOUILLE	BUECHSE	BUSH	CASQUILLO
4603449	1	BOCCOLA	DOUILLE	BUECHSE	BUSH	CASQUILLO
4603450	1	BOCCOLA	DOUILLE	BUECHSE	BUSH	CASQUILLO
4603451	1	BOCCOLA	DOUILLE	BUECHSE	BUSH	CASQUILLO
4653282	1	COPERCHIO POST.	COUVERCLE	DECKEL	COVER	TAPA
4653283	1	GUARNIZIONE	GARNITURE	UNTERLAGE	LINING	FORRO
4665029	1	TAPPO	BOUCHON	STOPFEN	PLUG	TAPON
4770623	6	CAMICIA	CHEMISE	ZYLINDERLAUF-BUECHSE	CY/LINER	CAMISA
4770624	6	CAMICIA	CHEMISE	ZYLINDERLAUF-BUECHSE	CY/LINER	CAMISA
4782452	1	SPINA	GOUPILLE	STIFT	PIN	PASADOR
4792169	14	VITE	VIS	SCHRAUBE	SCREW	TORNILLO
4797366	1	BASAMENTO DEL MOTORE	BATI MOTEUR	KURBELGEHAEUSE	CRANKCASE	BLOQUE DE CILINDROS
4797374	1	BASAMENTO DEL MOTORE	BATI MOTEUR	KURBELGEHAEUSE	CRANKCASE	BLOQUE DE CILINDROS
10160701	1	TAPPO	BOUCHON	STOPFEN	PLUG	TAPON
10265460	1	GUARNIZIONE	GARNITURE	UNTERLAGE	LINING	FORRO
10298460	1	GUARNIZIONE	GARNITURE	UNTERLAGE	LINING	FORRO
10300511	1	TAPPO	BOUCHON	STOPFEN	PLUG	TAPON
10839610	2	GRANO	ERGOT	PASSTIFT	DOWEL	PITON
11193871	6	ROSETTA DI SICUREZZA	RONDELLE FREIN	SICHERUNGSRING	LOCKWASHER	ARANDELA DE FRENO
11797821	2	PRIGIONIERO	GOUJON	STIFTSCHRAUBE	STUD	ESPARRAGO
13517821	1	PRIGIONIERO	GOUJON	STIFTSCHRAUBE	STUD	ESPARRAGO
14165470	1	SPINA	GOUPILLE	STIFT	PIN	PASADOR
14282770	6	TAPPO	BOUCHON	STOPFEN	PLUG	TAPON
14323911	5	TAPPO	BOUCHON	STOPFEN	PLUG	TAPON
14324211	2	TAPPO	BOUCHON	STOPFEN	PLUG	TAPON
14328401	2	TAPPO	BOUCHON	STOPFEN	PLUG	TAPON
14328501	3	TAPPO	BOUCHON	STOPFEN	PLUG	TAPON
14329901	2	TAPPO	BOUCHON	STOPFEN	PLUG	TAPON
16043321	6	VITE	VIS	SCHRAUBE	SCREW	TORNILLO

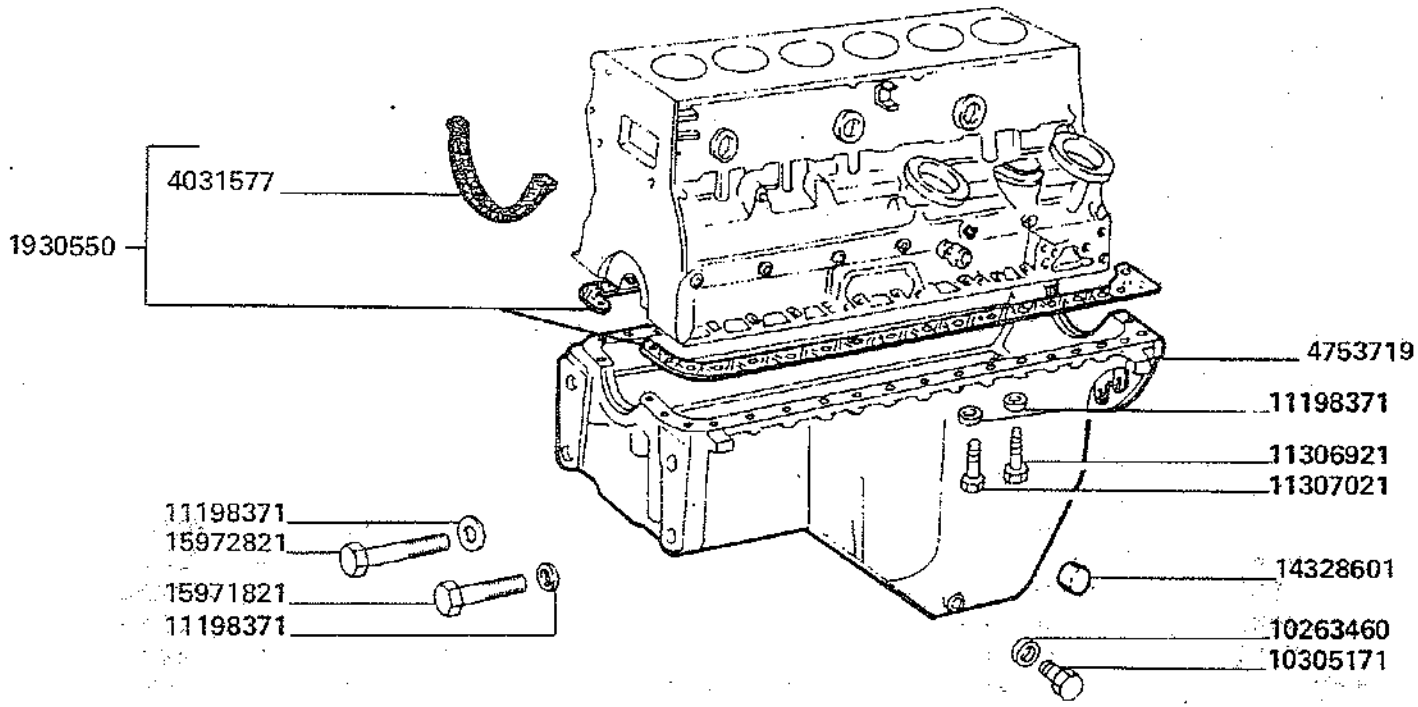

3500-3500R
3550-3550R

Carter a huile
Oelwanne

COPPA OLIO

Oil sump
Carter de aceite

0.04.2

MODIF.	ANT. MODIF.	N. ORDIN.	Q	DENOMINAZIONE	DESIGNATION	BENENNUNG	DESCRIPTION	DENOMINACIONES
		1930550	1	GUARNIZIONE	JOINT	DICHTUNG	GASKET	JUNTA
		4031577	1	GUARNIZIONE	JOINT	DICHTUNG	GASKET	JUNTA
		4753719	1	COPPA OLIO	CARTER A HUILE	OELWANNE	OIL SUMP	CARTER DE ACEITE
		10263460	2	ROSETTA DI TENUTA	JOINT D'ETANCHEITE	DICHTRING	GASKET	JUNTA HERMETICA
		10305171	2	TAPPO	BOUCHON	STOPFEN	PLUG	TAPON
		11198371	35	ROSETTA DI SICUREZZA	RONDELLE FREIN	SICHERUNGSRING	LOCKWASHER	ARANDELA DE FRENO
		11306921	6	VITE	VIS	SCHRAUBE	SCREW	TORNILLO
		11307021	26	VITE	VIS	SCHRAUBE	SCREW	TORNILLO
		14328601	1	TAPPO	BOUCHON	STOPFEN	PLUG	TAPON
		15971821	2	VITE	VIS	SCHRAUBE	SCREW	TORNILLO
		15972821	1	VITE	VIS	SCHRAUBE	SCREW	TORNILLO

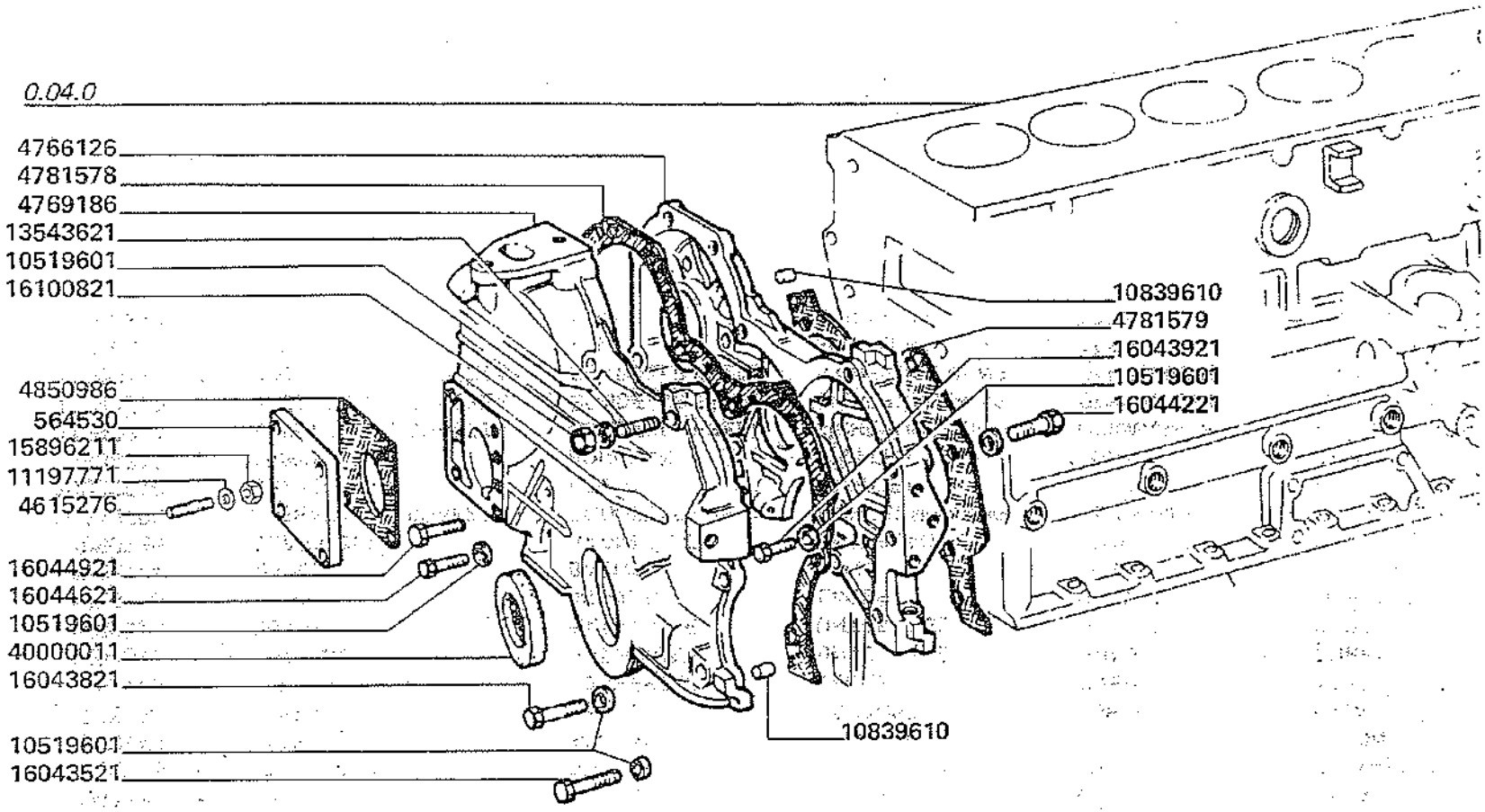
0.04.0
4766126
4781578
4769186
13543621
10519601
16100821
4850986
564530
15896211
11197771
4615276
16044921
16044621
10519601
40000011
16043821
10519601
16043521
10839610
4781579
16043921
10519601
16044221
10839610

MODIF.	ANT. MODIF.	N. ORDIN.	Q.	DENOMINAZIONE	DESIGNATION	BENENNUNG	DESCRIPTION	DENOMINACIONES
		564530	1	COPERCHIO	COUVERCLE	DECKEL	COVER	TAPA
		4605564	1	GUARNIZIONE	GARNITURE	UNTERLAGE	LINING	FORRO
		4607786	1	COPERCHIO	COUVERCLE	DECKEL	COVER	TAPA
		4615276	4	PRIGIONIERO	GOUJON	STIFTSCHRAUBE	STUD	ESPARRAGO
		4718740	1	TAPPO	BOUCHON	STOPFEN	PLUG	TAPON
		4766126	1	SCATOLA	CARTER	GEHAUSE	CASE	CAJA
		4769186	1	COPERCHIO ANT.	COUVERCLE	DECKEL	COVER	TAPA
		4781578	1	GUARNIZIONE	GARNITURE	UNTERLAGE	LINING	FORRO
		4781579	1	GUARNIZIONE	GARNITURE	UNTERLAGE	LINING	FORRO
		4784723	1	SUPPORTO	SUPPORT	LAGER	SUPPORT	SOPORTE
		4787154	1	ANELLO	BAGUE	RING	RING	ANILLO
	4607590	4850986	1	GUARNIZIONE	GARNITURE	UNTERLAGE	LINING	FORRO
		10519601	16	ROSETTA DI SICUREZZA	RONDELLE FREIN	SICHERUNGSRING	LOCKWASHER	ARANDELA DE FRENO
		10839610	4	GRANO	ERGOT	PASSTIFT	DOWEL	PITON
		10839710	1	TAPPO	BOUCHON	STOPFEN	PLUG	TAPON
		11193871	9	ROSETTA DI SICUREZZA	RONDELLE FREIN	SICHERUNGSRING	LOCKWASHER	ARANDELA DE FRENO
		11197771	4	ROSETTA DI SICUREZZA	RONDELLE FREIN	SICHERUNGSRING	LOCKWASHER	ARANDELA DE FRENO
		11200171	4	ROSETTA DI SICUREZZA	RONDELLE FREIN	SICHERUNGSRING	LOCKWASHER	ARANDELA DE FRENO
		11306921	4	VITE	VIS	SCHRAUBE	SCREW	TORNILLO
		11408321	2	VITE	VIS	SCHRAUBE	SCREW	TORNILLO

.../...

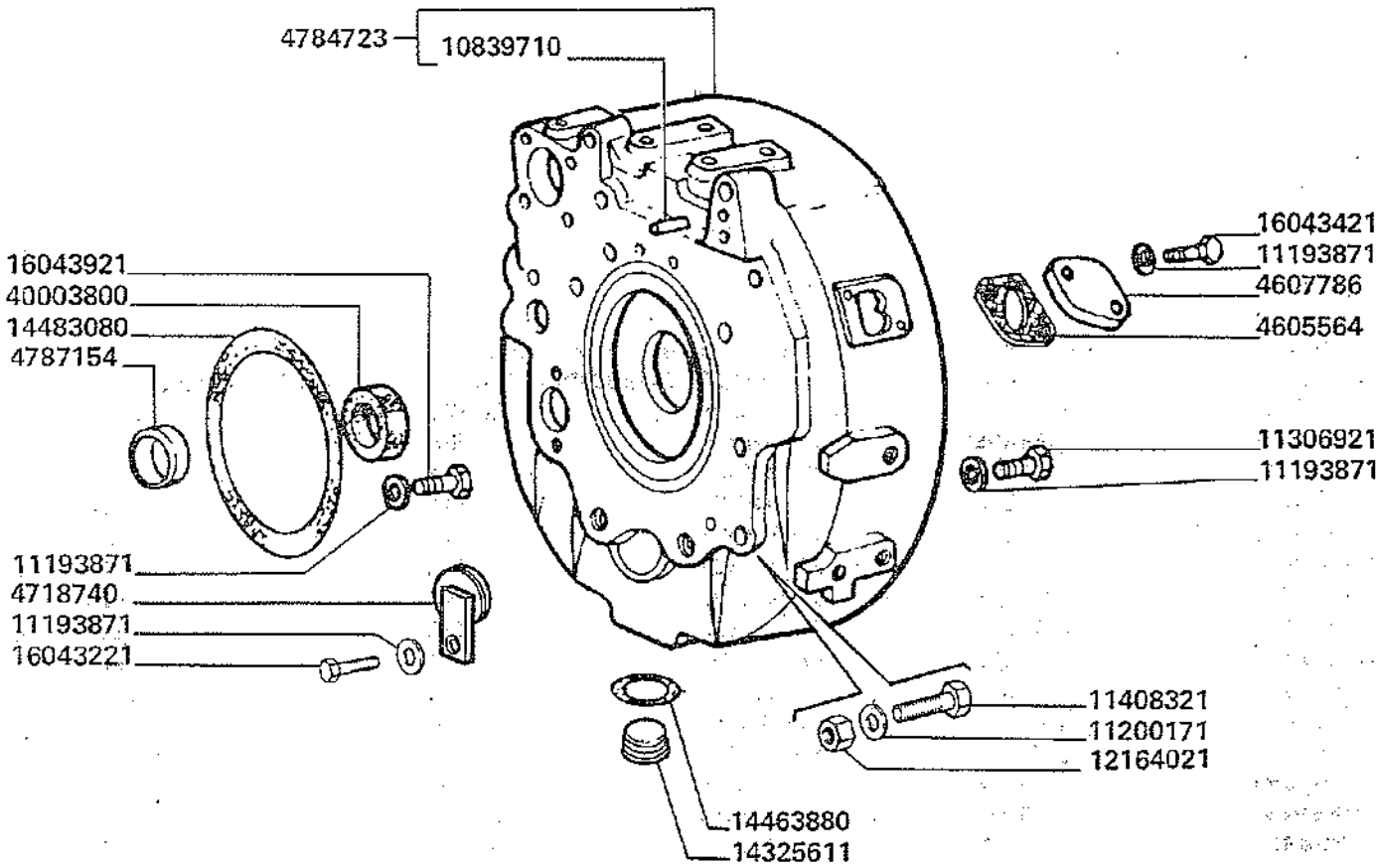
4784723
10839710
16043421
11193871
4607786
4605564
16043921
40003800
14483080
4787154
11306921
11193871
11193871
4718740
11193871
16043221
11408321
11200171
12164021
14463880
14325611

MODIF.	ANT. MODIF.	N. ORDIN.	Q	DENOMINAZIONE	DESIGNATION	BENENNUNG	DESCRIPTION	DENOMINACIONES
		12164021	2	DADO	ECROU	MUTTER	NUT	TUERCA
		13543621	3	PRIGIONIERO	GOUJON	STIFTSCHRAUBE	STUD	ESPARRAGO
		14325611	1	TAPPO	BOUCHON	STOPFEN	PLUG	TAPON
		14463880	1	GUARNIZIONE	JOINT	DICHTUNG	GASKET	JUNTA
		14483080	1	GUARNIZIONE	JOINT	DICHTUNG	GASKET	JUNTA
		15896211	4	DADO	ECROU	MUTTER	NUT	TUERCA
		16043221	1	VITE	VIS	SCHRAUBE	SCREW	TORNILLO
		16043421	2	VITE	VIS	SCHRAUBE	SCREW	TORNILLO
		16043521	2	VITE	VIS	SCHRAUBE	SCREW	TORNILLO
		16043821	1	VITE	VIS	SCHRAUBE	SCREW	TORNILLO
		16043921	8	VITE	VIS	SCHRAUBE	SCREW	TORNILLO
		16044221	1	VITE	VIS	SCHRAUBE	SCREW	TORNILLO
		16044621	2	VITE	VIS	SCHRAUBE	SCREW	TORNILLO
		16044921	3	VITE	VIS	SCHRAUBE	SCREW	TORNILLO
		16100821	1	DADO	ECROU	MUTTER	NUT	TUERCA
		40000011	1	ANELLO DI TENUTA	JOINT D'ETANCHEITE	DICHTRING	SEAL	JUNTA HERMETICA
		40003800	1	ANELLO DI TENUTA	JOINT D'ETANCHEITE	DICHTRING	SEAL	JUNTA HERMETICA

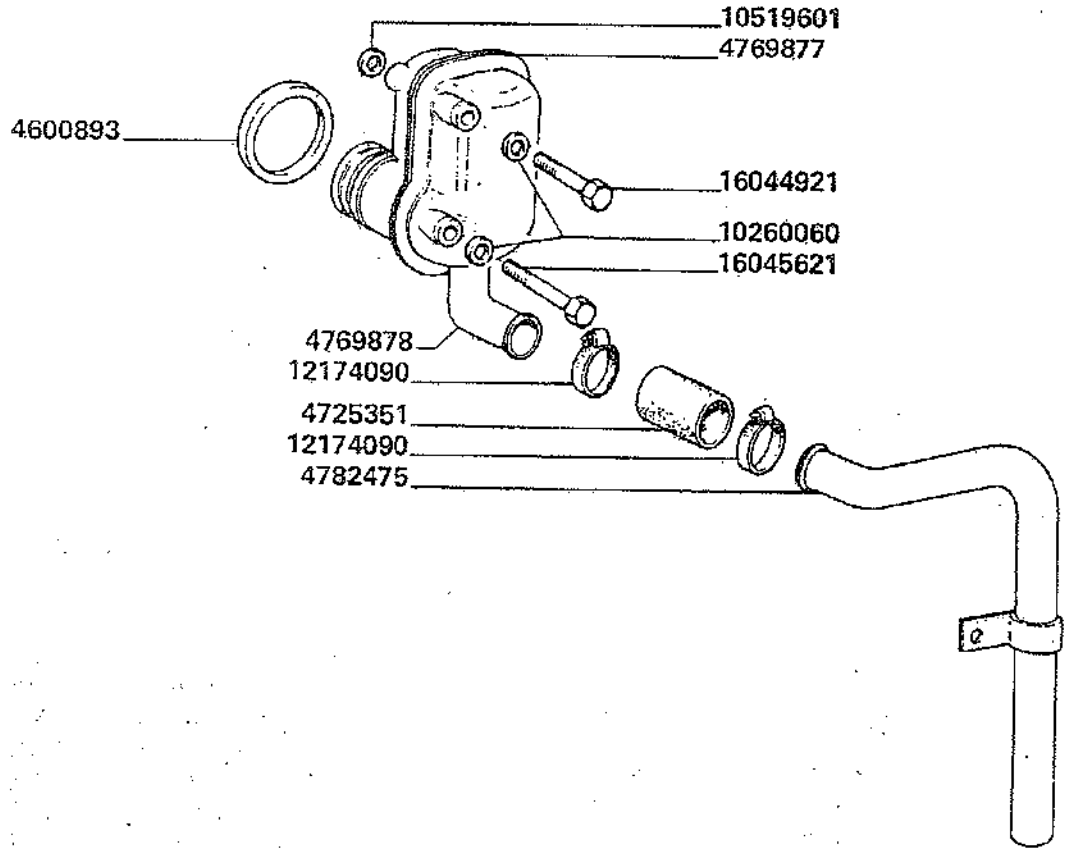
10519601
4769877
4600893
16044921
10260060
16045621
4769878
12174090
4725351
12174090
4782475

MODIF.	ANT.MODIF.	N.ORDIN.	Q	DENOMINAZIONE	DESIGNATION	BENENNUNG		
		4600893	1	GUARNIZIONE	JOINT	DICHTUNG	GASKET	JUNTA
		4725351	1	MANICOTTO	MANCHON	MUFFE	SLEEVE	MANGA
		4769877	1	SFIATATOIO COMPL.	RENIFLARD	ENTLUEFTER	VENT	RESPIRADERO
		4769878	1	TUBO	TUYAU	ROHR	PIPE	TUBO
		4782475	1	TUBO COMPL.	TUYAU	ROHR	PIPE	TUBO
		10260060	3	ROSETTA	RONDELLE	SCHEIBE	WASHER	ARANDELA
		10519601	3	ROSETTA	RONDELLE	SCHEIBE	WASHER	ARANDELA
		12174090	2	COLLARE	COLLIER	SCHELLE	CLAMP	COLLAR
		16044921	1	VITE	VIS	SCHRAUBE	SCREW	TORNILLO
		16045621	1	VITE	VIS	SCHRAUBE	SCREW	TORNILLO

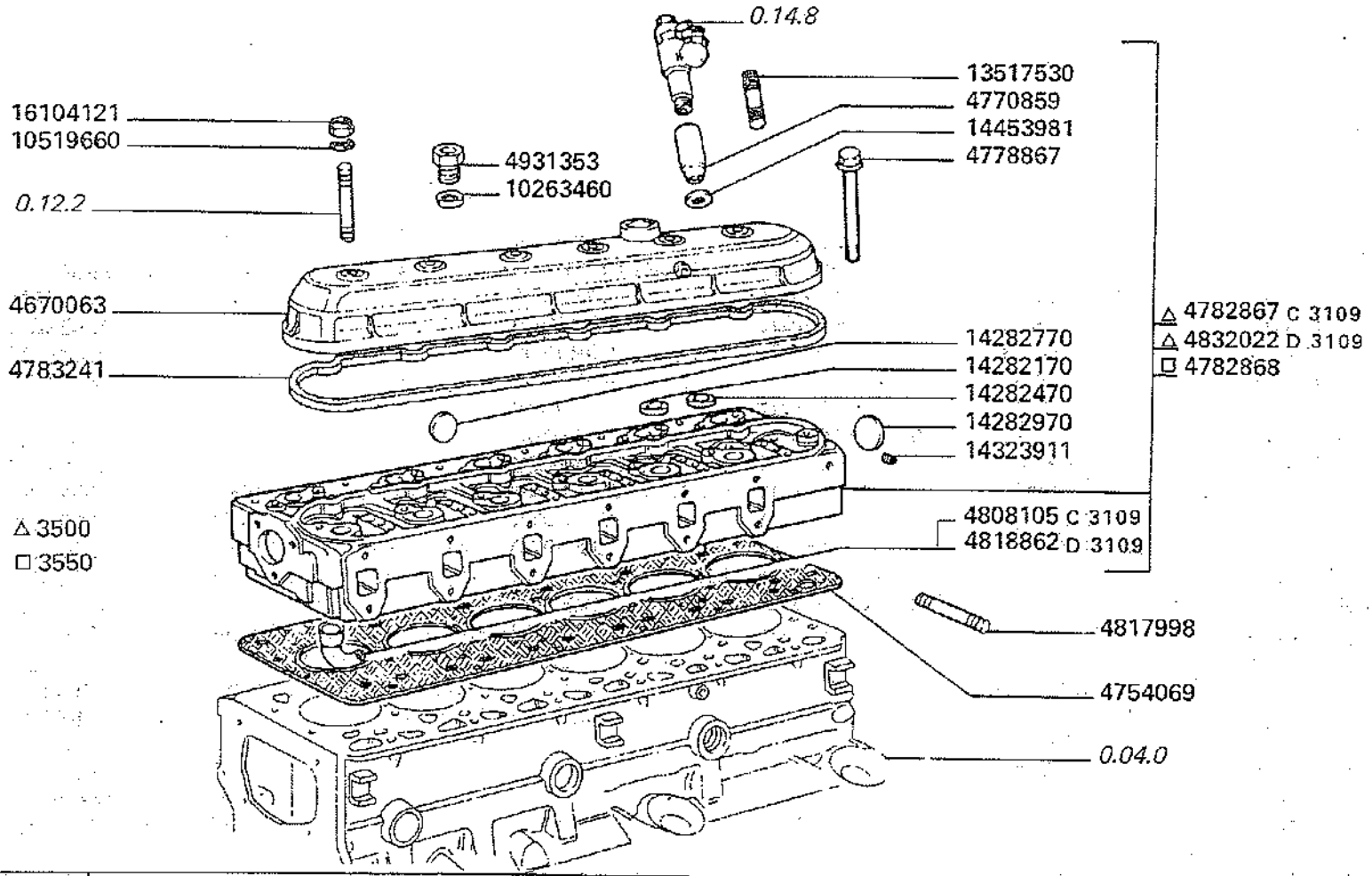

D 3109 aut. ⇒ n. aut. ⇒ n.	~~4782867~~ = 4832022 + (12) 4817998 + (12)(0.06.4) 14048211

	4670063	1	COPERCHIO	COUVERCLE	DECKEL	COVER	TAPA
	4754069	1	GUARNIZIONE	JOINT	DICHTUNG	GASKET	JUNTA
	4770859	6	ASTUCCIO	ETUI	HUELSE	CASE	HESTUCHE
	4778867	26	VITE	VIS	SCHRAUBE	SCREW	TORNILLO
C 3109	4782867	1	TESTA DEI CILINDRI COMPL.	CULASSE	ZYLINDERKOPF	CYLINDER HEAD	CULATA
	4782868	1	TESTA DEI CILINDRI COMPL.	CULASSE	ZYLINDERKOPF	CYLINDER HEAD	CULATA
	4783241	1	GUARNIZIONE	JOINT	DICHTUNG	GASKET	JUNTA
C 3109	4808105	6	DEFLETTORE DEPURATORE	DEFLECTEUR FILTRE	STUTZEN M. FILTER	FILTER/DEFLECTOR	DEFLECTOR FILTRO
	4817998	12	PRIGIONIERO	GOUJON	STIFTSCHRAUBE	STUD	ESPARRAGO
D 3109	4818862	6	DEFLETTORE DEPURATORE	DEFLECTEUR FILTRE	STUTZEN M. FILTER	FILTER/DEFLECTOR	DEFLECTOR FILTRO
D 3109	4832022	1	TESTA DEI CILINDRI COMPL.	CULASSE	ZYLINDERKOPF	CYLINDER HEAD	CULATA
	4931353	1	RACCORDO	RACCORD	STUTZEN	CONNECTION	RACOR
	10263460	1	ROSETTA DI TENUTA	JOINT D'ETANCHEITE	DICHTRING	GASKET	JUNTA HERMETICA
	10519660	6	ROSETTA	RONDELLE	SCHEIBE	WASHER	ARANDELA
	13517530	12	PRIGIONIERO	GOUJON	STIFTSCHRAUBE	STUD	ESPARRAGO
	14282170	1	TAPPO	BOUCHON	STOPFEN	PLUG	TAPON
	14282470	12	TAPPO	BOUCHON	STOPFEN	PLUG	TAPON
	14282770	1	TAPPO	BOUCHON	STOPFEN	PLUG	TAPON
	14282970	1	TAPPO	BOUCHON	STOPFEN	PLUG	TAPON
	14323911	1	TAPPO	BOUCHON	STOPFEN	PLUG	TAPON
	14453981	12	ANELLO DI TENUTA	JOINT D'ETANCHEITE	DICHTRING	SEAL	JUNTA HERMETICA
	16104121	6	DADO	ECROU	MUTTER	NUT	TUERCA

□ = 3500 - 3500R

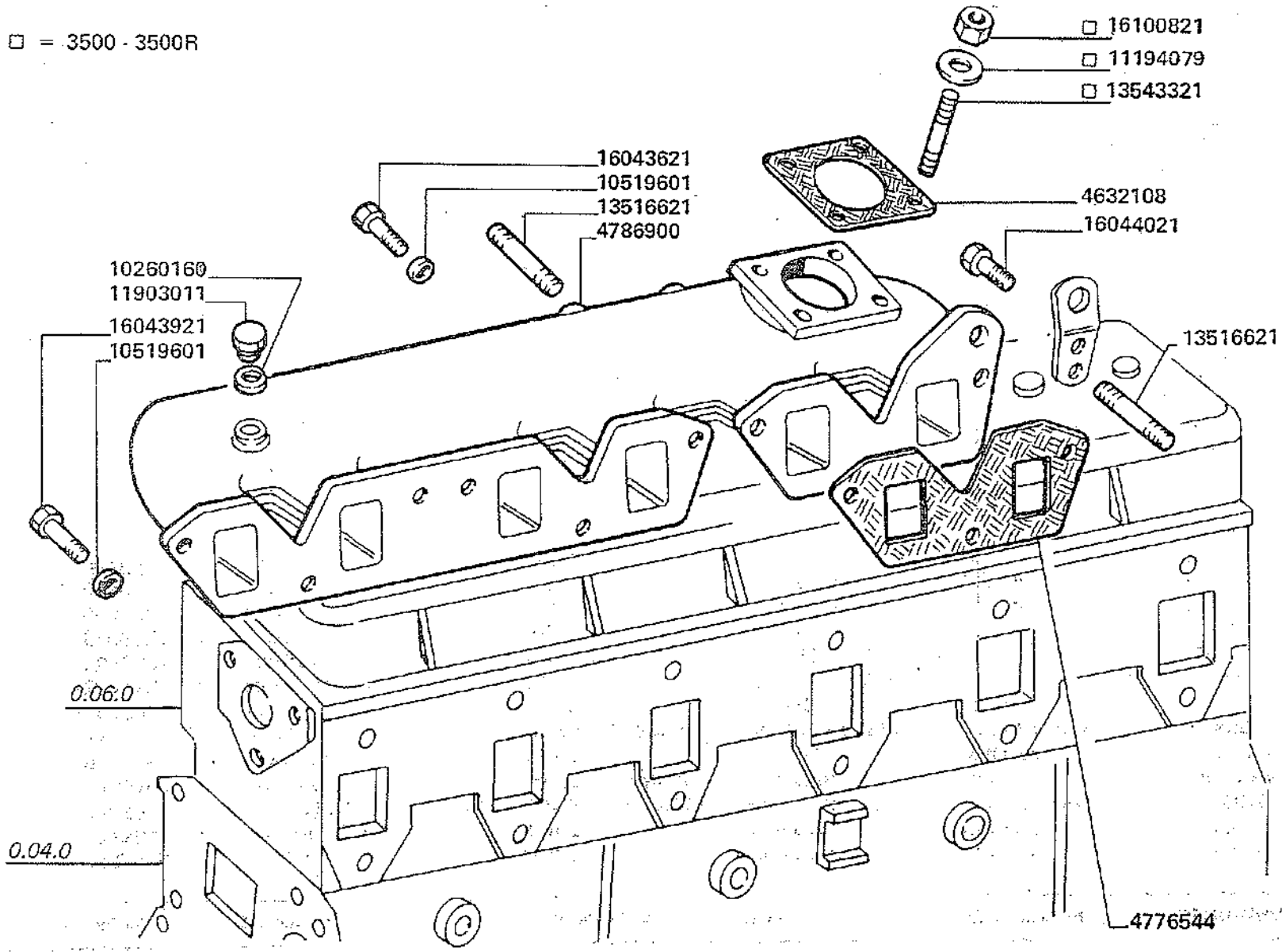

3500-3500R
3550-3550R

CONDOTTO DI ASPIRAZIONE

Conduit d'admission
Salgkrummer

Intake manifold
Colector de admisión

0.06.3

4632108	1	GUARNIZIONE	JOINT	DICHTUNG	GASKET	JUNTA
4776544	3	GUARNIZIONE	JOINT	DICHTUNG	GASKET	JUNTA
4786900	3	CONDOTTO DI ASPIRAZIONE	CONDUIT D'ADMISS.	SAUGKRUEMMER	INTAKE MANIFOLD	COLECTOR DE ADMIS.
10260160	1	ROSETTA DI TENUTA	JOINT D'ETANCHEITE	DICHTRING	GASKET	JUNTA HERMETICA
10519601	9	ROSETTA	RONDELLE	SCHEIBE	WASHER	ARANDELA
11194079	4	ROSETTA DI SICUREZZA	RONDELLE FREIN	SICHERUNGSRING	LOCKWASHER	ARANDELA DE FRENO
11903011	1	TAPPO	BOUCHON	STOPFEN	PLUG	TAPON
13516621	2	PRIGIONIERO	GOUJON	STIFTSCHRAUBE	STUD	ESPARRAGO
13543321	5	PRIGIONIERO	GOUJON	STIFTSCHRAUBE	STUD	ESPARRAGO
16043621	3	VITE	VIS	SCHRAUBE	SCREW	TORNILLO
16043921	5	VITE	VIS	SCHRAUBE	SCREW	TORNILLO
16044021	1	VITE	VIS	SCHRAUBE	SCREW	TORNILLO
16100821	4	DADO	ECROU	MUTTER	NUT	TUERCA

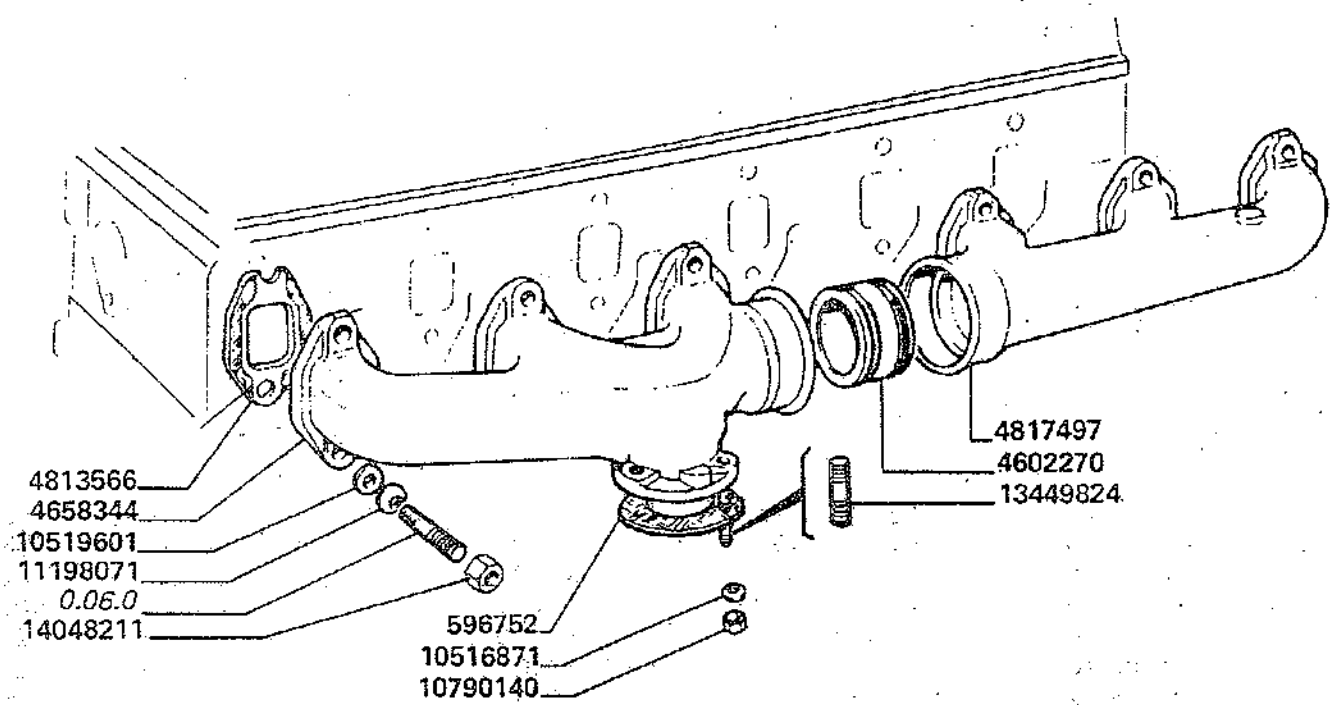
4813566
4658344
10519601
11198071
0.06.0
14048211
596752
10516871
10790140
4817497
4602270
13449824

596752	1	FLANGIA	BRIDE	FLANSCH	FLANGE	BRIDA
4602270	1	ANELLO	BAGUE	RING	RING	ANILLO
4658344	1	CONDOTTO DI SCARICO	CONDUIT D'ECHAPP.	AUSPUFFROHR	EXAUST MANIFOLD	COLECTOR DE ESCAPE
4813566	6	GUARNIZIONE	JOINT	DICHTUNG	GASKET	JUNTA
4817497	1	CONDOTTO DI SCARICO	CONDUIT D'ECHAPP.	AUSPUFFROHR	EXAUST MANIFOLD	COLECTOR DE ESCAPE
10516871	3	ROSETTA	RONDELLE	SCHEIBE	WASHER	ARANDELA
10519601	12	ROSETTA	RONDELLE	SCHEIBE	WASHER	ARANDELA
10790140	3	DADO	ECROU	MUTTER	NUT	TUERCA
11198071	12	ROSETTA DI SICUREZZA	RONDELLE FREIN	SICHERUNGSRING	LOCKWASHER	ARANDELA DE FRENO
13449824	3	PRIGIONIERO	GOUJON	STIFTSCHRAUBE	STUD	ESPARRAGO
14048211	12	VITE	VIS	SCHRAUBE	SCREW	TORNILLO

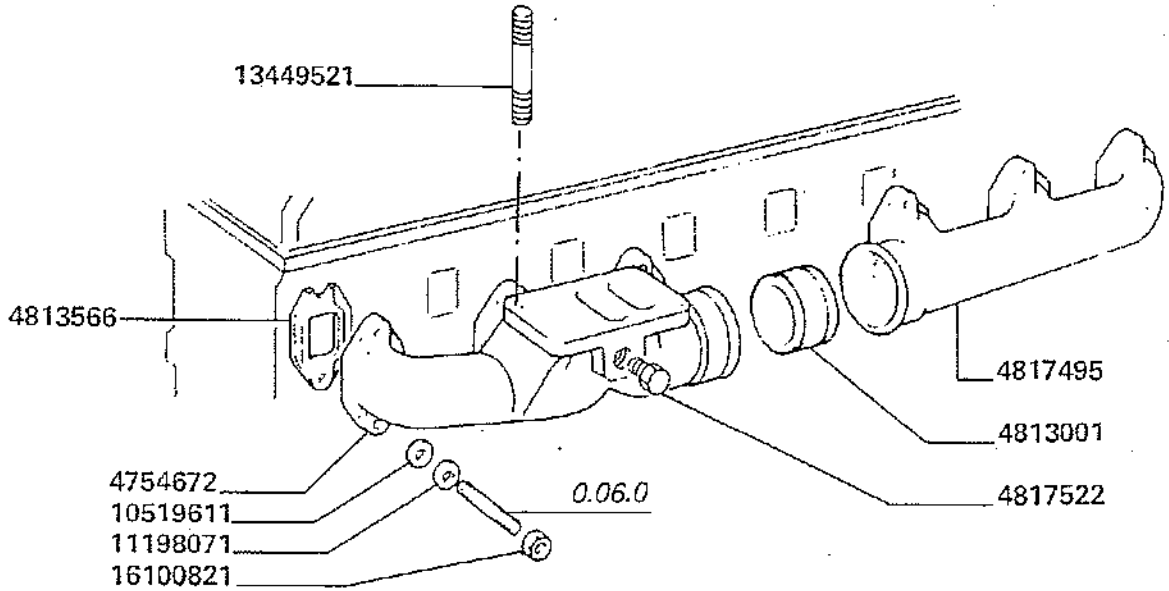
13449521
4813566
4754672
10519611
11198071
16100821
0.06.0
4817495
4813001
4817522

4754672	1	CONDOTTO DI SCARICO	CONDUIT D'ECHAPP.	AUSPUFFROHR	EXAUST MANIFOLD	COLECTOR DE ESCAPE
4813001	1	ANELLO	BAGUE	RING	RING	ANILLO
4813566	6	GUARNIZIONE	JOINT	DICHTUNG	GASKET	JUNTA
4817495	1	CONDOTTO DI SCARICO	CONDUIT D'ECHAPP.	AUSPUFFROHR	EXAUST MANIFOLD	COLECTOR DE ESCAPE
4817522	1	TAPPO	BOUCHON	STOPFEN	PLUG	TAPON
10519611	12	ROSETTA	RONDELLE	SCHEIBE	WASHER	ARANDELA
11198071	12	ROSETTA DI SICUREZZA	RONDELLE FREIN	SICHERUNGSRING	LOCKWASHER	ARANDELA DE FRENO
13449521	6	PRIGIONIERO	GOUJON	STIFTSCHRAUBE	STUD	ESPARRAGO
16100821	12	DADO	ECROU	MUTTER	NUT	TUERCA

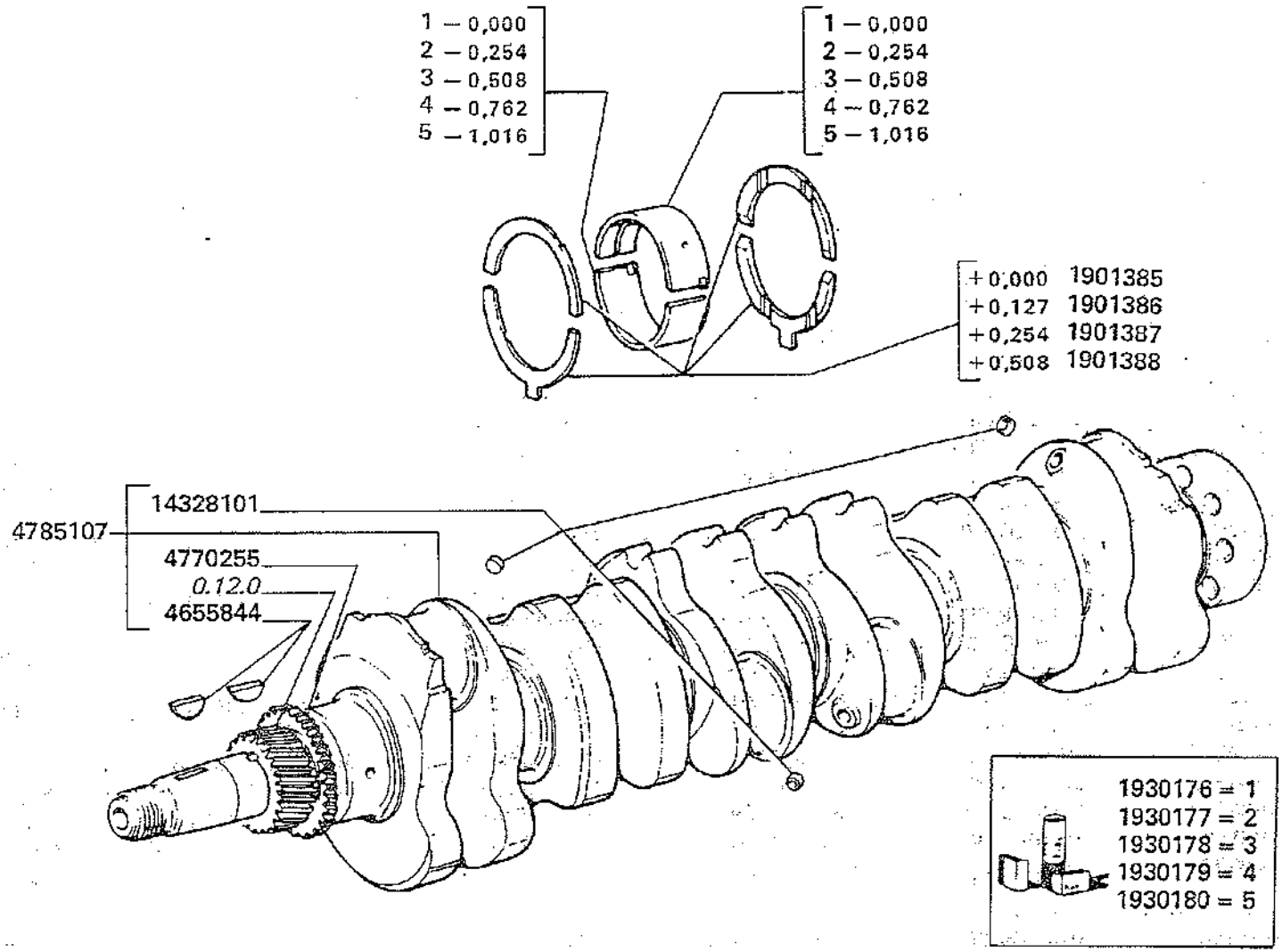
1 — 0,000
2 — 0,254
3 — 0,508
4 — 0,762
5 — 1,016
1 — 0,000
2 — 0,254
3 — 0,508
4 — 0,762
5 — 1,016
+0,000 1901385
+0,127 1901386
+0,254 1901387
+0,508 1901388
14328101
4785107
4770255
0.12.0
4655844
1930176 = 1
1930177 = 2
1930178 = 3
1930179 = 4
1930180 = 5

1901385	1	SEMIANELLI SERIE	DEMI-BAGUES	RINGHAELFTE	HALF RINGS	SEMIANILLOS
1901386	1	SEMIANELLI SERIE	DEMI-BAGUES	RINGHAELFTE	HALF RINGS	SEMIANILLOS
1901387	1	SEMIANELLI SERIE	DEMI-BAGUES	RINGHAELFTE	HALF RINGS	SEMIANILLOS
1901388	1	SEMIANELLI SERIE	DEMI-BAGUES	RINGHAELFTE	HALF RINGS	SEMIANILLOS
1930176	7	SERIE SEMICUSCINETTI	JEUX DE DEMI-COUSSINETS	SCHALENHAELFTE-SATS	SET OF HALF-BEARINGS	JUEGO DE SEMICO-JINETES
1930177	7	SERIE SEMICUSCINETTI	JEUX DE DEMI-COUSSINETS	SCHALENHAELFTE-SATS	SET OF HALF-BEARINGS	JUEGO DE SEMI-COJINETES
1930178	7	SERIE SEMICUSCINETTI	JEUX DE DEMI-COUSSSINETS	SCHALENHAELFTE-SATS	SET OF HALF-BEARINGS	JUEGO DE SEMI-COJINETES
1930179	7	SERIE SEMICUSCINETTI	JEUX DE DEMI-COUSSINETS	SCHALENHAELFTE-SATS	SET OF HALF-BEARINGS	JUEGO DE SEMI-COJINETES
1930180	7	SERIE SEMICUSCINETTI	JEUX DE DEMI-COUSSINETS	SCHALENHAELFTE-SATS	SET OF HALF-BEARINGS	JUEGO DE SEMI-COJINETES
4655844	2	LINGUETTA	LINGUET .	SCHEIBENFEDER	KEY	CHAVETA
4770255	1	INGRANAGGIO	PIGNON	ZAHNRAD	GEAR	PINON
4785107	1	ALBERO MOTORE COMPL.	VILEBREQUIN	KURBELWELLE	CRANKSHAFT	CIGUENAL
14328101	6	TAPPO	BOUCHON	STOPFEN	PLUG	TAPON

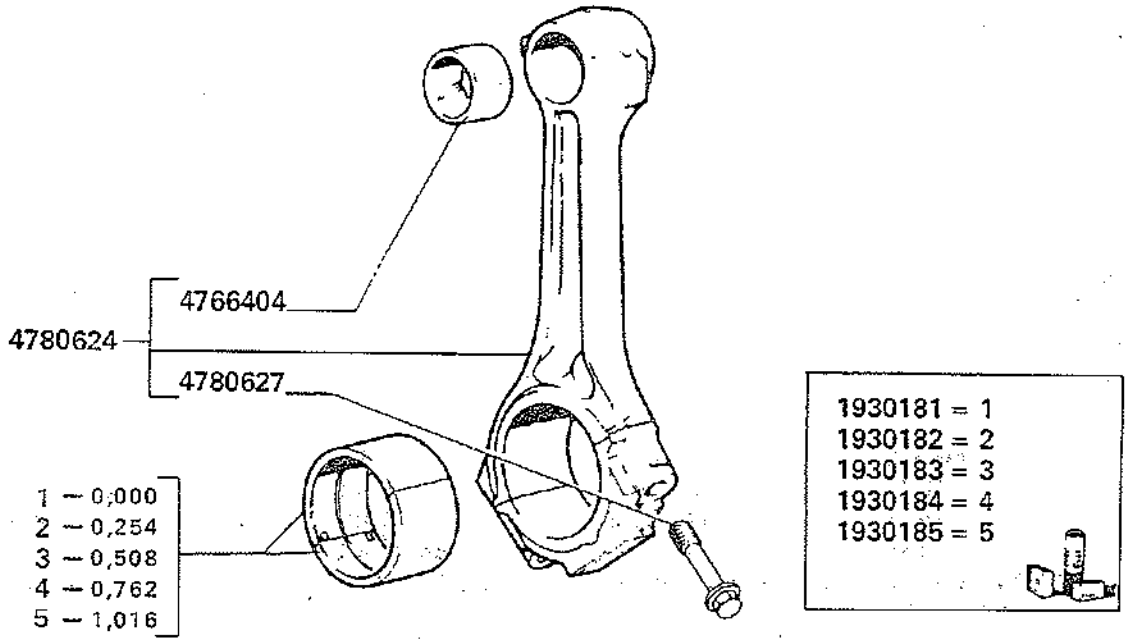
4766404
4780624
4780627
1 — 0,000
2 — 0,254
3 — 0,508
4 — 0,762
5 — 1,016
1930181 = 1
1930182 = 2
1930183 = 3
1930184 = 4
1930185 = 5

1930181	6	SERIE SEMICUSCINETTI	JEU DE DEMI-COUSSINETS	SCHALENHAELFTE-SATS	SET OF HALF-BEARINGS	JUEGO DE SEMI-COJINETES
1930182	6	SERIE SEMICUSCINETTI	JEUX DE DEMI-COUSSINETS	SCHALENHAELFTE-SATS	SET OF HALF-BEARINGS	JUEGO DE SEMI-COJINETES
1930183	6	SERIE SEMICUSCINETTI	JEUX DE DEMI-COUSSINETS	SCHALENHAELFTE-SATS	SET OF HALF-BEARINGS	JUEGO DE SEMI-COJINETES
1930184	6	SERIE SEMICUSCINETTI	JEUX DE DEMI-COUSSINETS	SCHALENHAELFTE-SATS	SET OF HALF-BEARINGS	JUEGO DE SEMI-COJINETES
1930185	6	SERIE SEMICUSCINETTI	JEUX DE DEMI-COUSSINETS	SCHALENHAELFTE-SATS	SET OF HALF-BEARINGS	JUEGO DE SEMI-COJINETES
4766404	6	BOCCOLA	BAGUE	BUECHSE	BUSH	CASQUILLO
4780624	6	BIELLA COMPL.	BIELLE	LASCHE	LINK	BIELA
4780627	12	VITE	VIS	SCHRAUBE	SCREW	TORNILLO

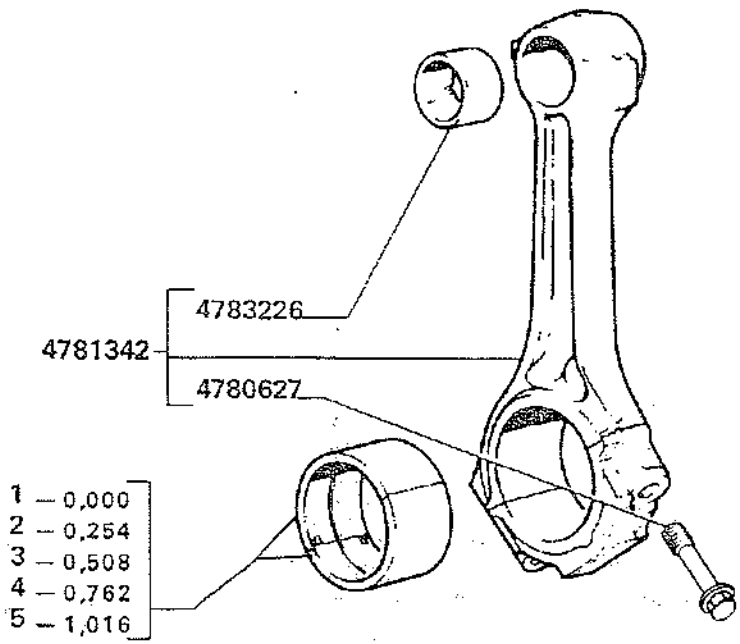

1930201 = 1
1930202 = 2
1930203 = 3
1930204 = 4
1930205 = 5

MODIF.	ANT. MODIF.	N. ORDIN.	Q	DENOMINAZIONE	DESIGNATION	BENENNUNG	DESCRIPTION	DENOMINACIONES
		1930201	6	SERIE SEMICUSCINETTI	JEU DE DEMI-COUSSINETS	SCHALENHAELFTE-SATS	SET OF HALF-BEARINGS	JUEGO DE SEMI-COJINETES
		1930202	6	SERIE SEMICUSCINETTI	JEUX DE DEMI-COUSSINETS	SCHALENHAELFTE-SATS	SET OF HALF-BEARINGS	JUEGO DE SEMI-COJINETES
		1930203	6	SERIE SEMICUSCINETTI	JEUX DE DEMI-COUSSINETS	SCHALENHAELFTE-SATS	SET OF HALF-BEARINGS	JUEGO DE SEMI-COJINETES
		1930204	6	SERIE SEMICUSCINETTI	JEUX DE DEMI-COUSSINETS	SCHALENHAELFTE-SATS	SET OF HALF-BEARINGS	JUEGO DE SEMI-COJINETES
		1930205	6	SERIE SEMICUSCINETTI	JEUX DE DEMI-COUSSINETS	SCHALENHAELFTE-SATS	SET OF HALF-BEARINGS	JUEGO DE SEMI-COJINETES
		4780627	12	VITE	VIS	SCHRAUBE	SCREW	TORNILLO
		4781342	6	BIELLA	BIELLE	LASCHE	LINK	BIELA
		4783226	6	BOCCOLA	BAGUE	BUECHSE	BUSH	CASQUILLO

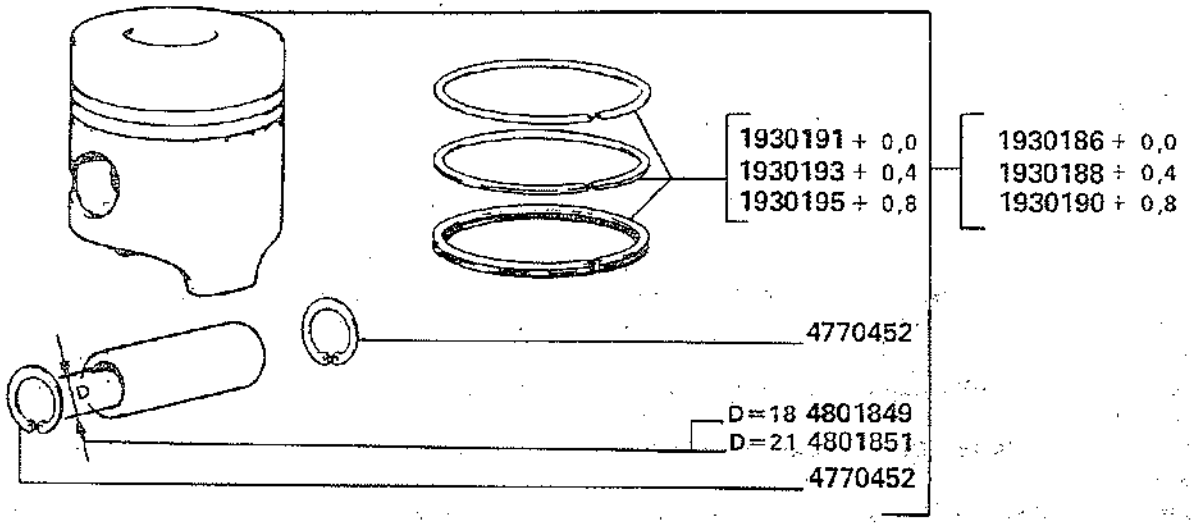
1930191 + 0,0
1930193 + 0,4
1930195 + 0,8
1930186 + 0,0
1930188 + 0,4
1930190 + 0,8
4770452
D
D=18 4801849
D=21 4801851
4770452

MODIF.	ANT. MODIF.	N. ORDIN.	Q	DENOMINAZIONE	DESIGNATION	BENENNUNG	DESCRIPTION	DENOMINACIONES
		1930186	6	STANTUFFO COMPL.	PISTON	KOLBEN	PISTON	EMBOLO
		1930188	6	STANTUFFO COMPL.	PISTON	KOLBEN	PISTON	EMBOLO
		1930190	6	STANTUFFO COMPL.	PISTON	KOLBEN	PISTON	EMBOLO
		1930191	6	SERIE ANELLI	JEU DE SEGMENTS	KOLBENRINGESATS	PISTON RINGS SET	JUEGO DE AROS DE EMBOLO
		1930193	6	SERIE ANELLI	JEU DE SEGMENTS	KOLBENRINGESATS	PISTON RINGS SET	JUEGO DE AROS DE EMBOLO
		1930195	6	SERIE ANELLI	JEU DE SEGMENTS	KOLBENRINGESATS	PISTON RINGS SET	JUEGO DE AROS DE EMBOLO
		4770452	12	ANELLO	BAGUE	RING	RING	ANILLO
		4801849	6	PERNO DELLO STANTUFFO	AXE DE PISTON	KOLBENBOLZEN	PISTON PIN	BULON DE EMBOLO
		4801851	6	PERNO DELLO STANTUFFO	AXE DE PISTON	KOLBENBOLZEN	PISTON PIN	BULON DE EMBOLO

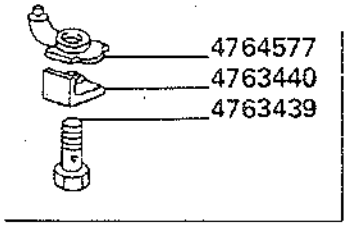
4764577
4763440
4763439

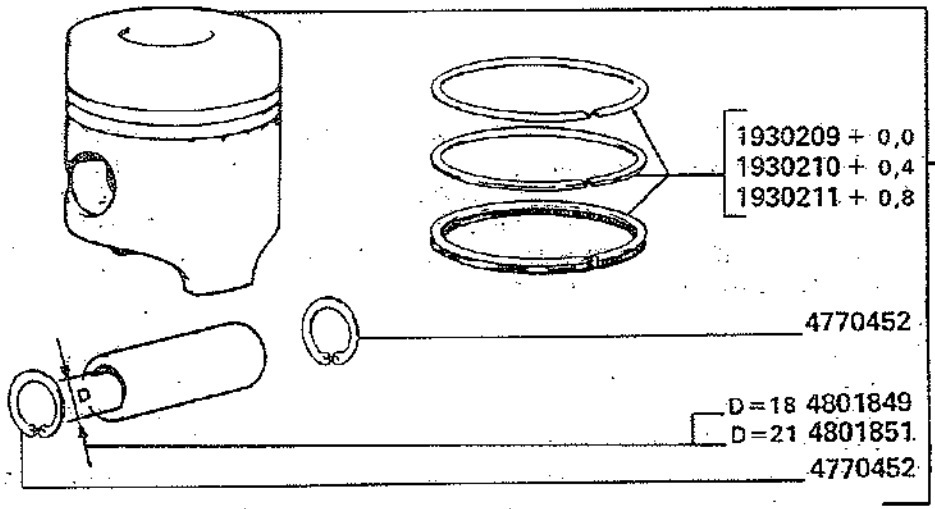
1930209 + 0,0
1930210 + 0,4
1930211 + 0,8
1930206 + 0,0
1930207 + 0,4
1930208 + 0,8
4770452
D=18 4801849
D=21 4801851
4770452

MODIF.	ANT. MODIF.	N. ORDIN.	Q	DENOMINAZIONE	DESIGNATION	BENENNUNG	DESCRIPTION	DENOMINACIONES
		1930206	6	STANTUFFO COMPL.	PISTON	KOLBEN	PISTON	EMBOLO
		1930207	6	STANTUFFO COMPL.	PISTON	KOLBEN	PISTON	EMBOLO
		1930208	6	STANTUFFO COMPL.	PISTON	KOLBEN	PISTON	EMBOLO
		1930209	6	SERIE ANELLI	JEU DE SEGMENTS	KOLBENRINGESATS	PISTON RINGS SET	JUEGO DE AROS DE EMBOLO
		1930210	6	SERIE ANELLI	JEU DE SEGMENTS	KOLBENRINGESATS	PISTON RINGS SET	JUEGO DE AROS DE EMBOLO
		1930211	6	SERIE ANELLI	JEU DE SEGMENTS	KOLBENRINGESATS	PISTON RINGS SET	JUEGO DE AROS DE EMBOLO
		4763439	6	BOCCHETTONE	VIS CREUSE	HOHLSCHRAUBE	UNION	BOQUILLA
		4763440	6	PIASTRINA DI SICUREZZA	PLAQUETTE FREIN	SICHERUNGSBLECH	LOCKPLATE	PLACA DE FRENO
		4764577	6	UGELLO	GICLEUR	DUESE	JET	BOQUILLA
		4770452	12	ANELLO	BAGUE	RING	RING	ANILLO
		4801849	6	PERNO DELLO STANTUFFO	AXE DE PISTON	KOLBENBOLZEN	PISTON PIN	BULON DEL EMBOLO
		4801851	6	PERNO DELLO STANTUFFO	AXE DE PISTON	KOLBENBOLZEN	PISTON PIN	BULON DEL EMBOLO

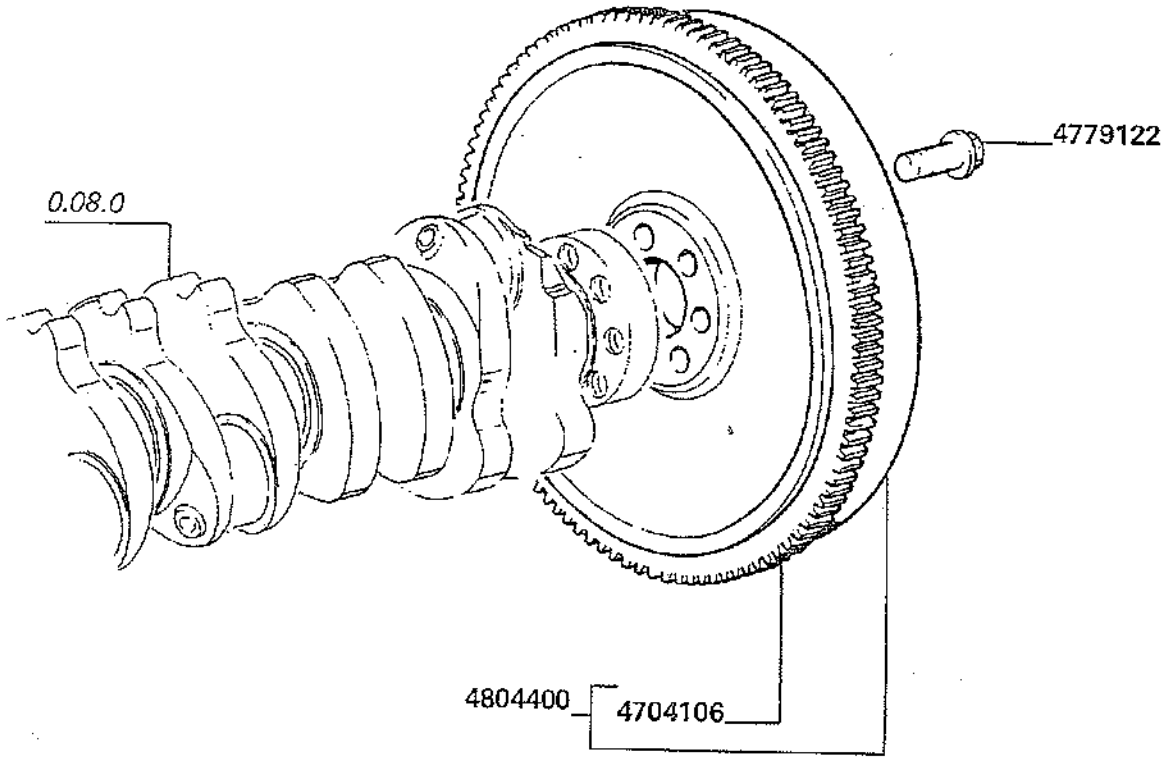
0.08.0
4779122
4804400
4704106

MODIF.	ANT. MODIF.	N. ORDIN.	Q	DENOMINAZIONE	DESIGNATION	BENENNUNG	DESCRIPTION	DENOMINACIONES
		4704106	1	CORONA DENTATA	COURONNE DENTEE	ZAHNKRANZ	RING GEAR	CORONA DENTADA
		4779122	7	VITE	VIS	SCHRAUBE	SCREW	TORNILLO
		4804400	1	VOLANO DEL MOTORE COMPL.	VOLANT DU MOTEUR	SCHWUNGRAD	FLYWHEEL	VOLANTE DEL MOTOR

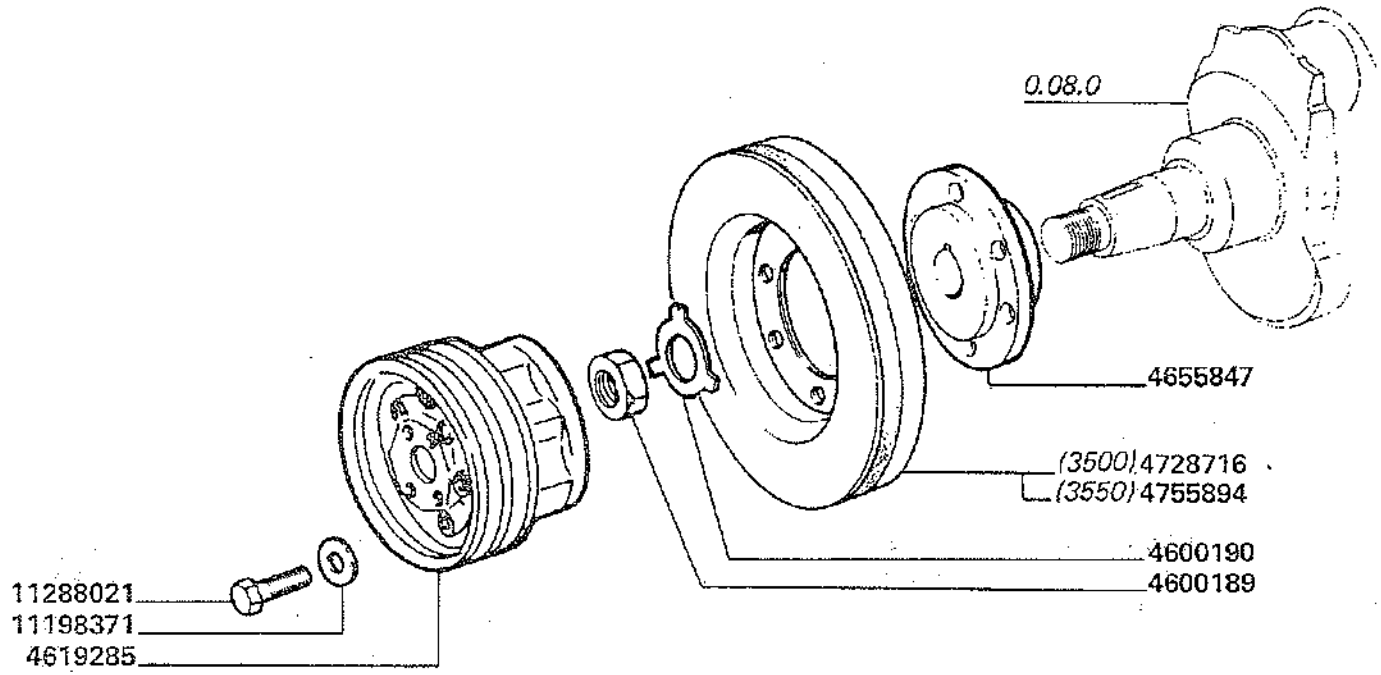
0.08.0
4655847
(3500)4728716
(3550)4755894
4600190
4600189
11288021
11198371
4619285

MODIF.	ANT.MODIF.	N. ORDIN.	Q	DENOMINAZIONE	DESIGNATION	BENENNUNG	DESCRIPTION	DENOMINACIONES
		4600189	1	DADO	ECROU	MUTTER	NUT	TUERCA
		4600190	1	PIASTRINA DI SICUREZZA	PLAQUETTE FREIN	SICHERUNGSBLECH	LOCKPLATE	PLACA DE FRENO
		4619285	1	PULEGGIA CONDUTTRICE	POULIE ENTRAINEUSE	RIEMENSCHEIBE	DRIVING PULLEY	POLEA CONDUCTORA
		4655847	1	MOZZO	MOYEU	NABE	HUB	BUJE
		4728716	1	PULEGGIA	POULIE	RIEMENSCHEIBE	PULLEY	POLEA
		4755894	1	PULEGGIA	POULIE	RIEMENSCHEIBE	PULLEY	POLEA
		11198371	6	ROSETTA DI SICUREZZA	RONDELLE FREIN	SICHERUNGSRING	LOCKWASHER	ARANDELA DE FRENO
		11288021	6	VITE	VIS	SCHRAUBE	SCREW	TORNILLO

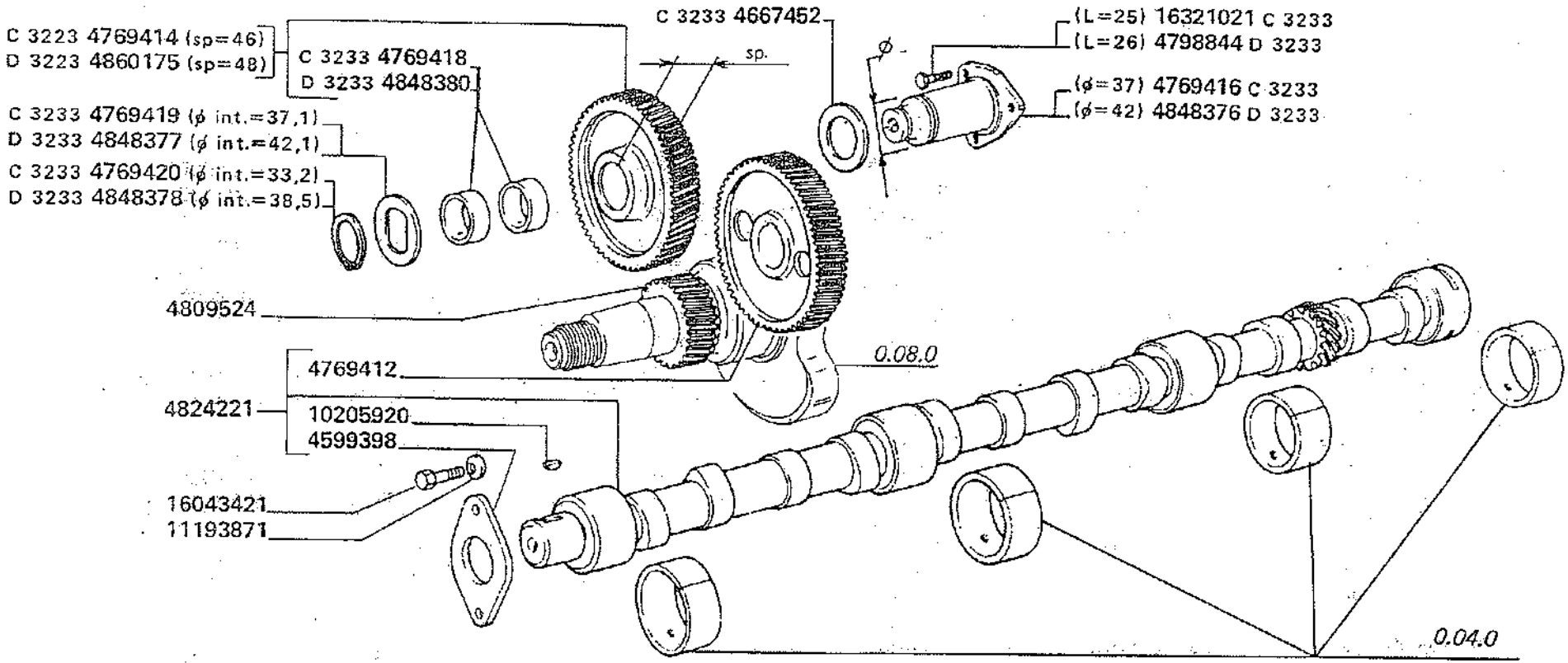

D 3223 aut. ⇒ n.
aut. ⇒ n.

MODIF.	ANT. MODIF.	N. ORDIN.	Q	DENOMINAZIONE	DESIGNATION	BENENNUNG	DESCRIPTION	DENOMINACIONES
		4599398	1	PIASTRA	PLAQUE	PLATTE	PLATE	PLACA
C 3233		4667452	1	ROSETTA	RONDELLE	SCHEIBE	WASHER	ARANDELA
		4769412	1	INGRANAGGIO CONDOTTO	PIGNON CONDUIT	ANGETRIEBENES-ZAHNRAD	DRIVEN GEAR	PINON CONDUCIDO
C 3223		4769414	1	INGRANAGGIO COMPL.	PIGNON	ZAHNRAD	GEAR	PINON
C 3233		4769416	1	PERNO	AXE	BOLZEN	PIN	EJE
C 3233		4769418	2	BOCCOLA	DOUILLE	BUECHSE	BUSH	CASQUILLO
C 3233		4769419	1	ROSETTA	RONDELLE	SCHEIBE	WASHER	ARANDELA
C 3233		4769420	1	ANELLO DI SICUREZZA	ARRETOIR	SICHERUNGSRING	LOCKRING	ANILLO DE FRENO
D 3233		4798844	3	VITE	VIS	SCHRAUBE	SCREW	TORNILLO
		4809524	1	INGRANAGGIO CONDUTTORE	PIGNON CONDUCTEUR	TREIBENDES-ZAHNRAD	DRIVING GEAR	PINON CONDUCTOR
		4824221	1	ALBERO AD ECCENT. COMPL.	ARBRE A CAMES	EXZENTERWELLE	CAMSHAFT	ARBOL DE LEVAS
D 3233		4848376	1	PERNO	AXE	BOLZEN	PIN	EJE
D 3233		4848377	1	ROSETTA	RONDELLE	SCHEIBE	WASHER	ARANDELA
D 3233		4848378	1	ANELLO DI SICUREZZA	ARRETOIR	SICHERUNGSRING	LOCKRING	ANILLO DE FRENO
D 3233		4848380	2	BOCCOLA	DOUILLE	BUECHSE	BUSH	CASQUILLO
D 3223		4860175	1	INGRANAGGIO COMPL.	PIGNON	ZAHNRAD	GEAR	PINON
		10205920	1	LINGUETTA	LINGUET	SCHEIBENFEDER	KEY	CHAVETA
		11193871	2	ROSETTA DI SICUREZZA	RONDELLE FREIN	SICHERUNGSRING	LOCKWASHER	ARANDELA DE FRENO
		16043421	2	VITE	VIS	SCHRAUBE	SCREW	TORNILLO
C 3233		16321021	3	VITE	VIS	SCHRAUBE	SCREW	TORNILLO

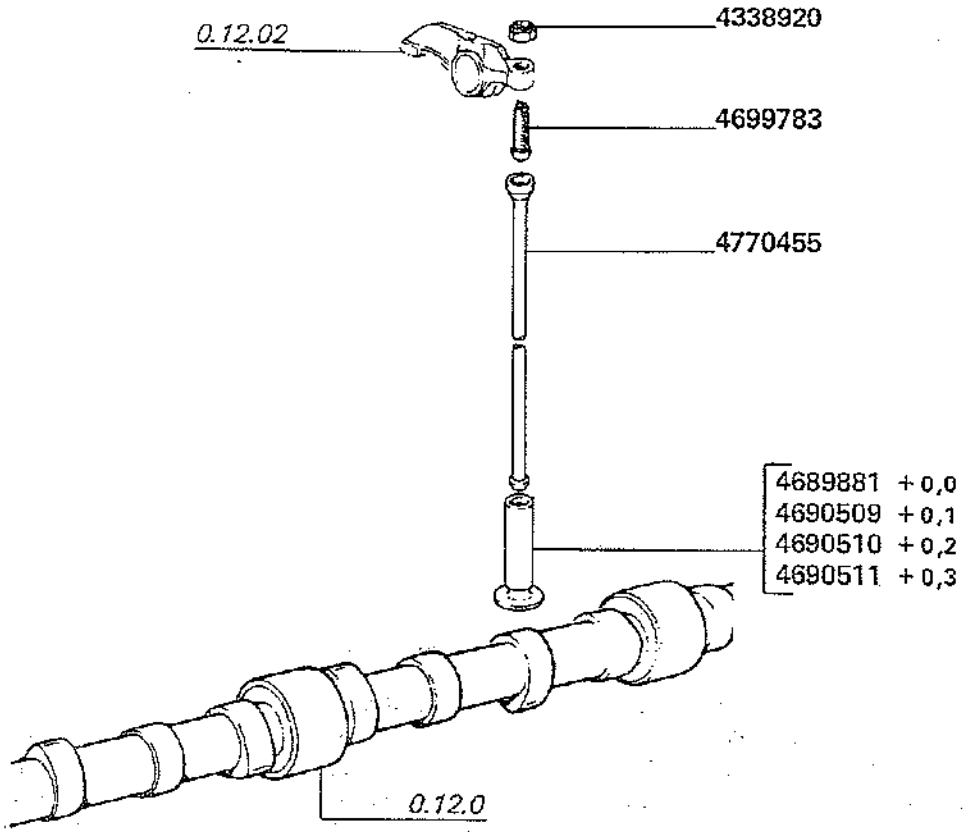
0.12.02
4338920
4699783
4770455
4689881 + 0,0
4690509 + 0,1
4690510 + 0,2
4690511 + 0,3
0.12.0

MODIF.	ANT.MODIF.	N. ORDIN.	Q.	DENOMINAZIONE	DESIGNATION	BENENNUNG	DESCRIPCION	
4338920		12		DADO	ECROU	MUTTER	NUT	TUERCA
4689881		12		PIATTELLO DELLA PUNTERIA	PASTILLE DE POUSSOIR	DISTANZSCHEIBE FUER STOESSEL	TAPPET PLATE	PLATILLO DE EMPUJADOR
4690509		12		PIATTELLO DELLA PUNTERIA	PASTILLE DE POUSSOIR	DISTANZSCHEIBE FUER STOESSEL	TAPPET PLATE	PLATILLO DE EMPUJADOR
4690510		12		PIATTELLO DELLA PUNTERIA	PASTILLE DE POUSSOIR	DISTANZSCHEIBE FUER STOESSEL	TAPPET PLATE	PLATILLO DE EMPUJADOR
4690511		12		PIATTELLO DELLA PUNTERIA	PASTILLE DE POUSSOIR	DISTANSCHEIBE FUER STOESSEL	TAPPET PLATE	PLATILLO DE EMPUJADOR
4699783		12		VITE	VIS	SCHRAUBE	SCREW	TORNILLO
4770455		12		ASTA	TIGE	STANGE	ROD	VARILLA

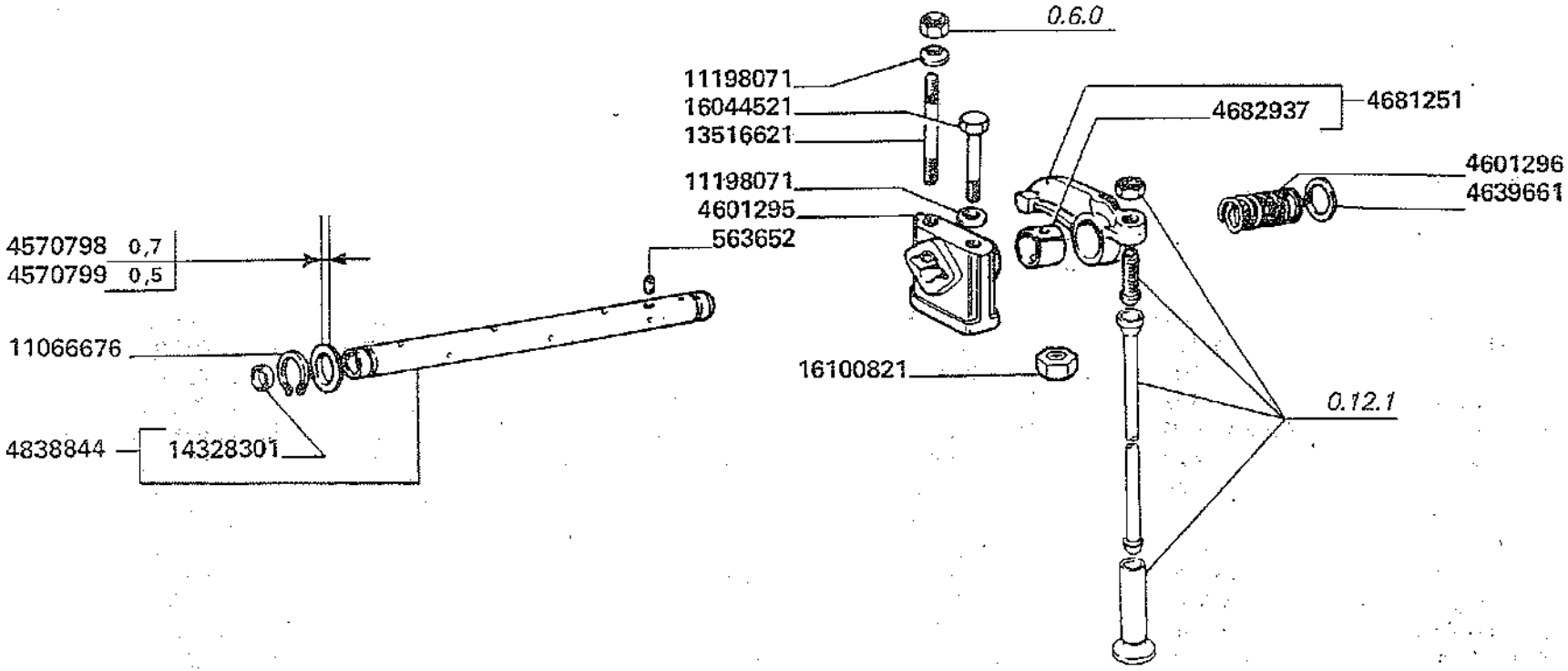
0.6.0
11198071
16044521
13516621
11198071
4601295
563652
4682937
4681251
4601296
4639661
4570798 0,7
4570799 0,5
11066676
4838844
14328301
16100821
0.12.1

MODIF.	ANT. MODIF.	N. ORDIN.	Q	DENOMINAZIONE	DESIGNATION	BENENNUNG	DESCRIPTION	DENOMINACIONES
		563652	1	VITE	VIS	SCHRAUBE	SCREW	TORNILLO
		4570798	4	ROSETTA DI SICUREZZA	RONDELLE FREIN	SICHERUNGSRING	LOCKWASHER	ARANDELA DE FRENO
		4570799	4	ROSETTA DI SICUREZZA	RONDELLE FREIN	SICHERUNGSRING	LOCKWASHER	ARANDELA DE FRENO
		4601295	6	SUPPORTO	SUPPORT	LAGER	SUPPORT	SOPORTE
		4601296	5	MOLLA	RESSORT	FEDER	SPRING	RESORTE
		4639661	10	ROSETTA DI SICUREZZA	RONDELLE FREIN	SICHERUNGSRING	LOCKWASHER	ARANDELA DE FRENO
		4681251	12	BILANCIERE COMPL.	CULBUTEUR	KIPPHEBEL	ROCKER	BALANCIN
		4682937	12	BOCCOLA	DOUILLE	BUECHSE	BUSH	CASQUILLO
	4683070	4838844	1	ALBERO COMPL.	ARBRE	WELLE	SHAFT	ARBOL
		11066676	2	ANELLO DI SICUREZZA	ARRETOIR	SICHERUNGSRING	LOCKRING	ANILLO DE FRENO
		11198071	12	ROSETTA DI SICUREZZA	RONDELLE FREIN	SICHERUNGSRING	LOCKWASHER	ARANDELA DE FRENO
		13516621	2	PRIGIONIERO	GOUJON	STIFTSCHRAUBE	STUD	ESPARRAGO
		14328301	2	TAPPO	BOUCHON	STOPFEN	PLUG	TAPON
		16044521	6	VITE	VIS	SCHRAUBE	SCREW	TORNILLO
		16100821	6	DADO	ECROU	MUTTER	NUT	TUERCA

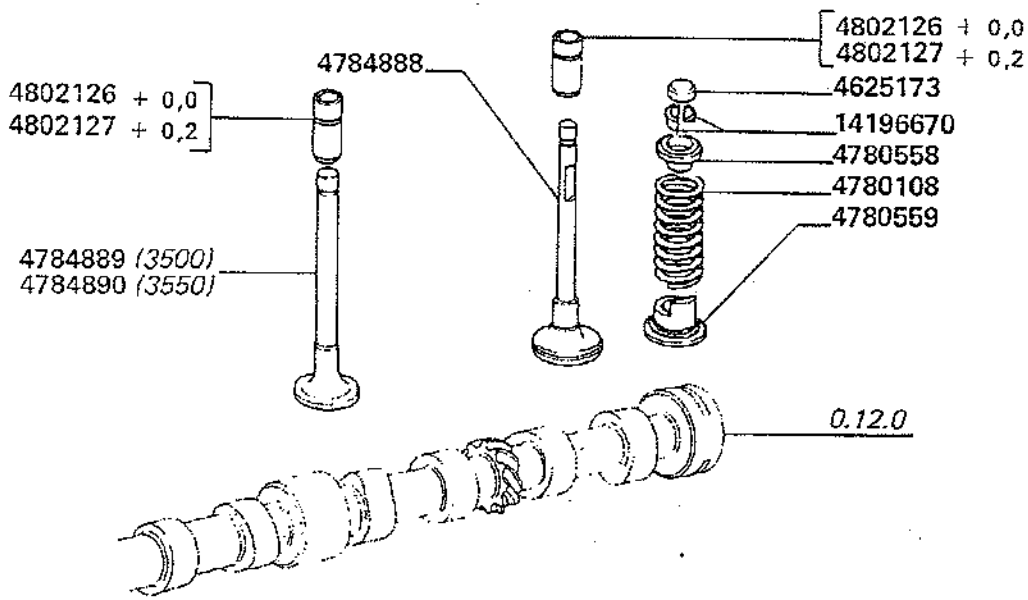
4802126 + 0,0
4802127 + 0,2
4784888
4802126 + 0,0
4802127 + 0,2
4625173
14196670
4780558
4780108
4780559
4784889 (3500)
4784890 (3550)
0.12.0

MODIF.	ANT. MODIF.	N. ORDIN.	Q	DENOMINAZIONE	DESIGNATION	BENENNUNG	DESCRIPTION	DENOMINACION
		4625173	12	CAPUCCIO	CAPUCHON	SCHUTZKAPPE	BOOT	CAPUCHON
		4780108	12	MOLLA	RESSORT	FEDER	SPRING	RESORTE
		4780558	12	SCODELLINO	CUVETTE	TELLERSCHEIBE	CUP	PLATILLO
		4780559	12	SCODELLINO	CUVETTE	TELLERSCHEIBE	CUP	PLATILLO
		4784888	6	VALVOLA DI ASPIRAZIONE	SOUPAPE D'ADMISS.	EINLASSVENTIL	INTAKE VALVE	VALVULA DE ADMISON
		4784889	6	VALVOLA DI SCARICO	SOUPAPE D'ECHAPP.	AUSLASSVENTIL	EXAUST VALVE	VALVULA DE ESCAPE
		4784890	6	VALVOLA DI SCARICO	SOUPAPE D'ECHAPP.	AUSLASSVENTIL	EXAUST VALVE	VALVULA DE ESCAPE
		4802126	12	GUIDA DELLA VALVOLA	GUIDE SOUPAPE	VENTILFUEHRUNG	VALVE GUIDE	GUIA DE VALVULA
		4802127	12	GUIDA DELLA VALVOLA	GUIDE SOUPAPE	VENTILFUEHRUNG	VALVE GUIDE	GUIA DE VALVULA
		14196670	24	SEMICONO	DEMI-CONE	KEGELSTUECK	LOCKCONE	CHAVETA CONICA

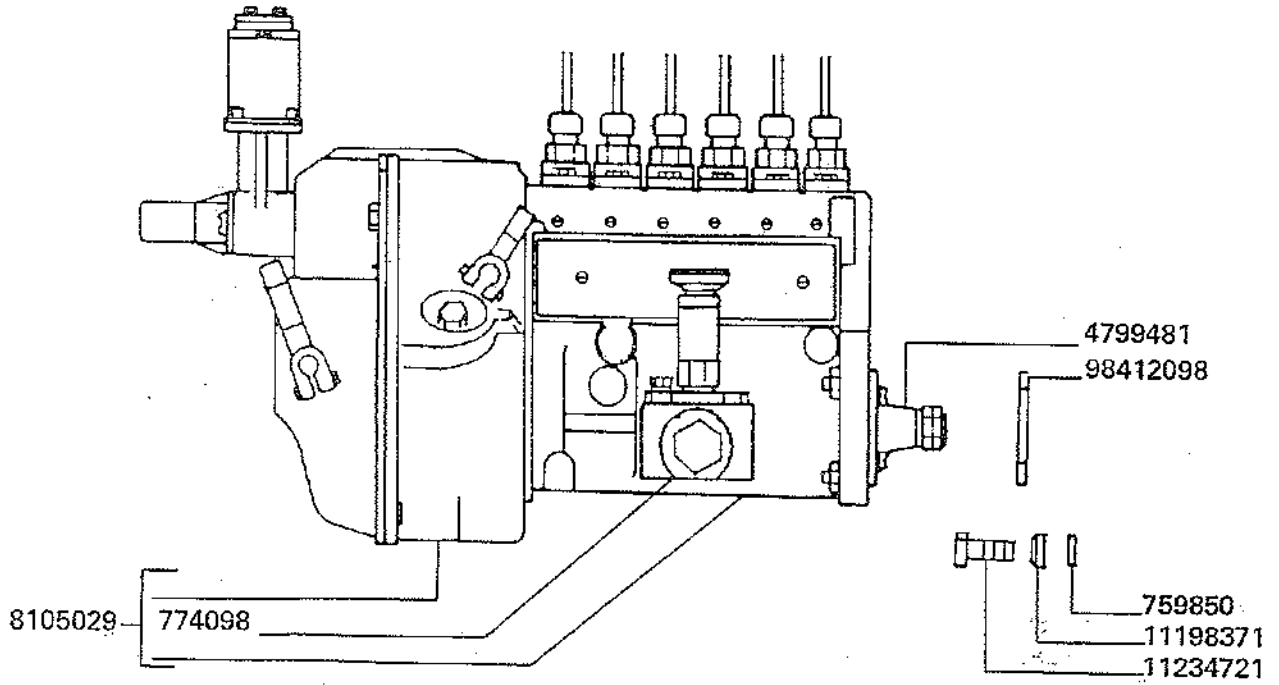
4799481
98412098
759850
11198371
11234721
8105029
774098

	759850	4	ROSETTA	RONDELLE	SCHEIBE	WASHER	ARANDELA
	774098	1	POMPA ALIMENTAZIONE	POMPE D'ALIMENTAT.	KRAFTSTOFFPUMPE	FUEL PUMP	BOMBA DE ALIMENT.
	4799481	1	BOCCOLA DENTATA	BAGUE DENTEE	ZAHNBUECHSE	SPLINED BUSH	MANGUITO DE ARRAS.
	8105029	1	GRUPPO INIEZIONE COMPL.	GROUPE D'INJECTION	EINSPRITZAUS-RUESTUNG	INJECTION EQUIP-MENT	GRUPO DE INYECCION
	11198371	4	ROSETTA DI SICUREZZA	RONDELLE FREIN.	SICHERUNGSRING	LOCKWASHER	ARANDELA ELASTICA
	11234721	4	VITE	VIS	SCHRAUBE	SCREW	TORNILLO
5611353	98412098	1	GUARNIZIONE	JOINT	DICHTUNG	GASKET	JUNTA

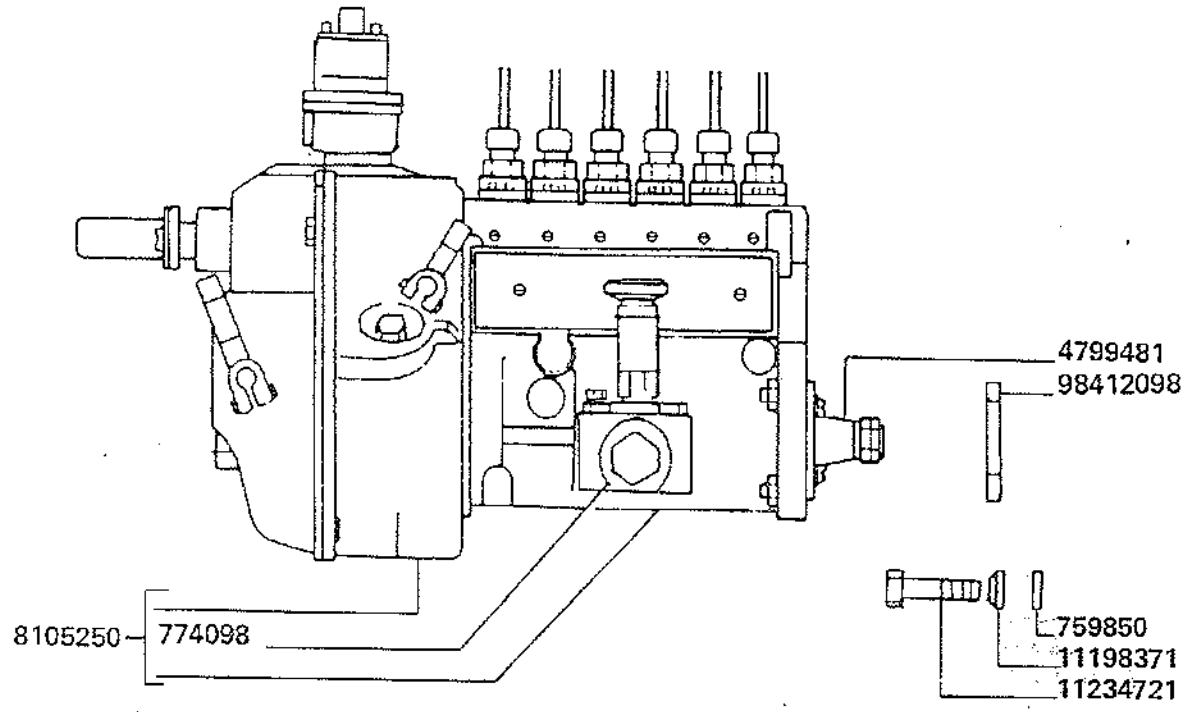
4799481
98412098
8105250
774098
759850
11198371
11234721

MODIF.	ANT. MODIF.	N. ORDIN.	Q	DENOMINAZIONE	DESIGNATION	BENENNUNG	DESCRIPTION	DENOMINACIONES
		759850	4	ROSETTA	RONDELLE	SCHEIBE	WASHER	ARANDELA
		774098	1	POMPA ALIMENTAZIONE	POMPE D'ALIMENTAT.	KRAFTSTOFFPUMPE	FUEL PUMP	BOMBA DE ALIMENT.
		4799481	1	BOCCOLA DENTATA	BAGUE DENTEE	ZAHNBUECHSE	SPLINED BUSH	MANGUITO DE ARRAS.
		8105250	1	GRUPPO INIEZIONE COMPL.	GROUPE D'INJECTION	EINSPRITZAUS-RUESTUNG	INJECTION EQUIP-MENT	GRUPO DE INYECCION
		11198371	4	ROSETTA DI SICUREZZA	RONDELLE FREIN	SICHERUNGSRING	LOCKWASHER	ARANDELA DE FRENO
		11234721	4	VITE	VIS	SCHRAUBE	SCREW	TORNILLO
	561353	98412098	1	GUARNIZIONE	JOINT	DICHTUNG	GASKET	JUNTA

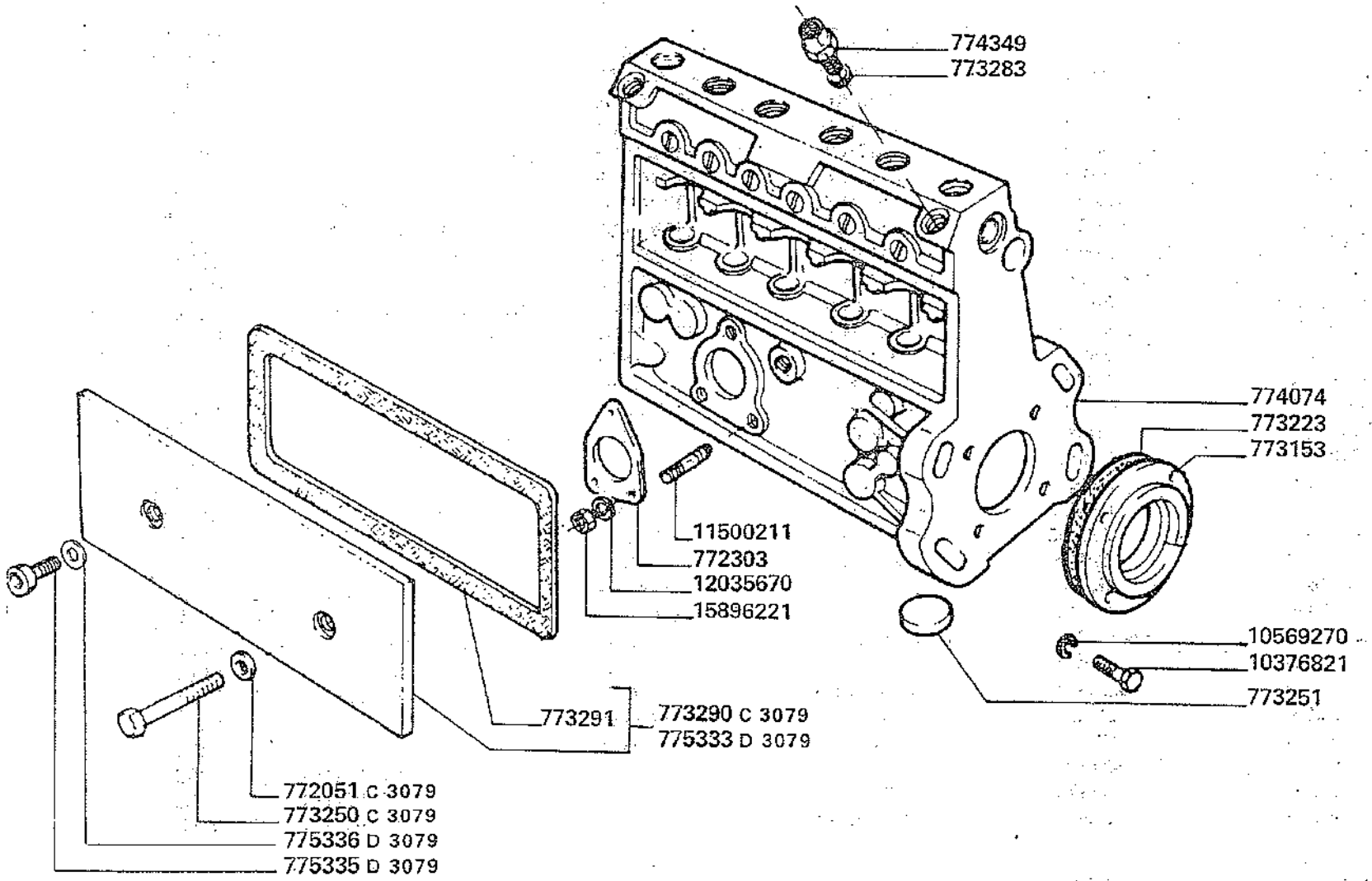

D 3079 mot. ⇒ n. mot. ⇒ n.	773290 = 775333 + (2) 775336 (2) 775335

MODIF.	ANT. MODIF.	N. ORDIN.	Q	DENOMINAZIONE	DESIGNATION	BENENNUNG	DESCRIPTION	DENOMINACIONES
		772050	2	GUARNIZIONE DI TENUTA	JOINT	DICHTUNG	GASKET	JUNTA
C 3079		772051	2	GUARNIZIONE DI TENUTA	JOINT	DICHTUNG	GASKET	JUNTA
		772055	4	GUARNIZIONE	JOINT	DICHTUNG	GASKET	JUNTA
		772056	1	GUARNIZIONE	JOINT	DICHTUNG	GASKET	JUNTA
		772114	1	MOLLA	RESSORT	FEDER	SPRING	RESORTE
		772115	1	GUARNIZIONE	JOINT	DICHTUNG	GASKET	JUNTA
		772117	1	ANELLO OR	JOINT	O-RING	O.RING	JUNTA
		772124	1	ANELLO DI SICUREZZA	ARRETOIR	SICHERUNGSRING	LOCKRING	ANILLO DE FRENO
		772125	2	VALVOLA	SOUPAPE	VENTIL	VALVE	VALVULA
		772127	2	MOLLA	RESSORT	FEDER	SPRING	RESORTE
		772303	2	GUARNIZIONE	JOINT	DICHTUNG	GASKET	JUNTA
		772477	1	ALBERINO	ARBRE	WELLE	SHAFT	ARBOL
		772480	1	VITE	VIS	SCHRAUBE	SCREW	TORNILLO
		772482	2	GUARNIZIONE	JOINT	O-RING	O.RING	JUNTA
		772483	2	ROSETTA	RONDELLE	SCHEIBE	WASHER	ARANDELA
		772484	-	ROSETTA DI REGISTRO	RONDELLE	SCHEIBE	WASHER	ARANDELA
		772485	1	LINGUETTA	LINGUET	SCHEIBENFEDER	KEY	CHAVETA
		772486	1	LEVA	LEVIER	HEBEL	LEVER	PALANCA
		772525	1	ROSETTA DI REGISTRO	RONDELLE	SCHEIBE	WASHER	ARANDELA
		772526	1	ROSETTA DI REGISTRO	RONDELLE	SCHEIBE	WASHER	ARANDELA
		772527	1	ROSETTA DI REGISTRO	RONDELLE	SCHEIBE	WASHER	ARANDELA
		772528	1	ROSETTA DI REGISTRO	RONDELLE	SCHEIBE	WASHER	ARANDELA
		772529	1	ROSETTA DI REGISTRO	RONDELLE	SCHEIBE	WASHER	ARANDELA
		772530	1	ROSETTA DI REGISTRO	RONDELLE	SCHEIBE	WASHER	ARANDELA
		772531	1	ROSETTA DI REGISTRO	RONDELLE	SCHEIBE	WASHER	ARANDELA
		772532	1	ROSETTA DI REGISTRO	RONDELLE	SCHEIBE	WASHER	ARANDELA
		772533	1	ROSETTA DI REGISTRO	RONDELLE	SCHEIBE	WASHER	ARANDELA
		772534	1	ROSETTA DI REGISTRO	RONDELLE	SCHEIBE	WASHER	ARANDELA
		772535	1	ROSETTA DI REGISTRO	RONDELLE	SCHEIBE	WASHER	ARANDELA
		772566	1	SUPPORTO	SUPPORT	LAGER	SUPPORT	SOPORTE
		772567	2	PIASTRINA DI SICUREZZA	PLAQUETTE	PLAETTCHEN	PLATE	PLACA
		772568	1	PERNO	AXE	BOLZEN	PIN	EJE
		772577	1	GUARNIZIONE	JOINT	DICHTUNG	GASKET	JUNTA
		772579	1	PERNO	AXE	BOLZEN	PIN	EJE
		772580	1	ROSETTA DI SICUREZZA	RONDELLE FREIN	SICHERUNGSRING	LOCKWASHER	ARANDELA DE FRENO

../...

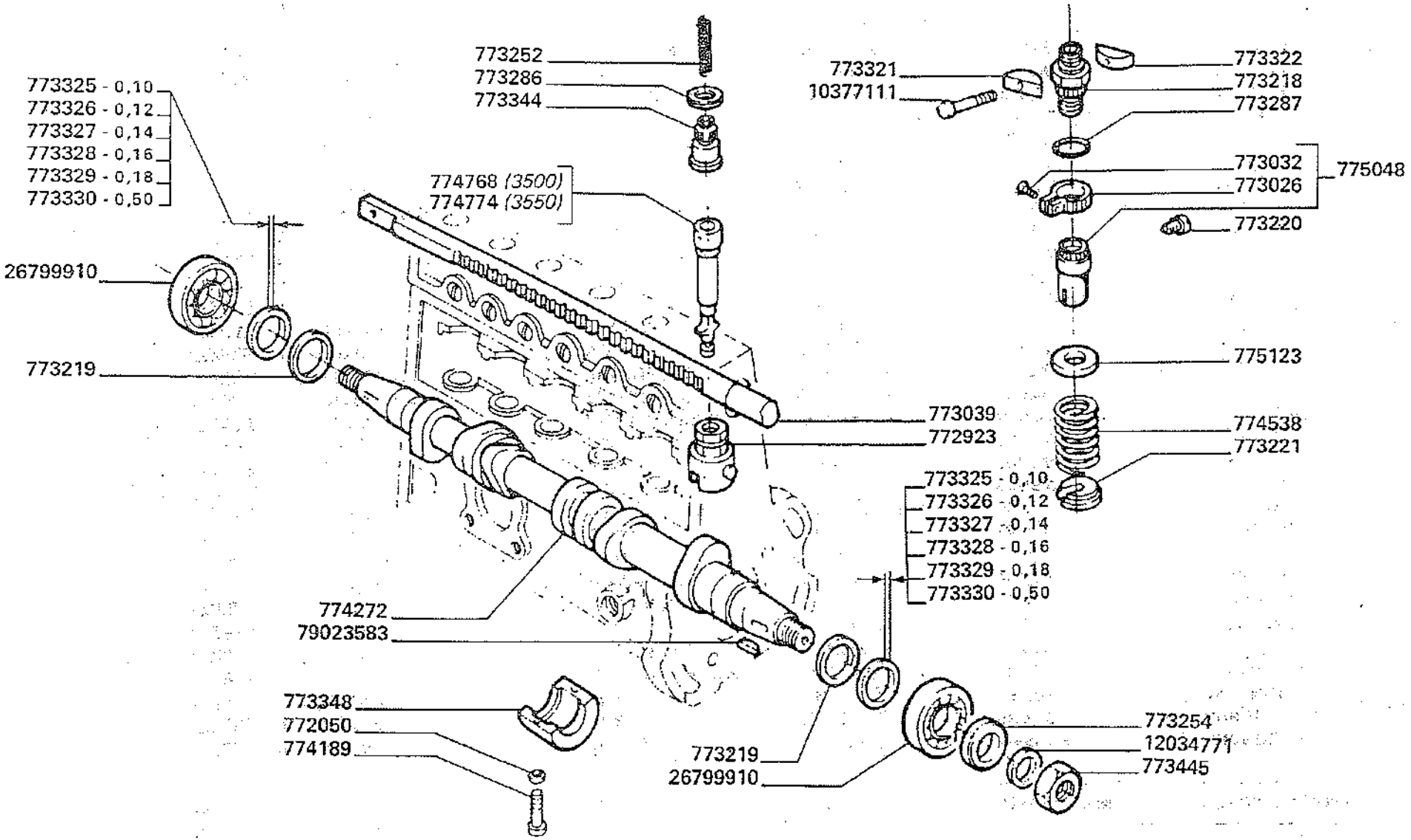

3500-3500R
3550-3550R

POMPA DI INIEZIONE (COMPONENTI)

Pompe à injection
Einspritzpumpe

Injection pump
Bomba de inyección

0.14.0/A

	772581	1	ROSETTA	RONDELLE	SCHEIBE	WASHER	ARANDELA
	772609	1	ALBERO	ARBRE	WELLE	SHAFT	ARBOL
	772611	1	LEVA COMPLETA	LEVIER	HEBEL	LEVER	PALANCA
	772618	2	ANELLO DI TENUTA	JOINT D'ETANCHEITE	DICHTRING	SEAL	JUNTA HERMETICA
	772619	2	PIASTRINA	PLAQUETTE	PLAETTCHEN	PLATE	PLACA
	772620	2	VITE PRIGIONIERA	GOUJON	STIFTSCHRAUBEN	STUD	ESPARRAGO
	772621	2	TAPPO	BOUCHON	STOPFEN	PLUG	TAPON
	772648	2	ROSETTA	RONDELLE	SCHEIBE	WASHER	ARANDELA
	772649	1	GUARNIZIONE	JOINT	DICHTUNG	GASKET	JUNTA
	772652	2	BOCCOLA	BAGUE	BUECHSE	BUSH	CASQUILLO
	772684	1	SPESSORE DI REGISTRO	CALE D'EPAISSEUR	DISTANZSCHEIBE	SHIM	SUPLEMENTO
	772701	1	VITE	VIS	SCHRAUBE	SCREW	TORNILLO
	772702	1	VITE	VIS	SCHRAUBE	SCREW	TORNILLO
	772703	1	VITE	VIS	SCHRAUBE	SCREW	TORNILLO
	772823	1	SNODO	ARTICULATION	GELENK	ARTICULATION	ARTICULACION
	772825	-	PIASTRINA	PLAQUETTE	PLAETTCHEN	PLATE	PLACA
	772826	-	PIASTRINA	PLAQUETTE	PLAETTCHEN	PLATE	PLACA
	772829	1	VITE	VIS	SCHRAUBE	SCREW	TORNILLO
	772847	1	LEVA	LEVIER	HEBEL	LEVER	PALANCA
	772873	1	GIUNTO	ACCOUPLEMENT	KUPPLUNG	COUPLING	ARRASTRE
	772923	6	PUNTERIA	POUSSOIR	STOESSEL	TAPPET	EMPUJADOR
	773026	(6)	SETTORE DENTATO	SECTEUR DENTEE	ZAHNBOGEN	SECTOR	RUEDA DENTADA
	773032	(6)	VITE	VIS	SCHRAUBE	SCREW	TORNILLO
	773039	1	ASTA DI REGOLAZIONE	TIGE DE REGLAGE	EINSTELLSTANGE	ADJUSTING ROD	VARILLA DE REGLAJE
	773153	1	COPERCHIO	COUVERCLE	DECKEL	COVER	TAPA
	773184	1	STANTUFFO	PISTON	KOLBEN	PISTON	EMBOLO
	773204	1	PIASTRINA	PLAQUETTE	PLAETTCHEN	PLATE	PLACA
	773218	6	RACCORDO	RACCORD	STUTZEN	CONNECTION	RACOR
	773219	2	ANELLO INTERMEDIO	JOINT D'ETANCHEITE	DICHTRING	SEAL	JUNTA HERMETICA
	773220	1	VITE	VIS	SCHRAUBE	SCREW	TORNILLO
	773221	6	PIATTELLO INF.	COUPELLE	TELLERSCHEIBE	PLATE	PLATILLO
	773223	1	GUARNIZIONE	JOINT	DICHTUNG	GASKET	JUNTA
C 3079	773250	2	VITE	VIS	SCHRAUBE	SCREW	TORNILLO
	773251	6	TAPPO	BOUCHON	STOPFEN	PLUG	TAPON
	773252	6	MOLLA	RESSORT	FEDER	SPRING	RESORTE

.../...

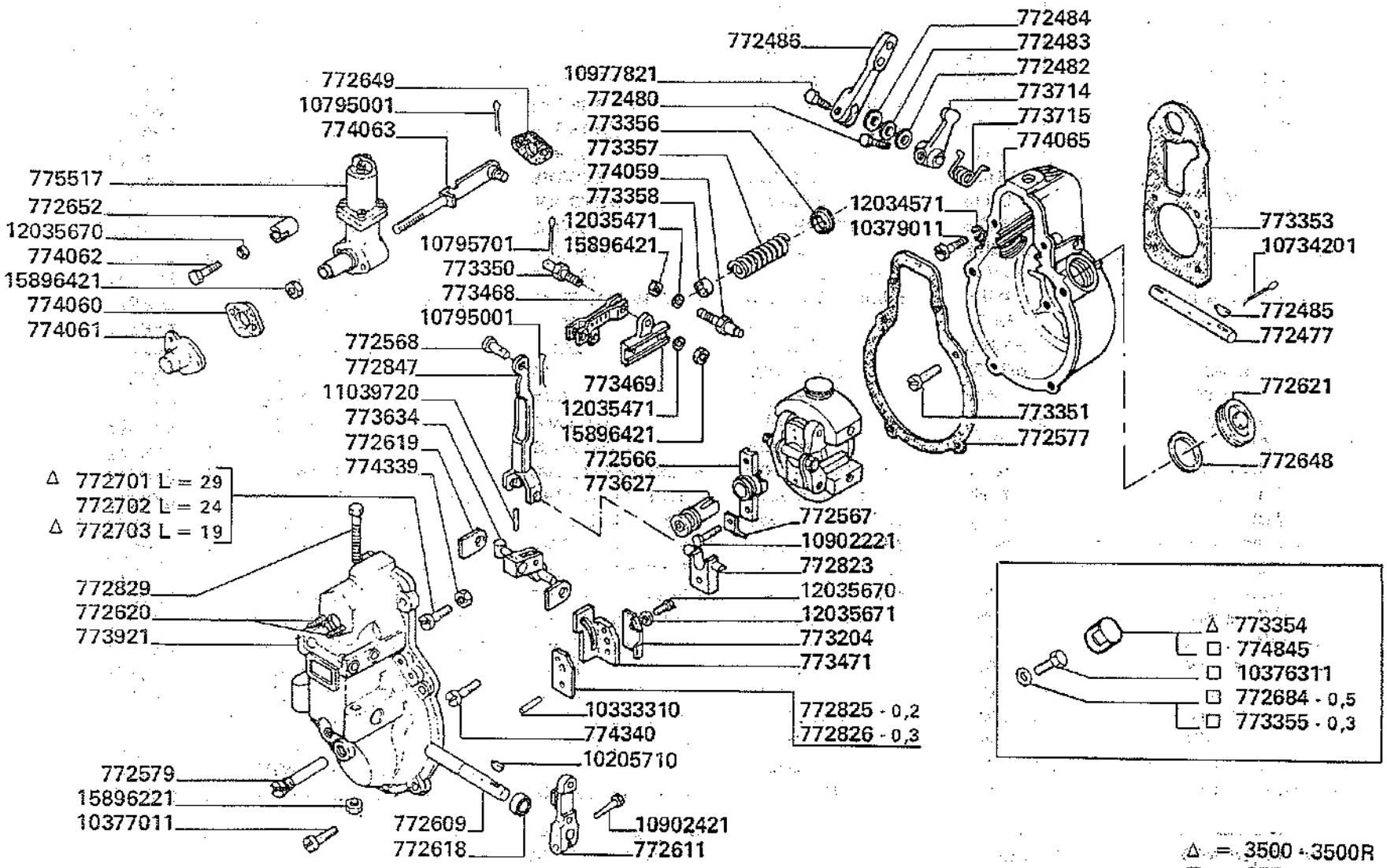

△ = 3500 - 3500R
□ = 3550 - 3550R

3500-3500R
3550-3550R

POMPA DI INIEZIONE (COMPONENTI)

Pompe à injection
Einspritzpumpe

Injection pump
Bomba de inyección

0.14.0/A

MODIF.	ANT. MODIF.	N. ORDIN.	Q	DENOMINAZIONE	DESIGNATION	BENENNUNG	DESCRIPTION	DESCRIPCION
		773254	1	ANELLO DI TENUTA	JOINT D'ETANCHEITE	DICHTRING	SEAL	JUNTA HERMETICA
		773283	1	GUARNIZIONE	JOINT	DICHTUNG	GASKET	JUNTA
		773286	6	GUARNIZIONE	JOINT D'ETANCHEITE	DICHTRING	GASKET	JUNTA
		773287	6	ANELLO DI TENUTA	JOINT D'ETANCHEITE	DICHTRING	GASKET	JUNTA
C 3079		773290	1	COPERCHIO COMPL.	COUVERCLE	DECKEL	COVER	TAPA
		773291	(1)	GUARNIZIONE	JOINT	DICHTUNG	GASKET	JUNTA
		773321	3	BLOCCHETTO DI FISSAGG.	TAQUET DE FIXAT.	SPANNSTUECK	PAD	MULETILLA DE FIJACC.
		773322	3	BLOCCHETTO DI FISSAGG.	TAQUET DE FIXAT.	SPANNSTUECK	PAD	MULETILLA DE FIJACC.
		773325	2	SPESSORE DI REGISTRO	CALE D'EPAISSEUR	DISTANZSCHEIBE	SHIM	SUPLEMENTO
		773326	2	SPESSORE DI REGISTRO	CALE D'EPAISSEUR	DISTANZSCHEIBE	SHIM	SUPLEMENTO
		773327	2	SPESSORE DI REGISTRO	CALE D'EPAISSEUR	DISTANZSCHEIBE	SHIM	SUPLEMENTO
		773328	2	SPESSORE DI REGISTRO	CALE D'EPAISSEUR	DISTANZSCHEIBE	SHIM	SUPLEMENTO
		773329	2	SPESSORE DI REGISTRO	CALE D'EPAISSEUR	DISTANZSCHEIBE	SHIM	SUPLEMENTO
		773330	2	SPESSORE DI REGISTRO	CALE D'EPAISSEUR	DISTANZSCHEIBE	SHIM	SUPLEMENTO
		773344	6	VALVOLA	SOUPAPE	VENTIL	VALVE	VALVULA
		773348	1	SUPPORTO	SUPPORT	LAGER	SUPPORT	SOPORTE
		773350	1	PERNO	AXE	BOLZEN	PIN	EJE
		773351	6	VITE	VIS	SCHRAUBE	SCREW	TORNILLO
		773353	1	GUARNIZIONE	JOINT	DICHTUNG	GASKET	JUNTA
		773354	1	TAPPO	BOUCHON	STOPFEN	PLUG	TAPON
		773355	1	SPESSORE DI REGISTRO	CALE D'EPAISSEUR	DISTANZSCHEIBE	SHIM	SUPLEMENTO
		773356	1	PIATTELLO	COUPELLE	TELLERSCHEIBE	PLATE	PLATILLO
		773357	1	MOLLA	RESSORT	FEDER	SPRING	RESORTE
		773358	1	PIATTELLO	COUPELLE	TELLERSCHEIBE	PLATE	PLATILLO
		773437	1	TAPPO	BOUCHON	STOPFEN	PLUG	TAPON
		773442	1	RACCORDO	RACCORD	STUTZEN	CONNECTION	RACOR
		773445	1	DADO	ECROU	MUTTER	NUT	TUERCA
		773468	1	COLLEGAMENTO ASTA	FOURCHE	GABEL	FORK	HORQUILLA
		773469	1	DISTANZIALE	ENTRETOISE	ABSTANDSTUECK	SPACER	ESPACIADOR
		773471	1	GLIFO	COULISSE	KULISSE	LINK	CORREDERA
		773627	1	PERNO	AXE	BOLZEN	PIN	EJE
		773634	1	LEVA	LEVIER	HEBEL	LEVER	PALANCA
		773714	1	LEVA	LEVIER	HEBEL	LEVER	PALANCA
		773715	1	MOLLA	RESSORT	FEDER	SPRING	RESORTE

.../...

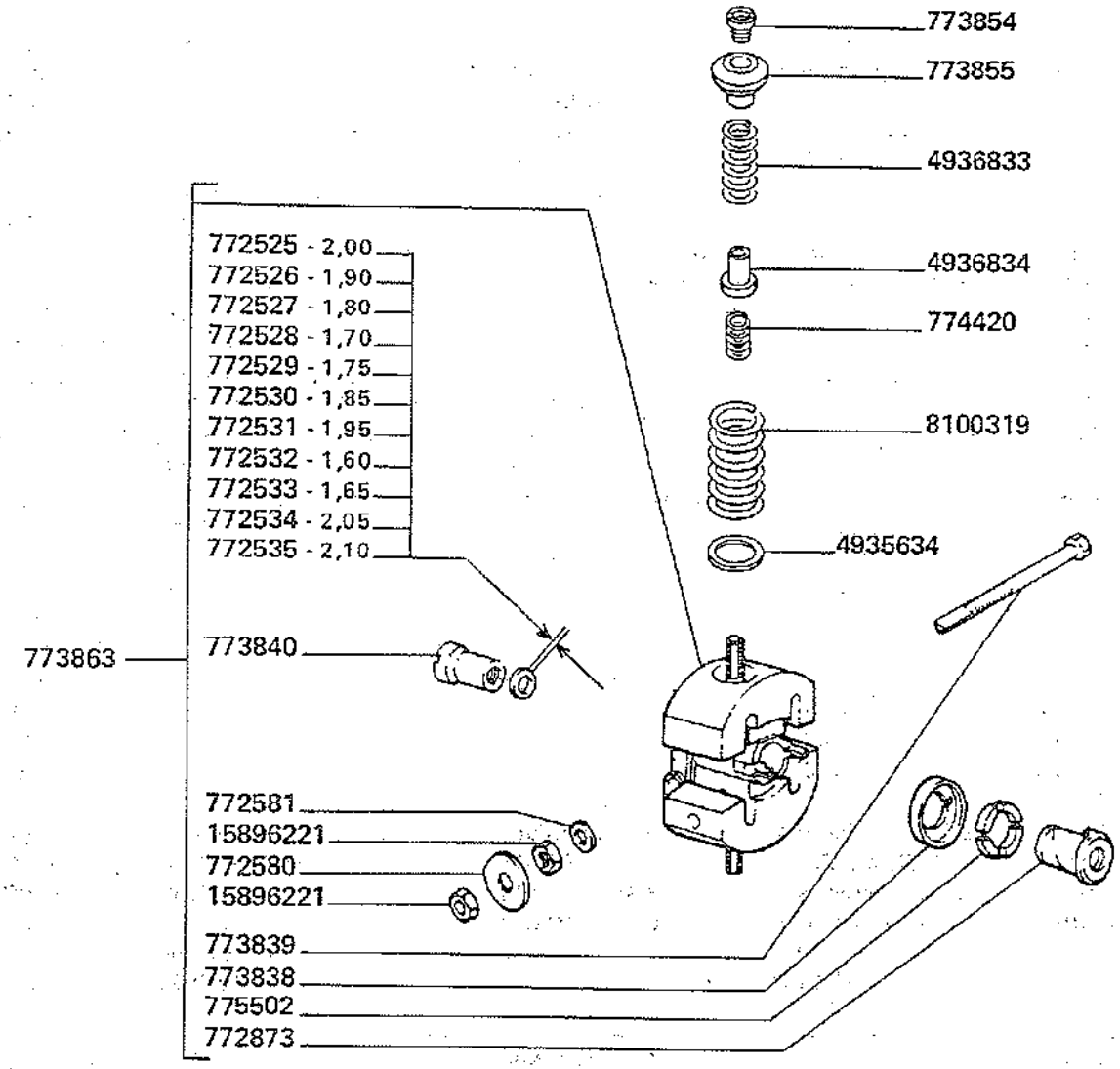
773854
773855
4936833
4936834
774420
8100319
4935634
772525 - 2,00
772526 - 1,90
772527 - 1,80
772528 - 1,70
772529 - 1,75
772530 - 1,85
772531 - 1,95
772532 - 1,60
772533 - 1,65
772534 - 2,05
772535 - 2,10
773863
773840
772581
15896221
772580
15896221
773839
773838
775502
772873

773838	1	SCODELLINO	CUVETTE	TELLERSCHEIBE	CUP	PLATILLO
773839	1	PERNO	AXE	STIFT	PIN	EJE
773840	1	GHIERA	ECROU D'ARRET	GEWINDERING	THREADED RING	TUERCA
773854	2	GHIERA	ECROU D'ARRET	GEWINDERING	THREADED RING	TUERCA
773855	2	PIATTELLO SUP.	COUPELLE	TELLERSCHEIBE	PLATE	PLATILLO
773863	1	DISPOSITIVO DI REGOLAZ.	DISPOSITIF DE VITESSES	DREHZAHIREGLER	SPEED GOVERNOR	REGULADOR DE VELOCIDAD
773921	1	COPERCHIO	COUVERCLE	DECKEL	COVER	TAPA
774059	1	PERNO	AXE	BOLZEN	PIN	EJE
774060	1	GUARNIZIONE	JOINT	DICHTUNG	GASKET	JUNTA
774061	1	CAPPUCCIO	CAPUCHON	KAPPE	CAP	CAPUCHO
774062	2	VITE	VIS	SCHRAUBE	SCREW	TORNILLO
774063	1	PERNO	AXE	BOLZEN	PIN	EJE
774065	1	SCATOLA	BOITIER	GEHAEUSE	BOX	CAJA
774074	1	CORPO COMPL.	CORPS	GEHAUSE	BODY	CUERPO
774189	2	VITE	VIS	SCHRAUBE	SCREW	TORNILLO
774272	1	ALBERO DI COMANDO	ARBRE DE COMMANDE	ANTRIEBSWELLE	DRIVE SHAFT	ARBOL DE MANDO
774339	1	DADO	ECROU	MUTTER	NUT	TUERCA
774340	1	VITE	VIS	SCHRAUBE	SCREW	TORNILLO
774349	1	VALVOLA SOVRAP. COMPL.	SOUPAPE	VENTIL	VALVE	VALVULA
774417	2	POMPA A MANO COMPL.	POMPE A MAIN	HANDPUMPE	HAND PUMP	BOMBA DE MANO
774420	2	MOLLA	RESSORT	FEDER	SPRING	RESORTE
774538	6	MOLLA	RESSORT	FEDER	SPRING	RESORTE
774768	6	CILINDRO DELLA POMPA	CYLINDRE DE POMPE	PUMPENZYLINDER	PUMP BARREL	CILINDRO DE LA BOM.
774774	6	CILINDRO DELLA POMPA	CYLINDRE DE POMPE	PUMPENZYLINDER	PUMP BARREL	CILINDRO DE LA BOM.
774845	1	TAPPO	BOUCHON	STOPFEN	PLUG	TAPON
775048	6	MANICOTTO COMPL.	MANCHON	MUFFE	SLEEVE	MANGA
775121	1	PUNTERIA COMPL.	POUSSOIR	STOESSEL	TAPPET	EMPUJADOR
775123	6	PIATTELLO SUP.	COUPELLE	TELLERSCHEIBE	PLATE	PLATILLO
775333	1	COPERCHIO	COUVERCLE	DECKEL	COVER	TAPA
775335	2	VITE	VIS	SCHRAUBE	SCREW	TORNILLO
775336	2	GUARNIZIONE	JOINT	DICHTUNG	GASKET	JUNTA

D 3079
D 3079
D 3079

.../...

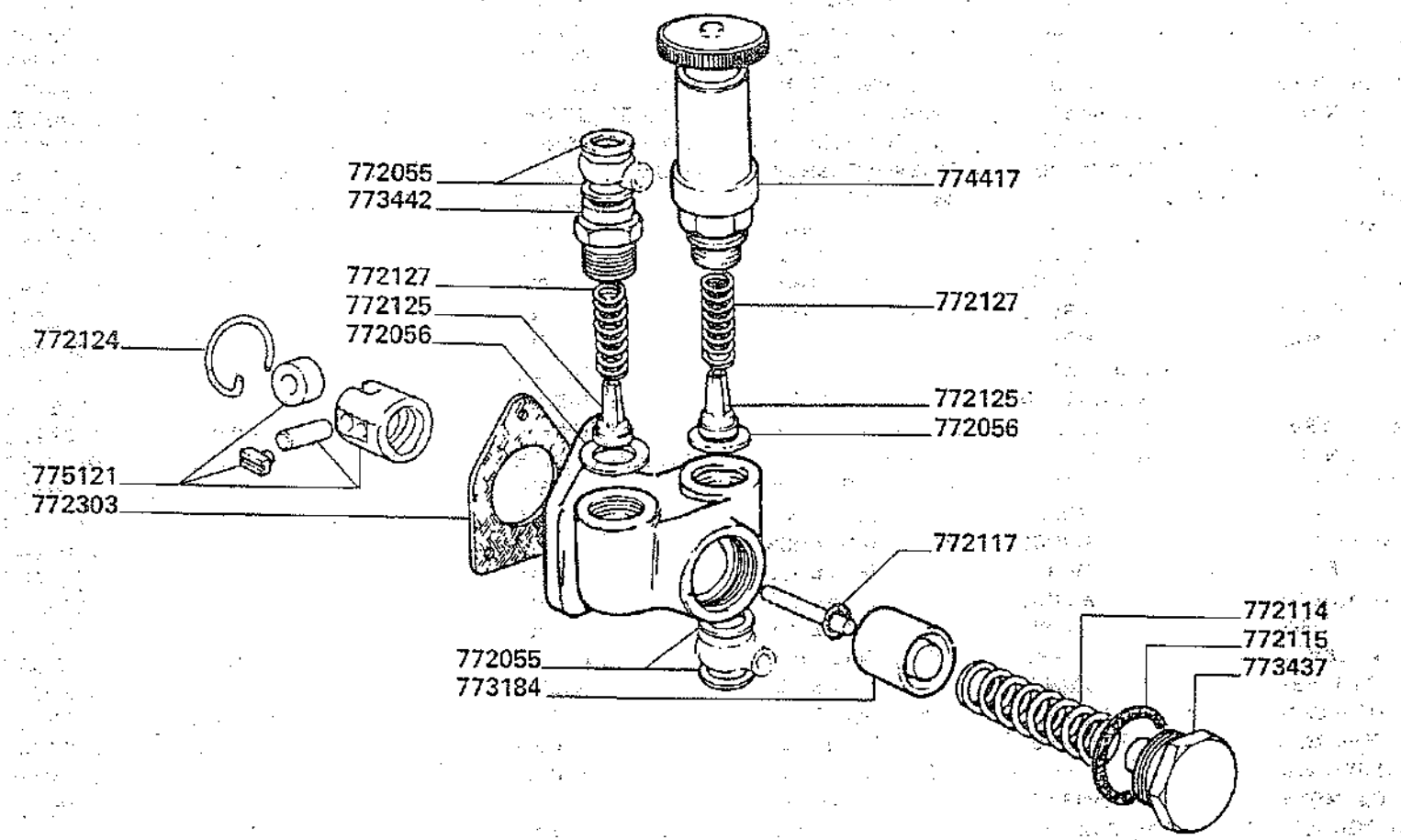

3500-3500R
3550-3550R

POMPA DI INIEZIONE (COMPONENTI)

Pompe à injection
Einspritzpumpe

Injection pump
Bomba de inyección

0.14.0/A

5

MODIF.	ANT. MODIF.	N. ORDIN.	Q	DENOMINAZIONE	DESIGNATION	BENENNUNG	DESCRIPTION	DENOMINACIONES
		775502	4	TASSELLO ELASTICO	TAMPON ELAST.	GUMMIPUFFER	SPRING DOWEL	ALMOHADILLA
		775517	1	ELETTROMAGNETE	ELECTRO	MAGNETSCHALTER	SOLEOID	MAGNETO
		4935634	2	SPESSORE	EPAISSEUR	DISTANZSCHEIBE	SHIM	SUPLEMENTO
		4936833	2	MOLLA	RESSORT	FEDER	SPRING	RESORTE
		4936834	2	PIATTELLO INF.	COUPELLE	TELLERSCHEIBE	PLATE	PLATILLO
		8100319	2	MOLLA	RESSORT	FEDER	SPRING	RESORTE
		10205710	1	LINGUETTA	LINGUET	SCHEIBENFEDER	KEY	CHAVETA
		10333310	2	PERNO	AXE	BOLZEN	PIN	EJE
		10376311	1	VITE	VIS	SCHRAUBE	SCREW	TORNILLO
		10376821	4	VITE	VIS	SCHRAUBE	SCREW	TORNILLO
		10377011	5	VITE	VIS	SCHRAUBE	SCREW	TORNILLO
		10377111	3	VITE	VIS	SCHRAUBE	SCREW	TORNILLO
		10379011	1	VITE	VIS	SCHRAUBE	SCREW	TORNILLO
		10569270	4	ROSETTA ELASTICA	RONDELLE FREIN	SICHERUNGSRING	LOCKWASHER	ARANDELA DE FRENO
		10734201	2	COPIGLIA	GOUPILLE	SPLINT	COTTER PIN	PASADOR ABIERTO
		10795001	2	COPIGLIA	GOUPILLE	SPLINT	COTTER PIN	PASADOR ABIERTO
		10795701	1	COPIGLIA	GOUPILLE	SPLINT	COTTER PIN	PASADOR ABIERTO
		10902221	2	VITE	VIS	SCHRAUBE	SCREW	TORNILLO
		10902421	1	VITE	VIS	SCHRAUBE	SCREW	TORNILLO
		10902521	1	VITE	VIS	SCHRAUBE	SCREW	TORNILLO
		10977821	1	VITE	VIS	SCHRAUBE	SCREW	TORNILLO
		11039720	2	SPINA	AXE	STIFT	PIN	PASADOR
		11500211	3	PRIGIONIERO	GOUJON	STIFTSCHRAUBEN	STUD	ESPARRAGO
		12034571	1	ROSETTA ELASTICA	RONDELLE FREIN	SICHERUNGSRING	LOCKWASHER	ARANDELA DE FRENO
		12034771	1	ROSETTA ELASTICA	RONDELLE FREIN	SICHERUNGSRING	LOCKWASHER	ARANDELA DE FRENO
		12035471	2	ROSETTA ELASTICA	RONDELLE FREIN	SICHERUNGSRING	LOCKWASHER	ARANDELA DE FRENO
		12035670	6	ROSETTA ELASTICA	RONDELLE FREIN	SICHERUNGSRING	LOCKWASHER	ARANDELA DE FRENO
		15896221	5	DADO	ECROU	MUTTER	NUT	TUERCA
		15896421	3	DADO	ECROU	MUTTER	NUT	TUERCA
		26799910	2	CUSCINETTO	COUSSINET	LAGERSCHALE	BEARING	COJINETE
		79023583	1	CHIAVETTA	LINGUET	SCHEIBENFEDER	KEY	CHAVETA

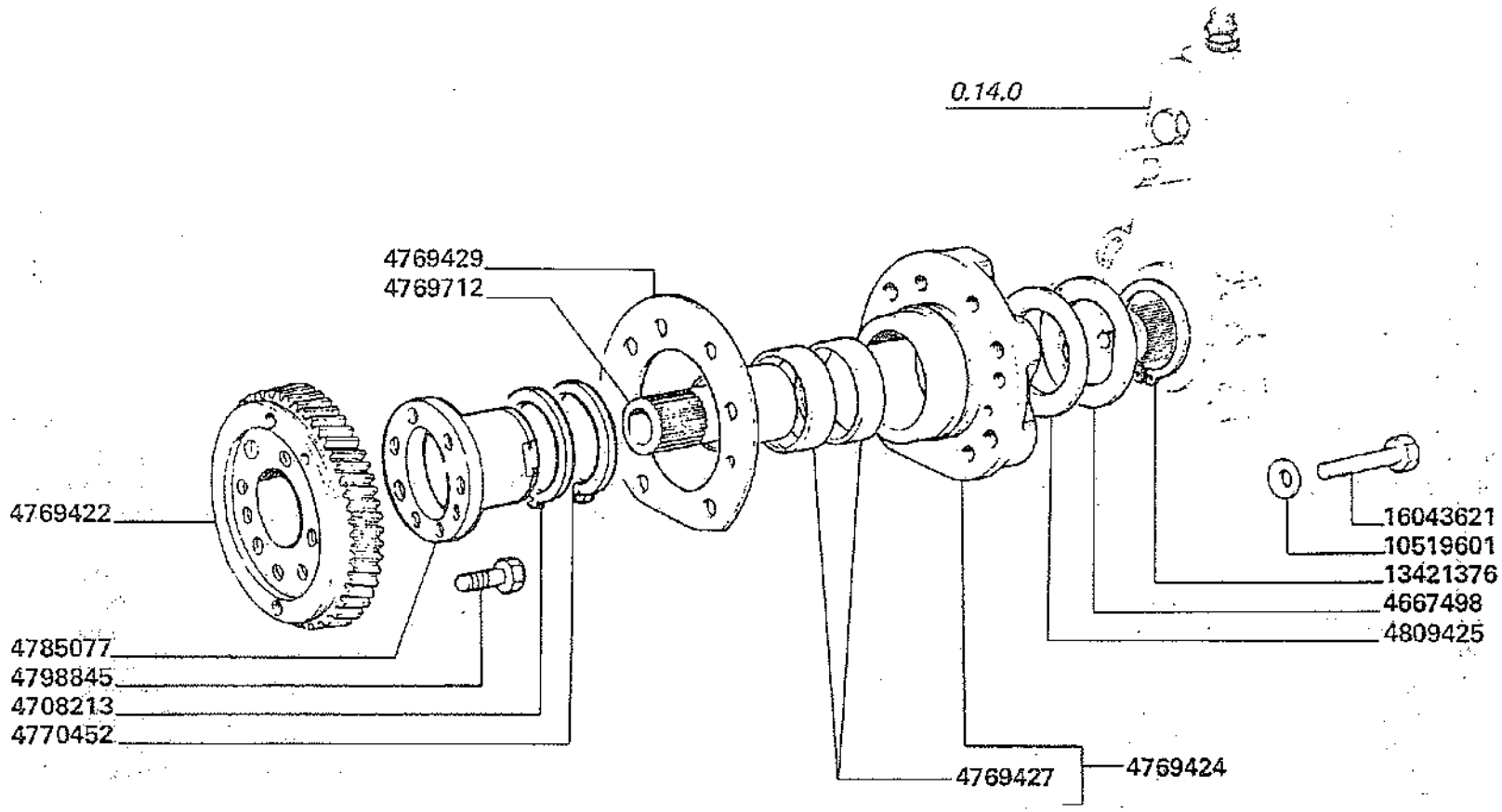

3500-3500R
3550-3550R

COMANDO POMPA INIEZIONE

Commande de pompe d'injection
Einspritzpumpe Antrieb

Injection pump drive
Accionamiento bomba de inyección

0.14.1

MODIF.	ANT.MODIF.	N. ORDIN.	Q	DENOMINAZIONE	DESIGNATION	BENENNUNG		
		4667498	1	ROSETTA	RONDELLE	SCHEIBE	WASHER	ARANDELA
		4708213	1	ANELLO DI SICUREZZA	ARRETOIR	SICHERUNGSRING	LOCKRING	ANILLO DE FRENO
		4769422	1	INGRANAGGIO	PIGNON	ZAHNRAD	GEAR	PINON
		4769424	1	SUPPORTO COMPL.	SUPPORT	LAGER	SUPPORT	SOPORTE
		4769427	2	BOCCOLA	DOUILLE	BUECHSE	BUSH	CASQUILLO
		4769429	1	GUARNIZIONE	JOINT	DICHTUNG	GASKET	JUNTA
		4769712	1	GIUNTO	ACCOUPLEMENT	KUPPLUNG	COUPLING	ARRASTRE
		4770452	1	ANELLO DI SICUREZZA	ARRETOIR	SICHERUNGSRING	LOCKRING	ANILLO DE FRENO
		4785077	1	ALBERO	ARBRE	WELLE	SHAFT	ARBOL
		4798845	8	VITE	VIS	SCHRAUBE	SCREW	TORNILLO
	4809425	4809425	1	ROSETTA	RONDELLE	SCHEIBE	WASHER	ARANDELA
		10519601	6	ROSETTA	RONDELLE	SCHEIBE	WASHER	ARANDELA
		13421376	1	ANELLO DI SICUREZZA	ARRETOIR	SICHERUNGSRING	LOCKRING	ANILLO DE FRENO
		16043621	6	VITE	VIS	SCHRAUBE	SCREW	TORNILLO

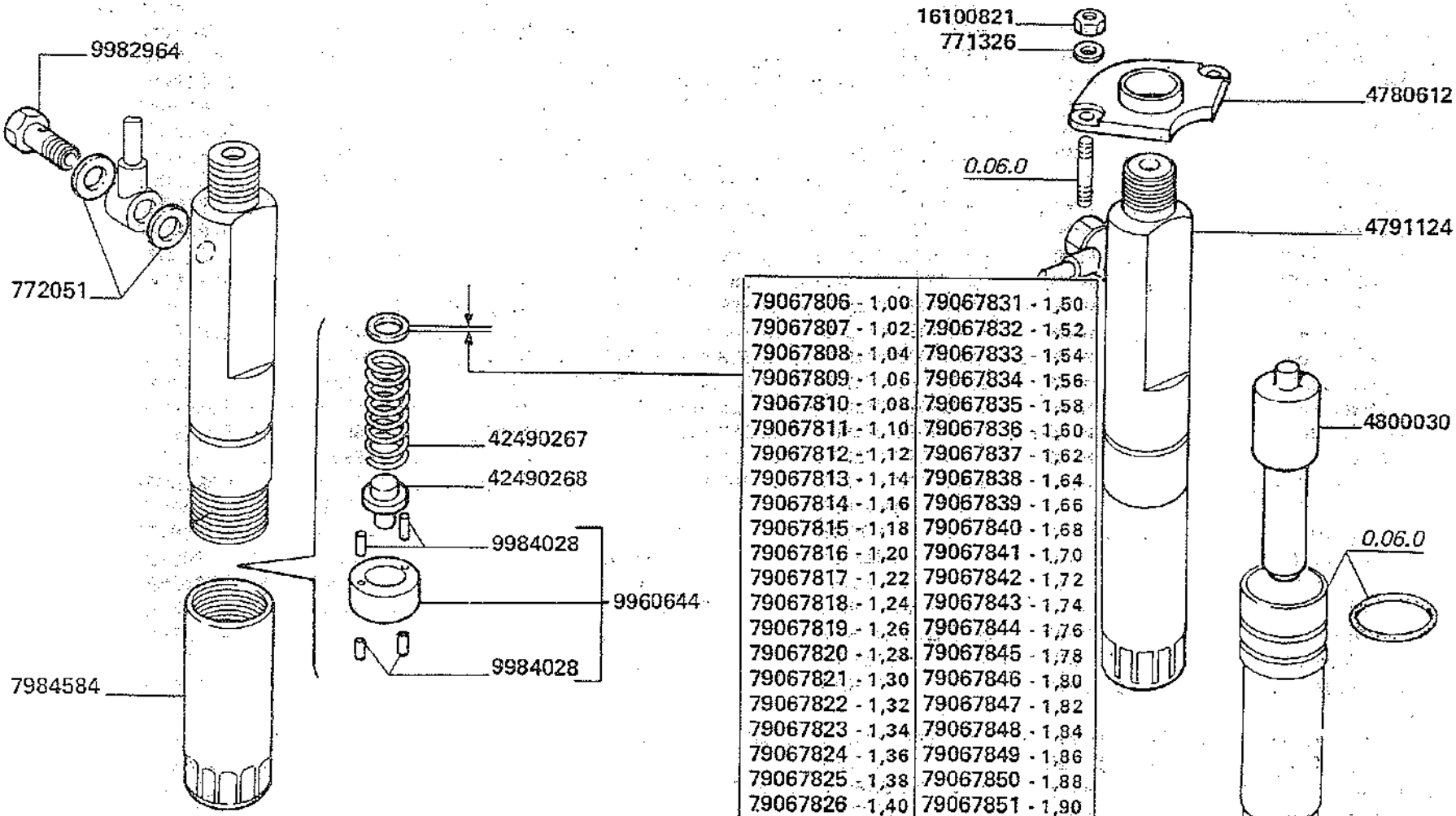

79067806 - 1,00	79067831 - 1,50
79067807 - 1,02	79067832 - 1,52
79067808 - 1,04	79067833 - 1,54
79067809 - 1,06	79067834 - 1,56
79067810 - 1,08	79067835 - 1,58
79067811 - 1,10	79067836 - 1,60
79067812 - 1,12	79067837 - 1,62
79067813 - 1,14	79067838 - 1,64
79067814 - 1,16	79067839 - 1,66
79067815 - 1,18	79067840 - 1,68
79067816 - 1,20	79067841 - 1,70
79067817 - 1,22	79067842 - 1,72
79067818 - 1,24	79067843 - 1,74
79067819 - 1,26	79067844 - 1,76
79067820 - 1,28	79067845 - 1,78
79067821 - 1,30	79067846 - 1,80
79067822 - 1,32	79067847 - 1,82
79067823 - 1,34	79067848 - 1,84
79067824 - 1,36	79067849 - 1,86
79067825 - 1,38	79067850 - 1,88
79067826 - 1,40	79067851 - 1,90
79067827 - 1,42	79067852 - 1,92
79067828 - 1,44	79067853 - 1,94
79067829 - 1,46	79067854 - 1,96
79067830 - 1,48	79067855 - 1,98

MODIF.	ANT. MODIF.	N. ORDIN.	Q	DENOMINAZIONE	DESIGNATION	BENENNUNG	DESIGN.	DENOMINACION
		771326	12	ROSETTA	RONDELLE	SCHEIBE	WASHER	ARANDELA
		772051	2	ROSETTA DI TENUTA	JOINT D'ETANCHEITE	DICHTRING	GASKET	JUNTA HERMETICA
		4780612	6	STAFFA	ETRIER	HALTER	BRACKET	SOPORTE
		4791124	6	PORTAPOLVERIZZATORE COMPL.	PORTE-INJECTEUR	DUESENHALTER	NOZZLE HOLDER	PORTAINYECTOR
		4800030	6	POLVERIZZATORE	INJECTEUR	DUESE	NOZZLE	PULVERIZADOR
		7984584	1	DADO	ECROU	MUTTER	NUT	TUERCA
		9960644	1	DISTANZIALE	ENTRETOISE	ABSTANDSTUECK	SPACER	ESPACIADOR
		9982964	1	BOCCHETTONE	VIS-CREUSE	HOHLSCHRAUBE	UNION	BOQUILLA
		9984028	4	SPINA	GOUPILLE	STIFT	PIN	PASADOR
		16100821	12	DADO	ECROU	MUTTER	NUT	TUERCA
		42490267	1	MOLLA	RESSORT	FEDER	SPRING	RESORTE
		42490268	1	PERNO	AXE	BOLZEN	PIN	EJE
		79067806	1	SPESSORE DI REGISTRO	CALE D'EPAISSEUR	DISTANZSCHEIBE	SHIM	SUPLEMENTO
		79067807	1	SPESSORE DI REGISTRO	CALE D'EPAISSEUR	DISTANZSCHEIBE	SHIM	SUPLEMENTO
		79067808	1	SPESSORE DI REGISTRO	CALE D'EPAISSEUR	DISTANZSCHEIBE	SHIM	SUPLEMENTO
		79067809	1	SPESSORE DI REGISTRO	CALE D'EPAISSEUR	DISTANZSCHEIBE	SHIM	SUPLEMENTO
		79067810	1	SPESSORE DI REGISTRO	CALE D'EPAISSEUR	DISTANZSCHEIBE	SHIM	SUPLEMENTO
		79067811	1	SPESSORE DI REGISTRO	CALE D'EPAISSEUR	DISTANZSCHEIBE	SHIM	SUPLEMENTO
		79067812	1	SPESSORE DI REGISTRO	CALE D'EPAISSEUR	DISTANZSCHEIBE	SHIM	SUPLEMENTO
		79067813	1	SPESSORE DI REGISTRO	CALE D'EPAISSEUR	DISTANZSCHEIBE	SHIM	SUPLEMENTO
		79067814	1	SPESSORE DI REGISTRO	CALE D'EPAISSEUR	DISTANZSCHEIBE	SHIM	SUPLEMENTO
		79067815	1	SPESSORE DI REGISTRO	CALE D'EPAISSEUR	DISTANZSCHEIBE	SHIM	SUPLEMENTO
		79067816	1	SPESSORE DI REGISTRO	CALE D'EPAISSEUR	DISTANZSCHEIBE	SHIM	SUPLEMENTO
		79067817	1	SPESSORE DI REGISTRO	CALE D'EPAISSEUR	DISTANZSCHEIBE	SHIM	SUPLEMENTO
		79067818	1	SPESSORE DI REGISTRO	CALE D'EPAISSEUR	DISTANZSCHEIBE	SHIM	SUPLEMENTO
		79067819	1	SPESSORE DI REGISTRO	CALE D'EPAISSEUR	DISTANZSCHEIBE	SHIM	SUPLEMENTO
		79067820	1	SPESSORE DI REGISTRO	CALE D'EPAISSEUR	DISTANZSCHEIBE	SHIM	SUPLEMENTO
		79067821	1	SPESSORE DI REGISTRO	CALE D'EPAISSEUR	DISTANZSCHEIBE	SHIM	SUPLEMENTO
		79067822	1	SPESSORE DI REGISTRO	CALE D'EPAISSEUR	DISTANZSCHEIBE	SHIM	SUPLEMENTO
		79067823	1	SPESSORE DI REGISTRO	CALE D'EPAISSEUR	DISTANZSCHEIBE	SHIM	SUPLEMENTO
		79067824	1	SPESSORE DI REGISTRO	CALE D'EPAISSEUR	DISTANZSCHEIBE	SHIM	SUPLEMENTO
		79067825	1	SPESSORE DI REGISTRO	CALE D'EPAISSEUR	DISTANZSCHEIBE	SHIM	SUPLEMENTO

.../...

MODIF.	ANT. MODIF.	N. ORDIN.	Q	DENOMINAZIONE	DESIGNATION	BENENNUNG	DESCRIPTION	DENOMINACIONES
		79067826	1	SPESSORE DI REGISTRO	CALE D'EPAISSEUR	DISTANZSCHEIBE	SHIM	SUPLEMENTO
		79067827	1	SPESSORE DI REGISTRO	CALE D'EPAISSEUR	DISTANZSCHEIBE	SHIM	SUPLEMENTO
		79067828	1	SPESSORE DI REGISTRO	CALE D'EPAISSEUR	DISTANZSCHEIBE	SHIM	SUPLEMENTO
		79067829	1	SPESSORE DI REGISTRO	CALE D'EPAISSEUR	DISTANZSCHEIBE	SHIM	SUPLEMENTO
		79067830	1	SPESSORE DI REGISTRO	CALE D'EPAISSEUR	DISTANZSCHEIBE	SHIM	SUPLEMENTO
		79067831	1	SPESSORE DI REGISTRO	CALE D'EPAISSEUR	DISTANZSCHEIBE	SHIM	SUPLEMENTO
		79067832	1	SPESSORE DI REGISTRO	CALE D'EPAISSEUR	DISTANZSCHEIBE	SHIM	SUPLEMENTO
		79067833	1	SPESSORE DI REGISTRO	CALE D'EPAISSEUR	DISTANZSCHEIBE	SHIM	SUPLEMENTO
		79067834	1	SPESSORE DI REGISTRO	CALE D'EPAISSEUR	DISTANZSCHEIBE	SHIM	SUPLEMENTO
		79067835	1	SPESSORE DI REGISTRO	CALE D'EPAISSEUR	DISTANZSCHEIBE	SHIM	SUPLEMENTO
		79067836	1	SPESSORE DI REGISTRO	CALE D'EPAISSEUR	DISTANZSCHEIBE	SHIM	SUPLEMENTO
		79067837	1	SPESSORE DI REGISTRO	CALE D'EPAISSEUR	DISTANZSCHEIBE	SHIM	SUPLEMENTO
		79067838	1	SPESSORE DI REGISTRO	CALE D'EPAISSEUR	DISTANZSCHEIBE	SHIM	SUPLEMENTO
		79067839	1	SPESSORE DI REGISTRO	CALE D'EPAISSEUR	DISTANZSCHEIBE	SHIM	SUPLEMENTO
		79067840	1	SPESSORE DI REGISTRO	CALE D'EPAISSEUR	DISTANZSCHEIBE	SHIM	SUPLEMENTO
		79067841	1	SPESSORE DI REGISTRO	CALE D'EPAISSEUR	DISTANZSCHEIBE	SHIM	SUPLEMENTO
		79067842	1	SPESSORE DI REGISTRO	CALE D'EPAISSEUR	DISTANZSCHEIBE	SHIM	SUPLEMENTO
		79067843	1	SPESSORE DI REGISTRO	CALE D'EPAISSEUR	DISTANZSCHEIBE	SHIM	SUPLEMENTO
		79067844	1	SPESSORE DI REGISTRO	CALE D'EPAISSEUR	DISTANZSCHEIBE	SHIM	SUPLEMENTO
		79067845	1	SPESSORE DI REGISTRO	CALE D'EPAISSEUR	DISTANZSCHEIBE	SHIM	SUPLEMENTO
		79067846	1	SPESSORE DI REGISTRO	CALE D'EPAISSEUR	DISTANZSCHEIBE	SHIM	SUPLEMENTO
		79067847	1	SPESSORE DI REGISTRO	CALE D'EPAISSEUR	DISTANZSCHEIBE	SHIM	SUPLEMENTO
		79067848	1	SPESSORE DI REGISTRO	CALE D'EPAISSEUR	DISTANZSCHEIBE	SHIM	SUPLEMENTO
		79067849	1	SPESSORE DI REGISTRO	CALE D'EPAISSEUR	DISTANZSCHEIBE	SHIM	SUPLEMENTO
		79067850	1	SPESSORE DI REGISTRO	CALE D'EPAISSEUR	DISTANZSCHEIBE	SHIM	SUPLEMENTO
		79067851	1	SPESSORE DI REGISTRO	CALE D'EPAISSEUR	DISTANZSCHEIBE	SHIM	SUPLEMENTO
		79067852	1	SPESSORE DI REGISTRO	CALE D'EPAISSEUR	DISTANZSCHEIBE	SHIM	SUPLEMENTO
		79067853	1	SPESSORE DI REGISTRO	CALE D'EPAISSEUR	DISTANZSCHEIBE	SHIM	SUPLEMENTO
		79067854	1	SPESSORE DI REGISTRO	CALE D'EPAISSEUR	DISTANZSCHEIBE	SHIM	SUPLEMENTO
		79067855	1	SPESSORE DI REGISTRO	CALE D'EPAISSEUR	DISTANZSCHEIBE	SHIM	SUPLEMENTO

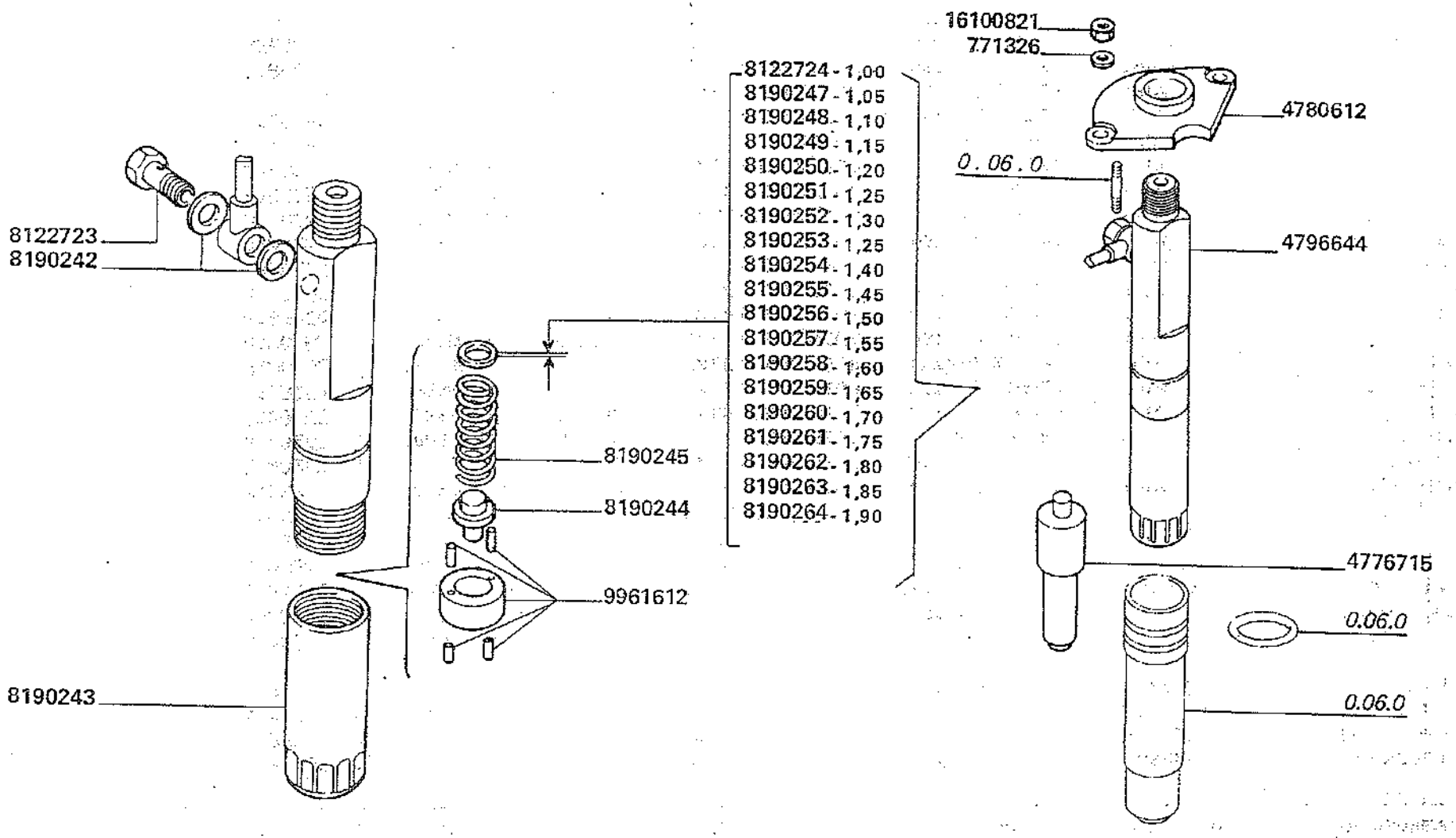
16100821
771326
8122724 - 1,00
8190247 - 1,05
8190248 - 1,10
8190249 - 1,15
8190250 - 1,20
8190251 - 1,25
8190252 - 1,30
8190253 - 1,25
8190254 - 1,40
8190255 - 1,45
8190256 - 1,50
8190257 - 1,55
8190258 - 1,60
8190259 - 1,65
8190260 - 1,70
8190261 - 1,75
8190262 - 1,80
8190263 - 1,85
8190264 - 1,90
4780612
0.06.0
4796644
8122723
8190242
8190245
8190244
9961612
8190243
4776715
0.06.0
0.06.0

MODIF.	ANT. MODIF.	N. ORDIN.	Q	DENOMINAZIONE	DESIGNATION	BENENNUNG	DESCRIPTION	DENOMINACIONES
		771326	12	ROSETTA	RONDELLE	SCHEIBE	WASHER	ARANDELA
		4776715	6	POLVERIZZATORE	INJECTEUR	DUESE	NOZZLE	PULVERIZADOR
		4780612	6	STAFFA	ETRIER	HALTER	BRACKET	SOPORTE
		4796644	6	PORTAPOLVERIZZATORE COMPL.	PORTE-INJECTEUR	DUESENHALTER	NOZZLE HOLDER	PORTAINYECTOR
		8122723	1	RACCORDO	RACCORD	STUTZEN	CONNECTION	RACOR
		8122724	1	SPESSORE DI REGISTRO	CALE D'EPAISSEUR	DISTANZSCHEIBE	SHIM	SUPLEMENTO
		8190242	2	ROSETTA PIANA	RONDELLE	SCHEIBE	WASHER	ARANDELA
		8190243	1	DADO	ECROU	MUTTER	NUT	TUERCA
		8190244	1	PERNO	AXE	BOLZEN	PIN	EJE
		8190245	1	MOLLA	RESSORT	FEDER	SPRING	RESORTE
		8190247	1	SPESSORE DI REGISTRO	CALE D'EPAISSEUR	DISTANZSCHEIBE	SHIM	SUPLEMENTO
		8190248	1	SPESSORE DI REGISTRO	CALE D'EPAISSEUR	DISTANZSCHEIBE	SHIM	SUPLEMENTO
		8190249	1	SPESSORE DI REGISTRO	CALE D'EPAISSEUR	DISTANZSCHEIBE	SHIM	SUPLEMENTO
		8190250	1	SPESSORE DI REGISTRO	CALE D'EPAISSEUR	DISTANZSCHEIBE	SHIM	SUPLEMENTO
		8190251	1	SPESSORE DI REGISTRO	CALE D'EPAISSEUR	DISTANZSCHEIBE	SHIM	SUPLEMENTO
		8190252	1	SPESSORE DI REGISTRO	CALE D'EPAISSEUR	DISTANZSCHEIBE	SHIM	SUPLEMENTO
		8190253	1	SPESSORE DI REGISTRO	CALE D'EPAISSEUR	DISTANZSCHEIBE	SHIM	SUPLEMENTO
		8190254	1	SPESSORE DI REGISTRO	CALE D'EPAISSEUR	DISTANZSCHEIBE	SHIM	SUPLEMENTO
		8190255	1	SPESSORE DI REGISTRO	CALE D'EPAISSEUR	DISTANZSCHEIBE	SHIM	SUPLEMENTO
		8190256	1	SPESSORE DI REGISTRO	CALE D'EPAISSEUR	DISTANZSCHEIBE	SHIM	SUPLEMENTO
		8190257	1	SPESSORE DI REGISTRO	CALE D'EPAISSEUR	DISTANZSCHEIBE	SHIM	SUPLEMENTO
		8190258	1	SPESSORE DI REGISTRO	CALE D'EPAISSEUR	DISTANZSCHEIBE	SHIM	SUPLEMENTO
		8190259	1	SPESSORE DI REGISTRO	CALE D'EPAISSEUR	DISTANZSCHEIBE	SHIM	SUPLEMENTO
		8190260	1	SPESSORE DI REGISTRO	CALE D'EPAISSEUR	DISTANZSCHEIBE	SHIM	SUPLEMENTO
		8190261	1	SPESSORE DI REGISTRO	CALE D'EPAISSEUR	DISTANZSCHEIBE	SHIM	SUPLEMENTO
		8190262	1	SPESSORE DI REGISTRO	CALE D'EPAISSEUR	DISTANZSCHEIBE	SHIM	SUPLEMENTO
		8190263	1	SPESSORE DI REGISTRO	CALE D'EPAISSEUR	DISTANZSCHEIBE	SHIM	SUPLEMENTO
		8190264	1	SPESSORE DI REGISTRO	CALE D'EPAISSEUR	DISTANZSCHEIBE	SHIM	SUPLEMENTO
		9961612	1	DISTANZIALE COMPL.	ENTRETOISE	ABSTANDSTUECK	SPACER	SEPARADOR
		16100821	12	DADO	ECROU	MUTTER	NUT	TUERCA

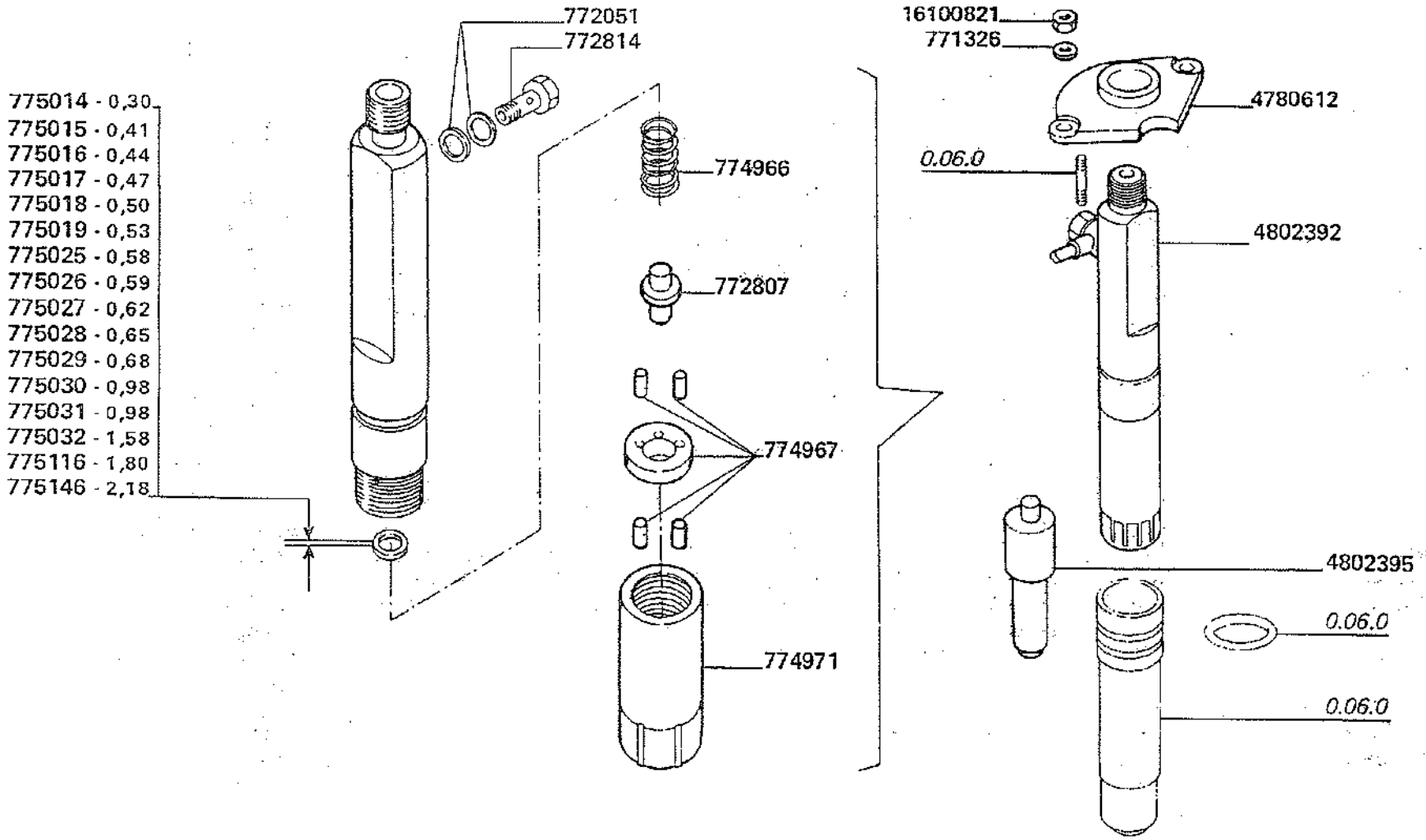
772051
772814
16100821
771326
4780612
775014 - 0,30
775015 - 0,41
775016 - 0,44
775017 - 0,47
775018 - 0,50
775019 - 0,53
775025 - 0,58
775026 - 0,59
775027 - 0,62
775028 - 0,65
775029 - 0,68
775030 - 0,98
775031 - 0,98
775032 - 1,58
775116 - 1,80
775146 - 2,18
774966
0.06.0
4802392
772807
774967
4802395
0.06.0
774971
0.06.0

MODIF.	ANT. MODIF.	N. ORDIN.	Q	DENOMINAZIONE	DESIGNATION	BENENNUNG	DESCRIPTION	DENOMINACIONES
		771326	12	ROSETTA	RONDELLE	SCHEIBE	WASHER	ARANDELA
		772051	2	ROSETTA DI TENUTA	JOINT D'ETANCHEITE	DICHTRING	GASKET	JUNTA
		772807	1	ASTA	TIGE	STANGE	ROD	VARILLA
		772814	1	BOCCHETTONE	VIS-RACCORD	HOHLSCHRAUBE	UNION	BOQUILLA
		774966	1	MOLLA	RESSORT	FEDER	SPRING	RESORTE
		774967	1	SPINA	GOUPILLE	STIFT	PIN	PASADOR
		774971	1	TAPPO	BOUCHON	STOPFEN	PLUG	TAPON
		775014	1	SPESSORE DI REGISTRO	CALE D'EPAISSEUR	DISTANZSCHEIBE	SHIM	SUPLEMENTO
		775015	1	SPESSORE DI REGISTRO	CALE D'EPAISSEUR	DISTANZSCHEIBE	SHIM	SUPLEMENTO
		775016	1	SPESSORE DI REGISTRO	CALE D'EPAISSEUR	DISTANZSCHEIBE	SHIM	SUPLEMENTO
		775017	1	SPESSORE DI REGISTRO	CALE D'EPAISSEUR	DISTANZSCHEIBE	SHIM	SUPLEMENTO
		775018	1	SPESSORE DI REGISTRO	CALE D'EPAISSEUR	DISTANZSCHEIBE	SHIM	SUPLEMENTO
		775019	1	SPESSORE DI REGISTRO	CALE D'EPAISSEUR	DISTANZSCHEIBE	SHIM	SUPLEMENTO
		775025	1	SPESSORE DI REGISTRO	CALE D'EPAISSEUR	DISTANZSCHEIBE	SHIM	SUPLEMENTO
		775026	1	SPESSORE DI REGISTRO	CALE D'EPAISSEUR	DISTANZSCHEIBE	SHIM	SUPLEMENTO
		775027	1	SPESSORE DI REGISTRO	CALE D'EPAISSEUR	DISTANZSCHEIBE	SHIM	SUPLEMENTO
		775028	1	SPESSORE DI REGISTRO	CALE D'EPAISSEUR	DISTANZSCHEIBE	SHIM	SUPLEMENTO
		775029	1	SPESSORE DI REGISTRO	CALE D'EPAISSEUR	DISTANZSCHEIBE	SHIM	SUPLEMENTO
		775030	1	SPESSORE DI REGISTRO	CALE D'EPAISSEUR	DISTANZSCHEIBE	SHIM	SUPLEMENTO
		775031	1	SPESSORE DI REGISTRO	CALE D'EPAISSEUR	DISTANZSCHEIBE	SHIM	SUPLEMENTO
		775032	1	SPESSORE DI REGISTRO	CALE D'EPAISSEUR	DISTANZSCHEIBE	SHIM	SUPLEMENTO
		775116	1	SPESSORE DI REGISTRO	CALE D'EPAISSEUR	DISTANZSCHEIBE	SHIM	SUPLEMENTO
		775146	1	SPESSORE DI REGISTRO	CALE D'EPAISSEUR	DISTANZSCHEIBE	SHIM	SUPLEMENTO
		4780612	6	STAFFA	ETRIER	HALTER	BRACKET	SOPORTE
		4802392	6	PORTAPOLVERIZZATORE COMPL.	PORTE-INJECTEUR	DUESENHALTER	NOZZLE HOLDER	PORTAINYECTOR
		4802395	6	POLVERIZZATORE	INJECTEUR	DUESE	NOZZLE	PULVERIZADOR
		16100821	12	DADO	ECROU	MUTTER	NUT	TUERCA

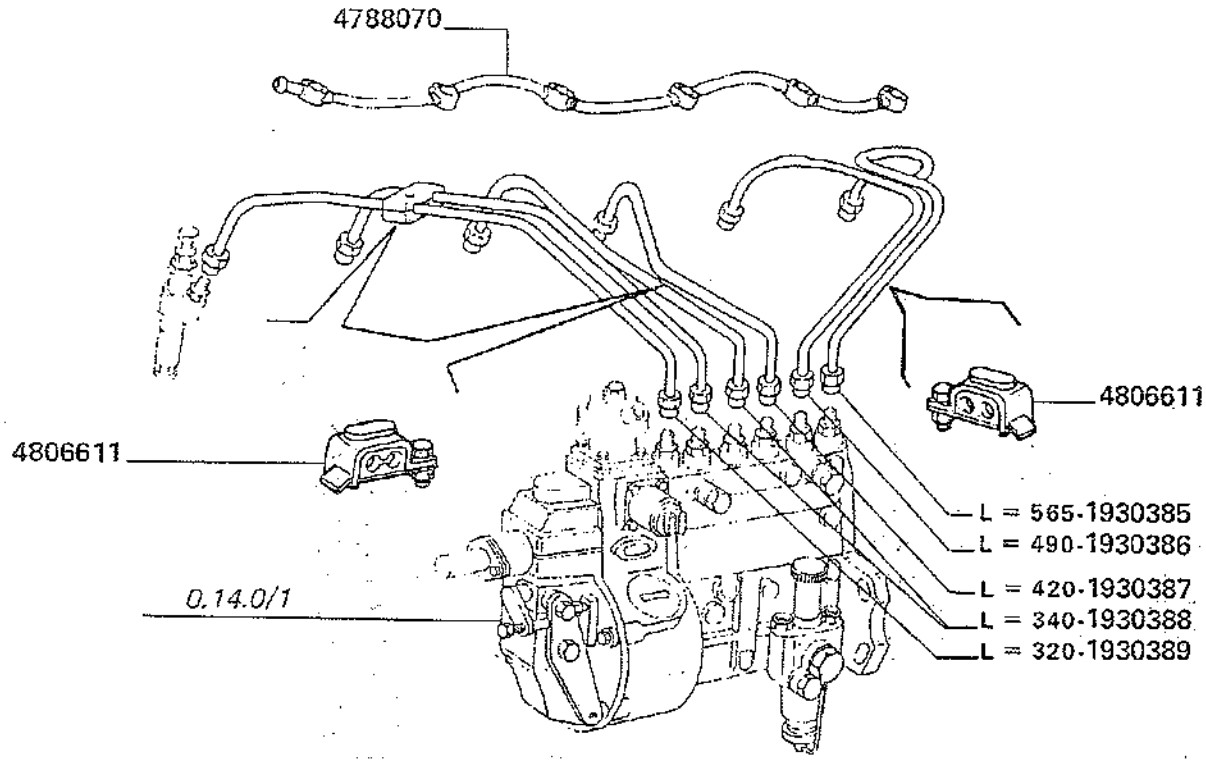

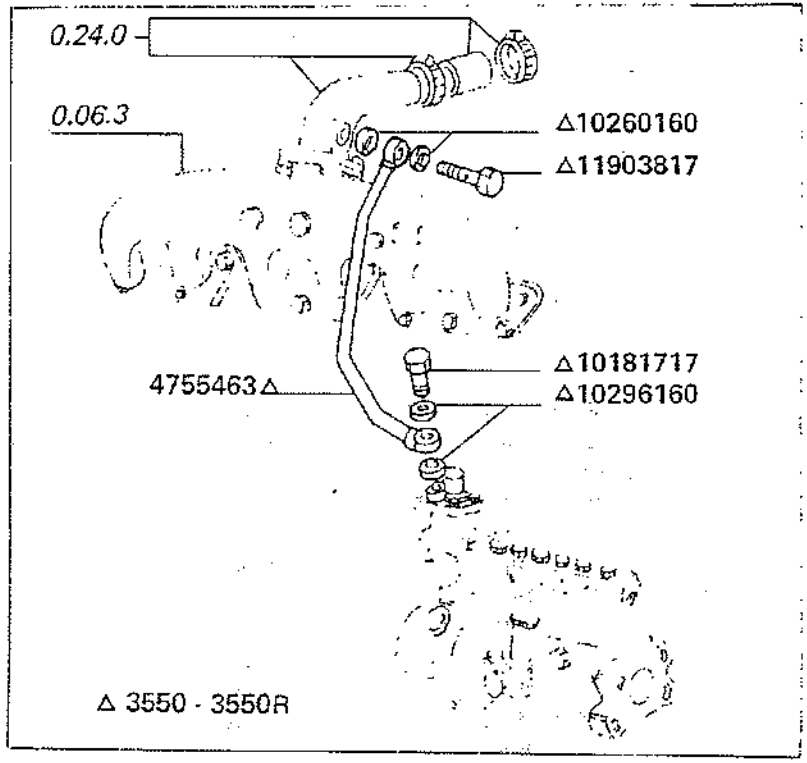

3500-3500R
3550-3550R

Canalisations d'injection
Einspritzleitungen

TUBAZIONI DI INIEZIONE

Injection pipes
Tuberias de inyeccion

0.14.9

MODIF.	ANT. MODIF.	N. ORDIN.	Q	DENOMINAZIONE	DESIGNATION	BENENNUNG	DESCRIPTION	DENOMINACIONES
		1930385	1	TUBO	TUYAU	ROHR	PIPE	TUBO
		1930386	1	TUBO	TUYAU	ROHR	PIPE	TUBO
		1930387	1	TUBO	TUYAU	ROHR	PIPE	TUBO
		1930388	2	TUBO	TUYAU	ROHR	PIPE	TUBO
		1930389	1	TUBO	TUYAU	ROHR	PIPE	TUBO
		4755463	1	TUBO	TUYAU	ROHR	PIPE	TUBO
		4788070	1	TUBO COMPL.	TUYAU	ROHR	PIPE	TUBO
		4806611	3	MORSETTO COMPL.	COLLIER	KLEMME	CLAMP	COLLAR
		10181717	1	BOCCHETTONE	VIS-CREUSE	HOHLSCHRAUBE	UNION	BOQUILLA
		10260160	2	ROSETTA DI TENUTA	JOINT D'ETANCHEITE	DICHTRING	GASKET	JUNTA HERMETICA
		10296160	2	ROSETTA DI TENUTA	JOINT D'ETANCHEITE	DICHTRING	GASKET	JUNTA HERMETICA
		11903817	13	BOCCHETTONE	VIS-CREUSE	HOHLSCHRAUBE	UNION	BOQUILLA

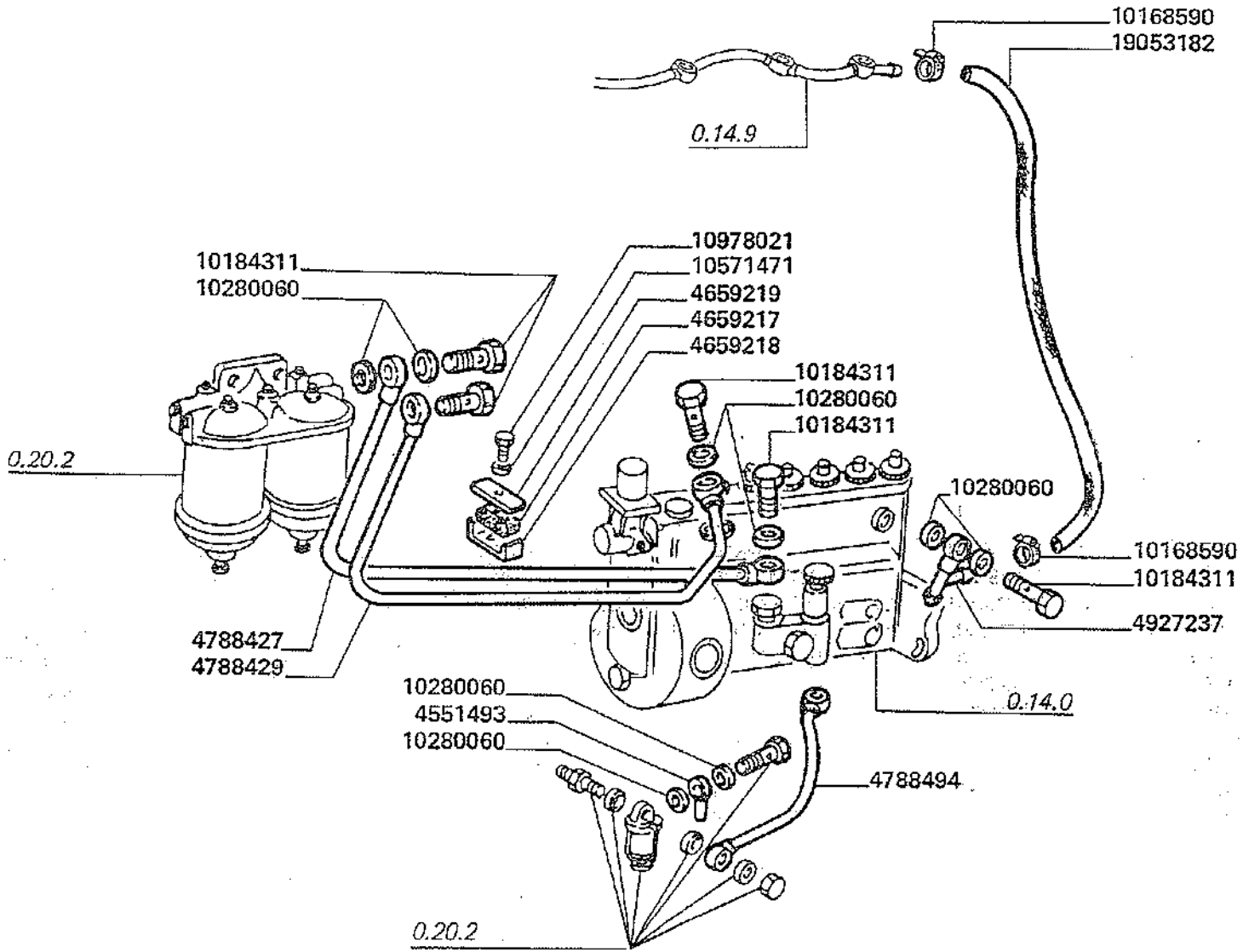
10168590
19053182
0.14.9
10184311
10280060
10978021
10571471
4659219
4659217
4659218
10184311
10280060
10184311
0.20.2
10280060
10168590
10184311
4927237
4788427
4788429
10280060
4551493
10280060
0.14.0
4788494
0.20.2

MODIF.	ANT. MODIF.	N. ORDIN.	Q	DENOMINAZIONE	DESIGNATION	BENENNUNG	DESCRIPTION	DENOMINACIONES
		4551493	1	RACCORDO	RACCORD	STUTZEN	CONNECTION	RACOR
		4659217	1	BLOCCHETTO	TAQUET	ANSATZ	PAD	HERRAJE
		4659218	1	MORSETTO	COLLIER	KLEMME	CLAMP	COLLAR
		4659219	1	PIASTRINA	PLAQUETTE	PLAETTCHEN	PLATE	PLACA
		4788427	1	TUBO	TUYAU	ROHR	PIPE	TUBO
		4788429	1	TUBO	TUYAU	ROHR	PIPE	TUBO
		4788494	1	TUBO	TUYAU	ROHR	PIPE	TUBO
		4927237	1	RACCORDO	RACCORD	STUTZEN	CONNECTION	RACOR
		10168590	2	COLLARE	COLLIER	SCHELLE	CLAMP	COLLAR
		10184311	5	BOCCHETTONE	VIS-CREUSE	HOHLSCHRAUBE	UNION	BOQUILLA
		10280060	12	ROSETTA DI TENUTA	JOINT D'ETANCHEITE	DICHTRING	GASKET	JUNTA HERMETICA
		10571471	1	ROSETTA DI SICUREZZA	RONDELLE FREIN	SICHERUNGSRING	LOCKWASHER	ARANDELA DE FRENO
		10978021	1	VITE	VIS	SCHRAUBE	SCREW	TORNILLO
		19053182	1	TUBO	TUYAU	ROHR	PIPE	TUBO

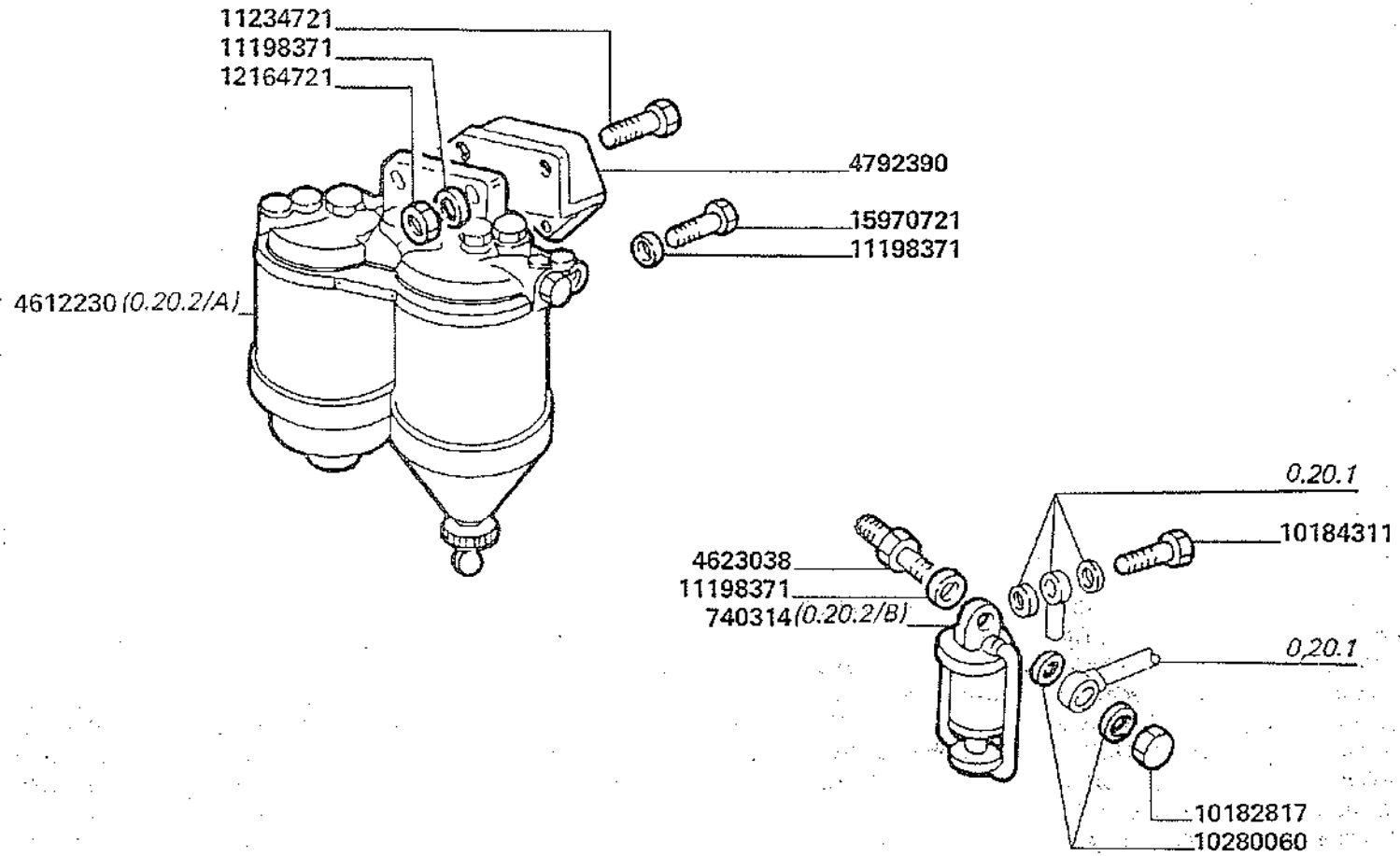
11234721
11198371
12164721
4792390
15970721
11198371
4612230 (0.20.2/A)
0.20.1
10184311
4623038
11198371
740314 (0.20.2/B)
0,20.1
10182817
10280060

MODIF.	ANT. MODIF.	N. CABIN.	Q	DENOMINAZIONE	DESIGNATION	BENENNUNG	DESCRIPTION	DENOMINACIONES
			1	PREFILTRO	PREFILTRE	VORREINIGER	PRECLEANER	PREFILTRO
			1	FILTRO COMBUST. COMPL.	FILTRE A COMBUST.	KRAFTSTOFFILTER	FUEL FILTER	FILTRO DE COMBUST.
			1	RACCORDO	RACCORD	STUTZEN	CONNECTION	RACOR
			1	SUPPORTO	SUPPORT	LAGER	SUPPORT	SOPORTE
			1	TAPPO	BOUCHON	STOPFEN	PLUG	TAPON
			1	BOCCHETTONE	VIS-CREUSE	HOHLSCHRAUBE	UNION	BOQUILLA
			2	ROSETTA DI TENUTA	JOINT D'ETANCHEITE	DICHTRING	GASKET	JUNTA HERMETICA
			6	ROSETTA DI SICUREZZA	RONDELLE FREIN	SICHERUNGSRING	LOCKWASHER	ARANDELA DE FRENO
			2	VITE	VIS	SCHRAUBE	SCREW	TORNILLO
			2	DADO	ECROU	MUTTER	NUT	TUERCA
			3	VITE	VIS	SCHRAUBE	SCREW	TORNILLO

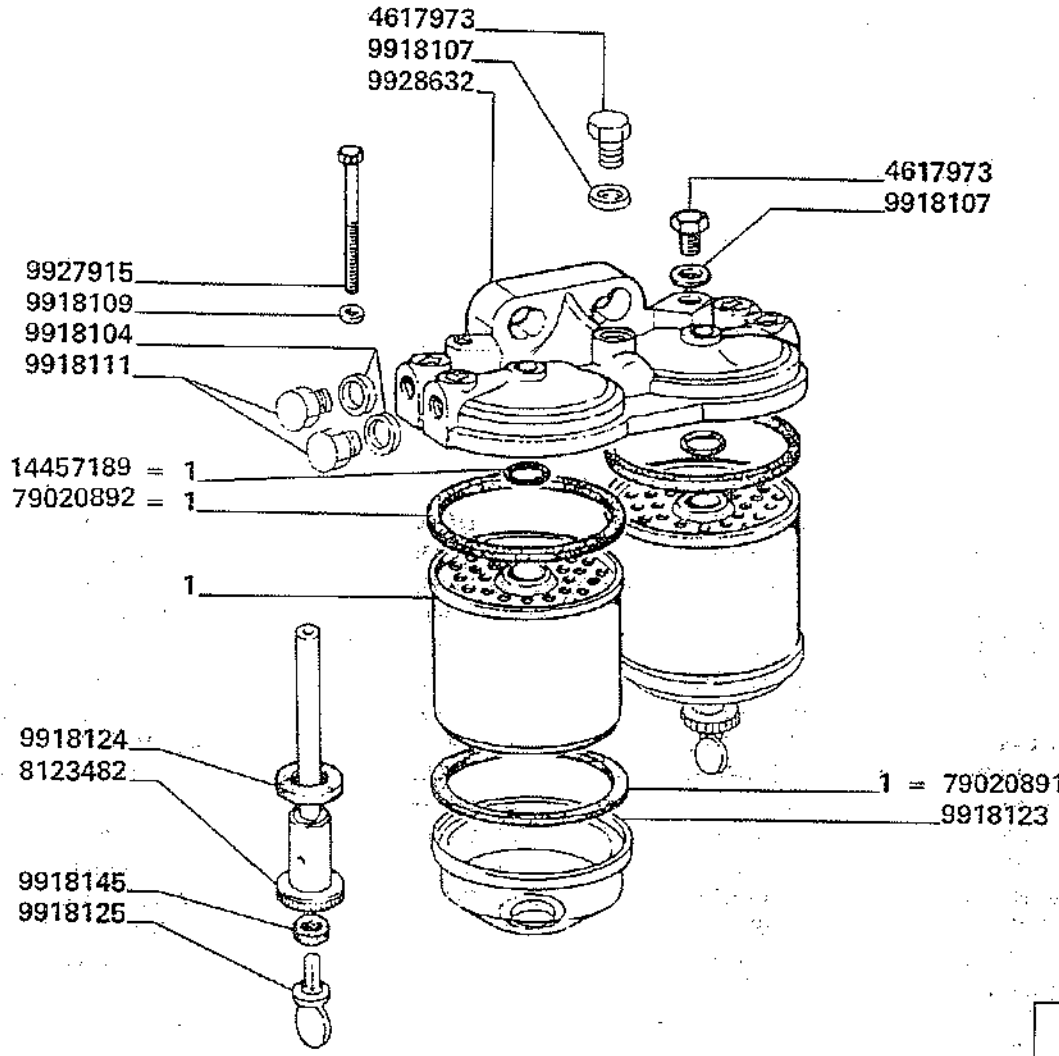
4617973
9918107
9928632
4617973
9918107
9927915
9918109
9918104
9918111
14457189 = 1
79020892 = 1
1
9918124
8123482
9918145
9918125
1 = 79020891
9918123

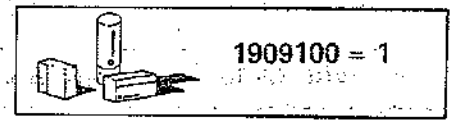
1909100 = 1

MODIF.	ANT. MODIF.	N. ORDIN.	Q	DENOMINAZIONE	DESIGNATION	BENENNUNG	DESCRIPTION	DENOMINACIONES
		1909100	2	CARTUCCIA	ELEMENT FILTRANT	FILTERINGSATZ	FILTERING ELEMENT	FILTRO
		4617973	3	TAPPO	BOUCHON	STOPFEN	PLUG	TAPON
		8123482	2	COLONNETTA	COLONNETTE	BOLZEN	STUD	ESPARRAGO
		9918104	2	ROSETTA	RONDELLE	SCHEIBE	WASHER	ARANDELA
		9918107	3	ROSETTA	RONDELLE	SCHEIBE	WASHER	ARANDELA
		9918109	2	ROSETTA	RONDELLE	SCHEIBE	WASHER	ARANDELA
		9918111	2	TAPPO	BOUCHON	STOPFEN	PLUG	TAPON
		9918123	2	VASCHETTA FILTRO	CUVE	GLOCKE	BOWL	TAZA
		9918124	2	GUARNIZIONE	JOINT	DICHTUNG	GASKET	JUNTA
		9918125	2	VITE	VIS	SCHRAUBE	SCREW	TORNILLO
		9918145	2	GUARNIZIONE	JOINT	DICHTUNG	GASKET	JUNTA
		9927915	2	VITE	VIS	SCHRAUBE	SCREW	TORNILLO
		9928632	1	COPERCHIO	COUVERCLE	DECKEL	COVER	TAPA
		14457189	2	ANELLO DI TENUTA	JOINT D'ETANCHEITE	DICHTRING	SEAL	JUNTA HERMETICA
		79020891	1	GUARNIZIONE	JOINT	DICHTUNG	GASKET	JUNTA
		79020892	1	GUARNIZIONE	JOINT	DICHTUNG	GASKET	JUNTA

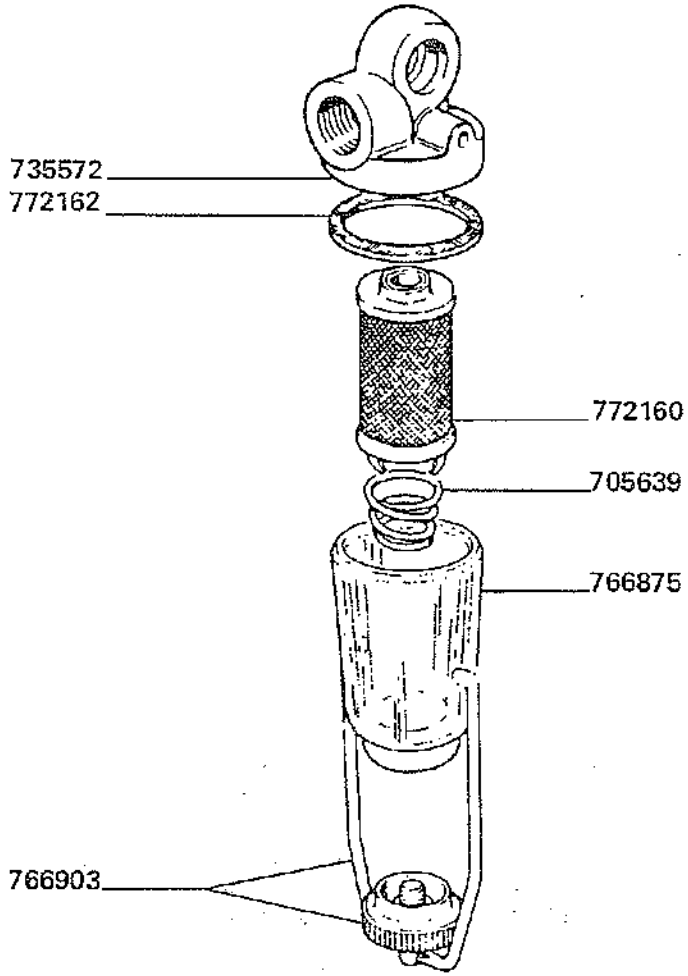

3500-3500R
3550-3550R

FILTRO COMBUSTIBILE A BICCHIERE (COMPONENTI)

Filtre combustible à godet
Kraftstoff-Becherfilter

Cup fuel filter
Filtro de combustible a taza

0.20.2

MODIF.	ANT. MODIF.	N. ORDIN.	Q	DENOMINAZIONE	DESIGNATION	BENENNUNG	DESCRIPTION	DENOMINACIONES
		705639	1	MOLLA	RESSORT	FEDER	SPRING	RESORTE
		735572	1	RACCORDO	RACCORD	STUTZEN	CONNECTION	RACOR
		766875	1	VASCHETTA FILTRO	CUVE	GLOCKE	BOWL	TAZA
		766903	1	TAPPO	BOUCHON	STOPFEN	PLUG	TAPON
		772160	1	FILTRO	FILTRE	FILTER	FILTER	FILTRO
		772162	1	GUARNIZIONE	JOINT	DICHTUNG	GASKET	JUNTA

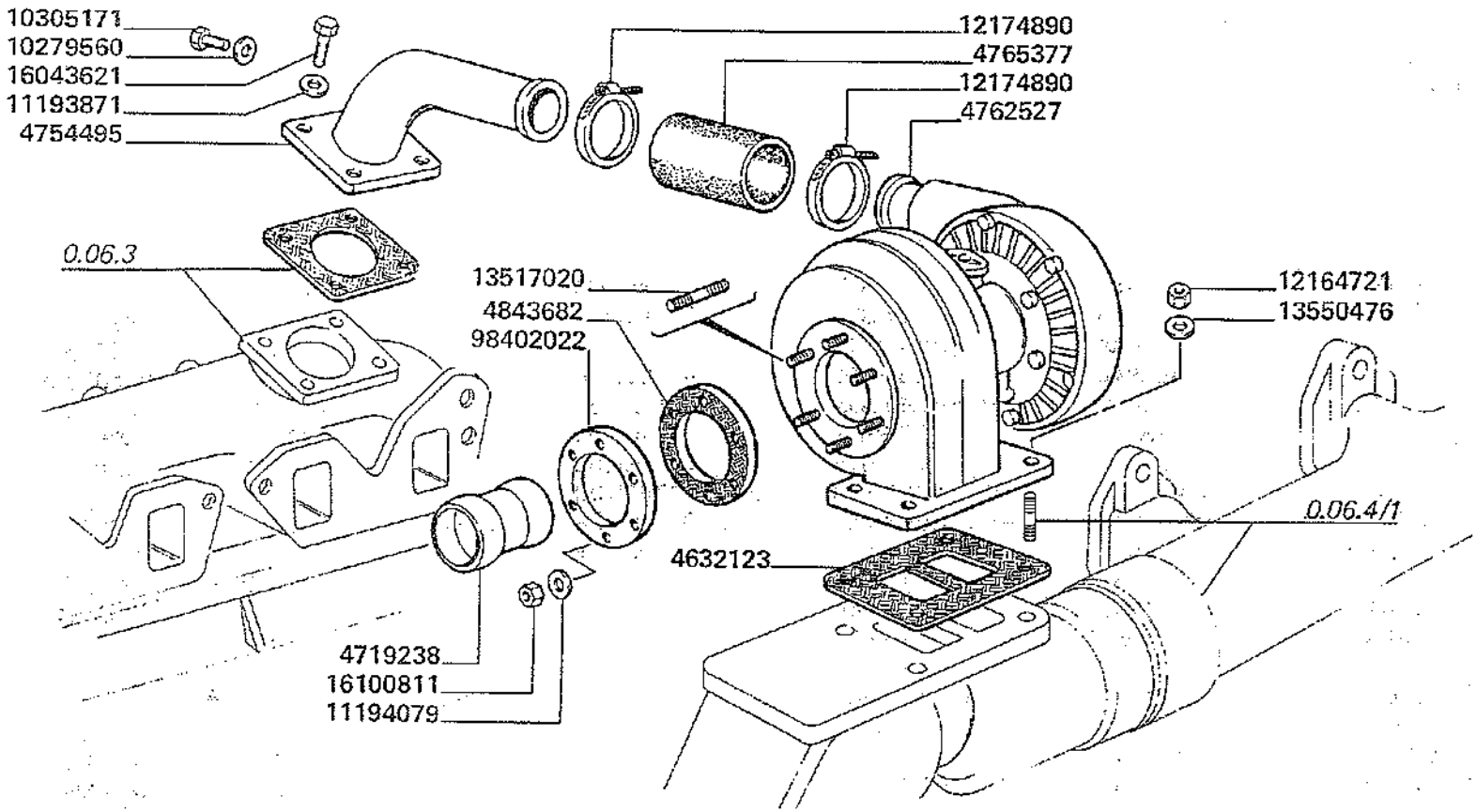
10305171
10279560
16043621
11193871
4754495
12174890
4765377
12174890
4762527
0.06.3
13517020
4843682
98402022
12164721
13550476
0.06.4/1
4632123
4719238
16100811
11194079

MODIF.	ANT. MODIF.	N. ORDIN.	Q	DENOMINAZIONE	DESIGNATION	BENENNUNG	DESCRIPTION	DENOMINACIONES
		4632123	1	GUARNIZIONE	JOINT	DICHTUNG	GASKET	JUNTA
		4719238	1	ANELLO	BAGUE	RING	RING	ANILLO
		4754495	1	GOMITO	COUDE	KNIESTUECK	ELBOW	CODO
		4762527	1	TURBOCOMPRESSORE COMPL.	TURBOCOMPRESSEUR	TURBINELUFT-PRESSER	TURBOCHARGER	TURBOCOMPRESOR
		4765377	1	MANICOTTO	MANCHON	MUFFE	SLEEVE	MANGA
		4843682	1	GUARNIZIONE	JOINT	DICHTUNG	GASKET	JUNTA
		10279560	1	GUARNIZIONE	JOINT	DICHTUNG	GASKET	JUNTA
		10305171	1	TAPPO	BOUCHON	STOPFEN	PLUG	TAPON
		11193871	4	ROSETTA DI SICUREZZA	RONDELLE FREIN	SICHERUNGSRING	LOCKWASHER	ARANDELA DE FRENO
		11194079	6	ROSETTA DI SICUREZZA	RONDELLE FREIN	SICHERUNGSRING	LOCKWASHER	ARANDELA DE FRENO
		12164721	4	DADO	ECROU	MUTTER	NUT	TUERCA
		12174890	2	COLLARE	COLLIER	SCHELLE	CLAMP	COLLAR
		13517020	(6)	PRIGIONIERO	GOUJON	STIFTSCHRAUBE	STUD	ESPARRAGO
		13550476	4	ROSETTA	RONDELLE	SCHEIBE	WASHER	ARANDELA
		16043621	4	VITE	VIS	SCHRAUBE	SCREW	TORNILLO
		16100821	6	DADO	ECROU	MUTTER	NUT	TUERCA
		98402022	1	ANELLO	BAGUE	RING	RING	ANILLO

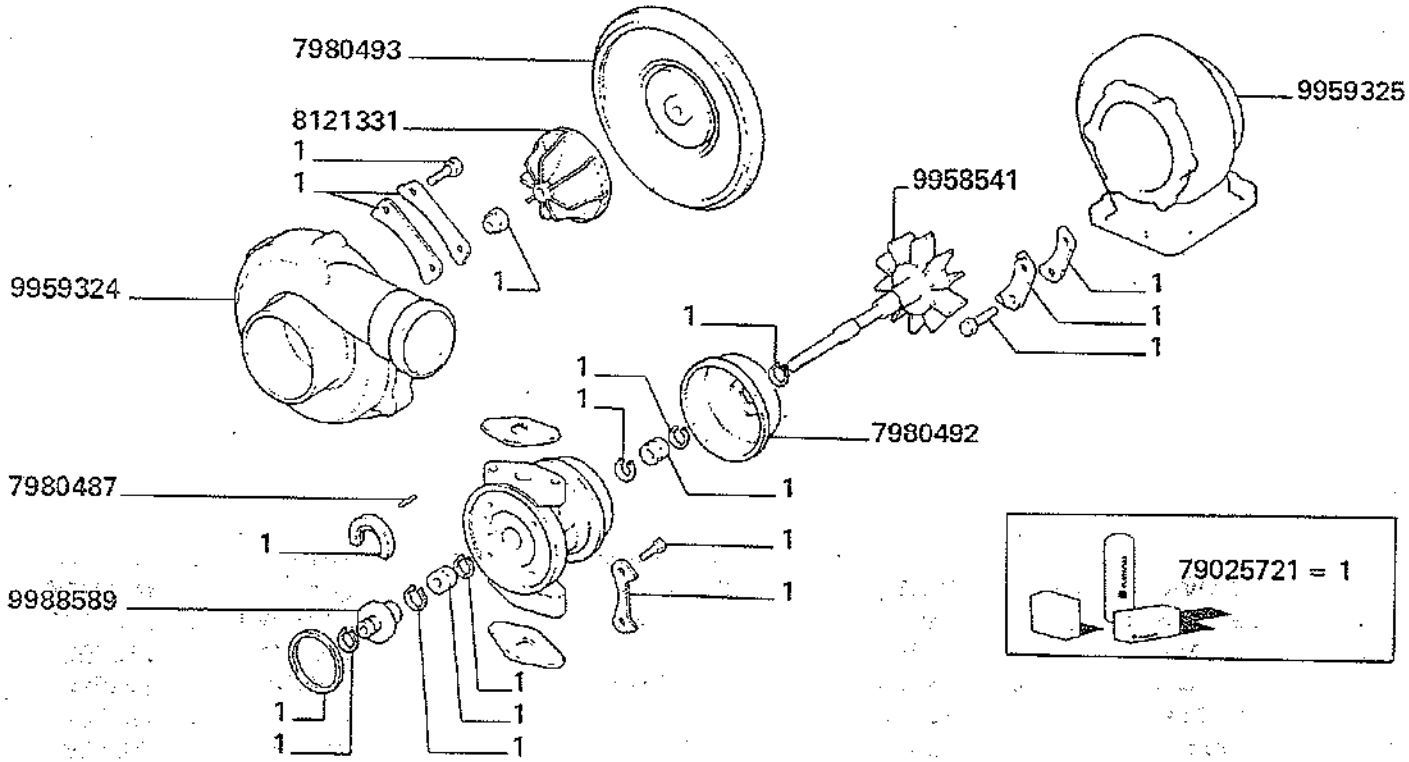
7980493
8121331
1
1
1
9959324
9959325
9958541
1
1
1
1
1
1
7980492
1
1
7980487
1
1
1
9988589
1
1
1
1
1
1
79025721 = 1

MODIF.	ANT. MODIF.	N. ORDIN.	Q	DENOMINAZIONE	DESIGNATION	BENENNUNG	DESCRIPTION	DENOMINACIONES
		7980487	2	SPINA	GOUPILLE	STIFT	PIN	PASADOR
		7980492	1	RIPARO	PROTECTION	ABDECKUNG	PROTECTION	DEFENSA
		7980493	1	PIASTRA	PLAQUE	PLATTE	PLATE	PLACA
		8121331	1	GIRANTE	ROTOR	PUMPENRAD	IMPELLER	IMPULSOR
		9958541	1	GIRANTE	ROTOR	PUMPENRAD	IMPELLER	IMPULSOR
		9959324	1	COPERCHIO	COUVERCLE	DECKEL	COVER	TAPA
		9959325	1	SUPPORTO	SUPPORT	LAGER	SUPPORT	SOPORTE
		9988589	1	DISTANZIALE	ENTRETOISE	ABSTANDSTUECK	SPACER	SEPARADOR
		79025721	1	CORREDO	EQUIPMENT	SATZ	KIT	JUEGO

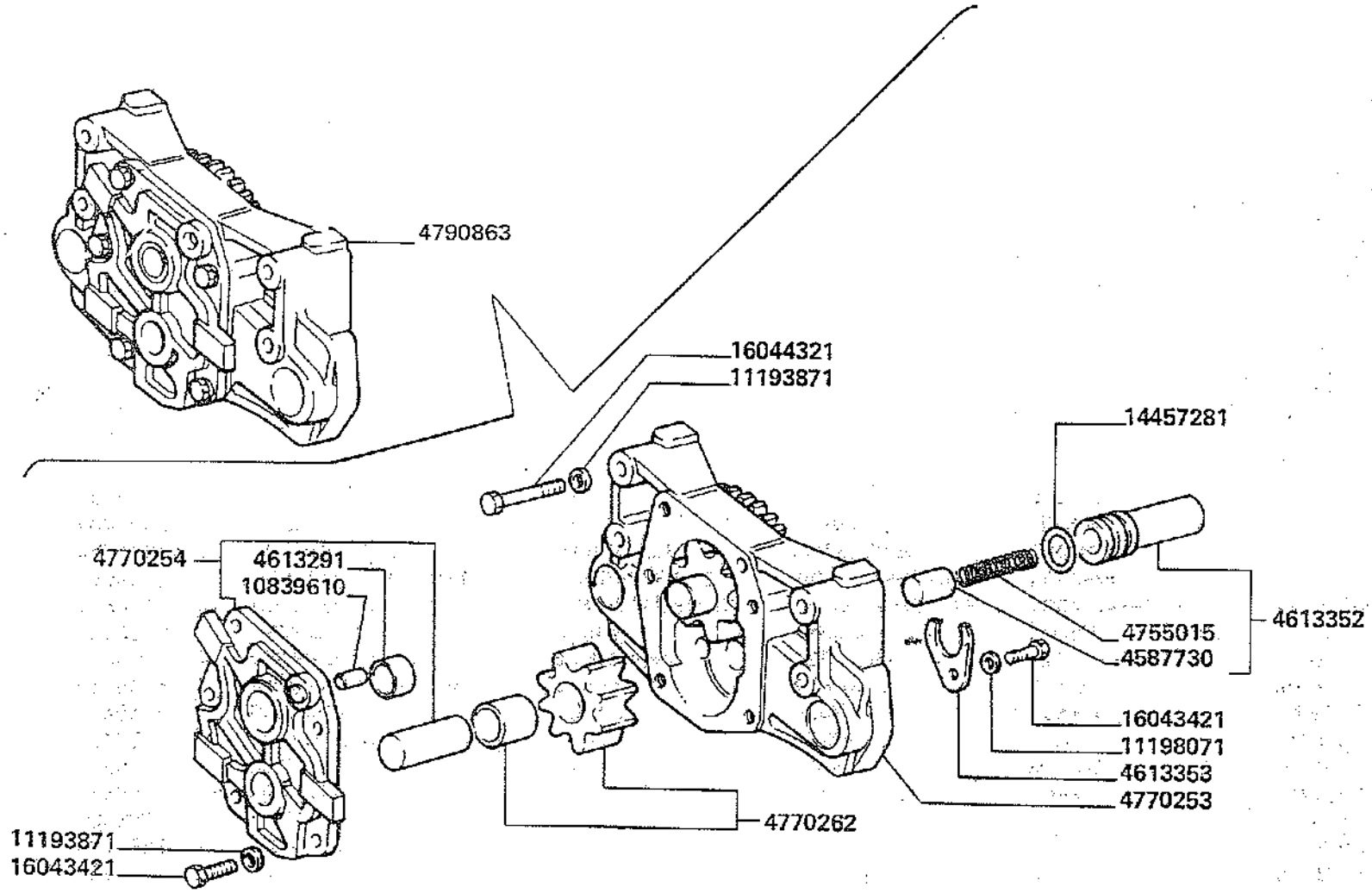

3500-3500R
3550-3550R

POMPA OLIO

Pompe à huile
Schmieroelpumpe

Lube oil pump
Bomba de aceite lubrificante

0.30.0

MODIF.	ANT. MODIF.	N. ORDIN.	Q	DENOMINAZIONE	DESIGNATION	BENENNUNG	DESCRIPTION	DENOMINACIONES
		4587730	1	VALVOLA	SOUPAPE	VENTIL	VALVE	VALVULA
		4613291	1	BOCCOLA	DOUILLE	BUECHSE	BUSH	CASQUILLO
		4613352	1	VALVOLA COMPL.	SOUPAPE	VENTIL	VALVE	VALVULA
		4613353	1	FORCELLA	FOURCHE	GABEL	FORK	HORQUILLA
		4755015	1	MOLLA	RESSORT	FEDER	SPRING	RESORTE
		4770253	1	CORPO COMPL.	CORPS	GEHAUSE	BODY	CUERPO
		4770254	1	COPERCHIO COMPL.	COUVERCLE	DECKEL	COVER	TAPA
		4770262	1	INGRANAGGIO COMPL.	PIGNON	ZAHNRAD	GEAR	PINON
		4790863	1	POMPA OLIO COMPL.	POMPE A HUILE	OELPUMPE	OIL PUMP	BOMBA DE ACEITE
		10839610	3	GRANO	ERGOT	PASSTIFT	DOWEL	PITON
		11193871	9	ROSETTA DI SICUREZZA	RONDELLE FREIN	SICHERUNGSRING	LOCKWASHER	ARANDELA DE FRENO
		11198071	1	ROSETTA DI SICUREZZA	RONDELLE FREIN	SICHERUNGSRING	LOCKWASHER	ARANDELA DE FRENO
		14457281	1	GUARNIZIONE	GARNITURE	UNTERLAGE	LINING	FORRO
		16043421	6	VITE	VIS	SCHRAUBE	SCREW	TORNILLO
		16044321	4	VITE	VIS	SCHRAUBE	SCREW	TORNILLO

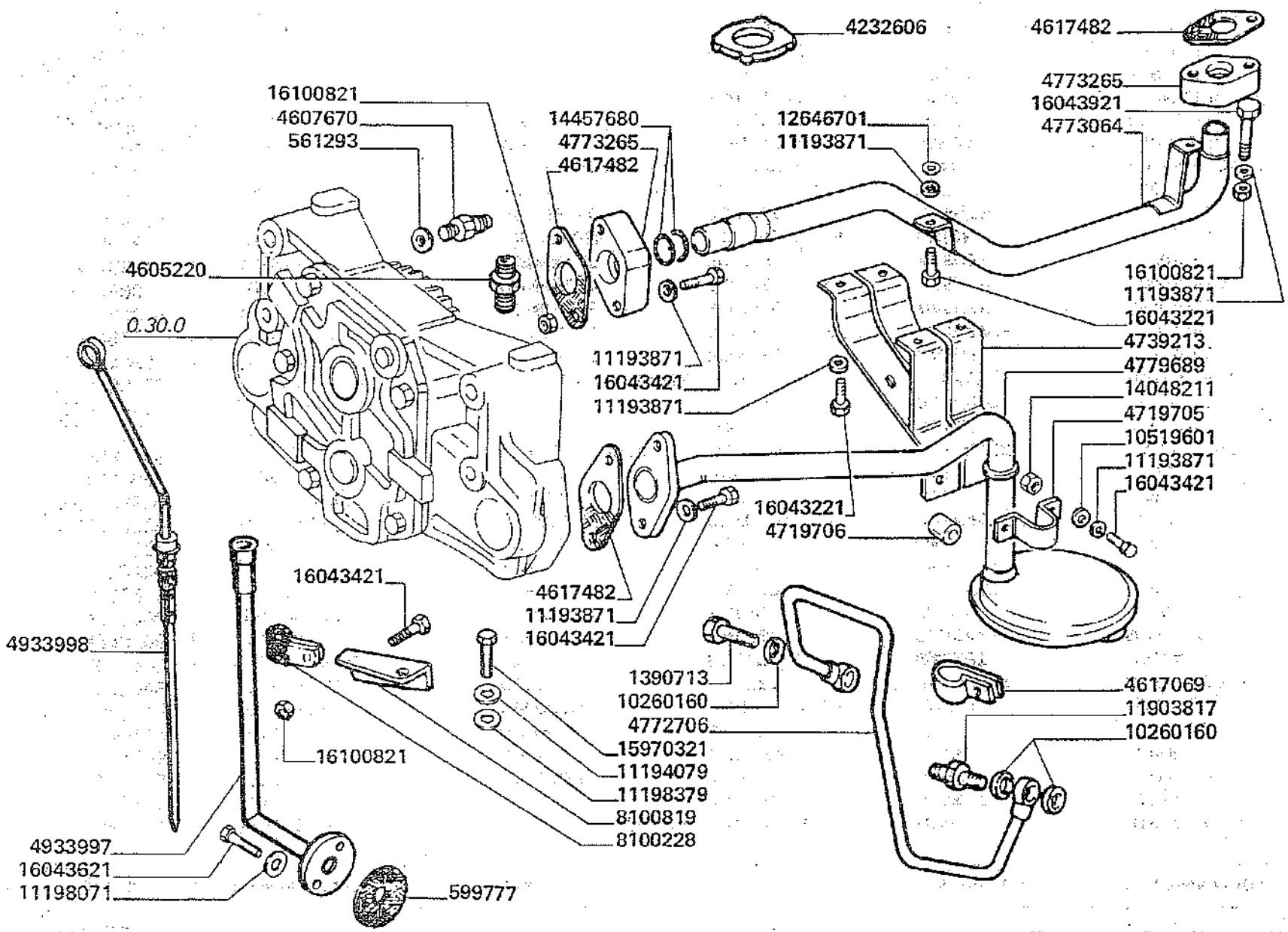

3500-3500R
3550-3550R

TUBAZIONI LUBRIFICAZIONI

Canalisation de huile
Schmieroelleitungen

Lube oil lines
Tuberias de aceite lubrificante

0.30.1

MODIF.	ANT. MODIF.	N. ORDIN.	Q.	DENOMINAZIONE	DESIGNATION	BENENNUNG	DESCRIPTION	DENOMINACIONES
		561293	1	ANELLO DI TENUTA	JOINT D'ETANCHEITE	DICHTRING	SEAL	JUNTA HERMETICA
		599777	1	GUARNIZIONE	JOINT	DICHTUNG	GASKET	JUNTA
		1390713	1	BOCCHETTONE	VIS-CREUSE	HOHLSCHRAUBE	UNION	BOQUILLA
		4232606	1	TAPPO	BOUCHON	STOPFEN	PLUG	TAPON
		4605220	1	UGELLO	GICLEUR	DUESE	JET	BOQUILLA
		4607670	1	BOCCHETTONE	VIS-CREUSE	HOHLSCHRAUBE	UNION	BOQUILLA
		4617069	1	STAFFETTA	COLLIER	HALTER	RETAINER	ABRAZADERA
		4617482	3	GUARNIZIONE	JOINT	DICHTUNG	GASKET	JUNTA
		4719705	1	STAFFA	ETRIER	HALTER	BRACKET	SOPORTE
		4719706	1	MANICOTTO	MANCHON	MUFFE	SLEEVE	MANGA
		4739213	1	STAFFA	ETRIER	HALTER	BRACKET	SOPORTE
		4772706	1	TUBO	TUYAU	ROHR	PIPE	TUBO
		4773064	1	TUBO	TUYAU	ROHR	PIPE	TUBO
		4773265	2	RACCORDO	RACCORD	STUTZEN	CONNECTION	RACOR
		4779689	1	TUBO COMPL.	TUYAU	ROHR	PIPE	TUBO
		4933997	1	TUBO	TUYAU	ROHR	PIPE	TUBO
		4933998	1	ASTA LIVELLO COMPL.	JAUGE DE NIVEAU	MESSTAB	LEVEL ROD	VARILLA DE NIVEL
		8100228	1	FASCETTA	COLLIER	SCHELLE	CLAMP	COLLAR
		8100819	1	STAFFETTA	COLLIER	HALTER	RETAINER	ABRAZADERA
		10260160	4	ROSETTA DI TENUTA	JOINT D'ETANCHEITE	DICHTRING	GASKET	JUNTA HERMETICA
		10519601	2	ROSETTA	RONDELLE	SCHEIBE	WASHER	ARANDELA
		11193871	13	ROSETTA DI SICUREZZA	RONDELLE FREIN	SICHERUNGSRING	LOCKWASHER	ARANDELA DE FRENO
		11194079	1	ROSETTA	RONDELLE	SCHEIBE	WASHER	ARANDELA
		11198071	2	ROSETTA	RONDELLE	SCHEIBE	WASHER	ARANDELA
		11198379	1	ROSETTA	RONDELLE	SCHEIBE	WASHER	ARANDELA
		11903817	1	BOCCHETTONE	VIS-CREUSE	HOHLSCHRAUBE	UNION	BOQUILLA
		12646701	2	ROSETTA	RONDELLE	SCHEIBE	WASHER	ARANDELA
		14048211	2	DADO	ECROU	MUTTER	NUT	TUERCA
		14457680	4	ANELLO DI TENUTA	JOINT D'ETANCHEITE	DICHTRING	SEAL	JUNTA HERMETICA
		15970321	1	VITE	VIS	SCHRAUBE	SCREW	TORNILLO
		16043221	4	VITE	VIS	SCHRAUBE	SCREW	TORNILLO
		16043421	7	VITE	VIS	SCHRAUBE	SCREW	TORNILLO
		16043621	2	VITE	VIS	SCHRAUBE	SCREW	TORNILLO
		16043921	2	VITE	VIS	SCHRAUBE	SCREW	TORNILLO
		16100821	4	DADO	ECROU	MUTTER	NUT	TUERCA

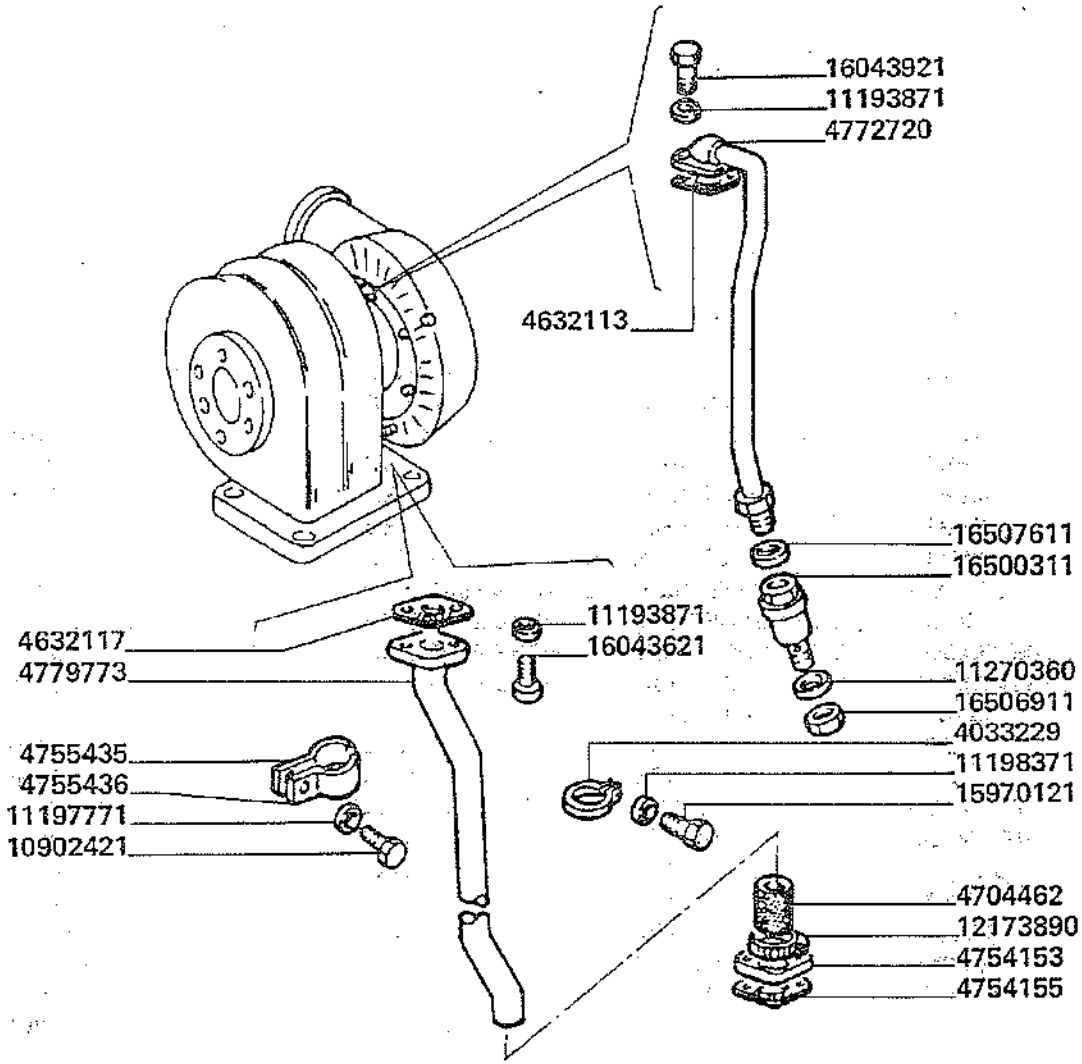

3550-3550R

TUBAZIONI LUBRIFICAZIONE (SOVRALIMENTAZIONE)

Canalisation de huile
Schmieroelleitungen

Lube oil lines
Tuberías de aceite lubrificante

0.30.1/1

MODIF.	ANT. MODIF.	N. ORDIN.	Q	DENOMINAZIONE	DESIGNATION	BENENNUNG	DESCRIPTION	DENOMINACIONES
		4033229	1	COLLARE	COLLIER	SCHELLE	CLAMP	COLLAR
		4632113	1	GUARNIZIONE	JOINT	DICHTUNG	GASKET	JUNTA
		4632117	1	GUARNIZIONE	JOINT	DICHTUNG	GASKET	JUNTA
		4704462	1	MANICOTTO	MANCHON	MUFFE	SLEEVE	MANGA
		4754153	1	FLANGIA	BRIDE	FLANSCH	FLANGE	BRIDA
		4754155	1	GUARNIZIONE	JOINT	DICHTUNG	GASKET	JUNTA
		4755435	1	STAFFETTA	COLLIER	HALTER	RETAINER	ABRAZADERA
		4755436	1	STAFFETTA	COLLIER	HALTER	RETAINER	ABRAZADERA
		4772720	1	TUBO	TUYAU	ROHR	PIPE	TUBO
		4779773	1	TUBO	TUYAU	ROHR	PIPE	TUBO
		10902421	1	VITE	VIS	SCHRAUBE	SCREW	TORNILLO
		11193871	4	ROSETTA DI SICUREZZA	RONDELLE FREIN	SICHERUNGSRING	LOCKWASHER	ARANDELA DE FRENO
		11197771	1	ROSETTA DI SICUREZZA	RONDELLE FREIN	SICHERUNGSRING	LOCKWASHER	ARANDELA DE FRENO
		11198371	1	ROSETTA DI SICUREZZA	RONDELLE FREIN	SICHERUNGSRING	LOCKWASHER	ARANDELA DE FRENO
		11270360	1	ROSETTA DI TENUTA	JOINT D'ETANCHEITE	DICHTRING	GASKET	JUNTA HERMETICA
		12173890	2	COLLARE	COLLIER	HALTER	CLAMP	ABRAZADERA
		15970121	1	VITE	VIS	SCHRAUBE	SCREW	TORNILLO
		16043621	2	VITE	VIS	SCHRAUBE	SCREW	TORNILLO
		16043921	2	VITE	VIS	SCHRAUBE	SCREW	TORNILLO
		16500311	1	BOCCHETTONE	VIS-CREUSE	HOHLSCHRAUBE	UNION	BOQUILLA
		16506911	1	DADO	ECROU	MUTTER	NUT	TUERCA
		16507611	1	ANELLO DI TENUTA	JOINT D'ETANCHEITE	DICHTRING	SEAL	JUNTA HERMETICA

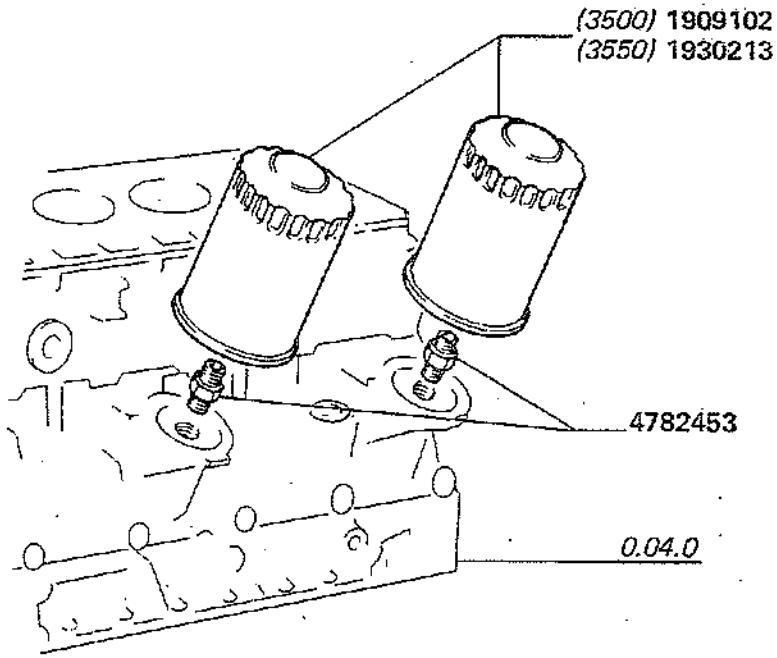
(3500) 1909102
(3550) 1930213
4782453
0.04.0

MODIF.	ANT. MODIF.	N. ORDIN.	Q	DENOMINAZIONE	DESIGNATION	BENENNUNG	DESCRIPTION	DENOMINACIONES
		1909102	2	CARTUCCIA	ELEMENT FILTRANT	FILTEREINSATZ	FILTERING ELEMENT	FILTRO
		1930213	2	CARTUCCIA	ELEMENT FILTRANT	FILTEREINSATZ	FILTERING ELEMENT	FILTRO
		4782453	2	RACCORDO	RACCORD	STUTZEN	CONNECTION	RACOR

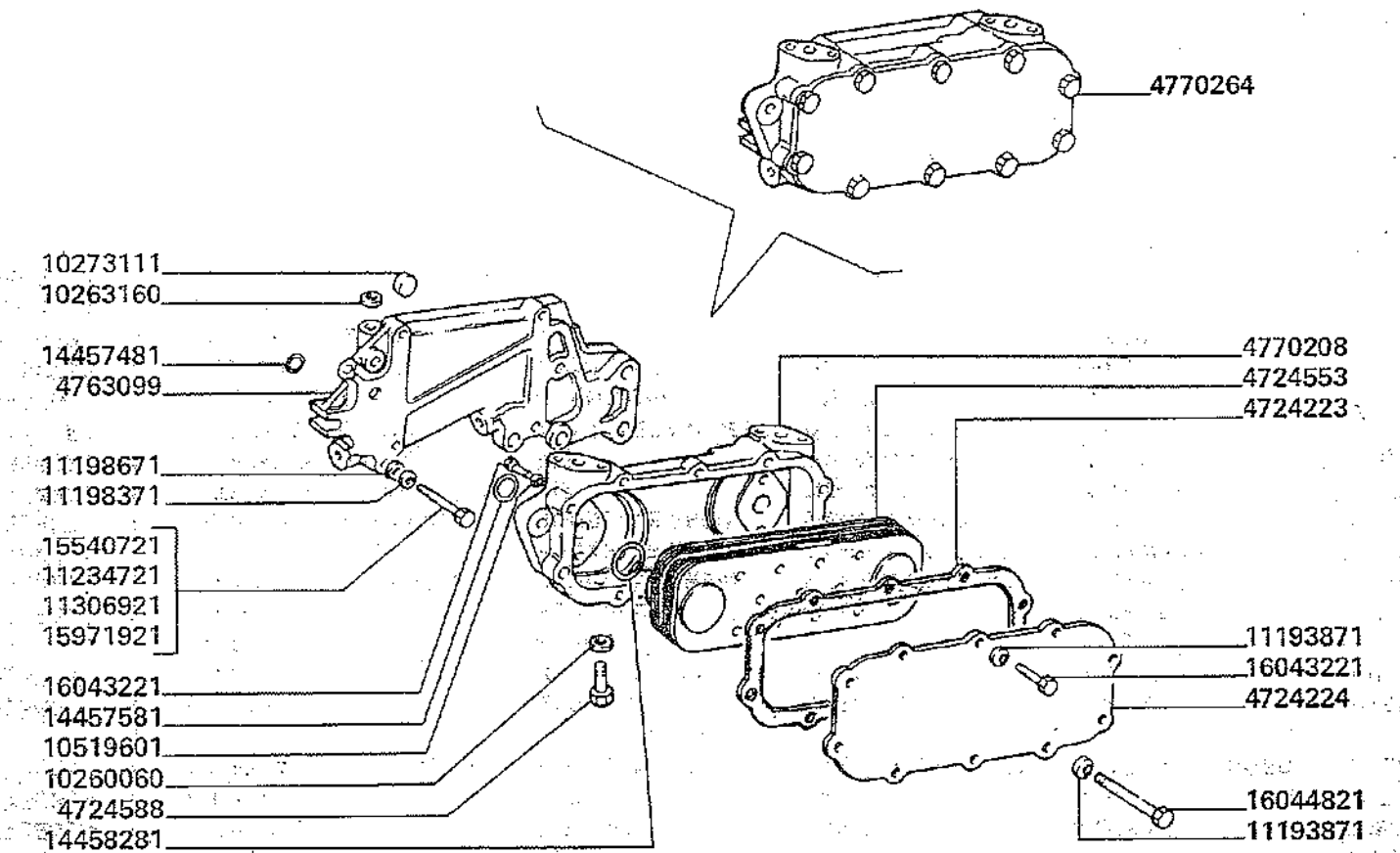

3500-3500R
3550-3550R

SCAMBIATORE DI CALORE OLIO-ACQUA

Echangeur de chaleur huile-eau
Waermetauscher oel-wasser
Oil-water heat exchanger
Cambiador de calor aceite-agua

0.30.5

MODIF.	ANT. MODIF.	N. ORDIN.	Q	DENOMINAZIONE	DESIGNATION	BENENNUNG	DESCRIPTION	DENOMINACIONES
		4724223	1	GUARNIZIONE	GARNITURE	UNTERLAGE	LINING	FORRO
		4724224	1	COPERCHIO	COUVERCLE	DECKEL	COVER	TAPA
		4724553	1	ELEMENTO DI TENUTA	ELEMENT DE TENUE	DICHTUNGSELEMENT	SEALING ELEMENT	ELEMENTO DE CIERRE
		4724588	1	TAPPO	BOUCHON	STOPFEN	PLUG	TAPON
		4763099	1	SUPPORTO	SUPPORT	LAGER	SUPPORT	SOPORTE
		4770208	1	CORPO	CORPS	GEHAUSE	BODY	CUERPO
		4770264	1	SCAMBIATORE DI CALORE COMPL.	ECHANGEUR DE TEMPERATURE	WAERMETAUSCHER	HEAT EXCHANGER	CAMBIADOR DE CALOR
		10260060	1	GUARNIZIONE	GARNITURE	UNTERLAGE	LINING	FORRO
		10263160	4	ROSETTA DI TENUTA	JOINT D'ETANCHEITE	DICHTRING	GASKET	JUNTA HERMETICA
		10273111	4	TAPPO	BOUCHON	STOPFEN	PLUG	TAPON
		10519601	4	ROSETTA	RONDELLE	SCHEIBE	WASHER	ARANDELA
		11193871	9	ROSETTA DI SICUREZZA	RONDELLE FREIN	SICHERUNGSRING	LOCKWASHER	ARANDELA DE FRENO
		11198371	3	ROSETTA DI SICUREZZA	RONDELLE FREIN	SICHERUNGSRING	LOCKWASHER	ARANDELA DE FRENO
		11198671	3	ROSETTA DI SICUREZZA	RONDELLE FREIN	SICHERUNGSRING	LOCKWASHER	ARANDELA DE FRENO
		11234721	1	VITE (M 10x1.25x45)	VIS	SCHRAUBE	SCREW	TORNILLO
		11306921	1	VITE (M 10x1.25x30)	VIS	SCHRAUBE	SCREW	TORNILLO
		14457481	3	ANELLO DI TENUTA	JOINT D'ETANCHEITE	DICHTRING	SEAL	JUNTA HERMETICA
		14457581	2	GUARNIZIONE	GARNITURE	UNTERLAGE	LINING	FORRO
		14458281	2	ANELLO DI TENUTA	JOINT D'ETANCHEITE	DICHTRING	SEAL	JUNTA HERMETICA
		15540721	3	VITE (M 12x1.25x45)	VIS	SCHRAUBE	SCREW	TORNILLO
		15971921	1	VITE (M 10x1.25x105	VIS	SCHRAUBE	SCREW	TORNILLO
		16043221	9	VITE	VIS	SCHRAUBE	SCREW	TORNILLO
		16044821	4	VITE	VIS	SCHRAUBE	SCREW	TORNILLO

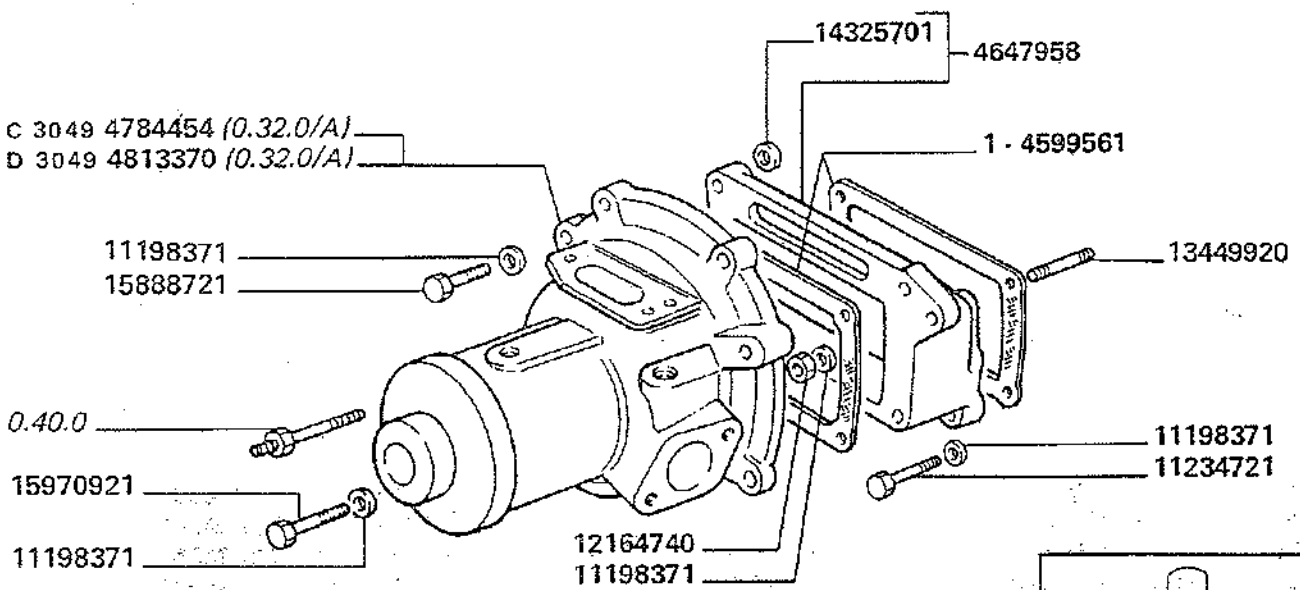

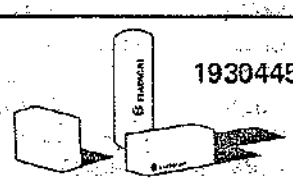	1930445 = 1
	Sgr. Int. 0.32.0/A - 0.32.1 0.32.6

D 3049 mot => n.	~~4784454~~ = 4813370

MODIF.	ANT. MODIF.	N. ORDIN.	Q	DENOMINAZIONE	DESIGNATION	BENENNUNG	DESCRIPTION	DENOMINACIONES
		1930445	1	CORREDO COMPOSTO DA 1	EQUIPMENT	SATZ	KIT	JUEGO
		4599561	2	GUARNIZIONE DI TENUTA	JOINT	DICHTUNG	GASKET	JUNTA
		4647958	1	SUPPORTO COMPL.	SUPPORT	LAGER	SUPPORT	SOPORTE
C 3049		4784454	1	POMPA ACQUA COMPL.	POMPE A EAU	WASSERPUMPE	WATER PUMP	BOMBA DE AGUA
D 3049		4813370	1	POMPA ACQUA COMPL.	POMPE A EAU	WASSERPUMPE	WATER PUMP	BOMBA DE AGUA
		11198371	4	ROSETTA DI SICUREZZA	RONDELLE FREIN	SICHERUNGSRING	LOCKWASHER	ARANDELA DE FRENO
		11234721	3	VITE	VIS	SCHRAUBE	SCREW	TORNILLO
		12164740	1	DADO	ECROU	MUTTER	NUT	TUERCA
		13449920	1	PRIGIONIERO	GOUJON	STIFTSCHRAUBE	STUD	ESPARRAGO
		14325701	1	TAPPO	BOUCHON	STOPFEN	PLUG	TAPON
		15888721	3	VITE	VIS	SCHRAUBE	SCREW	TORNILLO
		15970921	1	VITE	VIS	SCHRAUBE	SCREW	TORNILLO

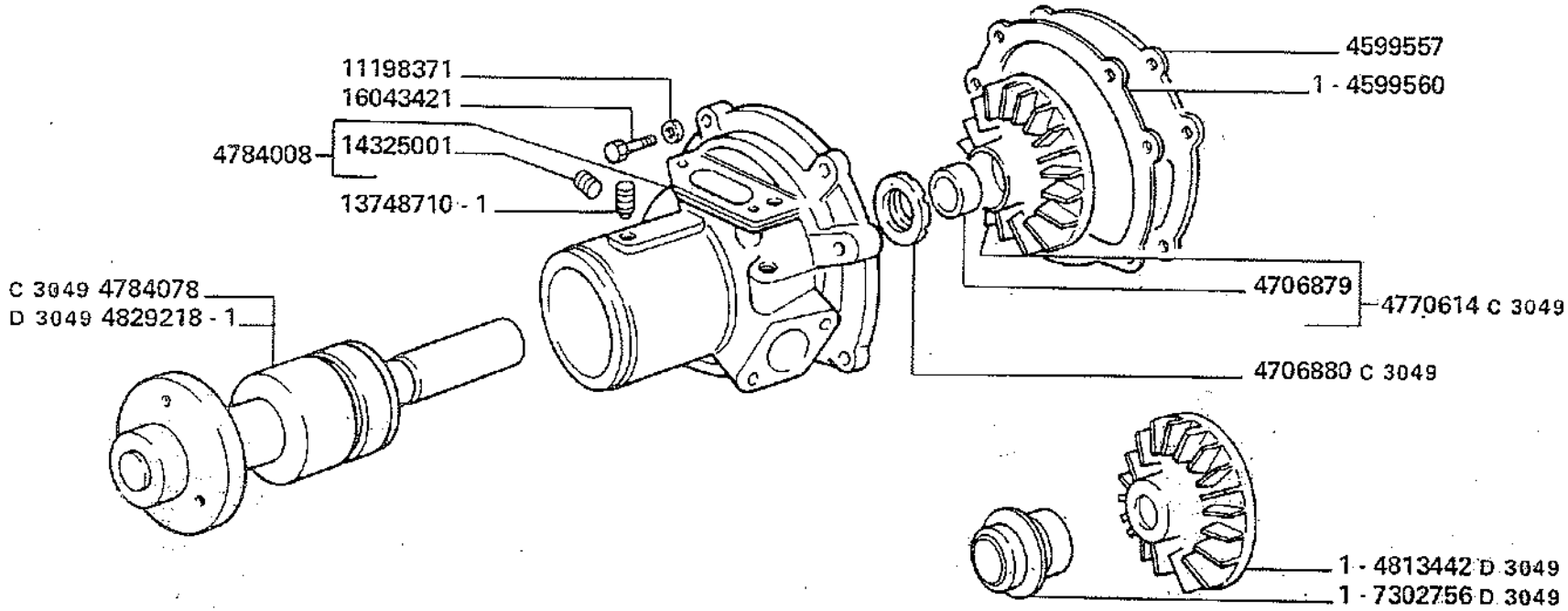

D 3049 mot. ⇒ n.	~~4784078~~ = 1930445

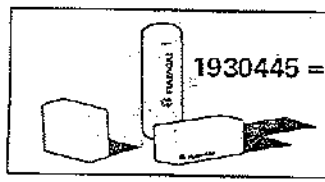

Sgr. Int. 0.32.0 - 0.32.1 0.32.6

MODIF.	ANT. MODIF.	N. ORDIN.	Q	DENOMINAZIONE	DESIGNATION	BENENNUNG	DESCRIPTION	DENOMINACIONES
		1930445	1	CORREDO COMPOSTO DA ..1	EQUIPMENT	SATZ	KIT	JUEGO
		4599557	1	COPERCHIO	COUVERCLE	DECKEL	COVER	TAPA
		4599560	1	GUARNIZIONE DI TENUTA	JOINT	DICHTUNG	GASKET	JUNTA
		4706879	1	BOCCOLA	DOUILLE	BUECHSE	BUSH	CASQUILLO
C 3049		4706880	1	GUARNIZIONE DI TENUTA	JOINT	DICHTUNG	GASKET	JUNTA
C 3049		4770614	1	GIRANTE	ROTOR	PUMPENRAD	IMPELLER	IMPULSOR
		4784008	1	CORPO	CORPS	GEHAUSE	BODY	CUERPO
C 3049		4784078	1	ALBERO	ABRE	WELLE	SHAFT	ARBOL
D 3049		4813442	1	GIRANTE	ROTOR	PUMPENRAD	IMPELLER	IMPULSOR
D 3049		4829218	1	ALBERO	ARBRE	WELLE	SHAFT	ARBOL
D 3049		7302756	1	GUARNIZIONE DI TENUTA	JOINT	DICHTUNG	GASKET	JUNTA
		11193871	2	ROSETTA DI SICUREZZA	RONDELLE FREIN	SICHERUNGSRING	LOCKWASHER	ARANDELA DE FRENO
		13748710	1	VITE	VIS	SCHRAUBE	SCREW	TORNILLO
		14325001	2	TAPPO	BOUCHON	STOPFEN	PLUG	TAPON
		16043421	2	VITE	VIS	SCHRAUBE	SCREW	TORNILLO

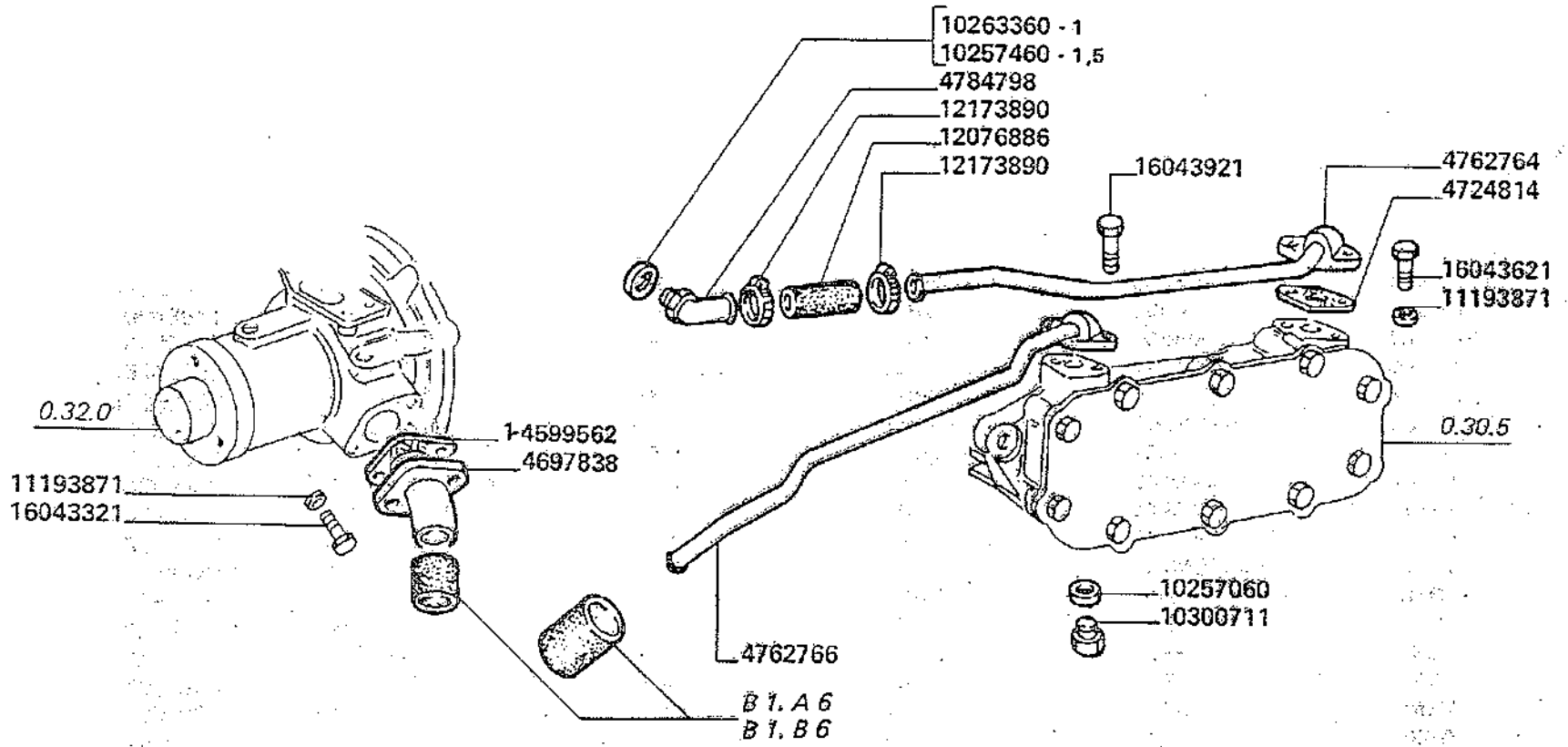

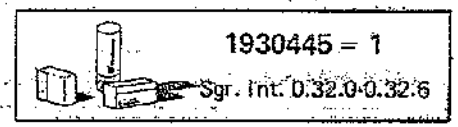

3500-3500R
3550-3550R

Canalisation de l'eau
Wasserrohrleitungen

TUBAZIONI ACQUA

Water lines
Tuberias de agua

0.32.1

MODIF.	ANT. MODIF.	N. ORDIN.	Q	DENOMINAZIONE	DESIGNATION	BENENNUNG	DESCRIPTION	DENOMINACIONES
		1930445	1	CORREDO COMPOSTO DA ..1	EQUIPMENT	SATZ	KIT	JUEGO
		4599562	1	GUARNIZIONE	JOINT	DICHTUNG	GASKET	JUNTA
		4697838	1	TUBO	TUYAU	ROHR	PIPE	TUBO
		4724814	2	GUARNIZIONE	JOINT	DICHTUNG	GASKET	JUNTA
		4762764	1	TUBO	TUYAU	ROHR	PIPE	TUBO
		4762766	1	TUBO	TUYAU	ROHR	PIPE	TUBO
		4784798	1	RACCORDO	RACCORD	STUTZEN	CONNECTION	RACOR
		10257060	1	GUARNIZIONE	JOINT	DICHTUNG	GASKET	JUNTA
		10257460	1	GUARNIZIONE (SP. 1,5)	JOINT	DICHTUNG	GASKET	JUNTA
		10263360	1	GUARNIZIONE (SP. 1)	JOINT	DICHTUNG	GASKET	JUNTA
		10300711	1	TAPPO	BOUCHON	STOPFEN	PLUG	TAPON
		11193871	4	ROSETTA DI SICUREZZA	RONDELLE FREIN	SICHERUNGSRING	LOCKWASHER	ARANDELA DE FRENO
		12076886	1	MANICOTTO	MANCHON	MUFFE	SLEEVE	MANGA
		12173890	2	COLLARE	COLLIER	SCHELLE	CLAMP	COLLAR
		16043321	2	VITE	VIS	SCHRAUBE	SCREW	TORNILLO
		16043621	2	VITE	VIS	SCHRAUBE	SCREW	TORNILLO
		16043921	2	VITE	VIS	SCHRAUBE	SCREW	TORNILLO

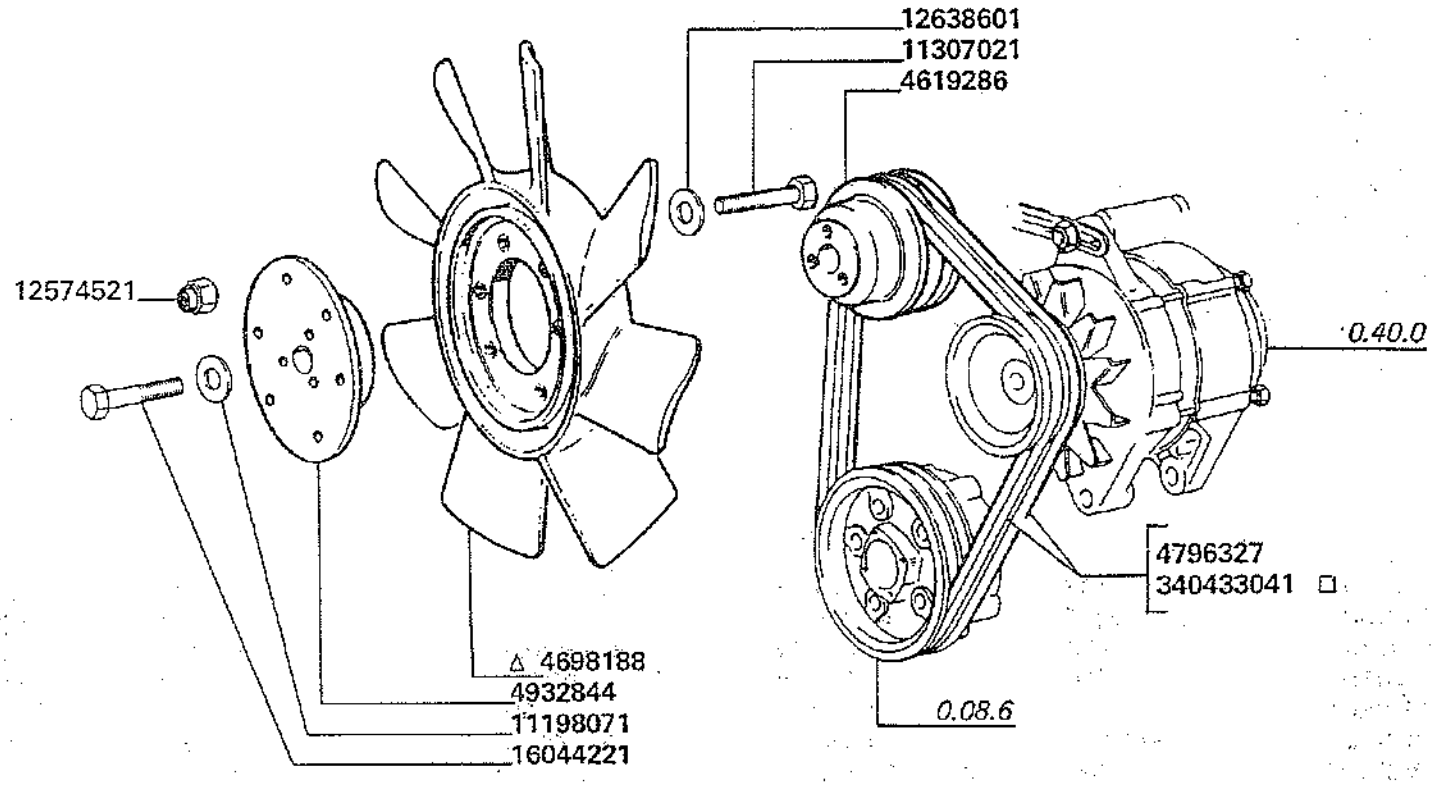

△ = 3550 - 3550R

□ = IN ALTERNATIVA - EN ALTERNATIVE
ALTERNATIV - ALTERNATIVE - EN ALTERNATIVA

MODIF.	ANT. MODIF.	N. ORDIN.	Q	DENOMINAZIONE	DESIGNATION	BENENNUNG	DESCRIPTION	DENOMINACIONES
		4619286	1	PULEGGIA CONDOTTA	POULIE ENTRAINEE	RIEMENSCHEIBE	DRIVEN PULLEY	POLEA CONDUCIDA
		4698188	1	VENTOLA	SOUFFLERIE	GEBLAESE	BLOWER	VENTILADOR
		4796327	2	CINGHIA	COURROIE	RIEMEN	BELT	CORREA
		4932844	1	DISTANZIALE	ENTRETOISE	ABSTANDSTUECK	SPACER	SEPARADOR
		11198071	3	ROSETTA DI SICUREZZA	RONDELLE FREIN	SICHERUNGSRING	LOCKWASHER	ARANDELA DE FRENO
		11307021	6	VITE	VIS	SCHRAUBE	SCREW	TORNILLO
		12574521	6	DADO	ECROU	MUTTER	NUT	TUERCA
		12638601	6	ROSETTA	RONDELLE	SCHEIBE	WASHER	ARANDELA
		16044221	6	VITE	VIS	SCHRAUBE	SCREW	TORNILLO
		340433041	2	CINGHIA	COURROIE	RIEMEN	BELT	CORREA

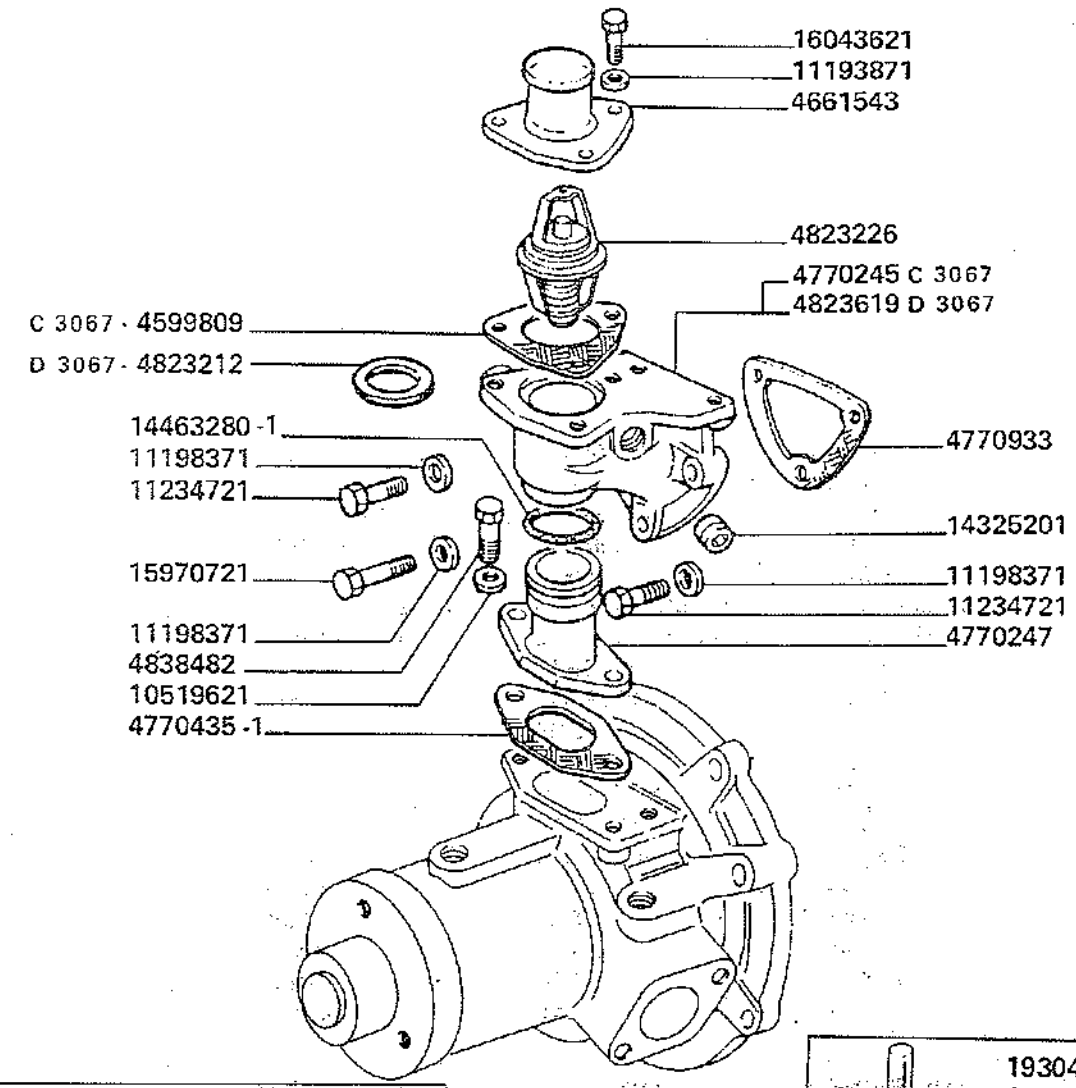

D 3067 Mot. => n.	~~4770245~~ = 4823212 + 4823619 + 4823226

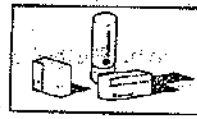

1930445 = 1
Sgr. Int. 0.32.0-0.32.0/A-0.32.6

3500-3500R
3550-3550R

REGOLATORE DI TEMPERATURA

Régulateur de température
Temperatur-Regler
Temperatur control
Regulador de temperatura

0.32.6

MODIF.	ANT. MODIF.	N. ORDIN.	Q	DENOMINAZIONE	DESIGNATION	BENENNUNG	DESCRIPTION	DENOMINACIONES
		1930445	1	CORREDO	EQUIPMENT	SATZ	KIT	JUEGO
C 3067		4599809	1	GUARNIZIONE	JOINT	DICHTUNG	GASKET	JUNTA
		4661543	1	TUBO	TUYAU	ROHR	PIPE	TUBO
C 3067		4770245	1	SEDE	SIEGE	SITZ	SEAT	ASIENTO
		4770247	1	TUBO	TUYAU	ROHR	PIPE	TUBO
		4770435	1	GUARNIZIONE	JOINT	DICHTUNG	GASKET	JUNTA
		4770933	1	GUARNIZIONE	JOINT	DICHTUNG	GASKET	JUNTA
D 3067		4823212	1	GUARNIZIONE	JOINT	DICHTUNG	GASKET	JUNTA
	4703088	4823226	1	TERMOSTATO	THERMOSTAT	THERMOSTAT	THERMOSTAT	TERMOSTATO
D 3067		4823619	1	SEDE	SIEGE	SITZ	SEAT	ASIENTO
		4838482	2	VITE	VIS	SCHRAUBE	SCREW	TORNILLO
		10519621	2	ROSETTA	RONDELLE	SCHEIBE	WASHER	ARANDELA
		11193871	3	ROSETTA DI SICUREZZA	RONDELLE FREIN	SICHERUNGSRING	LOCKWASHER	ARANDELA DE FRENO
		11198371	3	ROSETTA DI SICUREZZA	RONDELLE FREIN	SICHERUNGSRING	LOCKWASHER	ARANDELA DE FRENO
		11234721	2	VITE	VIS	SCHRAUBE	SCREW	TORNILLO
		14325201	1	TAPPO	BOUCHON	STOPFEN	PLUG	TAPON
		14463280	1	ANELLO DI TENUTA	JOINT D'ETANCHEITE	DICHTRING	SEAL	JUNTA HERMETICA
		15970721	1	VITE	VIS	SCHRAUBE	SCREW	TORNILLO
		16043621	3	VITE	VIS	SCHRAUBE	SCREW	TORNILLO

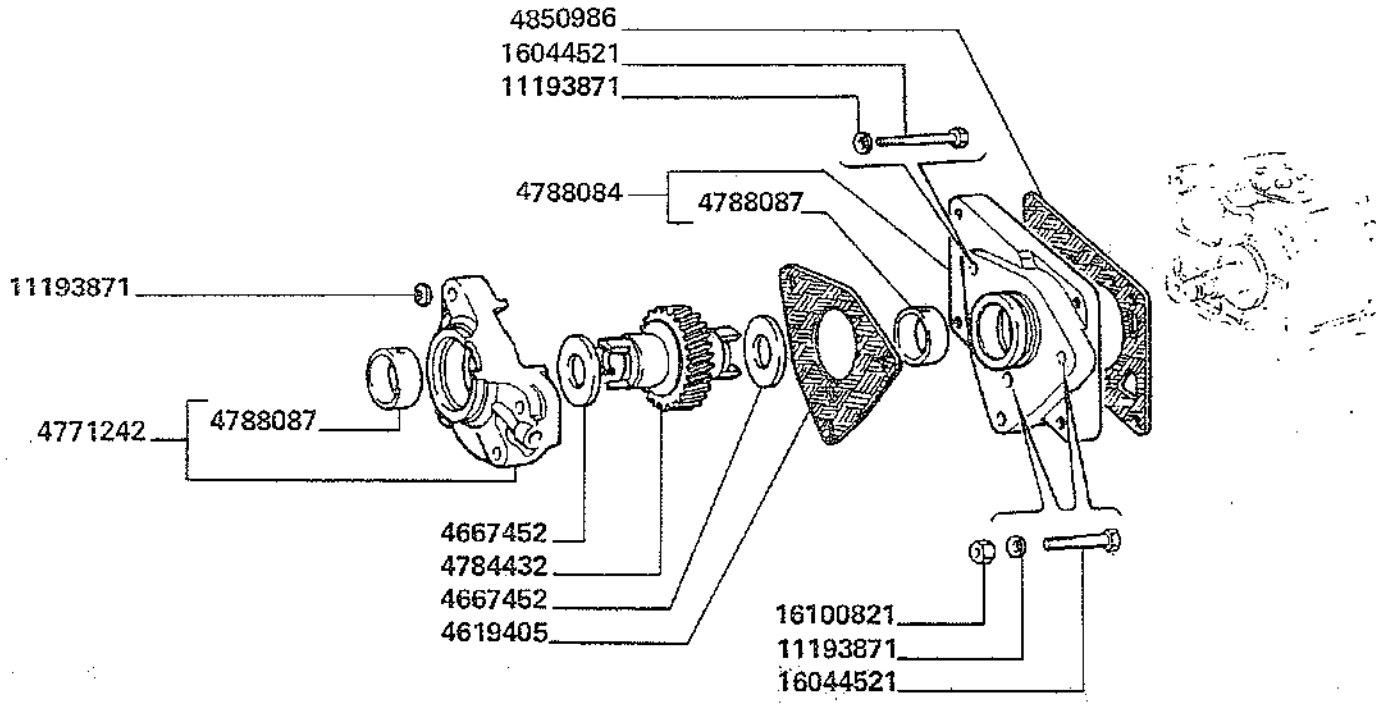
4850986
16044521
11193871
4788084
4788087
11193871
4771242
4788087
4667452
4784432
4667452
4619405
16100821
11193871
16044521

MODIF.	ANT. MODIF.	N. ORDIN.	Q	DENOMINAZIONE	DESIGNATION	BENENNUNG	DESCRIPTION	DENOMINACIONES
		4619405	1	GUARNIZIONE	GARNITURE	UNTERLAGE	LINING	FORRO
		4667452	2	ROSETTA	RONDELLE	SCHEIBE	WASHER	ARANDELA
		4771242	1	SUPPORTO COMPL.	SUPPORT	LAGER	SUPPORT	SOPORTE
		4784432	1	ALBERO	ARBRE	WELLE	SHAFT	ARBOL
		4788084	1	SUPPORTO COMPL.	SUPPORT	LAGER	SUPPORT	SOPORTE
		4788087	2	BOCCOLA	DOUILLE	BUECHSE	BUSH	CASQUILLO
	4607590	4850986	1	GUARNIZIONE	GARNITURE	UNTERLAGE	LINING	FORRO
		11193871	3	ROSETTA DI SICUREZZA	RONDELLE FREIN	SICHERUNGSRING	LOCKWASHER	ARANDELA DE FRENO
		16044521	2	VITE	VIS	SCHRAUBE	SCREW	TORNILLO
		16100821	4	DADO	ECROU	MUTTER	NUT	TUERCA

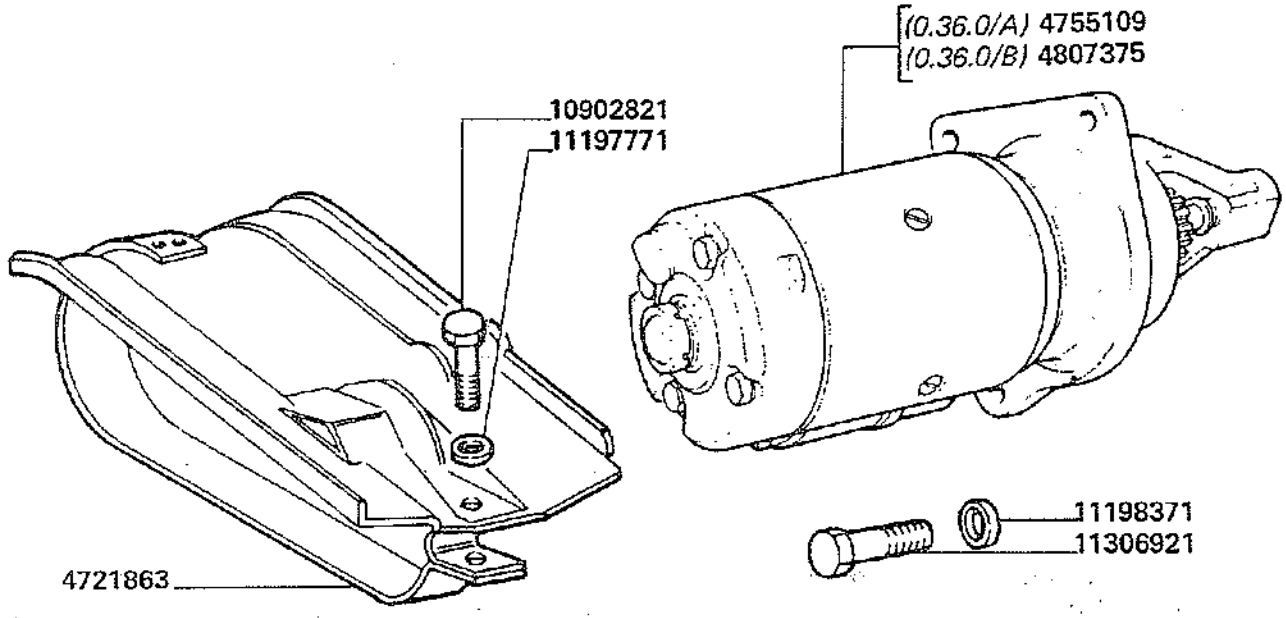
(0.36.0/A) 4755109
(0.36.0/B) 4807375
10902821
11197771
11198371
11306921
4721863

MODIF.	ANT. MODIF.	N. ORDIN.	Q	DENOMINAZIONE	DESIGNATION	BENENNUNG	DESCRIPTION	DENOMINACIONES
		4721863	1	PROTEZIONE	PROTECTION	ABDECKUNG	SHIELD	DEFENSA
		4755109	1	MOTORINO AVVIAMENTO	DEMARREUR	ANLASSER	STARTER MOTOR	MOTOR DE ARRANQUE
		4807375	1	MOTORINO AVVIAMENTO	DEMARREUR	ANLASSER	STARTER MOTOR	MOTOR DE ARRANQUE
		10902821	1	VITE	VIS	SCHRAUBE	SCREW	TORNILLO
		11197771	1	ROSETTA DI SICUREZZA	RONDELLE FREIN	SICHERUNGSRING	LOCKWASHER	ARANDELA DE FRENO
		11198371	3	ROSETTA DI SICUREZZA	RONDELLE FREIN	SICHERUNGSRING	LOCKWASHER	ARANDELA DE FRENO
		11306921	3	VITE	VIS	SCHRAUBE	SCREW	TORNILLO

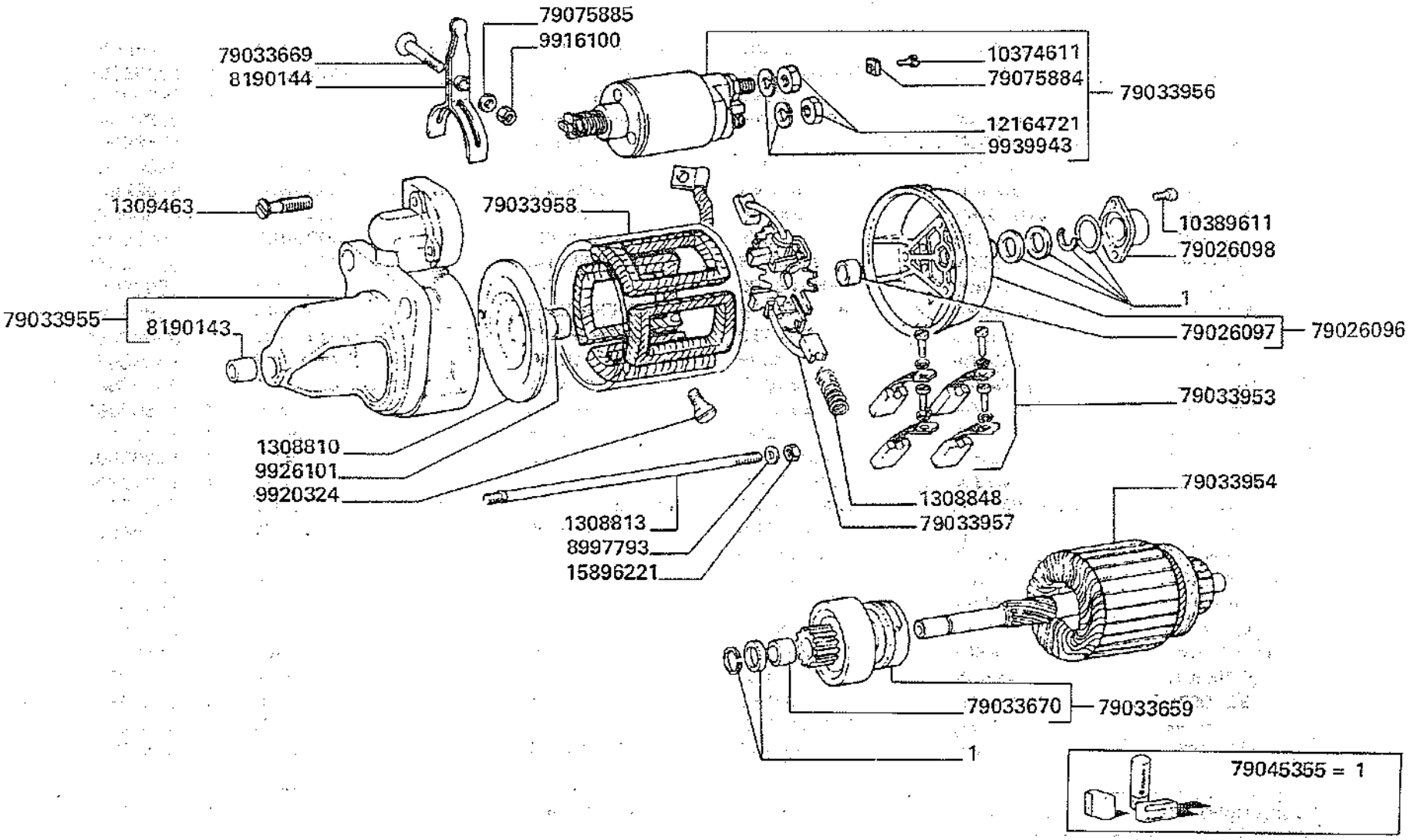

3500-3500R
3550-3550R

Demarreur
Anlasser

MOTORINO AVVIAMENTO (BOSCH) 4755109

Starter
Motor de arranque

0.36.0

MODIF.	ANT. MODIF.	N. ORDIN.	Q	DENOMINAZIONE	DESIGNATION	BENENNUNG	DESCRIPTION	DENOMINACIONES
		1308810	1	DISCO	DISQUE	SCHEIBE	PLATE	DISCO
		1308813	2	TIRANTE FILETTATO	TIRANT	SPANNBOLZEN	TIE-ROD	PERNO
		1308848	4	MOLLA	RESSORT	FEDER	SPRING	RESORTE
		1309463	3	VITE	VIS	SCHRAUBE	SCREW	TORNILLO
		8190143	1	BOCCOLA	DOUILLE	BUECHSE	BUSH	CASQUILLO
		8190144	1	LEVA	LEVIER	HEBEL	LEVER	PALANCA
		8997793	2	ROSETTA	RONDELLE	SCHEIBE	WASHER	ARANDELA
		9916100	1	DADO	ECROU	MUTTER	NUT	TUERCA
		9920324	4	VITE	VIS	SCHRAUBE	SCREW	TORNILLO
		9926101	1	BOCCOLA	DOUILLE	BUECHSE	BUSH	CASQUILLO
		9939943	2	ROSETTA DI SICUREZZA	RONDELLE FREIN	SICHERUNGSRING	LOCKWASHER	ARANDELA DE FRENO
		10374611	1	VITE	VIS	SCHRAUBE	SCREW	TORNILLO
		10389611	2	VITE	VIS	SCHRAUBE	SCREW	TORNILLO
		12164721	2	DADO	ECROU	MUTTER	NUT	TUERCA
		15896221	2	DADO	ECROU	MUTTER	NUT	TUERCA
		79026096	1	SUPPORTO COMPL.	SUPPORT	LAGER	SUPPORT	SOPORTE
		79026097	1	BOCCOLA	DOUILLE	BUSH	BUECHSE	CASQUILLO
		79026098	1	COPERCHIO	COUVERCLE	DECKEL	COVER	TAPA
		79033659	1	INNESTO AVVIAMENTO	ENCLENCHEMENT	RITZELTRIEB	DRIVE UNIT	ACOPLAMIENTO
		79033669	1	VITE	VIS	SCHRAUBE	SCREW	TORNILLO
		79033670	2	BOCCOLA	DUILLE	BUECHSE	BUSH	CASQUILLO
		79033953	1	CORREDO	EQUIPMENT	SATZ	KIT	JUEGO
		79033954	1	INDOTTO	INDUIT	ANKER	ARMATURE	INDUCIDO
		79033955	1	SUPPORTO COMPL.	SUPPORT	LAGER	SUPPORT	SOPORTE
		79033956	1	ELETTROMAGNETE COMPL.	ELECTRO	MAGNETSCHALTER	SOLENOID	MAGNETO
		79033957	1	PORTASPAZZOLA	PORTE-BALAI	BUERSTENTRAEGER	BRUSH-HOLDER	PORTAESCOBILLA
		79033958	1	AVVOLGIMENTO	ENROULEMENT	WICKLUNG	WINDING	BOBINA
		79045355	1	CORREDO	EQUIPMENT	SATZ	KIT	JUEGO
		79075884	1	PIASTRINA	PLAQUETTE	PLAETTCHEN	PLATE	PLACA
		79075885	1	ROSETTA DI SICUREZZA	RONDELLE FREIN	SICHERUNGSRING	LOCKWASHER	ARANDELA DE FRENO

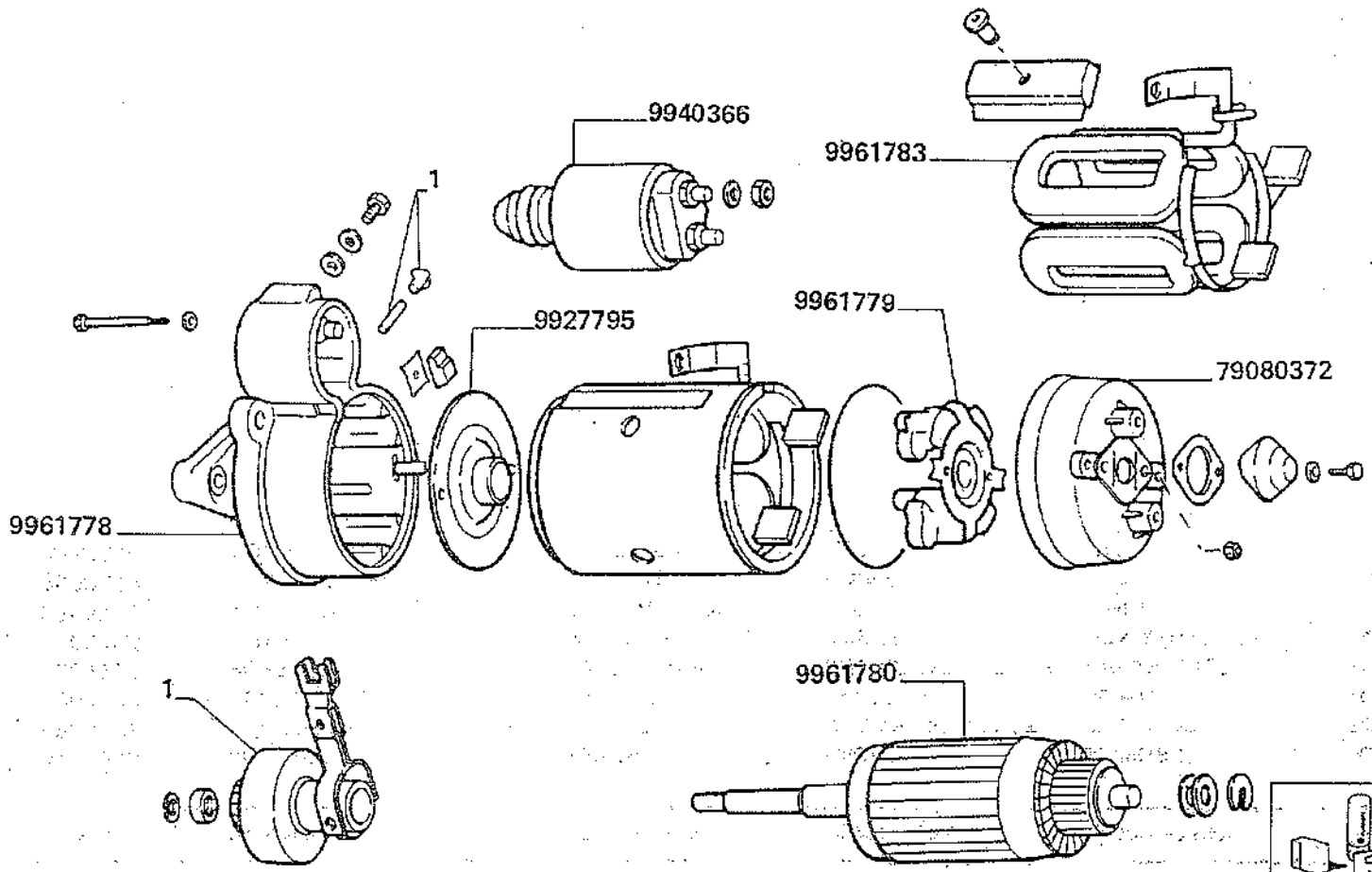

3500-3500R
3550-3550R

Démarreur
Anlasser

MOTORINO D'AVVIAMENTO (Marelli) 4807375

Starter motor
Motor de arranque

0.36.0/

MODIF.	ANT. MODIF.	N. ORDIN.	Q	DENOMINAZIONE	DESIGNATION	BENENNUNG	DESCRIPTION	DENOMINACIONES
		9927795	1	SUPPORTO	SUPPORT	LAGER	SUPPORT	SOPORTE
		9940366	1	ELETTROMAGNETE COMPL.	ELECTRO	MAGNETSCHALTER	SOLENOID	MAGNETO
		9961778	1	SUPPORTO COMPL.	SUPPORT	LAGER	SUPPORT	SOPORTE
		9961779	1	PORTASPAZZOLA	PORTE-BALAI	BUERSTENTRAEGER	BRUSH-HOLDER	PORTAESCOBILLA
		9961780	1	INDOTTO	INDUIT	ANKER	ARMATURE	INDUCIDO
		9961783	1	AVVOLGIMENTO	ENROULEMENT	WICKLUNG	WINDING	BOBINA
		79080372	1	CALOTTA	CALOTTE	KAPPE	CAP	TAPA
		79081045	1	CORREDO	EQUIPMENT	SATE	KIT	JUEGO

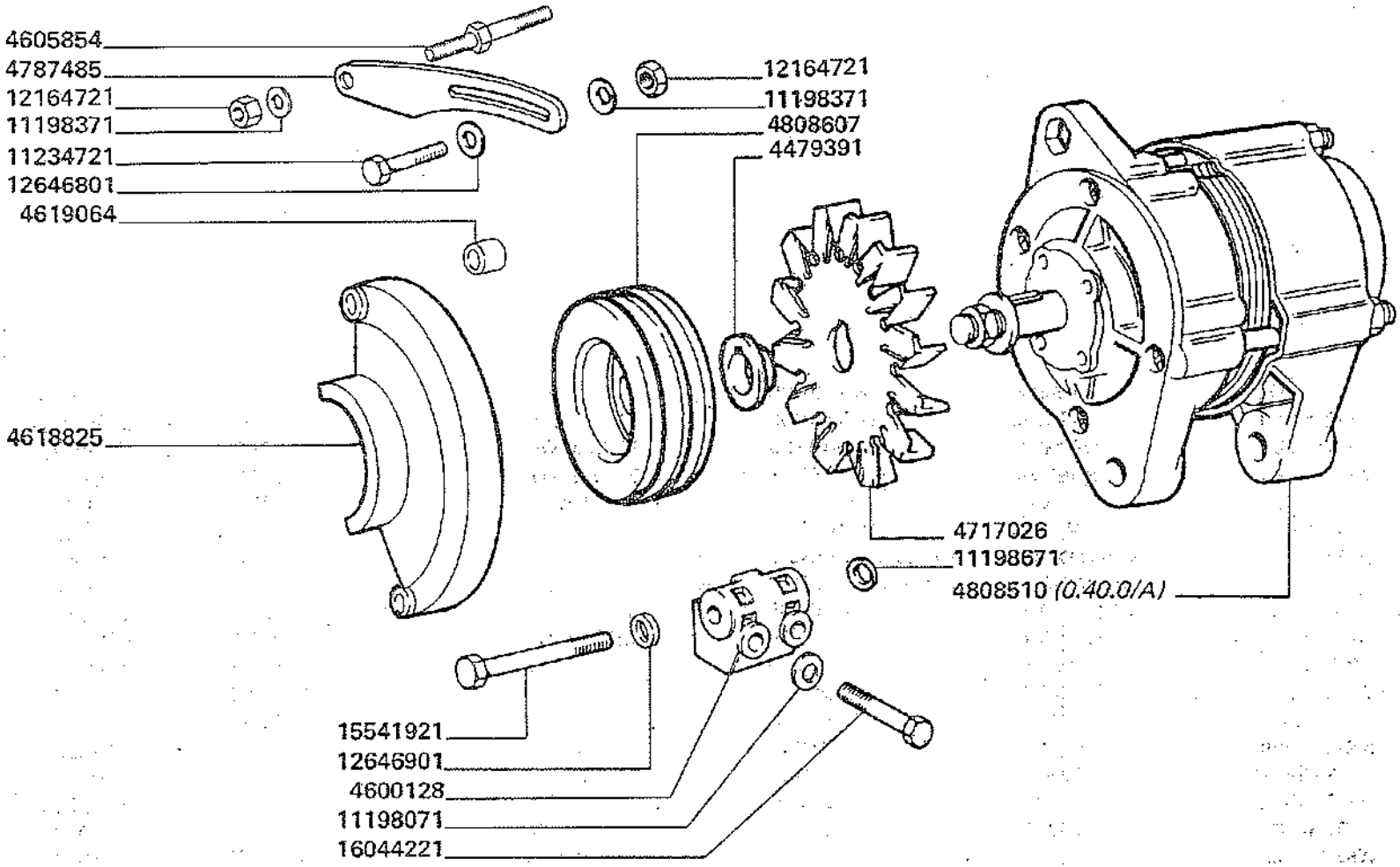
4605854
4787485
12164721
11198371
11234721
12646801
4619064
4618825
12164721
11198371
4808607
4479391
4717026
11198671
4808510 (0.40.0/A)
15541921
12646901
4600128
11198071
16044221

MODIF.	ANT. MODIF.	N. ORDIN.	Q	DENOMINAZIONE	DESIGNATION	BENENNUNG	DESCRIPTION	DENOMINACIONES
		4479391	1	DISTANZIALE	ENTRETOISE	ABSTANDSTUECK	SPACER	SEPARADOR
		4600128	1	SUPPORTO	SUPPORT	LAGER	SUPPORT	SOPORTE
		4605854	1	VITE	VIS	SCHRAUBE	SCREW	TORNILLO
		4618825	1	PROTEZIONE	PROTECTION	ABDECKUNG	SHIELD	DEFENSA
		4619064	1	DISTANZIALE	ENTRETOISE	ABSTANDSTUECK	SPACER	SEPARADOR
		4619287	1	PULEGGIA	POULIE	RIEMENSCHEIBE	PULLEY	POLEA
		4787485	1	TENDICINGHIA	TENDEUR DE COURR.	RIEMENSPANNER	BELT STRETCHER	TENSOR DE CORREA
		4808510	1	GENERATORE	GENERATRICE	GENERATOR	GENERATOR	GENERADOR
		4808607	1	VENTOLA	SOUFFLERIE	GEBLAESE	BLOWER	VENTILADOR
		11198071	2	ROSETTA DI SICUREZZA	RONDELLE FREIN	SICHERUNGSRING	LOCKWASHER	ARANDELA DE FRENO
		11198371	3	ROSETTA DI SICUREZZA	RONDELLE FREIN	SICHERUNGSRING	LOCKWASHER	ARANDELA DE FRENO
		11198671	1	ROSETTA DI SICUREZZA	RONDELLE FREIN	SICHERUNGSRING	LOCKWASHER	ARANDELA DE FRENO
		11234721	2	VITE	VIS	SCHRAUBE	SCREW	TORNILLO
		12164721	1	DADO	ECROU	MUTTER	NUT	TUERCA
		12646801	1	ROSETTA	RONDELLE	SCHEIBE	WASHER	ARANDELA
		12646901	1	ROSETTA	RONDELLE	SCHEIBE	WASHER	ARANDELA
		15541921	1	VITE	VIS	SCHRAUBE	SCREW	TORNILLO
		16044221	2	VITE	VIS	SCHRAUBE	SCREW	TORNILLO

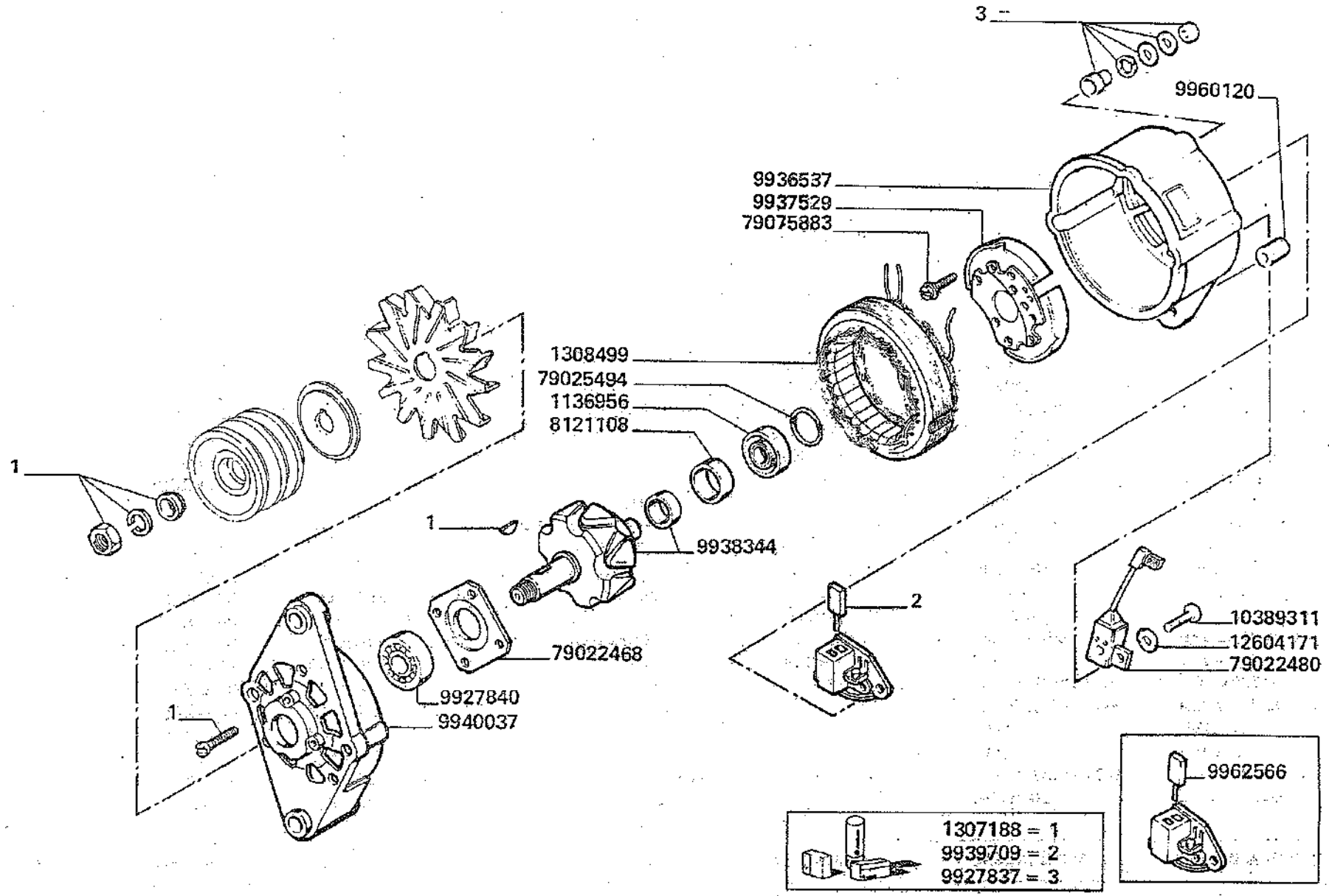

3500-3500R
3550-3550R

GENERATORE BOSCH 4808510

Generatrice
Generator

Generator
Generador

0.40.0/

MODIF.	ANT. MODIF.	N. ORDIN.	Q	DENOMINAZIONE	DESIGNATION	BENENNUNG	DESCRIPTION	DENOMINACIONES
		1136956	1	CUSCINETTO	COUSSINET	LAGER	BEARING	RODAMIENTO
		1307188	-	KIT ALTERNATORE	KIT-ALTERNATEUR	REP. SZ. LIMA	KIT-GENERATOR	KIT-ALTERNADOR
		1308499	-	STATORE	STATOR	STATOR	STATOR	ESTATOR
		8121108	1	ANELLO	BAGUE-JOINT	RING	RING	ANILLO
		9927837	-	KIT ALTERNATORE	KIT-ALTERNATEUR	REP.SZ. LIMA	KIT-GENERATOR	KIT-ALTERNADOR
		9927840	1	CUSCINETTO	ROULEMENT	ANTRIEBSLAGER	DRIVE BEARING	RODAMIENTO
		9936537	1	COPERCHIO	COUVERCLE	DECKEL	COVER	TAPA
		9937529	1	RADDRIZZATORE	REDRESSEUR	GLEICHRICHTER	RECTIFIER	RECTIFICADOR
		9938344	1	ROTORE COMPL.	ROTOR	ROTOR	ROTOR	ROTOR
		9939709	-	KIT ALTERNATORE	KIT-ALTERNATEUR	REP. SZ. LIMA	KIT-GENERATOR	KIT-ALTERNADOR
		9940037	1	SUPPORTO	SUPPORT	AUFLAGE	SUPPORT	SOPORTE
		9960120	-	BOCCOLA	DOUILLE	BUECHSE	BUSH	CASQUILLO
		9962566	1	REGOLATORE DI TENSIONE COMPL.	REGULATEUR DE TENSION	SPANNUNGSREGLER	VOLTAGE REGULATOR	REGULADOR TENSION
		10389311	1	VITE	VIS	SCHRAUBE	SCREW	TORNILLO
		12604171	-	ROSETTA ELASTICA	RONDELLE W	FEDERSCHEIBE	SPRING WASHER	ARANDELA ELASTICA
		79022468	1	PIASTRA	PLAQUE	PLATTE	PLATE	PLACA
		79022480	-	CONDENSATORE	CONDENSATEUR	KONDENSATOR	CONDENSER	CONDENSADOR
		79025494	1	GUARNIZIONE	JOINT	O-RING	O.RING	JUNTA
		79075883	3	VITE	VIS	SCHRAUBE	SCREW	TORNILLO

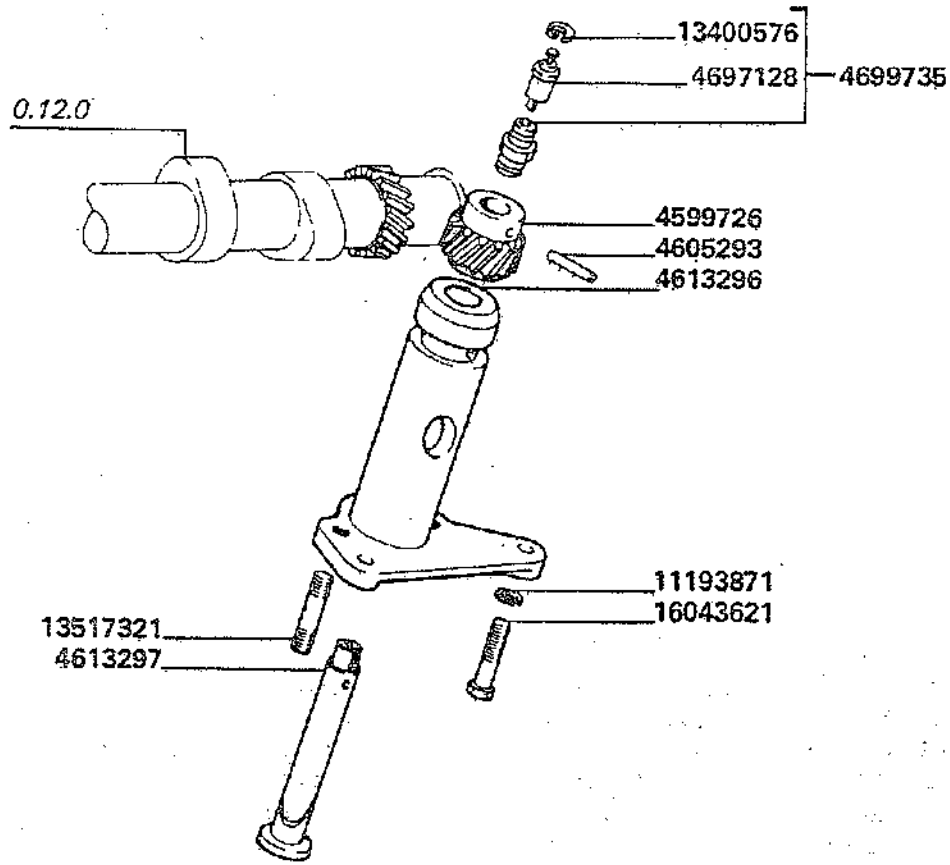

3500-3500R
3550-3550R

COMANDO CONTAGIRI

Commande de comptetours
Drehzahlmesserantrieb

Revolution counter drive
Arrastre del tacómetro

0.42.0

MODIF.	ANT. MODIF.	N. ORDIN.	Q	DENOMINAZIONE	DESIGNATION	BENENNUNG	DESCRIPTION	DENOMINACIONES
		4599726	1	INGRANAGGIO	PIGNON	ZAHNRAD	GEAR	PINON
		4605293	1	SPINA	GOUPILLE	STIFT	PIN	PASADOR
		4613296	1	SUPPORTO	SUPPORT	LAGER	SUPPORT	SOPORTE
		4613297	1	ALBERINO	ARBRE	WELLE	SHAFT	ARBOL
		4697128	1	ALBERINO	ARBRE	WELLE	SHAFT	ARBOL
		4699735	1	RACCORDO	RACCORD	STUTZEN	CONNECTION	RACOR
		11193871	2	ROSETTA DI SICUREZZA	RONDELLE FREIN	SICHERUNGSRING	LOCKWASHER	ARANDELA DE FRENO
		13400576	1	ANELLO DI SICUREZZA	ARRETOIR	SICHERUNGSRING	LOCKRING	ANILLO DE FRENO
		13517321	2	PRIGIONIERO	GOUJON	STIFTSCHRAUBE	STUD	ESPARRAGO
		16043621	2	VITE	VIS	SCHRAUBE	SCREW	TORNILLO

A 1	VENTILATORE	VENTILATEUR	GEBLAESE	FAN	VENTILADOR
A 2. A	ASPIRAZIONE (3500 - 3500R)	ASPIRATION	ANSAUG	SUCTION	ADMISION
A 2. A/1	ASPIRAZIONE (3500 - 3500R)	ASPIRATION	ANSAUG	SUCTION	ADMISION
A 2. B	ASPIRAZIONE (3550 - 3550R)	ASPIRATION	ANSAUG	SUCTION	ADMISION
A 2. B/1	ASPIRAZIONE (3550 - 3550R)	ASPIRATION	ANSAUG	SUCTION	ADMISION
A 3. A	SCARICO (3500 - 3500R)	ECHAPPEMENT	AUSPUFF	EXHAUST	ESCAPE
A 3. A/1	SCARICO (3500 - 3500R)	ECHAPPEMENT	AUSPUFF	EXHAUST	ESCAPE
A 3. B	SCARICO (3550 - 3550R)	ECHAPPEMENT	AUSPUFF	EXHAUST	ESCAPE
A 3. B/1	SCARICO (3550 - 3550R)	ECHAPPEMENT	AUSPUFF	EXHAUST	ESCAPE
A 4	SERBATOIO COMBUSTIBILE	RESERVOIR COMBUSTIBLE	KRAFSTOFTANK	FUEL TANK	DEPOSITO COMBUSTIBLE
A 5	TUBO SCARICO OLIO	TUYAU DE VIDANGE	OELABFLUSSSROHR	OIL DRAIN PIPE	TUBE DE DESAGUE PARA EL ACEITE
A 6	FILTRO RADIATORE	FILTRE RADIATEUR	KUEHLERFILTER	RADIATOR FILTER	FILTRO RADIADOR
A 7	TRASMISSIONE FILTRO RADIATORE	TRANSMISSION FILTRE RADIATEUR	KUEHLERFILTERANTRIEB	FILTER TRANSMISSION RADIATOR	TRASMISION FILTRO RADIADOR
A 8	SUPPORTI MOTORE	SUPPORTS MOTEUR	MOTORHALTER	ENGINE SUPPORTS	SOPORTE MOTOR
A 9	ALBERO PRESA DI FORZA	ARBRE DE PRISE DE MOUVEMENT	ZAPFWELLE	SHAFT POWER TAKE OFF	ARBOL TOMA DE FUERZA
A 12	PROLUNGA FILTRO ASPIRAZIONE	RALLONGE FILTRE D'ASPIRATION	VERLAENGERUNG FUER ANSAUGFILTER	EXTENSION FOR INTAKE FILTER	PROLONGA FILTRO DE ASPIRACION
A	MOTORE	MOTEUR	MOTOR	ENGINE	MOTOR

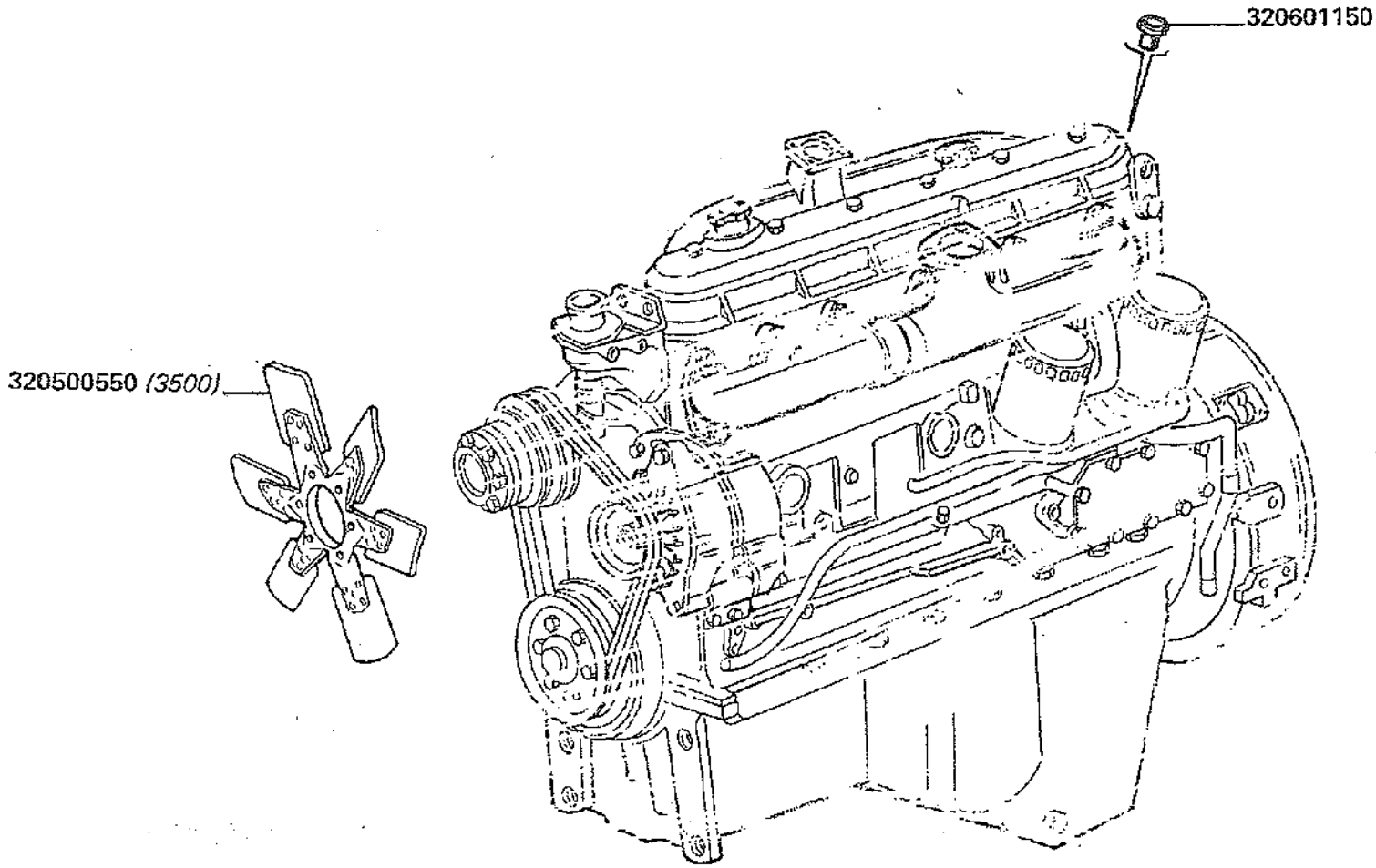

3500-3500R
3550-3550R

VENTILATORE

Ventilateur
Geblaese

Fan
Ventilador

A1

MODIF.	ANT. MODIF.	N. ORDIN.	Q	DENOMINAZIONE	DESIGNATION	BENENNUNG	DESCRIPTION	DENOMINACIONES
		320500550	1	VENTOLA	SOUFFLERIE	GEBLAESE	BLOWER	VENTILADOR
		320601150	3	TAPPO	BOUCHON	STOPFEN	PLUG	TAPON

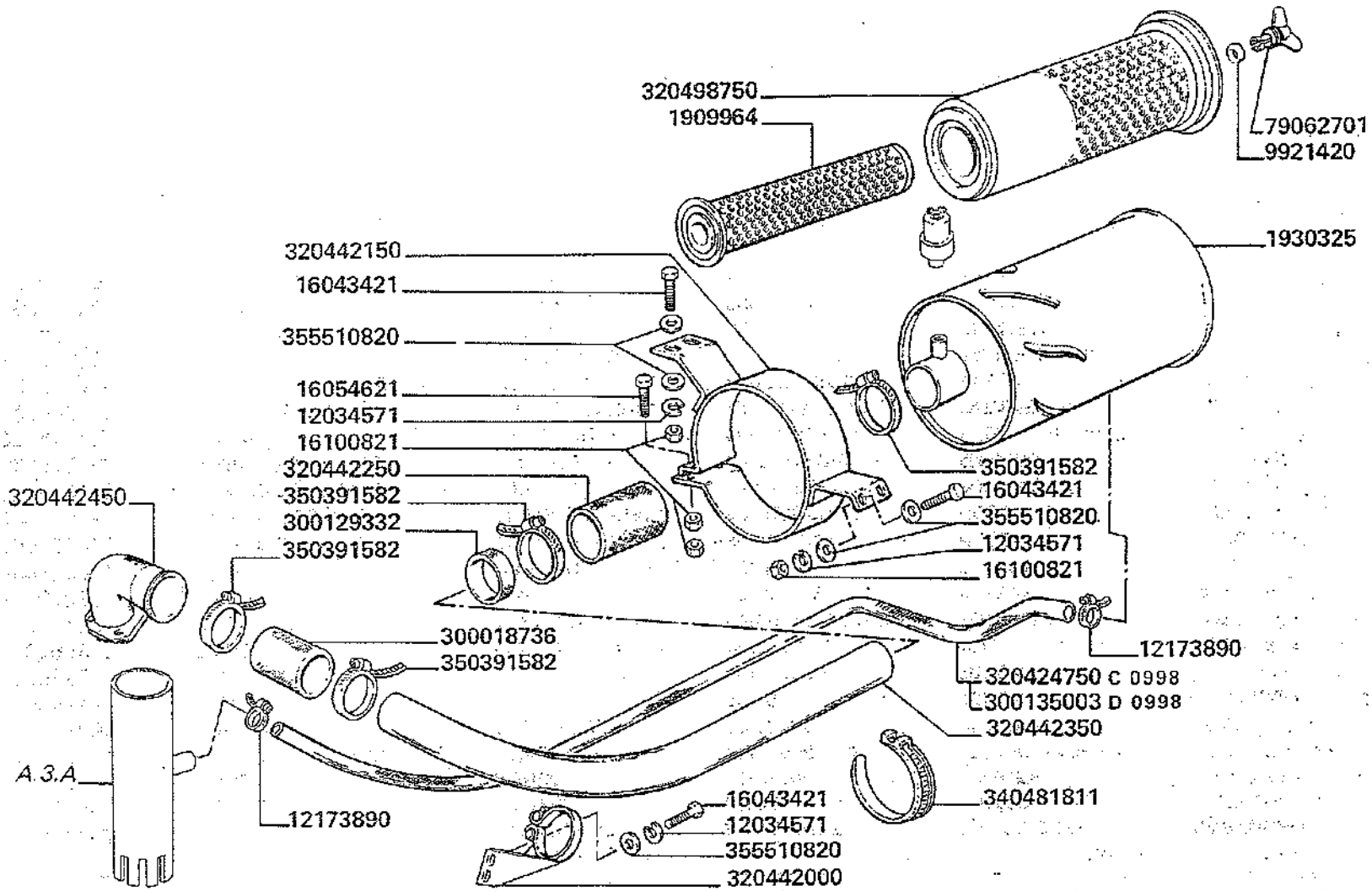

D 0998 aut. ⇒ n. 5C50763
C 1016 aut. ⇐ n. 5C50912

MODIF.	ANT. MODIF.	N. ORDIN.	Q	DENOMINAZIONE	DESIGNATION	BENENNUNG	DESCRIPTION	DENOMINACIONES
		1909964	(1)	CARTUCCIA INT.	CARTOUCHE	PAPIERFILTER	CARTRIDGE	CARTUCHO
		1930325	1	FILTRO	FILTRE	FILTER	FILTER	FILTRO
		9921420	(1)	RONDELLA	RONDELLE	SCHEIBE	WASHER	ARANDELA
		12034571	7	ROSETTA ELASTICA	RONDELLE W	FEDERSCHEIBE	SPRING WASHER	ARANDELA ELASTICA
		12173890	2	COLLARE	COLLIER	SCHELLE	CLAMP	COLLAR
		16043421	5	VITE	VIS	SCHRAUBE	SCREW	TORNILLO
		16054621	2	VITE	VIS	SCHRAUBE	SCREW	TORNILLO
		16100821	7	DADO	ECROU	MUTTER	NUT	TUERCA
	9961968	79062701	(1)	DADO A GALLETTO	ECROU DE SERRAGE	KNEBELMUTTER	TOGGLE NUT	TUERCA DE MULETILLA
		300018376	1	MANICOTTO	MANCHON	SCHLAUCH	SLEEVE	MANGUITO
		300129332	1	MANICOTTO	MANCHON	SCHLAUCH	SLEEVE	MANGUITO
D 0998		300135003	1	TUBO FLESSIBILE	TUYAU FLEXIBLE	SCHLAUCH	HOSE	TUBO FLEXIBLE
C 0998		320424750	1	TUBO FLESSIBILE	TUYAU FLEXIBLE	SCHLAUCH	HOSE	TUBO FLEXIBLE
		320442000	1	SUPPORTO COMPL.	SUPPORT	HALTERUNG	SUPPORT	SOPORTE
		320442150	1	SUPPORTO FILTRO	SUPPORT	HALTERUNG	SUPPORT	SOPORTE
		320442250	1	MANICOTTO	MANCHON	SCHLAUCH	SLEEVE	MANGUITO
		320442350	1	TUBO ASPIRAZIONE	TUYAU D'ASPIRAT.	ANSAUGROHR	INTAKE PIPE	TUBO DE ADMISION
		320442450	1	GOMITO COLLETTORE	COUDE	KNIESTUECK	ELBOW	CODO
		320498750	(1)	CARTUCCIA EST.	CARTOUCHE	PAPIERFILTER	CARTRIDGE	CARTUCHO
		340481811	1	FASCETTA	COLLIER	SCHELLE	CLAMP	COLLAR
		350391582	4	FASCETTA	COLLIER	SCHELLE	CLAMP	COLLAR
		355510820	8	RONDELLA	RONDELLE	SCHEIBE	WASHER	ARANDELA

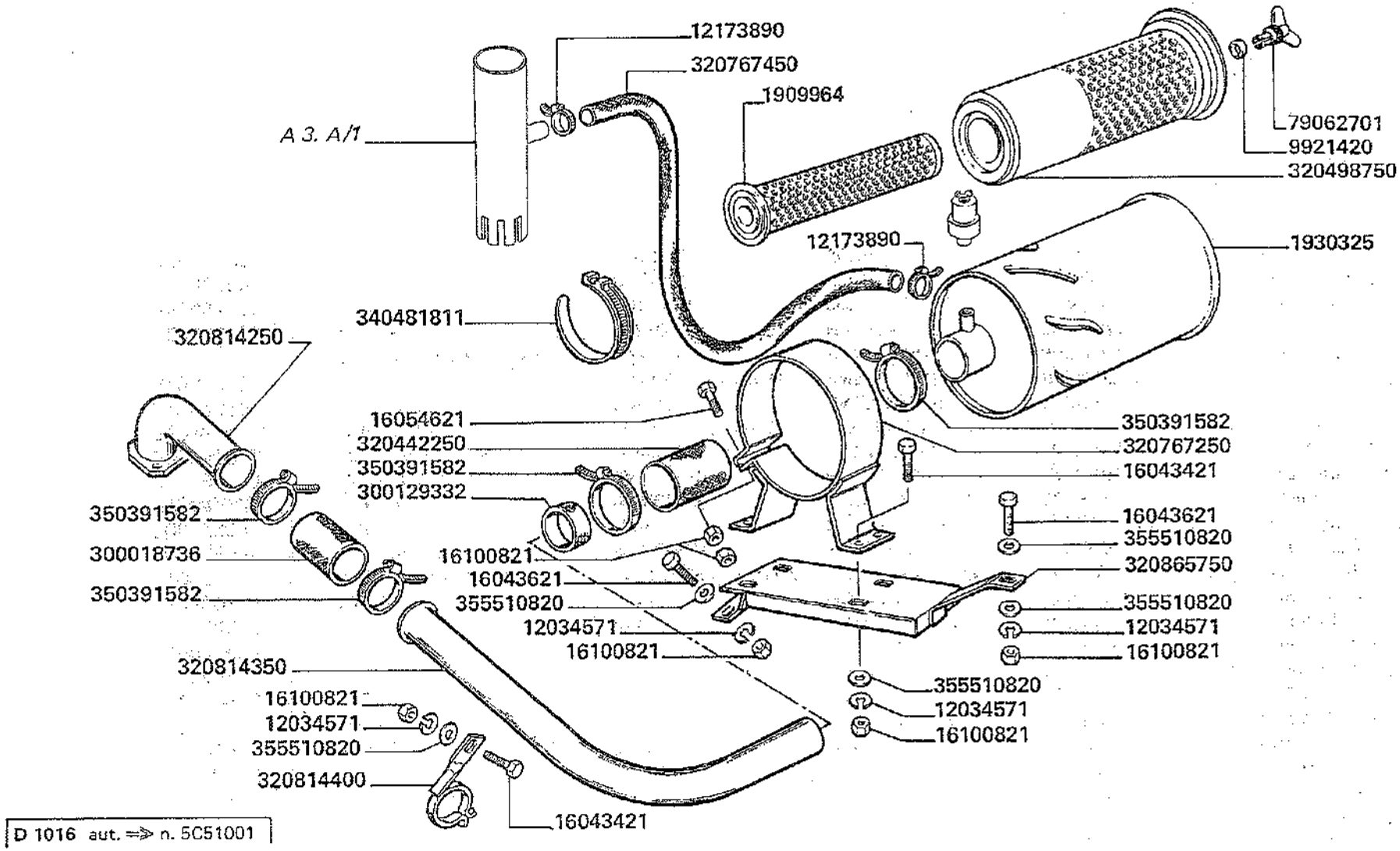

D 1016 aut. ⇒ n. 5C51001

3500-3500R

ASPIRAZIONE

Aspiration
Ansaug

Suction
Admision

A2.A/1

MODIF.	ANT. MODIF.	N. ORDIN.	Q	DENOMINAZIONE	DESIGNATION	BENENNUNG	DESCRIPTION	DENOMINACIONES
		1909964	(1)	CARTUCCIA INT.	CARTOUCHE	PAPIERFILTER	CARTRIDGE	CARTUCHO
		1930325	1	FILTRO	FILTRE	FILTER	FILTER	FILTRO
		9921420	(1)	RONDELLA	RONDELLE	SCHEIBE	WASHER	ARANDELA
		12034571	7	ROSETTA ELASTICA	RONDELLE W	FEDERSCHEIBE	SPRING WASHER	ARANDELA ELASTICA
		12173890	2	COLLARE	COLLIER	SCHELLE	CLAMP	COLLAR
		16043421	5	VITE	VIS	SCHRAUBE	SCREW	TORNILLO
		16043621	2	VITE	VIS	SCHRAUBE	SCREW	TORNILLO
		16054621	2	VITE	VIS	SCHRAUBE	SCREW	TORNILLO
		16100821	7	DADO	ECROU	MUTTER	NUT	TUERCA
	9961968	79062701	(1)	DADO A GALLETTO	ECROU DE SERRAGE	KNEBELMUTTER	TOGGLE NUT	TUERCADEMULETILLA
		300018376	1	MANICOTTO	MANCHON	SCHLAUCH	SLEEVE	MANGUITO
		300129332	1	MANICOTTO	MANCHON	SCHLAUCH	SLEEVE	MANGUITO
		320442250	1	MANICOTTO	MANCHON	SCHLAUCH	SLEEVE	MANGUITO
		320498750	(1)	CARTUCCIA EST.	CARTOUCHE	PAPIERFILTER	CARTRIDGE	CARTUCHO
		320767250	1	BRIGLIA SUPPORTO	SUPPORT	HALTERUNG	SUPPORT	SOPORTE
		320767450	1	TUBO FLESSIBILE	TUYAU FLEXIBLE	SCHLAUCH	HOSE	TUBO FLEXIBLE
		320814250	1	GOMITO COLLETTORE	COUDE	KNIESTUECK	ELBOW	CODO
		320814350	1	TUBO ASPIRAZIONE	TUYAU D 'ASPIRAT.	ANSAUGROHR	INTAKE PIPE	TUBO DE ADMISION
		320814400	1	SUPPORTO TUBO COMPL.	SUPPORT	HALTERUNG	SUPPORT	SOPORTE
	320767150	320865750	1	TRAVE SUPPORTO FILTRO	SUPPORT	HALTERUNG	SUPPORT	SOPORTE
		340481811	1	FASCETTA	COLLIER	SCHELLE	CLAMP	COLLAR
		350391582	4	FASCETTA	COLLIER	SCHELLE	CLAMP	COLLAR
		355510820	8	RONDELLA	RONDELLE	SCHEIBE	WASHER	ARANDELA

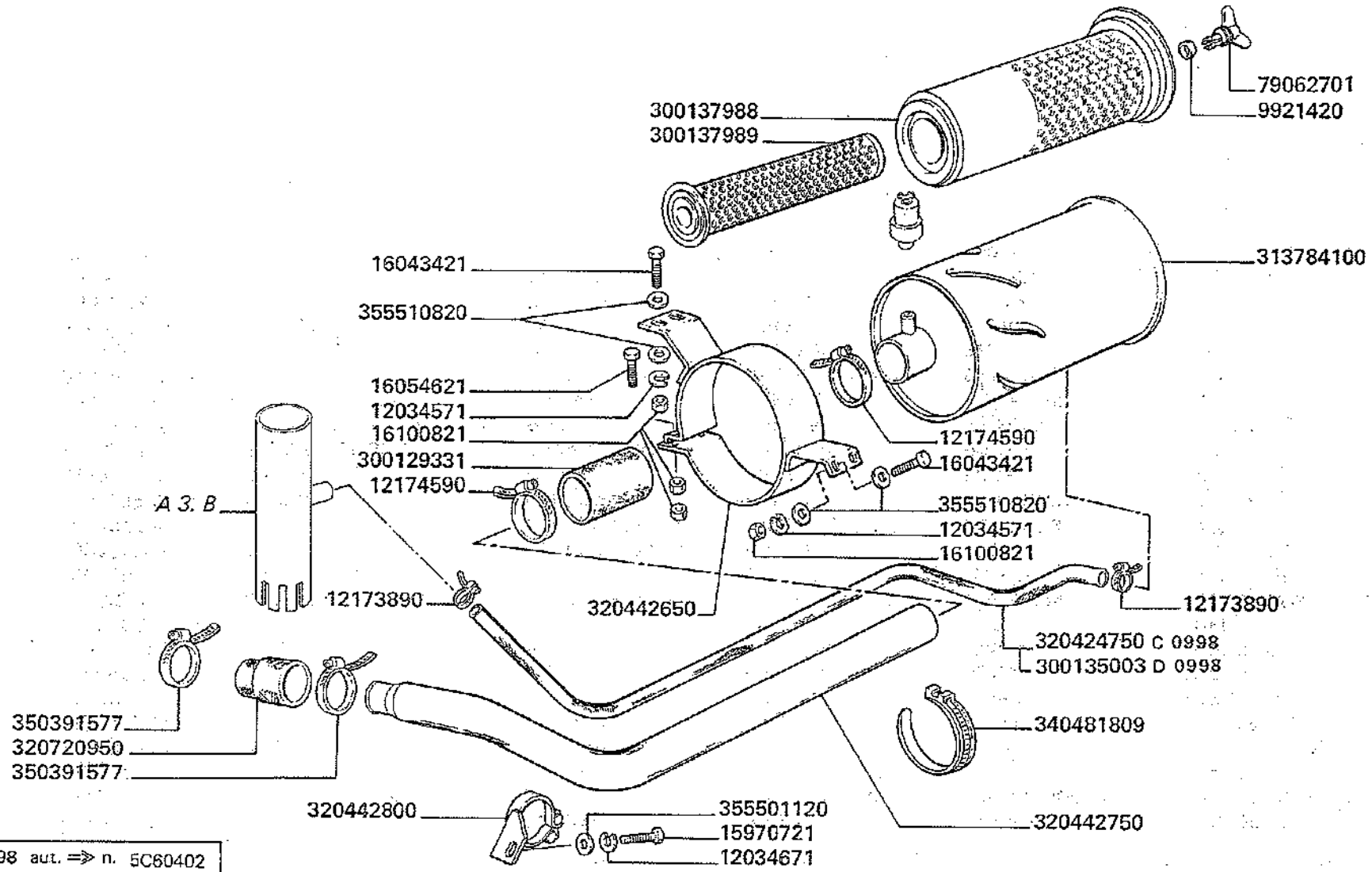

D 0998 aut. ⇒ n. 5C60402
C 1016 aut. ⇐ n. 5C60446

MODIF.	ANT. MODIF.	N. ORDIN.	Q	DENOMINAZIONE	DESIGNATION	BENENNUNG	DESCRIPTION	DENOMINACIONES
		9921420	(1)	RONDELLA	RONDELLE	SCHEIBE	WASHER	ARANDELA
		12034571	6	ROSETTA ELASTICA	RONDELLE W	FEDERSCHEIBE	SPRING WASHER	ARANDELA ELASTICA
		12034671	1	ROSETTA ELASTICA	RONDELLE W	FEDERSCHEIBE	SPRING WASHER	ARANDELA ELASTICA
		12173890	2	COLLARE	COLLIER	SCHELLE	CLAMP	COLLAR
		12174590	2	COLLARE	COLLIER	SCHELLE	CLAMP	COLLAR
		15970721	1	VITE	VIS	SCHRAUBE	SCREW	TORNILLO
		16043421	4	VITE	VIS	SCHRAUBE	SCREW	TORNILLO
		16054621	2	VITE	VIS	SCHRAUBE	SCREW	TORNILLO
		16100821	7	DADO	ECROU	MUTTER	NUT	TUERCA
	9961968	79062701	(1)	DADO A GALLETTO	ECROU DE SERRAGE	KNEBELMUTTER	TOGGLE NUT	TUERCA DE MULETILLA
		300129331	1	MANICOTTO	MANCHON	SCHLAUCH	SLEEVE	MANGUITO
D 0998		300135003	1	TUBO FLESSIBILE	TUYAU FLEXIBLE	SCHLAUCH	HOSE	TUBO FLEXIBLE
		300137988	(1)	CARTUCCIA EST.	CARTOUCHE	PAPIERFILTER	CARTRIDGE	CARTUCHO
		300137989	(1)	CARTUCCIA INT.	CARTOUCHE	PAPIERFILTER	CARTRIDGE	CARTUCHO
		313784100	1	FILTRO	FILTRE	FILTER	FILTER	FILTRO
C 0998		320424750	1	TUBO FLESSIBILE	TUYAU FLEXIBLE	SCHLAUCH	HOSE	TUBO FLEXIBLE
		320442650	1	SUPPORTO FILTRO	SUPPORT	HALTERUNG	SUPPORT	SOPORTE
		320442750	1	TUBO ASPIRAZIONE	TUYAU	ANSAUGROHR	INTAKE PIPE	TUBO
		320442800	1	SUPPORTO COMPL.	SUPPORT CPT	HALTERUNG KPL	SUPPORT	SOPORTE
		320720950	1	MANICOTTO	MANCHON	SCHLAUCH	SLEEVE	MANGUITO
		340481809	2	FASCETTA	COLLIER	SCHELLE	CLAMP	COLLAR
		350391577	2	FASCETTA	COLLIER	SCHELLE	CLAMP	COLLAR
		355501120	1	RONDELLA	RONDELLE	SCHEIBE	WASHER	ARANDELA
		355510820	7	RONDELLA	RONDELLE	SCHEIBE	WASHER	ARANDELA

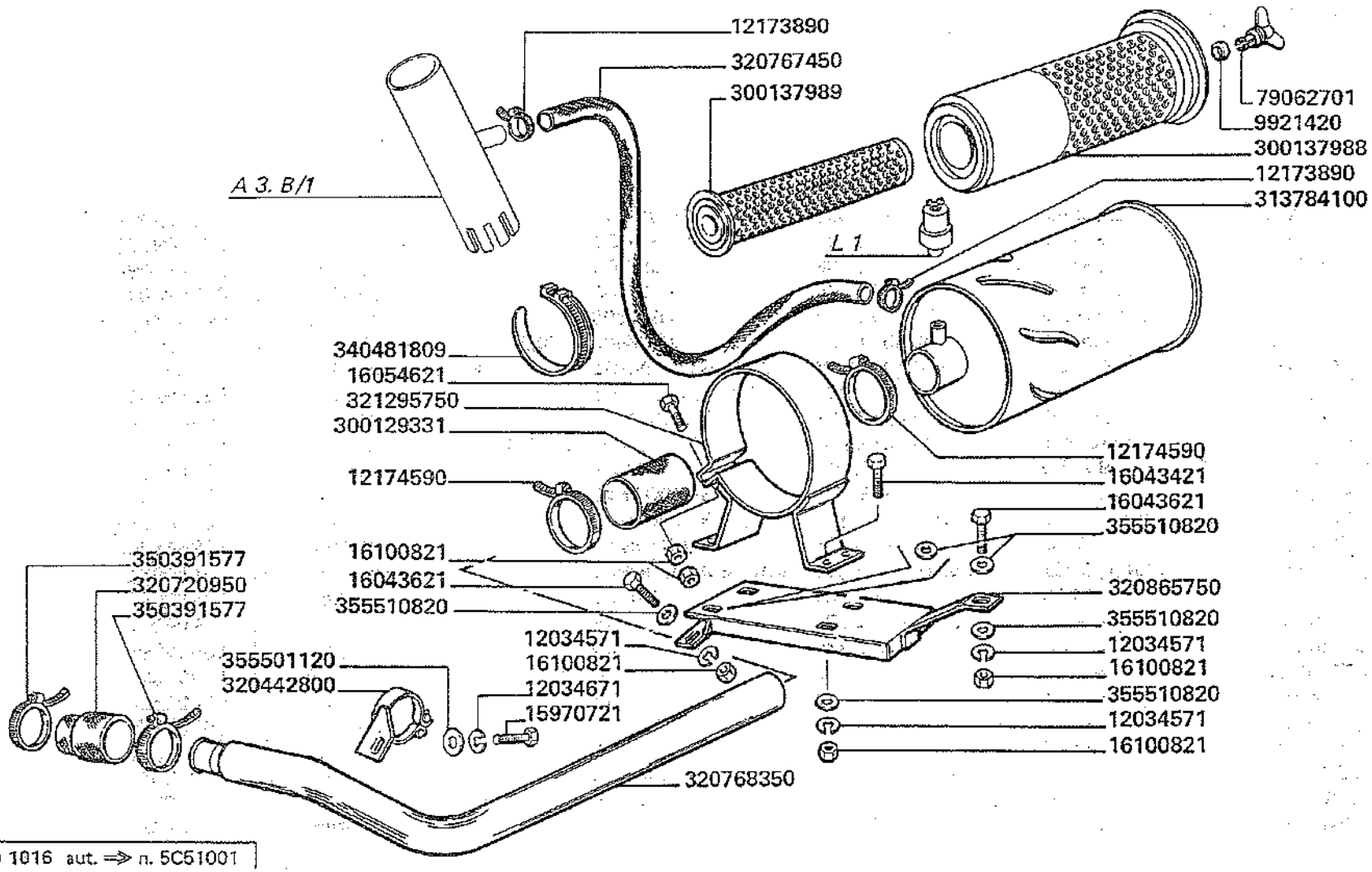

3550-3550R

ASPIRAZIONE

Aspiration
Ansaug

Suction
Admision

A2.B/1

MODIF.	ANT. MODIF.	N. ORDIN.	Q	DENOMINAZIONE	DESIGNATION	BENENNUNG	DESCRIPTION	DENOMINACIONES
		9921420	(1)	RONDELLA	RONDELLE	SCHEIBE	WASHER	ARANDELA
		12034571	6	ROSETTA ELASTICA	RONDELLE W	FEDERSCHEIBE	SPRING WASHER	ARANDELA ELASTICA
		12034671	1	ROSETTA ELASTICA	RONDELLE W	FEDERSCHEIBE	SPRING WASHER	ARANDELA ELASTICA
		12173890	2	COLLARE	COLLIER	SCHELLE	CLAMP	COLLAR
		12174590	2	COLLARE	COLLIER	SCHELLE	CLAMP	COLLAR
		15970721	1	VITE	VIS	SCHRAUBE	SCREW	TORNILLO
		16043421	4	VITE	VIS	SCHRAUBE	SCREW	TORNILLO
		16043621	2	VITE	VIS	SCHRAUBE	SCREW	TORNILLO
		16054621	2	VITE	VIS	SCHRAUBE	SCREW	TORNILLO
		16100821	7	DADO	ECROU	MUTTER	NUT	TUERCA
	9961968	79062701	(1)	DADO A GALLETTO	ECROU DE SERRAGE	KNEBELMUTTER	TOGGLE NUT	TUERCA DE MULETILLA
		300129331	1	MANICOTTO	MANCHON	SCHLAUCH	SLEEVE	MANGUITO
		300137988	(1)	CARTUCCIA EST.	CARTOUCHE	PAPIERFILTER	CARTRIDGE	CARTUCHO
		300137989	(1)	CARTUCCIA INT.	CARTOUCHE	PAPIERFILTER	CARTRIDGE	CARTUCHO
		313784100	1	FILTRO	FILTRE	FILTER	FILTER	FILTRO
		320442800	1	SUPPORTO TUBO COMPL.	SUPPORT	HALTERUNG	SUPPORT	SOPORTE
		320720950	1	MANICOTTO	MANCHON	SCHLAUCH	SLEEVE	MANGUITO
		320767450	1	TUBO FLESSIBILE	TUYAU FLEXIBLE	SCHLAUCH	HOSE	TUBO FLEXIBLE
		320768350	1	TUBO ASPIRAZIONE	TUYAU D'ASPIRAT.	ANSAUGROHR	INTAKE PIPE	TUBO DE ADMISION
	320767150	320865750	1	TRAVE SUPPORTO FILTRO	SUPPORT	HALTERUNG	SUPPORT	SOPORTE
		321295750	1	BRIGLIA FISS. FILTRO	SUPPORT	HALTERUNG	SUPPORT	SOPORTE
		340481809	2	FASCETTA	COLLIER	SCHELLE	CLAMP	COLLAR
		350391577	2	FASCETTA	COLLIER	SCHELLE	CLAMP	COLLAR
		355501120	1	RONDELLA	RONDELLE	SCHEIBE	WASHER	ARANDELA
		355510820	11	RONDELLA	RONDELLE	SCHEIBE	WASHER	ARANDELA

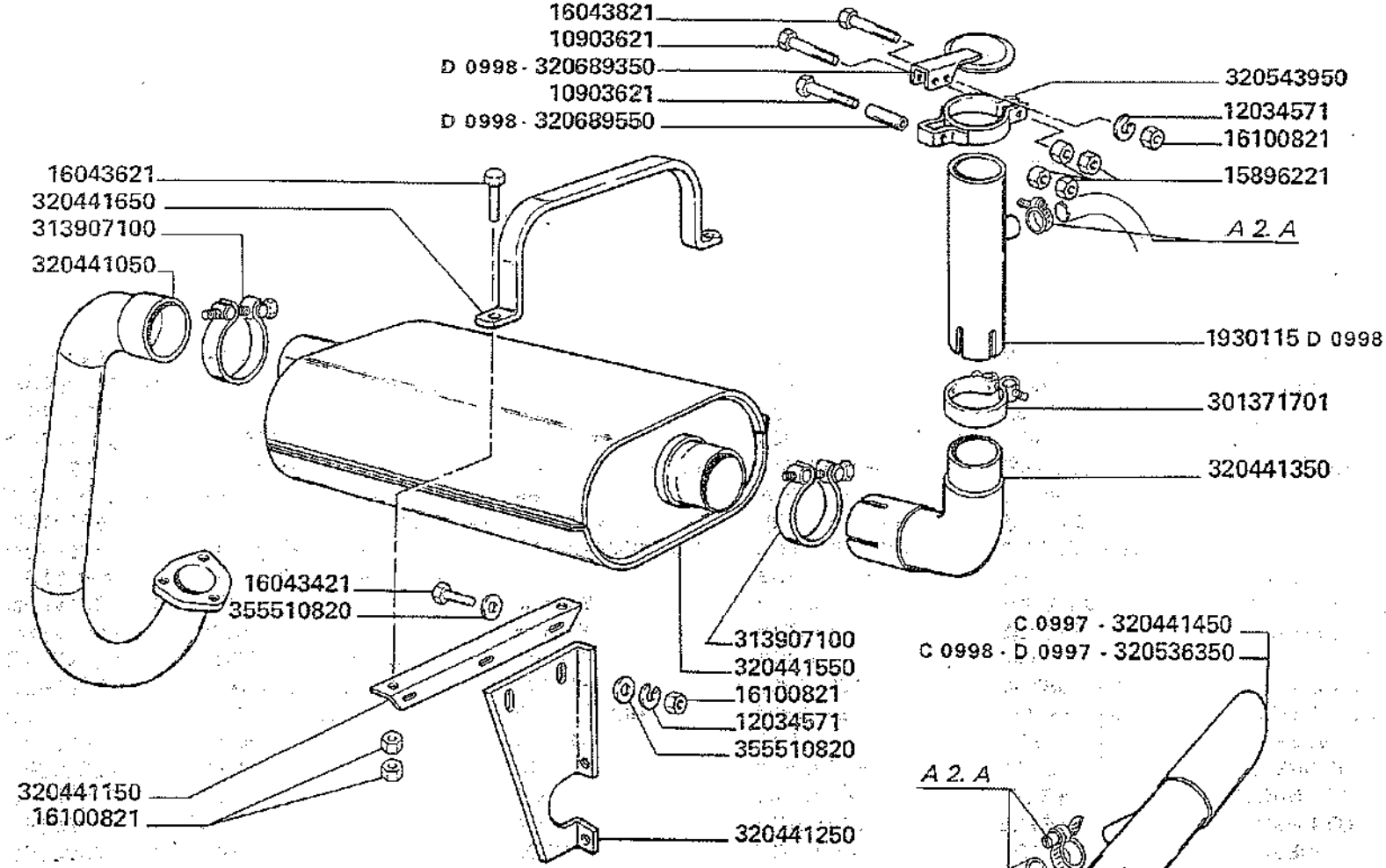

D 0997 aut. => n. 5C50486	
D 0998 aut. => n. 5C50763	~~320536350~~ = (2) 10903621 + 12034571 + (4) 15896221 + 16043821 + 16100821 + 300135003 + 320543950 + 320689350 + 320689550 + 1930115
C 1016 aut. <= n. 5C50912	

MODIF.	ANT. MODIF.	N. ORDIN.	Q	DENOMINAZIONE	DESIGNATION	BENENNUNG	DESCRIPTION	DENOMINACIONES
D 0998		1930115	1	EIETTORE	EJECTEUR	EJECTOR	EJECTOR	EJECTOR
		10903621	2	VITE	VIS	SCHRAUBE	SCREW	TORNILLO
		12034571	5	ROSETTA ELASTICA	RONDELLE	SCHEIBE	WASHER	ARANDELA ELASTICA
		15896221	4	DADO	ECROU	MUTTER	NUT	TUERCA
		16043421	2	VITE	VIS	SCHRAUBE	SCREW	TORNILLO
		16043621	8	VITE	VIS	SCHRAUBE	SCREW	TORNILLO
		16043821	1	VITE	VIS	SCHRAUBE	SCREW	TORNILLO
		16100821	7	DADO	ECROU	MUTTER	NUT	TUERCA
		301371701	1	COMPL. FASCETTA	COLLIER CPT	SCHELLE KPL	CLAMP, ASSY	CONJ. COLLAR
		313907100	2	COMPL. FASCETTA	COLLIER CPT	SCHELLE KPL	CLAMP, ASSY	CONJ. COLLAR
		320441050	1	TUBO SILENZIATORE	TUYAU	ROHR	PIPE	TUBO
		320441150	1	ANGOLARE	ETRIER	HALTER	BRACKET	SOPORTE
		320441250	1	SUPPORTO	SUPPORT	HALTERUNG	SUPPORT	SOPORTE
		320441350	1	TUBO PORTA EIETTORE	TUYAU	ROHR	PIPE	TUBO
C 0997		320441450	1	TUBO EIETTORE	TUYAU EJECTEUR	EJECTOR ROHR	EJECTOR PIPE	TUBO
		320441550	1	SILENZIATORE DI SCARICO	SILENCIEUX	AUSPUFFTOPF	SILENCER	SILENCIADOR
		320441650	1	BRIGLIA	BRIDE	SCHELLE	CLAMP	BRIDA
C 0998	D 0997	320536350	1	TUBO EIETTORE	TUYAU EJECTEUR	EJETOR ROHR	EJECTOR PIPE	TUBO EJECTOR
D 0998		320543950	1	BRIGLIA	COLLIER	SCHELLE	CLAMP	COLLAR
D 0998		320689350	1	COPERCHIO	COUVERCLE	DECKEL	COVER	TAPA
D 0998		320689550	1	BOCCOLA	BAGUE	BUECHSE	BUSH	CASQUILLO
		355510820	6	RONDELLA	RONDELLE	SCHEIBE	WASHER	ARANDELA

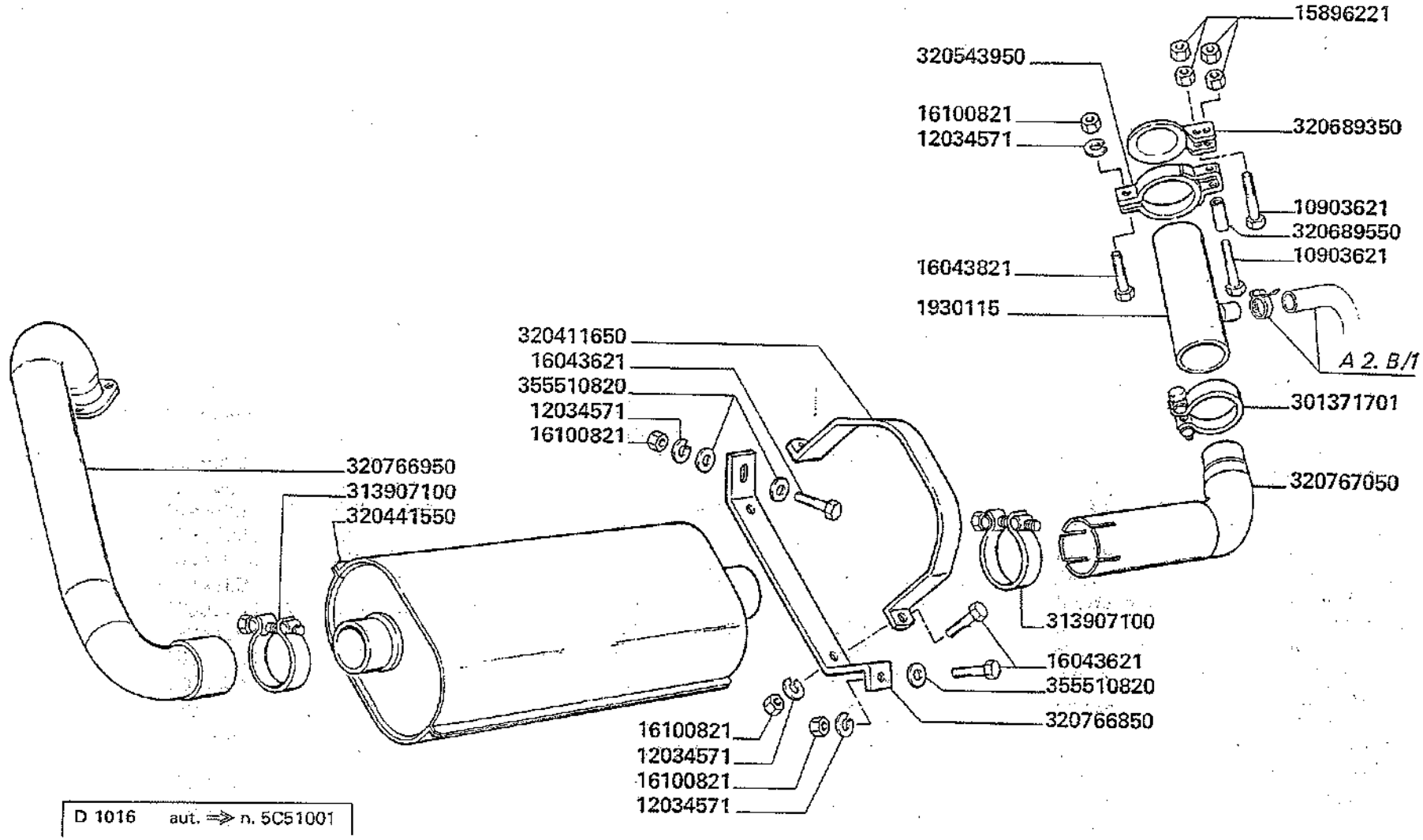
15896221
320543950
16100821
12034571
320689350
10903621
320689550
10903621
16043821
1930115
A 2. B/1
320411650
16043621
355510820
12034571
16100821
301371701
320767050
320766950
313907100
320441550
313907100
16043621
355510820
320766850
16100821
12034571
16100821
12034571
D 1016 aut. ⇒ n. 5C51001

MODIF.	ANT. MODIF.	N. ORDIN.	Q	DENOMINAZIONE	DESIGNATION	BENENNUNG	DESCRIPTION	DENOMINACIONES
		1930115	1	EIETTORE	EJECTEUR	EJECTOR	EJECTOR	EJECTOR
		10903621	2	VITE	VIS	SCHRAUBE	SCREW	TORNILLO
		12034571	5	ROSETTA ELASTICA	RONDELLE	SCHEIBE	WASHER	ARANDELA ELASTICA
		15896221	4	DADO	ECROU	MUTTER	NUT	TUERCA
		16043621	8	VITE	VIS	SCHRAUBE	SCREW	TORNILLO
		16043821	1	VITE	VIS	SCHRAUBE	SCREW	TORNILLO
		16100821	7	DADO	ECROU	MUTTER	NUT	TUERCA
		301371701	1	FASCETTA COMPL.	COLLIER CPT	SCHELLE KPL	CLAMP, ASSY	CONJ. COLLAR
		313907100	2	FASCETTA COMPL.	COLLIER CPT	SCHELLE KPL	CLAMP, ASSY	CONJ. COLLAR
		320441550	1	SILENZIATORE DI SCARICO	SILENCIEUX	AUSPUFFTOPF	SILENCER	SILENCIADOR
		320441650	2	BRIGLIA	BRIDE	SCHELLE	CLAMP	BRIDA
		320543950	1	BRIGLIA	COLLIER	SCHELLE	CLAMP	COLLAR
		320689350	1	COPERCHIO	COUVERCLE	DECKEL	COVER	TAPA
		320689550	1	BOCCOLA	BAGUE	BUECHSE	BUSH	CASQUILLO
		320766850	2	SUPPORTO	SUPPORT	HALTERUNG	SUPPORT	SOPORTE
		320766950	1	TUBO SILENZIATORE	TUYAU	ROHR	PIPE	TUBO
		320767050	1	TUBO PORTA EIETTORE	TUYAU	ROHR	PIPE	TUBO
		355510820	6	RONDELLA	RONDELLE	SCHEIBE	WASHER	ARANDELA

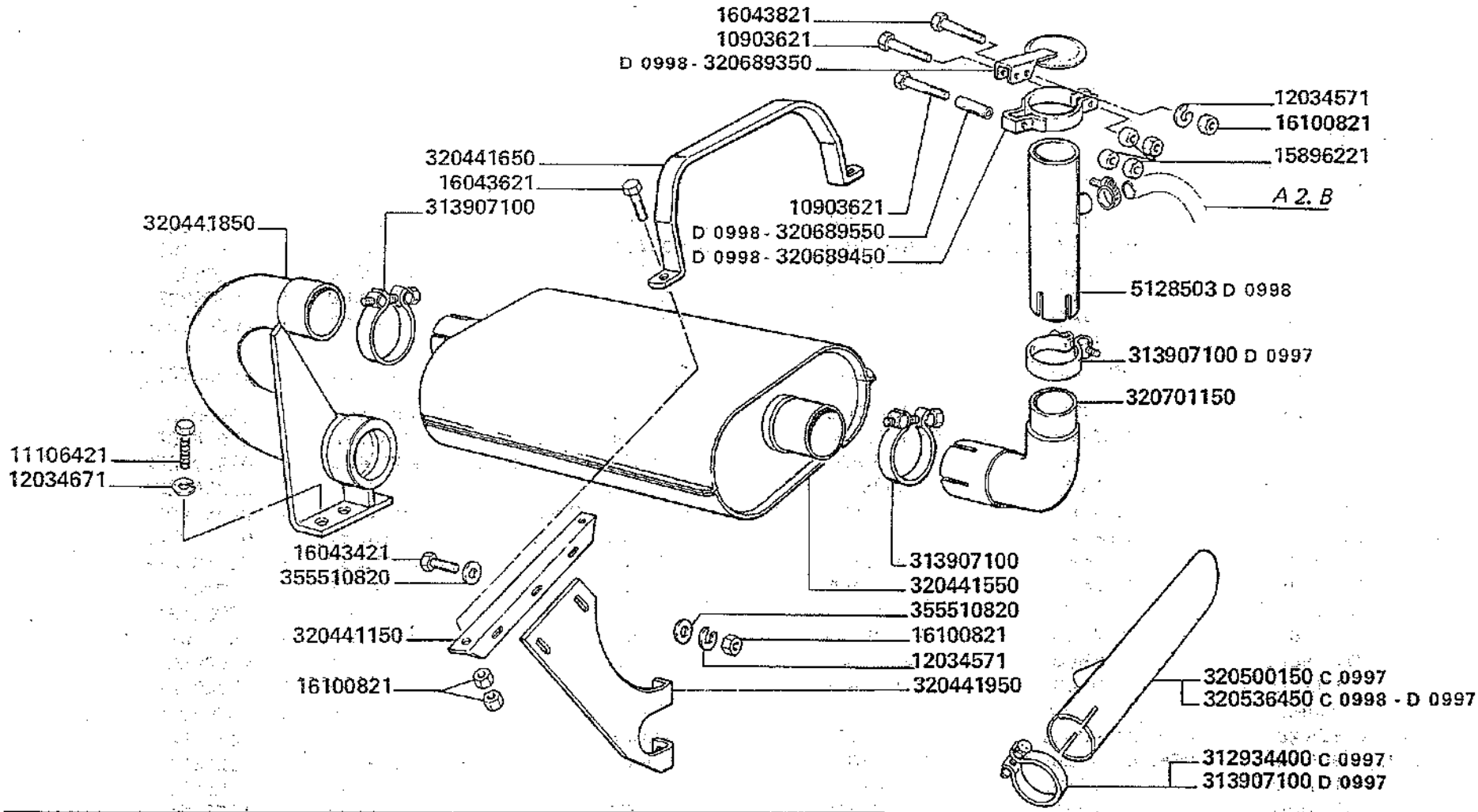

D 0997 aut. ⇒ n. 5C60212	~~320500450~~ = 313907100 + 320536450
D 0998 aut. ⇒ n. 5C60402	~~320536450~~ = (2) 10903621 + 12034571 + (4) 15896221 + 16043821 + 16100821 + 300135003 + 5128503 + 320689350 + 320689450 + 320689550
C 1016 aut. ⇐ n. 5C60446	

MODIF.	ANT. MODIF.	N. ORDIN.	Q	DENOMINAZIONE	DESIGNATION	BENENNUNG	DESCRIPTION	DENOMINACIONES
D 0998		5128503	1	EIETTORE	EJECTEUR	EJECTOR	EJECTOR	EJECTOR
		10903621	2	VITE	VIS	SCHRAUBE	SCREW	TORNILLO
		11106421	2	VITE	VIS	SCHRAUBE	SCREW	TORNILLO
		12034571	5	ROSETTA ELASTICA	RONDELLE W	FEDERSCHEIBE	SPRING WASHER	ARANDELA ELASTICA
		12034671	2	ROSETTA ELASTICA	RONDELLE W	FEDERSCHEIBE	SPRING WASHER	ARANDELA ELASTICA
		15896221	4	DADO	ECROU	MUTTER	NUT	TUERCA
		16043421	2	VITE	VIS	SCHRAUBE	SCREW	TORNILLO
		16043621	8	VITE	VIS	SCHRAUBE	SCREW	TORNILLO
		16043821	1	VITE	VIS	SCHRAUBE	SCREW	TORNILLO
		16100821	13	DADO	ECROU	MUTTER	NUT	TUERCA
C 0997		312934400	1	BRIGLIA	COLLIER	SCHELLE	CLAMP	COLLAR
		313907100	3	BRIGLIA COMPL.	COLLIER	SCHELLE	CLAMP	COLLAR
		320441150	1	ANGOLARE	ETRIER	HALTER	BRACKET	SOPORTE
		320441550	1	SILENZIATORE DI SCARICO	SILENCIEUX	AUSPUFFTOPF	SILENCER	SILENCIADOR
		320441650	1	BRIGLIA	BRIDE	SCHELLE	CLAMP	BRIDA
		320441850	1	TUBO SILENZIATORE	TUYAU	ROHR	PIPE	TUBO
		320441950	1	SUPPORTO	SUPPORT	HALTERUNG	SUPPORT	SOPORTE
C 0997		320500150	1	EIETTORE	EJECTEUR	EJECTOR	EJECTOR	EJECTOR
C 0998 D 0997		320536450	1	EIETTORE	EJECTEUR	EJECTOR	EJECTOR	EJECTOR
D 0998		320689350	1	COPERCHIO	COUVERCLE	DECKEL	COVER	TAPA
D 0998		320689450	1	BRIGLIA	COLLIER	SCHELLE	CLAMP	COLLAR
D 0998		320689550	1	BOCCOLA	BAGUE	BUECHSE	BUSH	CASQUILLO
		320701150	1	SEMIGOMITO	DEMI-COUDE	KNIESTUECKHAELFTE	HALF-ELBOW	SEMI-CODO
		355510820	6	RONDELLA	RONDELLE	SCHEIBE	WASHER	ARANDELA

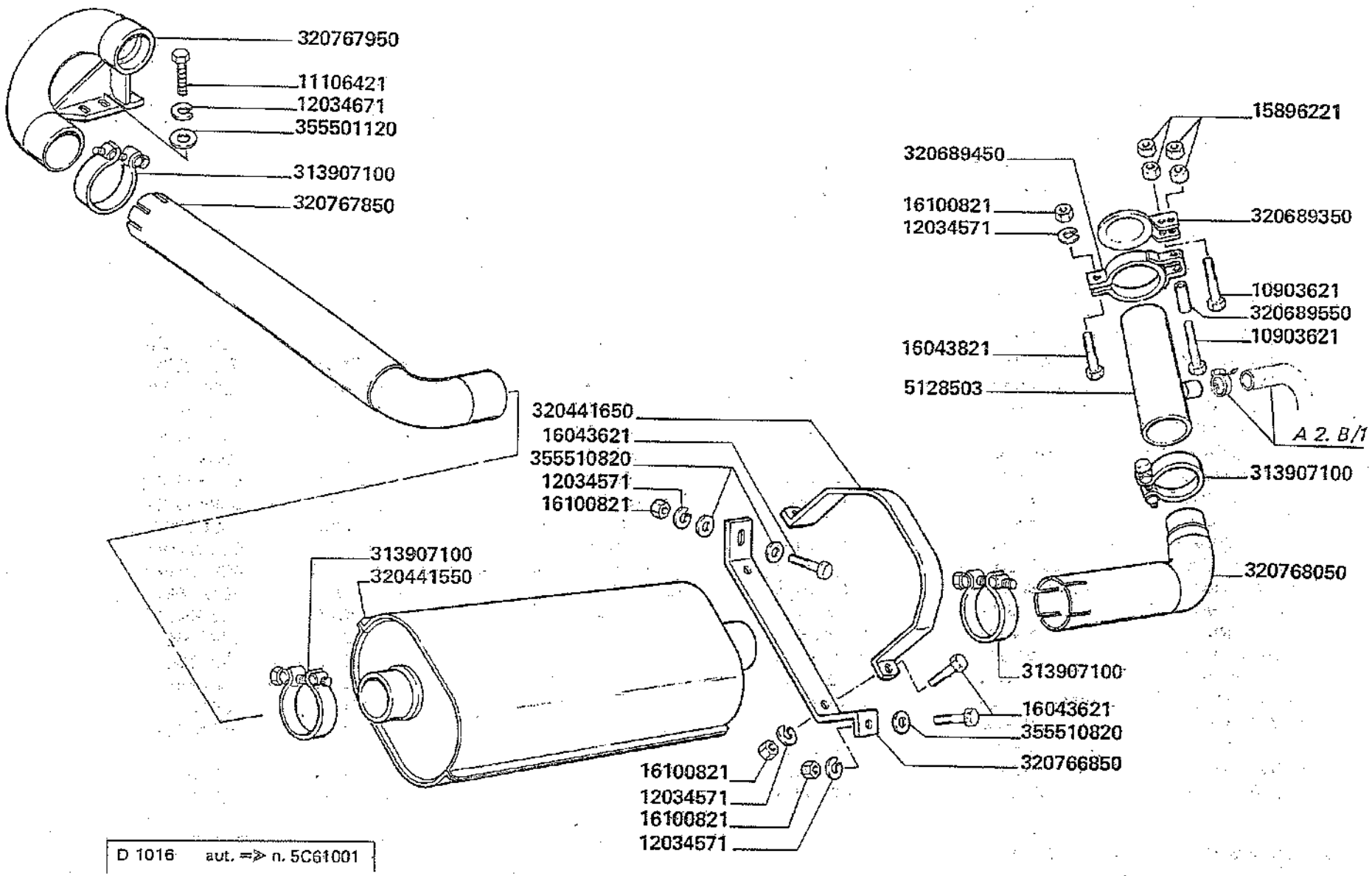

3550-3550R

Echappement
Auspuff

SCARICO

Exaust
Escape

A3.B/1

MODIF.	ANT. MODIF.	N. ORDIN.	Q	DENOMINAZIONE	DESIGNATION	BENENNUNG	DESCRIPTION	DENOMINACIONES
		5128503	1	EIETTORE	EJECTEUR	EJECTOR	EJECTOR	EJECTOR
		10903621	2	VITE	VIS	SCHRAUBE	SCREW	TORNILLO
		11106421	2	VITE	VIS	SCHRAUBE	SCREW	TORNILLO
		12034571	5	ROSETTA ELASTICA	RONDELLE	SCHEIBE	WASHER	ARANDELA ELASTICA
		12034671	2	ROSETTA ELASTICA	RONDELLE W	FEDERSCHEIBE	SPRING WASHER	ARANDELA ELASTICA
		15896221	4	DADO	ECROU	MUTTER	NUT	TUERCA
		16043621	8	VITE	VIS	SCHRAUBE	SCREW	TORNILLO
		16043821	1	VITE	VIS	SCHRAUBE	SCREW	TORNILLO
		16100821	13	DADO	ECROU	MUTTER	NUT	TUERCA
		313907100	4	FASCETTA COMPL.	COLLIER CPT	SCHELLE KPL	CLAMP, ASSY	CONJ. COLLAR
		320441550	1	SILENZIATORE DI SCARICO	SILENCIEUX	AUSPUFFTOPF	SILENCER	SILENCIADOR
		320441650	2	BRIGLIA	BRIDE	SCHELLE	CLAMP	BRIDA
		320689350	1	COPERCHIO	COVERCLE	DECKEL	COVER	TAPA
		320689450	1	BRIGLIA	COLLIER	SCHELLE	CLAMP	COLLAR
		320689550	1	BOCCOLA	BAGUE	BUECHSE	BUSH	CASQUILLO
		320766850	2	SUPPORTO	SUPPORT	HALTERUNG	SUPPORT	SOPORTE
		320767850	1	TUBO SILENZIATORE	TUYAU	ROHR	PIPE	TUBO
		320767950	1	GOMITO	COUDE	KNIESTUECK	ELBOW	CODO
		320768050	1	SEMIGOMITO	DEMI-COUDE	KNIESTUECKHAELFTE	HALF-ELBOW	SEMI-CODO
		355501120	2	RONDELLA	RONDELLE	SCHEIBE	WASHER	ARANDELA
		355510820	6	RONDELLA	RONDELLE	SCHEIBE	WASHER	ARANDELA

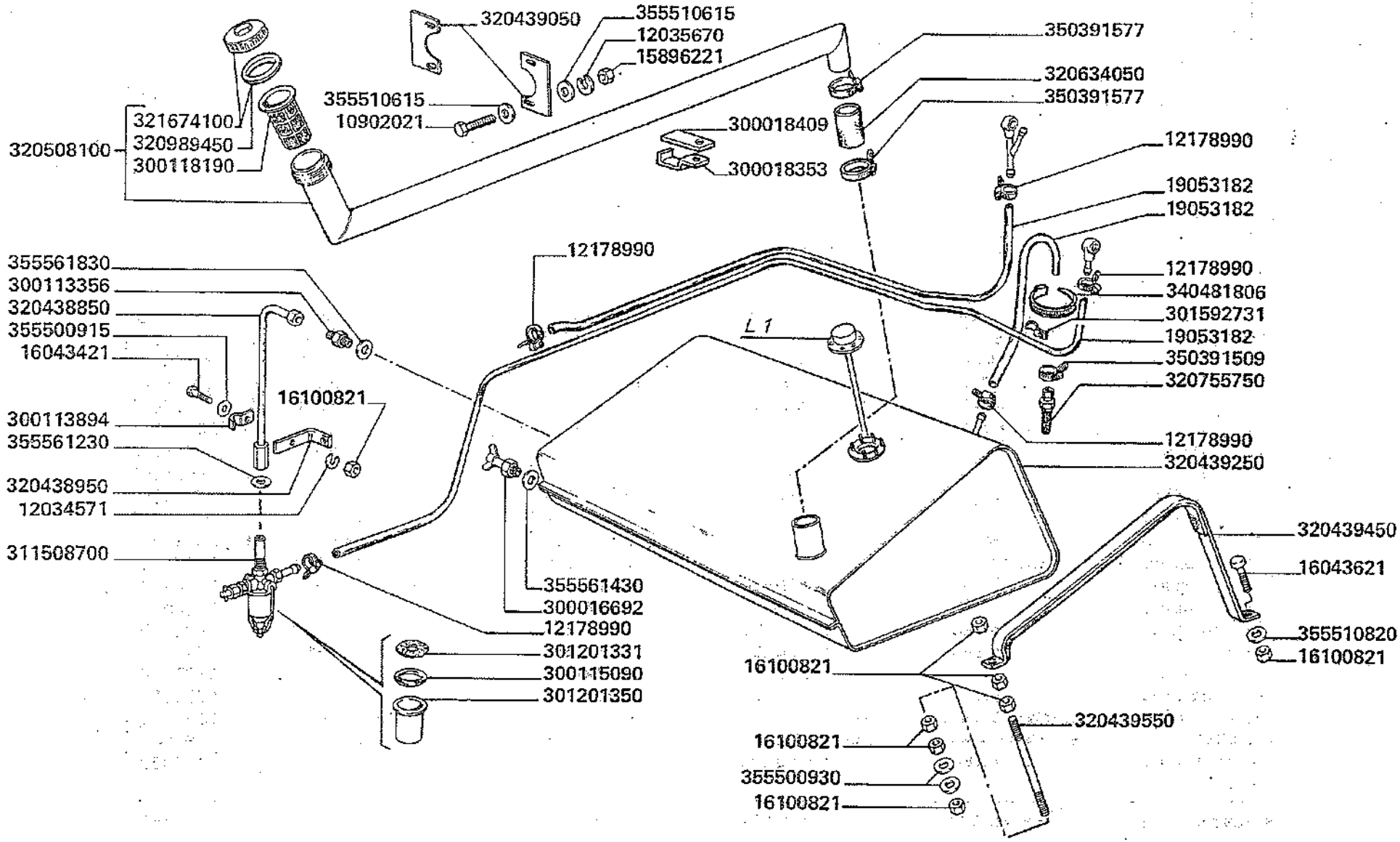

3500-3500R
3550-3550R

SERBATOIO COMBUSTIBILE

Reservoir combustible
Krafstoftank

Fuel tank
Deposito combustible

A 4

MODIF.	ANT. MODIF.	N. ORDIN.	Q	DENOMINAZIONE	DESIGNATION	BENENNUNG	DESCRIPTION	DENOMINACIONES
		10902021	2	VITE	VIS	SCHRAUBE	SCREW	TORNILLO
		12034571	1	ROSETTA ELASTICA	RONDELLE W	FEDERSCHEIBE	SPRING WASHER	ARANDELA ELASTICA
		12035670	2	ROSETTA ELASTICA	RONDELLE W	FEDERSCHEIBE	SPRING WASHER	ARANDELA ELASTICA
	350391614	12178990	5	COLLARE	COLLIER	SCHELLE	CLAMP	COLLAR
		15896221	2	DADO	ECROU	MUTTER	NUT	TUERCA
		16043421	1	VITE	VIS	SCHRAUBE	SCREW	TORNILLO
		16043621	2	VITE	VIS	SCHRAUBE	SCREW	TORNILLO
		16100821	15	DADO	ECROU	MUTTER	NUT	TUERCA
		19053182	M	TUBO	TUYAU	ROHR	PIPE	TUBO
		300016692	1	RUBINETTO	ROBINET	ABLASSHAHN	DRAIN COCK	GRIFO
		300018353	3	FASCETTA	COLLIER	SCHELLE	CLAMP	COLLAR
		300018409	3	PIASTRINA	PLAQUETTE	PLATTE	PLATE	PLACA
		300113356	1	TERMINALE DIRITTO	RACCORD	STUTZEN	CONNECTION	RACOR
		300113894	1	BRIGLIA	DEMI-COLLIER	ROHRSCHELLE	CLAMP	COLLAR
		300115090	(1)	GUARNIZIONE	JOINT	DICHTUNG	GASKET	JUNTA
		300118190	(1)	FILTRO	FILTRE	FILTER	FILTER	FILTRO
		301201331	(1)	FILTRO	FILTRE	FILTER	FILTER	FILTRO
		301201350	(1)	BICCHIERE	CUVE EN VERRE	FILTERBOX	BOWL	TAZA
		301592731	2	GRAFFA	DEMI-COLLIER	ROHRSCHELLE	CLAMP	COLLAR
		311508700	1	FILTRO A BICCH. COMPL.	FILTER CPT	FILTER KPL	FILTER, ASSY	CONJ. FILTRO
		320438850	1	TUBO	TUYAU	ROHR	PIPE	TUBO

../...

MODIF.	ANT. MODIF.	N. ORDIN.	Q	DENOMINAZIONE	DESIGNATION	BENENNUNG	DESCRIPTION	DENOMINACIONES
		320438950	1	SQUADRETTA	EQUERRE	HALTER	BRACKET	APOYO
		320439050	2	CHIUSURA PASS. TUBO	FERMETURE	VERSCHLUSS	CIERRE	COVER
		320439250	1	SERBATOIO COMBUST.	RESERVOIR	KRAFTSTOFFTANK	FUEL TANK	DEPOSITO DE COMB.
		320439450	2	COLLARE FISS. SERBATOIO	COLLIER	TANKSCHELLE	TANK CLAMP	COLLAR
		320439550	2	TIRANTE	TIRANT	SPANNBOLZEN	TIE-ROD	TIRANTE
		320508100	1	TUBO RIFORNIM. COMPL.	TUYAU	ROHR	PIPE	TUBO
	320439350	320634050	1	MANICOTTO	MANCHON	SCHLAUCH	SLEEVE	MANGUITO
		320755750	1	FILTRO SU TUBO SFIATO	FILTRE	FILTER	FILTER	FILTRO
	301354830	320989450	(1)	GUARNIZIONE	JOINT	DICHTUNG	GASKET	JUNTA
	320422350	321674100	(1)	TAPPO	BOUCHON	STOPFEN	PLUG	TAPON
		340481806	1	FASCETTA	COLLIER	HALTERBAND	STRAP	COLLAR
		350391509	2	FASCETTA	COLLIER	SCHELLE	CLAMP	COLLAR
		350391577	2	FASCETTA	COLLIER	SCHELLE	CLAMP	COLLAR
		355500915	1	RONDELLA	RONDELLE	SCHEIBE	WASHER	ARANDELA
		355500930	4	RONDELLA	RONDELLE	SCHEIBE	WASHER	ARANDELA
		355510615	4	RONDELLA	RONDELLE	SCHEIBE	WASHER	ARANDELA
		355510820	2	RONDELLA	RONDELLE	SCHEIBE	WASHER	ARANDELA
		355561230	1	RONDELLA	RONDELLE	SCHEIBE	WASHER	ARANDELA
		355561430	1	RONDELLA	RONDELLE	SCHEIBE	WASHER	ARANDELA
		355561830	1	RONDELLA	RONDELLE	SCHEIBE	WASHER	ARANDELA

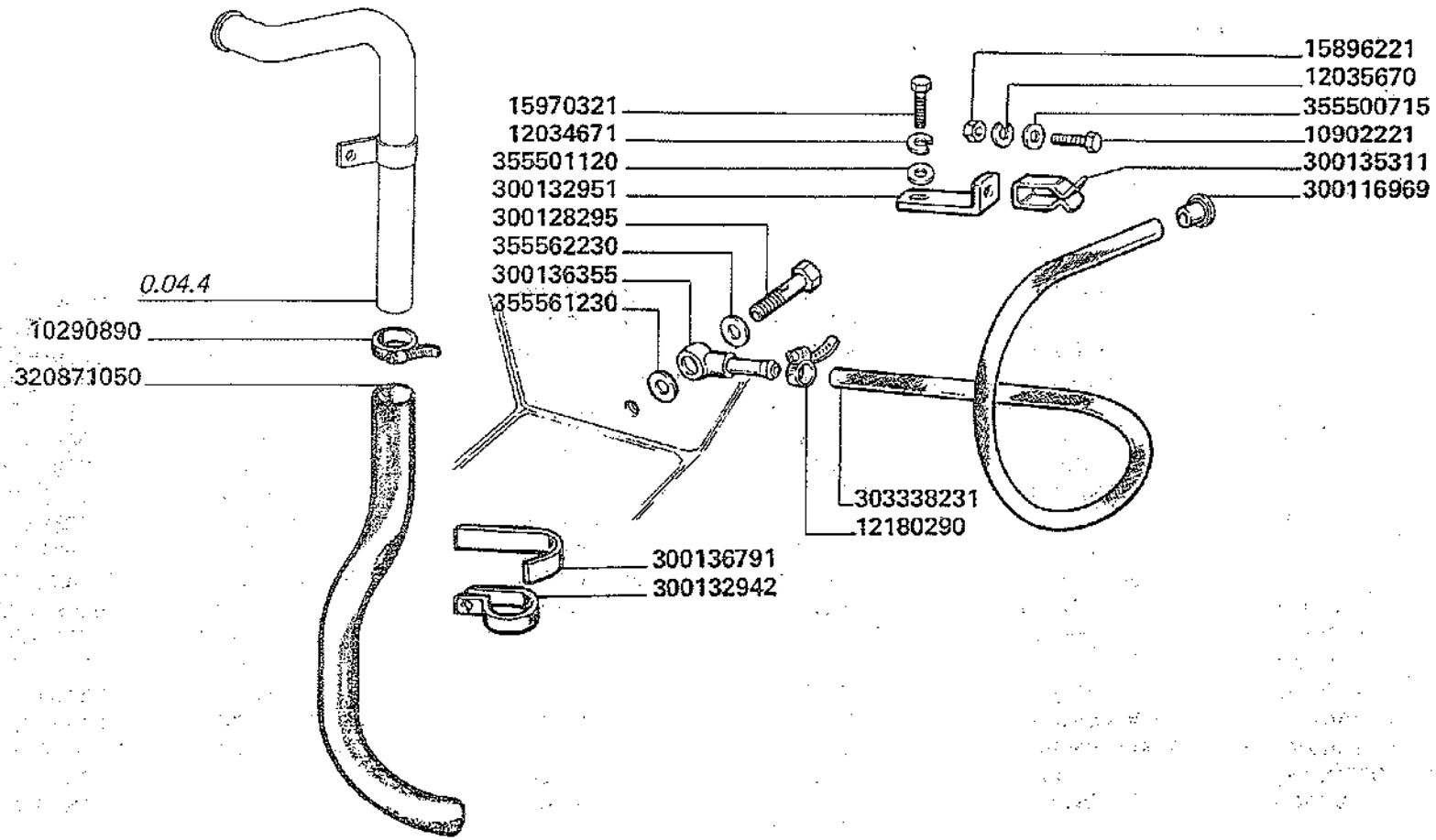

3500-3500R
3550-3550R

TUBO SCARICO OLIO

Tuyau de vidange
Oelabflusssrohr

Oil drain pipe
Tube de desague para el aceite

A5

MODIF.	ANT. MODIF.	N. ORDIN.	Q	DENOMINAZIONE	DESIGNATION	BENENNUNG	DESCRIPTION	DENOMINACIONES
		10290890	1	COLLARE	COLLIER	SCHELLE	CLAMP	COLLAR
		10902221	1	VITE	VIS	SCHRAUBE	SCREW	TORNILLO
		12034671	1	ROSETTA ELASTICA	RONDELLE W	FEDERSCHEIBE	SPRING WASHER	ARANDELA ELASTICA
		12035670	1	ROSETTA ELASTICA	RONDELLE W	FEDERSCHEIBE	SPRING WASHER	ARANDELA ELASTICA
		12180290	1	COLLARE	COLLIER	SCHELLE	CLAMP	COLLAR
		15896221	1	DADO	ECROU	MUTTER	NUT	TUERCA
		15970321	1	VITE	VIS	SCHRAUBE	SCREW	TORNILLO
		300116969	1	TAPPO	BOUCHON	STOPFEN	PLUG	TAPON
		300128295	1	BOCCHETTONE	VIS CREUSE	HOLHOLSCHRAUBE	PIPE UNION	BOQUILLA
		300132942	1	FASCETTA	COLLIER	SCHELLE	CLAMP	COLLAR
		300132951	1	SUPPORTO	SUPPORT	HALTERUNG	SUPPORT	SOPORTE
		300135311	1	FASCETTA	COLLIER	SCHELLE	CLAMP	COLLAR
		300136355	1	RACCORDO	RACCORD	STUTZEN	CONNECTION	RACOR
		300136791	1	GUARNIZIONE	JOINT	DICHTUNG	GASKET	JUNTA
		303338231	1	TUBO	TUYAU	ROHR	PIPE	TUBO
	320639650	320871050	1	TUBO SFIATO	TUYAU DE VENT	ENTLUEFTTUNGROHR	VENT PIPE	TUBO DE VENTILAC.
		355500715	1	RONDELLA	RONDELLE	SCHEIBE	WASHER	ARANDELA
		355501120	1	RONDELLA	RONDELLE	SCHEIBE	WASHER	ARANDELA
		355562230	2	RONDELLA	RONDELLE	SCHEIBE	WASHER	ARANDELA

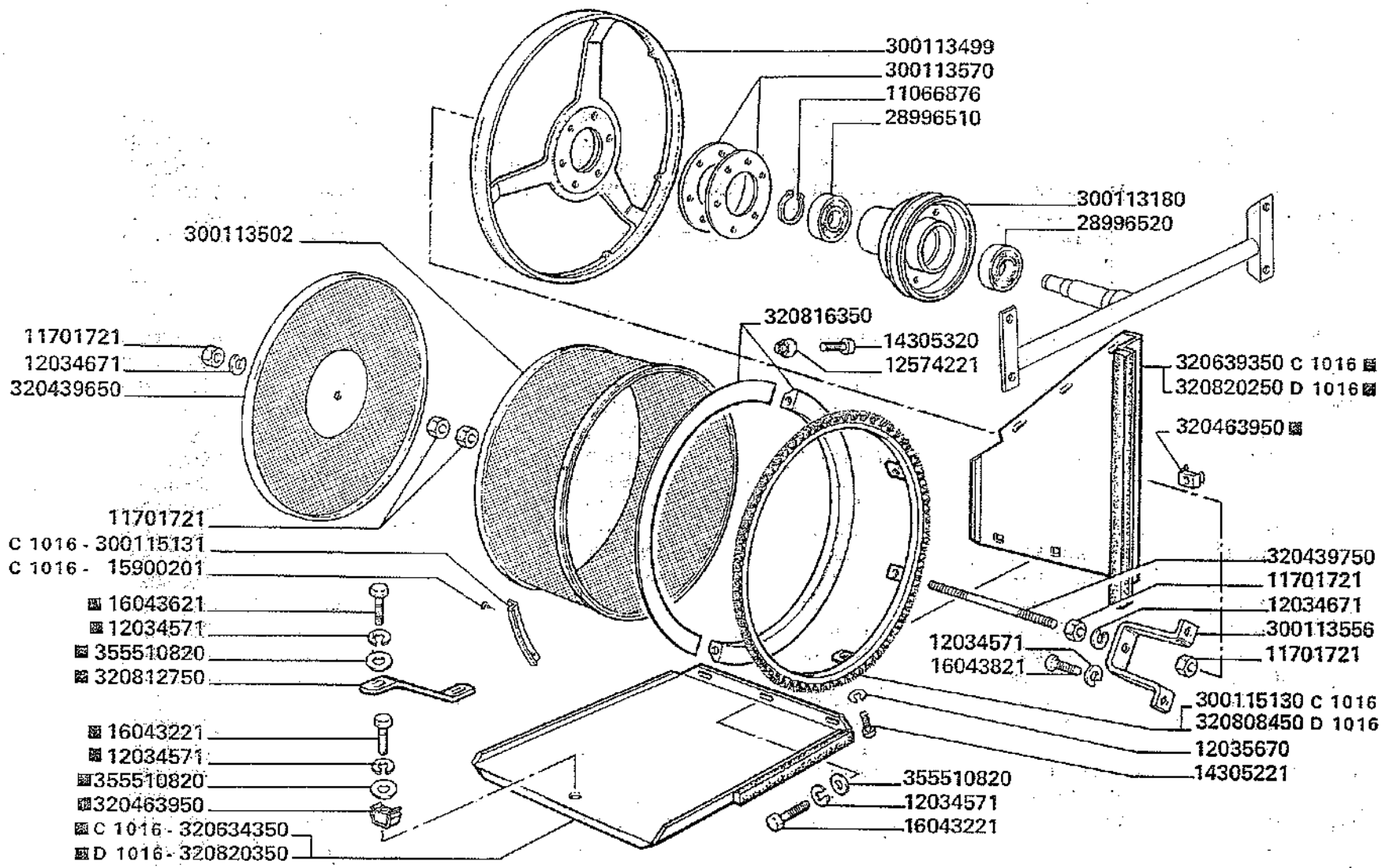

D 1016	aut. ⇒ n. 5C51001 aut. ⇒ n. 5C61001	~~300115130~~ = (6) 12035670 + (2) 12574221 + (6) 14305221 + (2) 14305320 + (6) 14643292 + 320631254 + 320808450 + (2) 320816350

■ = 3550 - 3550R

3500-3500R
3550-3550R

FILTRO RADIATORE

Filtre radiateur
Kuehlerfilter

Radiator filter
Filtro radiador

A6

MODIF.	ANT. MODIF.	N. ORDIN.	Q	DENOMINAZIONE	DESIGNATION	BENENNUNG	DESCRIPTION	DENOMINACIONES
		11066876	1	ANELLO ELASTICO	ARRETOIR	SICHERUNGSRING	LOCKRING	ANILLO DE FRENO
		11701721	5	DADO	ECROU	MUTTER	NUT	TUERCA
		12034571	17	ROSETTA ELASTICA	RONDELLE W	FEDERSCHEIBE	SPRING WASHER	ARANDELA ELASTICA
		12034671	2	ROSETTA ELASTICA	RONDELLE W	FEDERSCHEIBE	SPRING WASHER	ARANDELA ELASTICA
		12035670	6	ROSETTA ELASTICA	RONDELLE W	FEDERSCHEIBE	SPRING WASHER	ARANDELA ELASTICA
		12574221	2	DADO	ECROU	MUTTER	NUT	TUERCA
		14305221	6	VITE	VIS	SCHRAUBE	SCREW	TORNILLO
		14305320	2	VITE	VIS	SCHRAUBE	SCREW	TORNILLO
C 1016		15900201	12	VITE	VIS	SCHRAUBE	SCREW	TORNILLO
		16043221	7	VITE	VIS	SCHRAUBE	SCREW	TORNILLO
		16043621	1	VITE	VIS	SCHRAUBE	SCREW	TORNILLO
		16043821	6	VITE	VIS	SCHRAUBE	SCREW	TORNILLO
		28996510	1	CUSCINETTO	ROULEMENT	LAGER	BEARING	RODAMIENTO
		28996520	1	CUSCINETTO	ROULEMENT	LAGER	BEARING	RODAMIENTO
		300113180	1	PULEGGIA	POULIE	RIEMENSCHEIBE	PULLEY	POLEA
		300113499	1	STELLA SUPP. FILTRO	SUPPORT	HALTERUNG	SUPPORT	SOPORTE
		300113502	1	FILTRO ROTANTE	FILTRE	FILTER	FILTER	FILTRO
		300113556	1	ATTACCO TIRANTE	SUPPORT	HALTERUNG	SUPPORT	SOPORTE
		300113570	3	FLANGIA DI SPESS.	EPAISSEUR	DISTANZSTUECK	SHIM	ESPESOR
C 1016		300115130	1	SPAZZOLA	JOINT A BROSSE	BUERSTE	RING BRUST	JUNTA A ESCOBILLA
C 1016		300115131	6	PIASTRINA	PLAQUETTE	PLAETTCHEN	PLATE	PLANCHUELA
		320439650	1	COPERCHIO	COUVERCLE	DECKEL	COVER	TAPA
		320439750	1	TIRANTE	TIRANT	SPANNBOLZEN	TIE-ROD	TIRANTE
		320463950	7	DADO	ECROU	MUTTER	NUT	TUERCA
C 1016		320634350	1	LAMIERA INF. SCHERM.	TOILE	BLECH	PLATE	CHAPA
C 1016		320639350	1	LAMIERA POST. SCHERM.	TOLE	BLECH	PLATE	CHAPA
D 1016		320808450	1	SPAZZOLA	JOINT A BROSSE	BUERSTE	RING BRUST	JUNTA A ESCOBILLA
		320812750	1	PIASTRINA	PLAQUETTE	PLAETTCHEN	PLATE	PLANCHUELA
		320816350	2	ANELLO CHIUSURA SPAZZ.	BAGUE DE BUTEE	DRUCKSCHEIBE	THRUST RING	ANILLO DE APOYO
D 1016		320820250	1	LAMIERA POST. SCHERM.	TOILE	BLECH	PLATE	CHAPA
D 1016		320820350	1	LAMIERA INF. SCHERM.	TOILE	BLECH	PLATE	CHAPA
		355510820	8	RONDELLA	RONDELLE	SCHEIBE	WASHER	ARANDELA

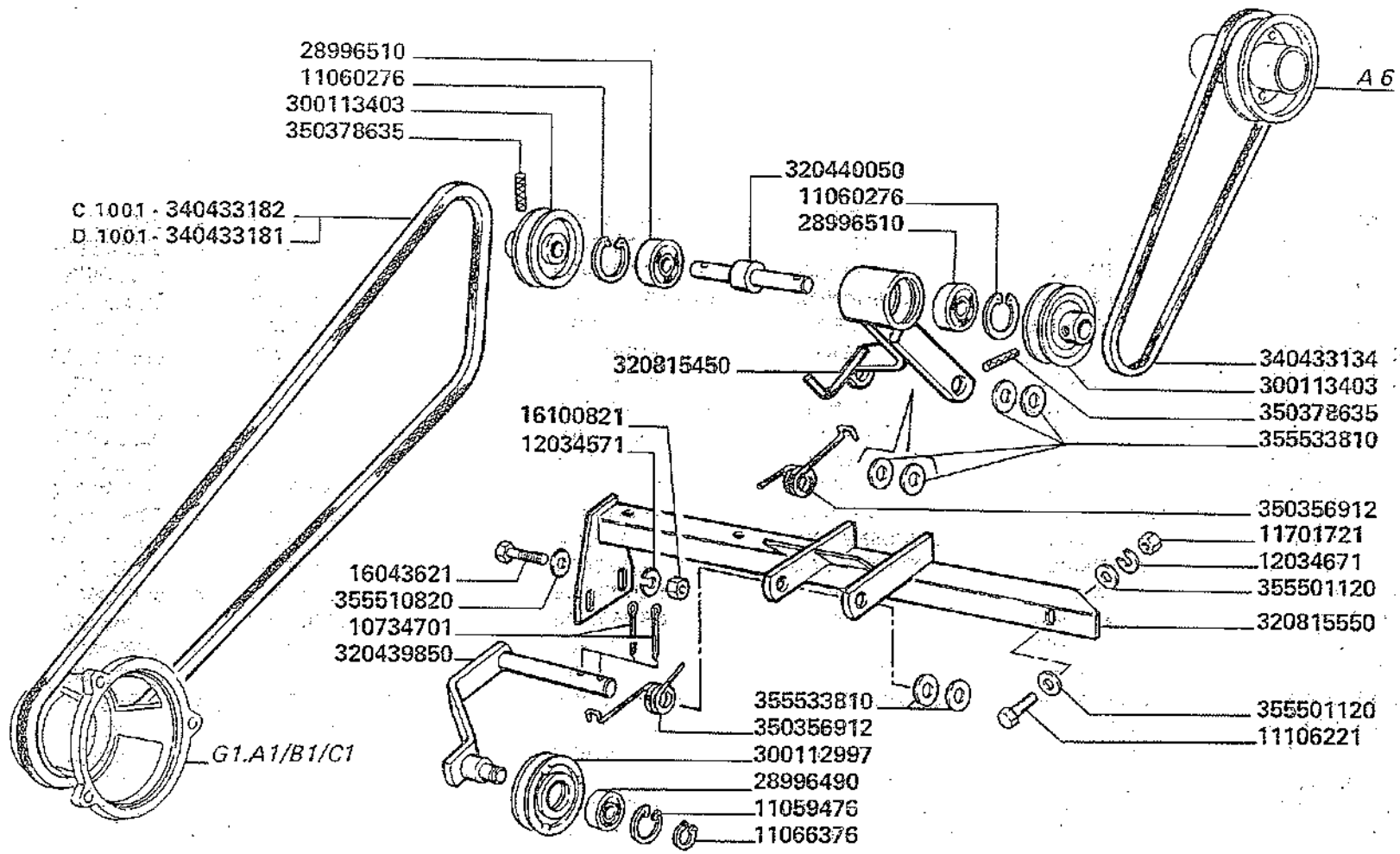

D 1001 aut. ⇒ n. 5C50433
aut. ⇒ n. 5C60212

3500-3500R
3550-3550R

TRASMISSIONE FILTRO RADIATORE

Transmission filtre radiateur
Kuehlerfilterantrieb
Filter transmission radiator
Trasmision filtro radiador

A 7

MODIF.	ANT. MODIF.	N. ORDIN.	Q	DENOMINAZIONE	DESIGNATION	BENENNUNG	DESCRIPTION	DENOMINACIONES
		10734701	2	COPIGLIA	GOUPILLE FENDUE	SPLINT	COTTER PIN	PASADOR ABIERTO
		11059476	1	ANELLO ELASTICO	ARRETOIR	SICHERUNGSRING	LOCKRING	ANILLO DE FRENO
		11060276	2	ANELLO ELASTICO	ARRETOIR	SICHERUNGSRING	LOCKRING	ANILLO DE FRENO
		11066376	1	ANELLO ELASTICO	ARRETOIR	SICHERUNGSRING	LOCKRING	ANILLO DE FRENO
		11106221	1	VITE	VIS	SCHRAUBE	SCREW	TORNILLO
		11701721	1	DADO	ECROU	MUTTER	NUT	TUERCA
		12034571	2	ROSETTA ELASTICA	RONDELLE W	FEDERSCHEIBE	SPRING WASHER	ARANDELA ELASTICA
		12034671	1	ROSETTA ELASTICA	RONDELLE W	FEDERSCHEIBE	SPRING WASHER	ARANDELA ELASTICA
		16043621	2	VITE	VIS	SCHRAUBE	SCREW	TORNILLO
		16100821	2	DADO	ECROU	MUTTER	NUT	TUERCA
		28996490	1	CUSCINETTO	ROULEMENT	LAGER	BEARING	RODAMIENTO
		28996510	2	CUSCINETTO	ROULEMENT	LAGER	BEARING	RODAMIENTO
		300112997	1	TENDITORE	TENDEUR	SPANNROLLE	TENSIONER	TENSOR
		300113403	2	PULEGGIA VENTILATORE	POULIE	RIEMENSCHEIBE	PULLEY	POLEA
		320439850	1	BILANCERE	BALANCIER	SCHWINGE	ROCKER ARM	BALANCIN
		320440050	1	ALBERO RINVIO	ARBRE	WELLE	SHAFT	ARBOL
	320440150	320815450	1	SUPPORTO ALBERO	SUPPORT	HALTERUNG	SUPPORT	SOPORTE
	320627050	320815550	1	TRAVERSA SOSTEGNO	SUPPORT	HALTERUNG	SUPPORT	SOPORTE
		340433134	1	CINGHIA	COURROIE	RIEMEN	BELT	CORREA
D 1001		340433181	1	CINGHIA	COURROIE	RIEMEN	BELT	CORREA
C 1001		340433182	1	CINGHIA	COURROIE	RIEMEN	BELT	CORREA
		350356912	2	MOLLA	RESSORT	FEDER	SPRING	RESORTE
		350378635	2	SPINA ELASTICA	GOUPILLE ELAST.	SPANNUELSE	ROLL PIN	PASADOR
		355501120	2	RONDELLA	RONDELLE	SCHEIBE	WASHER	ARANDELA
		355510820	2	RONDELLA	RONDELLE	SCHEIBE	WASHER	ARANDELA
		355533810	6	RONDELLA	RONDELLE	SCHEIBE	WASHER	ARANDELA

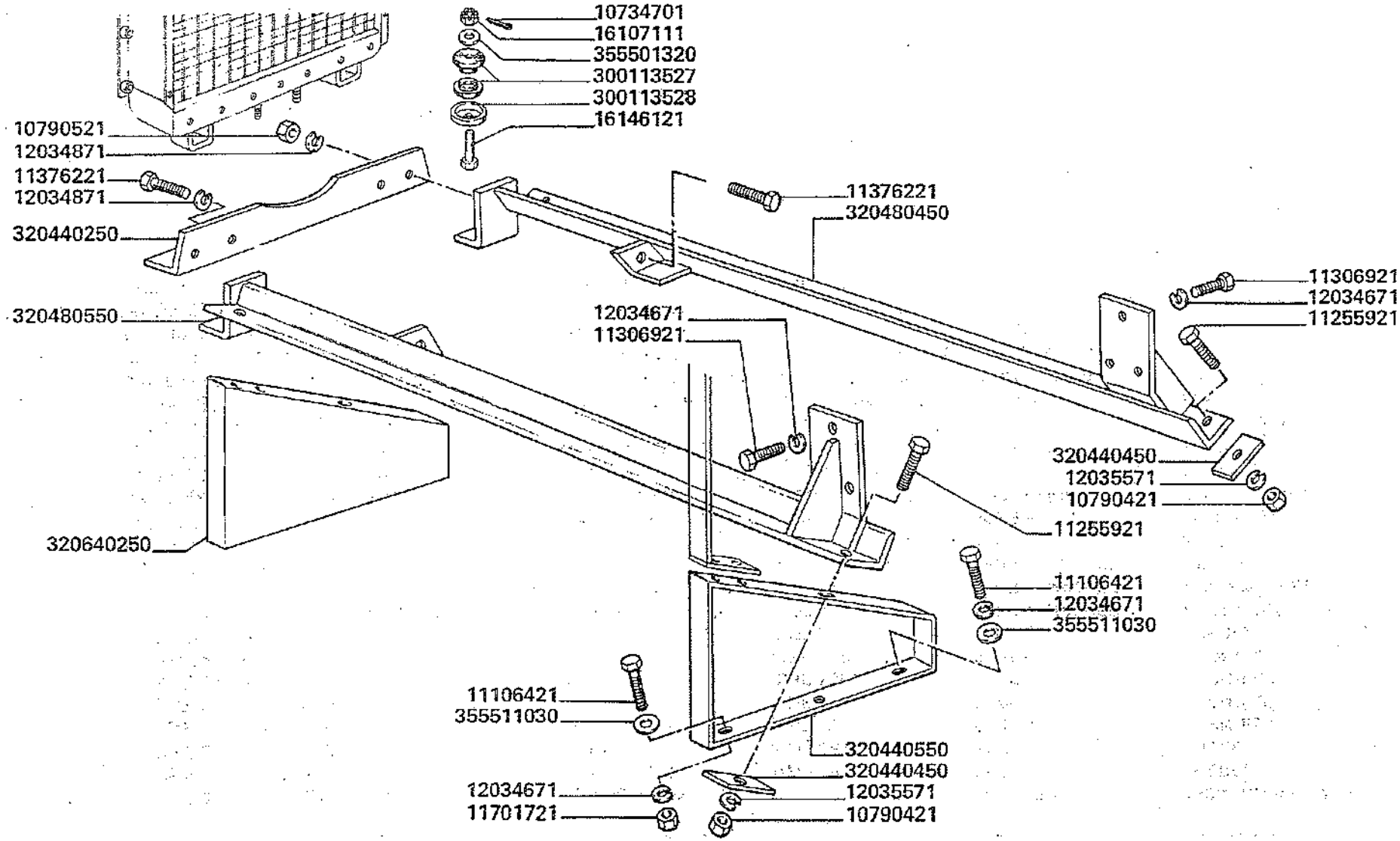

3500-3500R 3550-3550R	SUPPORTI MOTORE	A 8
Supports moteur *Motorhalter*		*Engine supports* *Soporte motor*

MODIF.	ANT. MODIF.	N. ORDIN.	Q	DENOMINAZIONE	DESIGNATION	BENENNUNG	DESCRIPTION	DENOMINACIONES
		10734701	2	COPIGLIA	GOUPILLE FENDUE	SPLINT	COTTER PIN	PASADOR ABIERTO
		10790421	4	DADO	ECROU	MUTTER	NUT	TUERCA
		10790521	2	DADO	ECROU	MUTTER	NUT	TUERCA
		11106421	6	VITE	VIS	SCHRAUBE	SCREW	TORNILLO
		11255921	4	VITE	VIS	SCHRAUBE	SCREW	TORNILLO
		11306921	6	VITE	VIS	SCHRAUBE	SCREW	TORNILLO
		11376221	4	VITE	VIS	SCHRAUBE	SCREW	TORNILLO
		11701721	4	DADO	ECROU	MUTTER	NUT	TUERCA
		12034671	12	ROSETTA ELASTICA	RONDELLE W	FEDERSCHEIBE	SPRING WASHER	ARANDELA ELASTICA
		12034871	4	ROSETTA ELASTICA	RONDELLE W	FEDERSCHEIBE	SPRING WASHER	ARANDELA ELASTICA
		12035571	4	ROSETTA ELASTICA	RONDELLE W	FEDERSCHEIBE	SPRING WASHER	ARANDELA ELASTICA
		16107111	2	DADO	ECROU	MUTTER	NUT	TUERCA
		16146121	2	VITE	VIS	SCHRAUBE	SCREW	TORNILLO
		300113527	4	AMMORTIZZATORE	AMORTISSEUR	GUMMI	ABSORBER	AMORTIGUADOR
		300113528	2	SCODELLINO	CUVETTE	TELLERSCHEIBE	BOWL	PLATILLO
		320440250	1	SUPPORTO D.	SUPPORT	HALTERUNG	SUPPORT	SOPORTE
		320440450	4	PIASTRINA	PLAQUETTE	PLATTE	PLATE	PLANCHUELA
		320440550	1	TRIANGOLO S.	SUPPORT	HALTERUNG	SUPPORT	SOPORTE
		320480450	1	TRAVERSA POST.	SUPPORT ARRIERE	HINTERHALTERUNG	REAR SUPPORT	SOPORTE POST.
		320480550	1	TRAVERSA ANT.	SUPPORT AVANT	VORDERHALTERUNG	FRONT SUPPORT	SOPORTE ANT.
	320440350	320640250	1	TRIANGOLO D.	SUPPORT	HALTERUNG	SUPPORT	SOPORTE
		355501320	2	RONDELLA	RONDELLE	SCHEIBE	WASHER	ARANDELA
		355511030	6	RONDELLA	RONDELLE	SCHEIBE	WASHER	ARANDELA

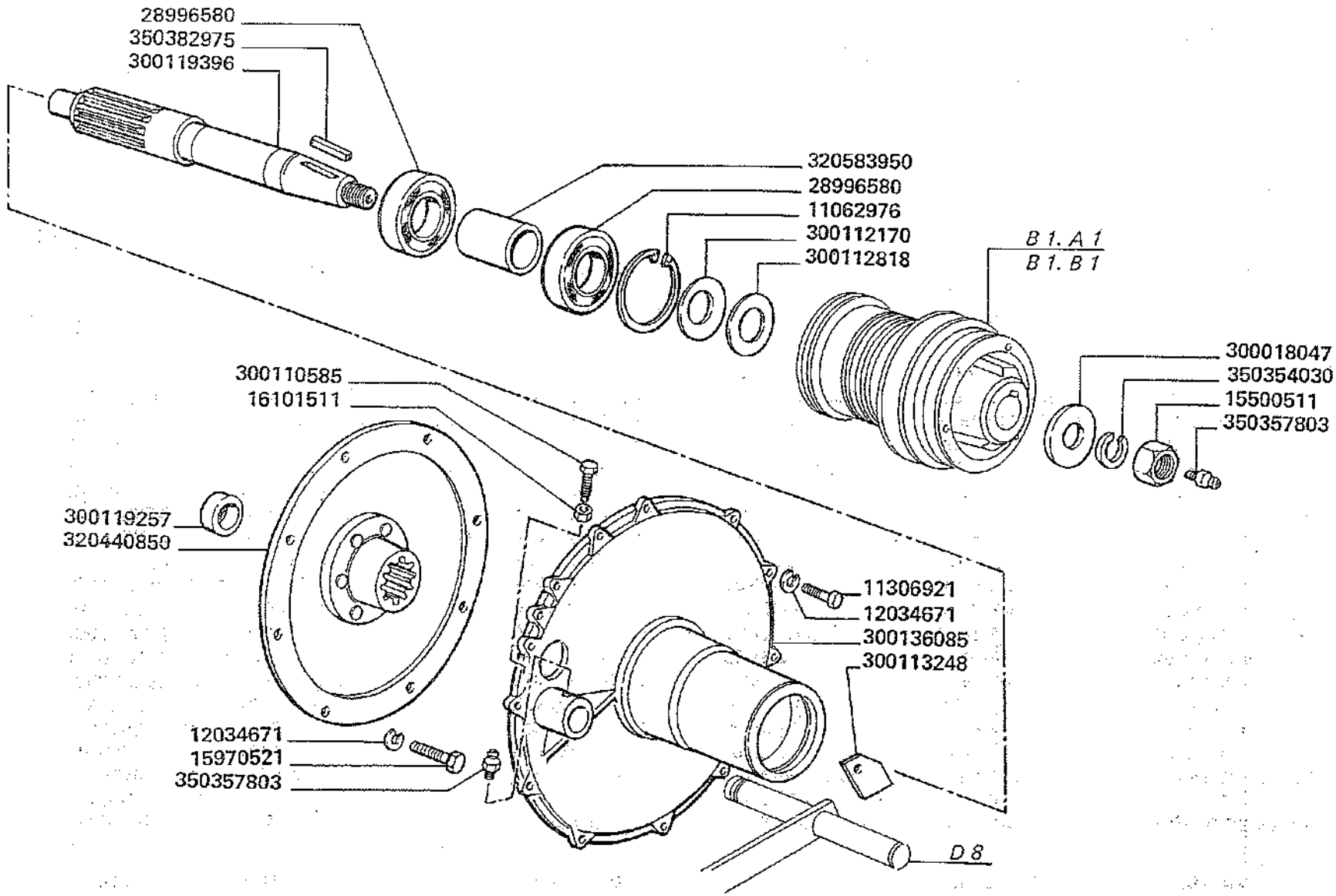

3500-3500R
3550-3550R

ALBERO PRESA DI FORZA

Arbre de prise de mouvement
Zapfwelle

Shaft power take off
Arbol toma de fuerza

A 9

MODIF.	ANT. MODIF.	N. ORDIN.	Q	DENOMINAZIONE	DESIGNATION	BENENNUNG	DESCRIPTION	DENOMINACIONES
		11062976	1	ANELLO ELASTICO	ARRETOIR	SICHERUNGSRING	LOCKRING	ANILLO DE FRENO
		11306921	10	VITE	VIS	SCHRAUBE	SCREW	TORNILLO
		12034671	18	ROSETTA ELASTICA	RONDELLE W	FEDERSCHEIBE	SPRING WASHER	ARANDELA ELASTICA
		15500511	1	DADO	ECROU	MUTTER	NUT	TUERCA
		15970521	8	VITE	VIS	SCHRAUBE	SCREW	TORNILLO
		16101511	1	DADO	ECROU	MUTTER	NUT	TUERCA
		28996580	2	CUSCINETTO	ROULEMENT	LAGER	BEARING	RODAMIENTO
		300018047	1	RONDELLA	RONDELLE	SCHEIBE	WASHER	ARANDELA
		300110585	1	VITE	VIS	SCHRAUBE	SCREW	TORNILLO
		300112170	1	RONDELLA	RONDELLE	SCHEIBE	WASHER	ARANDELA
		300112818	1	RONDELLA	RONDELLE	SCHEIBE	WASHER	ARANDELA
		300113248	1	COPERCHIO	COUVERCLE	KLAPPE	COVER	TAPA
		300119257	1	ANELLO	BAGUE	BUECHSE	BUSH	CASQUILLO
		300119396	1	ALBERO PRESA DI FORZA	ARBRE	ZAPFWELLE	P.T.O. SHAFT	EJE TOMA DE FUERZA
		300136085	1	SUPPORTO	SUPPORT	HALTERUNG	SUPPORT	SOPORTE
		320440850	1	DISCO	DISQUE	SCHEIBE	DISC	DISCO
		320583950	1	DISTANZIATORE	ENTRETOISE	DISTANZSTUECK	SPACER	ESPACIADOR
		350354030	1	ROSETTA ELASTICA	RONDELLE W	FEDERSCHEIBE	SPRING WASHER	ARANDELA ELASTICA
		350357803	2	INGRASSATORE	GRAISSEUR	SCHMIERNIPPEL	GREASE NIPPLE	ENGRASADOR
		350382975	1	LINGUETTA	CLAVETTE	KEIL	KEY	CHAVETA

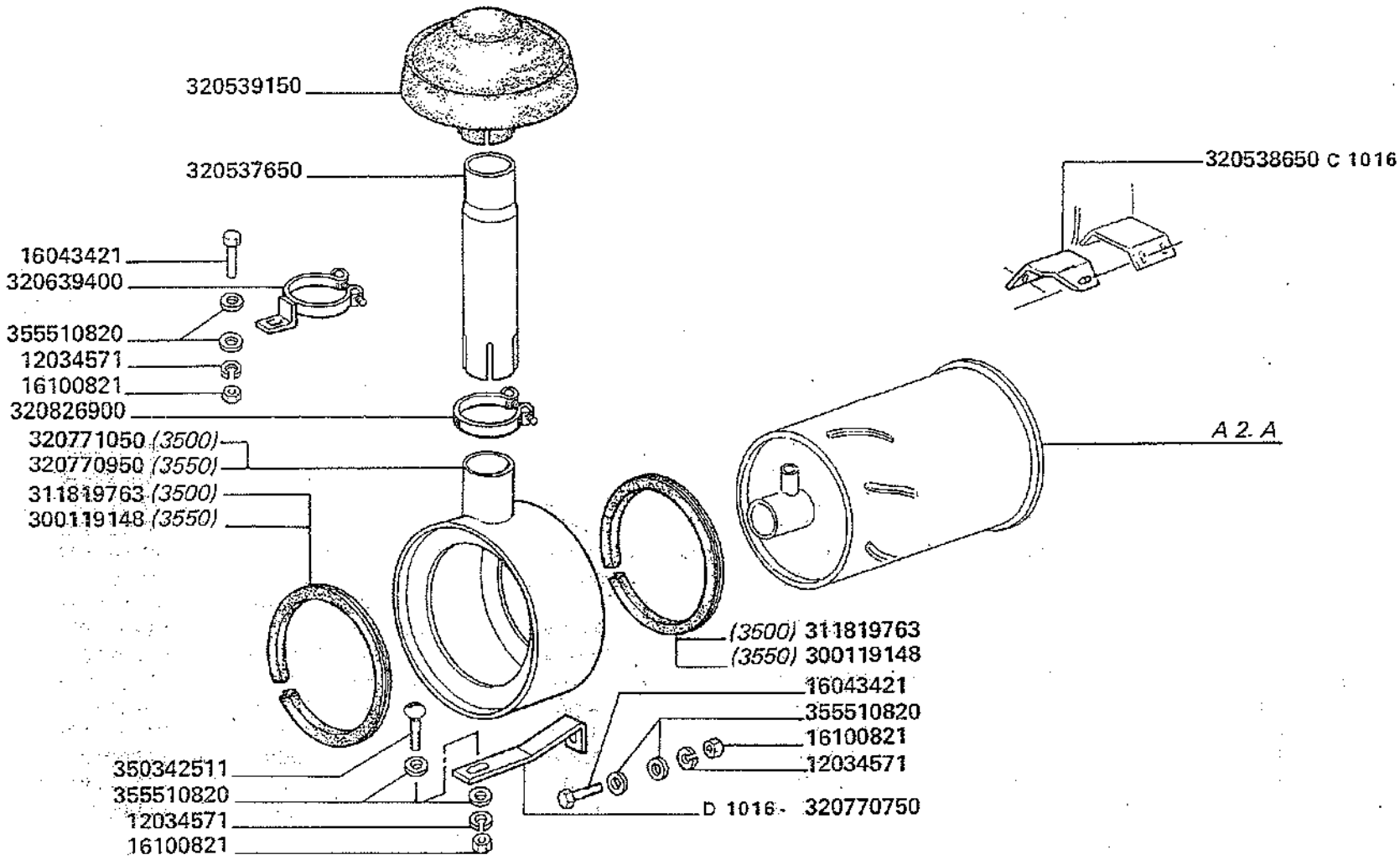

D 1016 aut. ⇒ n. 5C51001
aut. ⇒ n. 5C61001

3500-3500R

PROLUNGA FILTRO ASPIRAZIONE

Rallonge filtre d'aspiration
Verlaengerung fuer ansaugfilter
Extension for intake filter
Prolonga filtro de aspiracion

A12

MODIF.	ANT. MODIF.	N. ORDIN.	Q.	DENOMINAZIONE	DESIGNATION	BENENNUNG	DESCRIPTION	DENOMINACIONES
		12034571	3	ROSETTA ELASTICA	RONDELLE W	FEDERSCHEIBE	SPRING WASHER	ARANDELA ELASTICA
		16043421	2	VITE	VIS	SCHRAUBE	SCREW	TORNILLO
		16100821	3	DADO	ECROU	MUTTER	NUT	TUERCA
		300119148	2	GUARNIZIONE	JOINT	DICHTUNG	GASKET	JUNTA
		311819763	2	GUARNIZIONE	JOINT	DICHTUNG	GASKET	JUNTA
		320537650	1	PROLUNGA FILTRO	RALLONGE	VERLAENGERUNG	EXTENSION	PROLONGA
C 1016		320538650	1	SQUADRETTA	EQUERRE	HALTER	BRACKET	APOYO
		320539150	1	CICLONE CONVOGL.	FILTRE	FILTER	FILTER	FILTRO
		320639400	1	BRIGLIA COMPL.	COLLIER	SCHELLE	CLAMP	COLLAR
		320770750	1	SQUADRETTA	EQUERRE	HALTER	BRACKET	APOYO
	321148950	320770950	1	CONVOGLIATORE ARIA	CONVOYEUR AIR	WINDLEITBLECH	CONVEYOR, WIND	CONVOYADOR AIRE
	320537550	320771050	1	CONVOGLIATORE ARIA	CONVOYEUR AIR	WINDLEITBLECH	CONVEYOR, WIND	CONVOYADOR AIRE
		320826900	1	BRIGLIA COMPL.	COLLIER	SCHELLE	CLAMP	COLLAR
		350342511	1	VITE	VIS	SCHRAUBE	SCREW	TORNILLO
		355510820	6	RONDELLA	RONDELLE	SCHEIBE	WASHER	ARANDELA

	TRAZIONE MECCANICA	*TRACTION MECANIQUE*	*MACHANISCHER ANTRIEB*	*MECHANICAL TRANSMISSION*	*TRACCION MECANICA*
B 1. A 1	VARIATORE DI TRAZIONE	VARIATEUR DE TRACTION	FAHRGESCHWINDIGKEITS VARIATOR	GROUND SPEED VARIATOR	VARIADOR DE TRACCION
B 1. A 2	ELEMENTI VARIATORE DI TRAZIONE	ELEMENTS VARIATEUR DE TRACTION	ELEMENTE FAHRGESCH-WINDIGKEITS VARIATOR	GROUND SPEED VARIATOR ELEMENTS	ELEMENTOS VARIADOR DE TRACCION
B 1. A 3	TELAIO VARIATORE DI TRAZIONE	CADRE VARIATEUR DE TRACTION	ANTRIEBVARIATOR RAHMEN	DRIVE VARIATOR FRAME	BASTIDOR VARIADOR TRACCION
B 1. A 4	TENDITORE CINGHIA VARIATORE DI TRAZIONE	TENDEUR DE COURROIE VARIATEUR DE TRACTION	RIEMENSPANNER FAHRGESCHWINDIGKEIS-VARIATOR	BELT TENSIONER GROUND SPEED VARIATOR	TENSOR CORREA VARIATOR DE TRACCION
B 1. A 5	SERBATOIO OLIO	RESERVOIR DE HUILE	OELTANK	OIL TANK	DEPOSITO ACEITE
B 1. A 6	RADIATORE	RADIATEUR	KUEHLER	RADIATOR	RADIADOR
B 1. A 7	ELEMENTI RADIATORE	ELEMENTS DE RADIATEUR	KUEHLERELEMENTE	RADIATOR ELEMENTS	ELEMENTOS RADIADOR
B 1. A8	TUBAZIONI MARTINETTO	TUYAUTERIES ET VERINS	ROHRE UND HUBZYLINDER	TUBINGS AND RAMS	TUBERIAS Y MARTINETES
B 1. A 9	ELEMENTI MARTINETTO	ELEMENTS DE VERIN	ZYLINDER ELEMENTE	RAM ELEMENTS	ELEMENTOS MARTINETE
B 1. A 10	COMANDO FRIZIONE	COMMANDE DE EMBRAYAGE	KUPPLUNGANTRIEB	DRIVE CLUCH	MANDO DE EMBRAGUE
B 1. A 11	FRIZIONE	EMBRAYAGE	KUPPLUNG	CLUCH	EMBRAGUE
B 1. A 12	ELEMENTI FRIZIONE	ELEMENTS EMBRAYAGE	KUPPLUNGGELEMENTE	CLUCH ELEMENTS	ELEMENTOS EMBRAGUE
B 1. A 12/1	ELEMENTI FRIZIONE	ELEMENTS EMBRAYAGE	KUPPLUNGGELEMENTE	CLUCH ELEMENTS	ELEMENTOS EMBRAGUE
B 1. A 14	ELEMENTI CAMBIO	ELEMENTS DE BOITE DE VITESSES	GETRIEBEELEMENTE	GEAR ELEMENTS	ELEMENTOS DE LA CAJA DEL CAMBIO

	TRAZIONE IDROSTATICA	*TRACTION HYDROSTATIQUE*	*HYDROSTATISCHEN ANTRIEB*	*HYDROSTATIC TRANSMISSION*	*TRACCION HIDROSTATICA*
B 1. B 1	TRASMISSIONE POMPA	TRANSMISSION DE LA POMPE	PUMPENANTRIEB	PUMP DRIVE	TRASMISION DE LA BOMBA
B 1. B 2	TELAIO POMPA	CADRE DE LA POMPE	PUMPENRAHMEN	PUMP FRAME	BASTIDOR DE LA BOMBA
B 1. B 3	COMANDO POMPA AVANZAMENTO	COMMANDE POMPE D'AVANCEMENT	ANTRIEBSPUMPEN-STEUERUNG	TRACTION PUMP CONTROL	MANDO BOMBA DE AVANCE
B 1. B 4	SERBATOIO OLIO	RESERVOIR DE HUILE	OELTANK	OIL TANK	DEPOSITO ACEITE
B 1. B 5	TUBAZIONI MANDATA POMPA	TUYAUTERIES D'ALIMENTATION POMPE TRACTION HIDROSTATIQUE	ROHRE FUER ZU UND AUSFLUSS DER HYDROSTATISCHANTRIEBSPUMPE	HYDROSTATIC DRIVE PUMP DELIVERY TUBINGS	TUBERIAS ENVIO BOMBA
B 1. B 6	RADIATORE	RADIATEUR	KUEHLER	RADIATOR	RADIADOR
B 1. B 7	ELEMENTI RADIATORE	ELEMENTS DE RADIATEUR	KUEHLERELEMENTE	RADIATOR ELEMENTS	ELEMENTOS RADIADOR
B 1. B 8	TUBAZIONI RITORNO POMPA	TUYAUTERIES DE RETOUR POMPE TRACTION HYDROSTATIQUE	ROHRE FUER ZU UND RUECK DER HYDROSTATISCH-ANTRIEBSPUMPE	HYDROSTATIC DRIVE PUMP RETURN TUBINGS	TUBARIAS RETORNO BOMBA
B 1. B 9	TUBAZIONI POMPA E MOTORE TRAZIONE IDROSTATICA	TUYAUTERIES POMPE ET MOTEUR TRACTION HYDROSTATIQUE	ROHRE FUER MOTOR UND POMPE DES HYDROSTATISCHEN ANTRIEBS	HYDROSTATIC DRIVE PUMP AND MOTOR TUBINGS	TUBERIAS BOMBA Y MOTOR
B 1. B 10	DISPOSITIVO DI SICUREZZA PER TRAZIONE IDROSTATICA	DISPOSITIF DE SECURITE POUR TRACTION HYDROSTATIQUE	SICHERHEITVORRICHTUNG FUER HYDROSTATISCHEN ANTRIEB	SAFETY DISPOSALS FOR HYDROSTATIC TRACTION	DISPOSITIVOS SEGURIDAD POR LA TRACCION HIDROSTATICA
B 1. B 12	ELEMENTI CAMBIO	ELEMENTS BOITE DE VITESSES	GETRIEBEELEMENTE	GEAR ELEMENTS	ELEMENTOS DE LA CAJA DEL CAMBIO
B 1. B 13	ELEMENTI DIFFERENZIALE	ELEMENTS DIFFERENTIEL	ELEMENTE DIFFERENTIAL	DIFFERENTIAL ELEMENTS	ELEMENTOS DIFERENCIAL
B 1. B 14	VARIANTI DISTRIBUTORE	VARIATIONS DISTRIBUTEUR	STEUERGERAETVARIANTEN	VARIANTS OF VALVE CHEST	VARIANTES DISTRIBUIDOR
B 1. B 15	SERIE GUARNIZIONI POMPA E MOTORE	POCHETTE JOINT POMPE ET MOTEUR	SATZ DICHTUNGEN FUER MOTOR UND PUMPE	SEAL KIT FOR PUMP AND MOTOR	SERIE DE JUNTAS BOMBA Y MOTOR

.../...

	BASE	*BASE*	*GRUNDTEILE*	*BASIC PARTS*	*BASE*
B 2	FRENI	FREINS	BREMSEN	BRAKES	FRENOS
B 3. A 1	ELEMENTI FRENI (BREMBO)	ELEMENTS FREINS	ELEMENTE-BREMSEN	BRAKES ELEMENTS	ELEMENTOS FRENOS
B 3. A 2	ELEMENTI FRENI (STILMEC)	ELEMENTS FREINS	ELEMENTE-BREMSEN	BRAKES ELEMENTS	ELEMENTOS FRENOS
B 3. B 1	ELEMENTI FRENI DI STAZIONAMENTO (BREMBO)	ELEMENTS FREIN DE STATIONNEMENT	HANDBREMSE ELEMENTE	PARKING BRAKE ELEMENTS	ELEMENTOS FRENO DE ESTACIONAMIENTO
B 3. B 2	ELEMENTI FRENI DI STAZIONAMENTO (STILMEC)	ELEMENTS FREIN DE STATIONNEMENT	HANDBREMSE ELEMENTE	PARKING BRAKE ELEMENTS	ELEMENTOS FRENO DE ESTACIONAMIENTO
B 4	ASSALE ANTERIORE E RIDUTTORI	ESSIEU AVANT ET REDUCTEURS	VORDERACHSE UND UNTERSAETZER	FRONT AXLE AND REDUCERS	EJE ANTERIOR Y REDUCTORES
B 5	ELEMENTI RIDUTTORI	ELEMENTS REDUCTEURS	UNTERSAETZERELEMENTE	REDUCERS ELEMENTS	ELEMENTOS REDUCTORES
B 6. A	SUPPORTO ASSALE POSTERIORE	SUPPORT D'ESSIEU ARRIERE	HALTERUNG FUER HINTERACHSE	REAR AXLE SUPPORT	SOPORTE POSTERIOR
B 6. B	ASSALE POSTERIORE FISSO	ESSIEU ARRIERE FIXE	VORDERACHSE FEST	REAR AXLE FIXED	EJE POSTERIOR FIJO
B 6. C	ASSALE POSTERIORE REGOLABILE (RUOTE)	ESSIEU ARRIERE REGLABLE (ROUES)	HINTERACHSE VERSTELL (RAEDER)	REAR AXLE ADJUSTABLE (TYRES)	EJE POSTERIOR REGULABLE (RUEDAS)
B 6. D	ASSALE POSTERIORE REGOLABILE (CINGOLATURA)	ESSIEU ARRIERE REGLABLE (CHENILLES)	HINTERACHSE VERSTELL (RAUPENKETTEN)	REAR AXLE ADJUSTABLE (CRAWLER TRACKS)	EJE POSTERIOR REGULABLE (ORUGAS)
B 7	FUSO RUOTE DIRETTRICI	FUSEE ROUES DIRECTRICES	ACHSSCHENKELHINTER-RAEDER	DIRECTION WHEELS STEERING	MANGUETA RUEDAS DIRECTRICES
B 8	RUOTE DIRETTRICI CON PNEUMATICI	ROUES DIRECTRICES AVEC PNEUS	VORDERRAEDER MIT BEREIFUNG	DIRECTION WHEELS WITH TYRES	RUEDAS DIRECTRICES CON NEUMATICOS
B 9. A	GANCIO DI TRAINO (NORMALE)	CROCHET D'ATTELAGE	ABSCHIEPPHAKEN	TOW HOOK	ENGANCHE DEL REMOLQUE
B 9. B	GANCIO DI TRAINO (ROCKINGER)	CROCHET D'ATTELAGE	ABSCHIEPPHAKEN	TOW HOOK	ENGANCHE DEL REMOLQUE

../..

	RUOTE MOTRICI CON PNEUMATICI	*ROUES MOTRICES AVEC PNEUS*	*HINTERRAEDER MIT BEREIFUNG*	*DRIVE WHEELS WITH TYRES*	*RUEDAS MOTRICES CON NEUMATICOS*
B 10. C 1	SEMIASSI	DEMI ESSIEUX	ACHSWELLEN	HALF SHAFT	SEMIEJES
B 10. C 2	PNEUMATICI ANTERIORI	PNEUMATIQUES AVANT	VORDERE REIFEN	FRONT TYRES	NEUMATICOS DELANTEROS
	CINGOLATURA	*CHENILLES*	*RAUPENKETTEN*	*CRAWLER TRACKS*	*ORUGAS*
B 10. D 1	SEMIASSI	DEMI ESSIEUX	ACHSWELLEN	HALF-SHAFT	SEMIEJES
B 10. D 2	CINGOLATURA	CHENILLES	RAUPENKETTEN	CRAWLER TRACKS	ORUGAS
B 10. D 3	PATTINI IN ACCIAIO	PATTIN DE ACIER	STAHLGLEISTUECK	STEEL SHOE	PATIN DE ACERO
D 10. D 4	ELEMENTI CATENARIA (BERCO)	ELEMENTS CHAINES	KETEELEMENTE	CHAIN ELEMENTS	ELEMENTOS CADENAS
B 10. D 4. 1	ELEMENTI CATENARIA (SIMMEL)	ELEMENTS CHAINES	KETEELEMENTE	CHAIN ELEMENTS	ELEMENTOS CADENAS
B 10. D 4. 2	ELEMENTI CATENARIA (FIAT)	ELEMENTS CHAINES	KETEELEMENTE	CHAIN ELEMENTS	ELEMENTOS CADENAS
B 10. D 5	ELEMENTI RULLI E RUOTE TENDICINGOLO (BERCO)	ELEMENTS GALETS ET ROUES TENDEUSES	ROLLENELEMENTE UND SPANNRAEDER	ROLLERS ELEMENTS AND IDIER WHEELS	ELEMENTOS RODILLOS Y RUEDAS TENSORAS DE CADENA
B 10. D 5. 1	ELEMENTI RULLI E RUOTE TENDICINGOLO (SIMMEL)	ELEMENTS GALETS ET ROUES TENDEUSES	ROLLENELEMENTE UND SPANNRAEDER	ROLLERS ELEMENTS AND IDIER WHEELS	ELEMENTOS RODILLOS Y RUEDAS TENSORAS DE CADENA
B 10. D 6	PATTINI IN GOMMA	PATIN DE CAOUTCHOUC	GLEITSTUECKGUMMI	RUBBER SHOE	PATIN DE GOMA

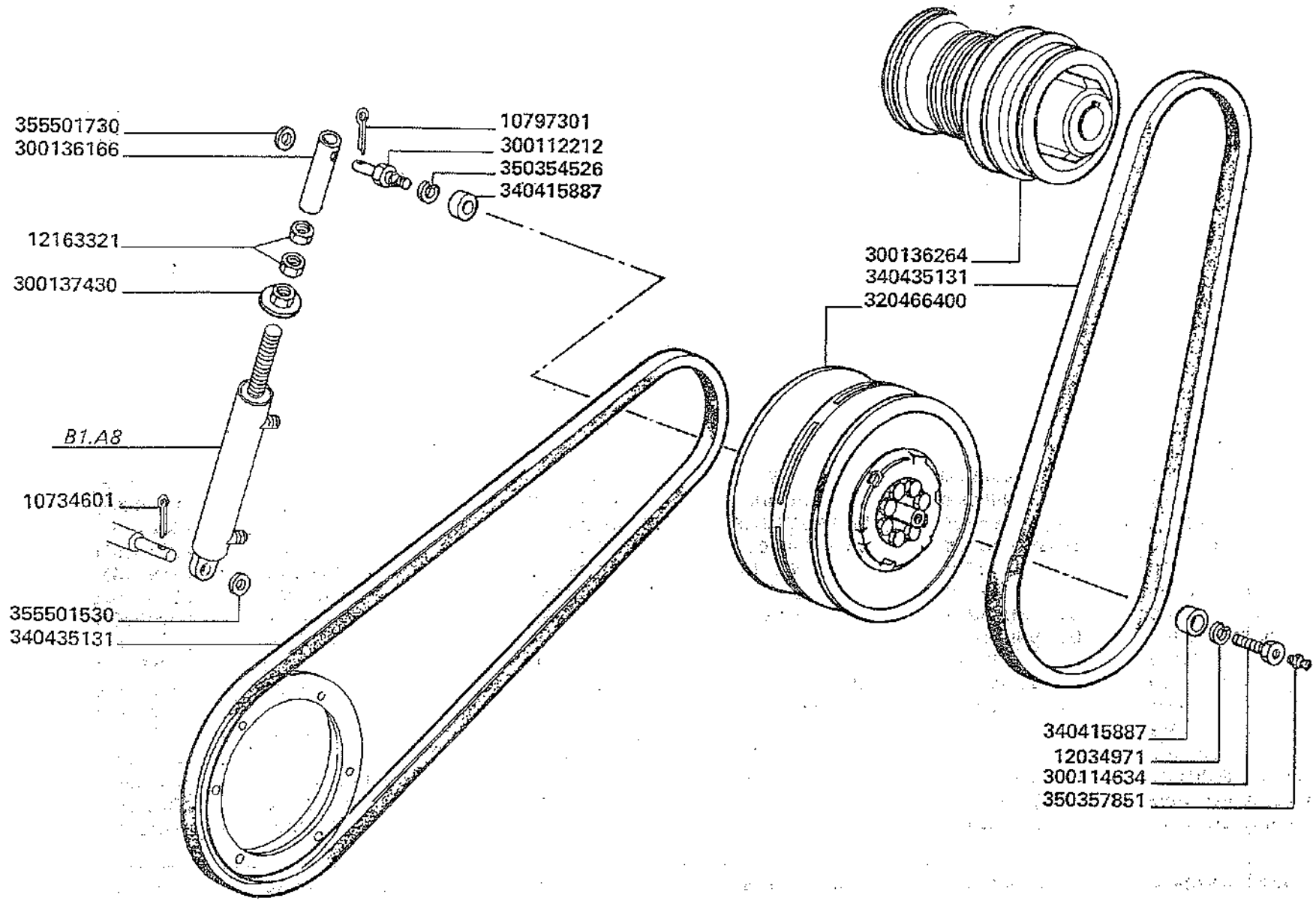

3500-3500R
3550-3550R

VARIATORE DI TRAZIONE

Variateur de traction
Fahrgeschwindigkeits variator
Ground speed variator
Variador de traccion

B1.A1

MODIF.	ANT. MODIF.	N. ORDIN.	Q	DENOMINAZIONE	DESIGNATION	BENENNUNG	DESCRIPTION	DENOMINACIONES
		10734601	1	COPIGLIA	GOUPILLE FENDUE	SPLINT	COTTER PIN	PASADOR ABIERTO
		10797301	1	COPIGLIA	GOUPILLE FENDUE	SPLINT	COTTER PIN	PASADOR ABIERTO
		12034971	1	ROSETTA ELASTICA	RONDELLE W	FEDERSCHEIBE	SPRING WASHER	ARANDELA ELASTICA
		12163321	2	DADO	ECROU	MUTTER	NUT	TUERCA
		300112212	1	PERNO	AXE	BOLZEN	PIN	EJE
		300114634	1	VITE	VIS	SCHRAUBE	SCREW	TORNILLO
		300136166	1	PROLUNGA MARTINETTO	RALLONGE	VERLAENGERUNG	EXTENSION	PROLONGA
		300136264	1	PULEGGIA	POULIE	RIEMENSCHEIBE	PULLEY	POLEA
		300137430	1	MANICOTTO REGOL.	ECROU DE REGL.	EINSTELLMUTTER	ADJUSTING NUT	TUERCA DE AJUSTE
		320466400	1	VARIATORE COMPL.	VRIATEUR CPT	VARIATOR KPL.	VARIATOR, ASSY	CONJ. VARIADOR
		340415887	2	BOCCOLA	BAGUE	BUECHSE	BUSH	CASQUILLO
	340435130	340435131	2	CINGHIA	COURROIE	RIEMEN	BELT	CORREA
		350354526	1	ROSETTA ELASTICA	RONDELLE W	FEDERSCHEIBE	SPRING WASHER	ARANDELA ELASTICA
		350357851	1	INGRASSATORE	GRAISSEUR	SCHMIERNIPPEL	GREASE NIPPLE	ENGRASADOR
		355501530	1	RONDELLA	RONDELLE	SCHEIBE	WASHER	ARANDELA
		355501730	1	RONDELLA	RONDELLE	SCHEIBE	WASHER	ARANDELA

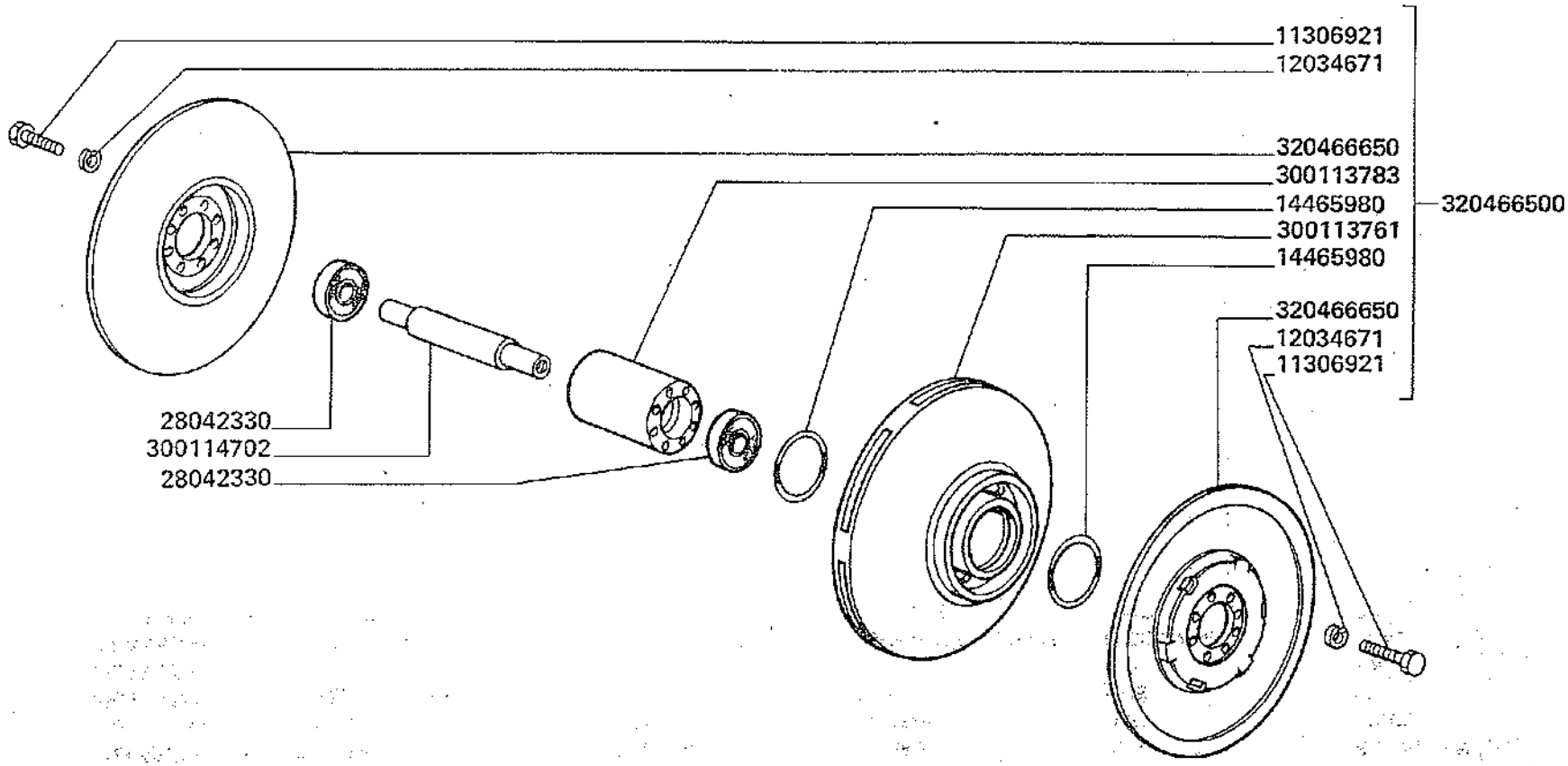

3500-3500R
3550-3550R

ELEMENTI VARIATORE DI TRAZIONE

Elements variateur de traction
Elemente Fahrgeschwindigkeits variator
Ground speed variator elements
Elementos variador de traccion

B1.A2

MODIF.	ANT. MODIF.	N. ORDIN.	Q	DENOMINAZIONE	DESIGNATION	BENENNUNG	DESCRIPTION	DENOMINACIONES
		11306921	(16)	VITE	VIS	SCHRAUBE	SCREW	TORNILLO
		12034671	(16)	ROSETTA ELASTICA	RONDELLE W	FEDERSCHEIBE	SPRING WASHER	ARANDELA ELASTICA
		14465980	(2)	GUARNIZIONE	JOINT	DICHTUNG	GASKET	JUNTA
		28042330	2	CUSCINETTO	ROULEMENT	LAGER	BEARING	RODAMIENTO
		300113761	(1)	DISCO INT.	DISQUE	SCHEIBE	DISC	DISCO
		300113783	(1)	MOZZO DISCHI	MOYEU	NABE	HUB	CUBO
		300114702	1	PERNO	AXE	BOLZEN	PIN	EJE
		320466500	1	COMPL. DISCHI	DISQUES CPT	VARIATORSCHEIBE	DISCS, ASSY	CONJ. DISCOS
		320466650	(1)	DISCO EST.	DISQUE	SCHEIBE	DISC	DISCO

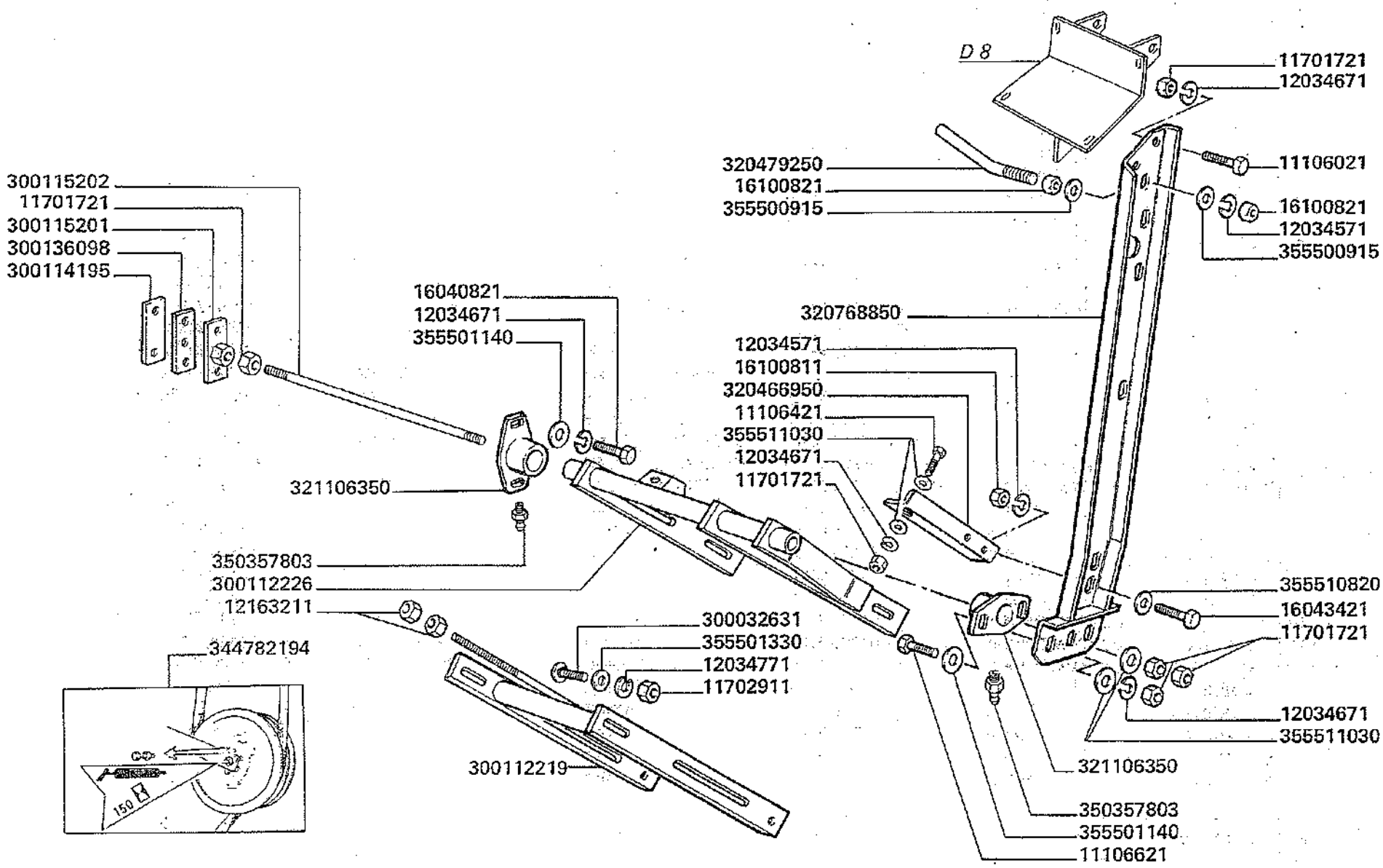

3500-3500R
3550-3550R

TELAIO VARIATORE DI TRAZIONE

Cadre variateur de traction
Antriebvariator rahmen

Drive variator frame
Bastidor variador traccion

B1.A3

MODIF.	ANT. MODIF.	N. ORDIN.	Q	DENOMINAZIONE	DESIGNATION	BENENNUNG	DESCRIPTION	DENOMINACIONES
		11106021	2	VITE	VIS	SCHRAUBE	SCREW	TORNILLO
		11106421	1	VITE	VIS	SCHRAUBE	SCREW	TORNILLO
		11106621	2	VITE	VIS	SCHRAUBE	SCREW	TORNILLO
		11701721	8	DADO	ECROU	MUTTER	NUT	TUERCA
		11702911	4	DADO	ECROU	MUTTER	NUT	TUERCA
		12034571	3	ROSETTA ELASTICA	RONDELLE W	FEDERSCHEIBE	SPRING WASHER	ARANDELA ELASTICA
		12034671	7	ROSETTA ELASTICA	RONDELLE W	FEDERSCHEIBE	SPRING WASHER	ARANDELA ELASTICA
		12034771	4	ROSETTA ELASTICA	RONDELLE W	FEDERSCHEIBE	SPRING WASHER	ARANDELA ELASTICA
		12163211	2	DADO	ECROU	MUTTER	NUT	TUERCA
		16040821	2	VITE	VIS	SCHRAUBE	SCREW	TORNILLO
		16043421	2	VITE	VIS	SCHRAUBE	SCREW	TORNILLO
		16100821	4	DADO	ECROU	MUTTER	NUT	TUERCA
		300032631	4	VITE	VIS	SCHRAUBE	SCREW	TORNILLO
		300112219	1	BRACCIO REGOL.	CADRE MOBILE	GABELBEWEGLICHE	MOVABLE FRAME	BASTIDOR MOVIL
		300112226	1	BRACCIO VARIATORE	CADRE VARIATEUR	GABELSTANDFEST	FIXED FRAME	BASTIDOR FIJO
		300114195	1	SPESSORE	CALE D'EPAISSEUR	DISTANZSTUECK	SHIM	ESPESOR
		300115201	1	PIASTRINA	PLAQUETTE	PLAETTCHEN	PLATE	PLANCHUELA
		300115202	1	TIRANTE	TIRANT	SPANNBOLZEN	TIE-ROD	TIRANTE
		300136098	1	SPESSORE	CALE D'EPAISSEUR	DISTANZSTUECK	SHIM	ESPESOR
		320466950	1	ANGOLARE	RAIDISSEUR	WINKELSCHIENE	STIFFENER	REFUERZO
		320479250	1	PIOLO RITEGNO	PION	STIFTSCHRAUBE	PIN	PITON
	320466850	320768850	1	TRAVE SUPPORTO	RAIDISSEUR	QUERRAHMEN	STIFFENING	REFUERZO
	300112229	321106350	2	SUPPORTO BRACCIO	SUPPORT	HALTERUNG	SUPPORT	SOPORTE
		344782194	1	DECALCOMANIA	DECALCOMANIE	ABZIEHBILD	TRANSFER	CALCOMANIA
		350357803	2	INGRASSATORE	GRAISSEUR	SCHMIERNIPPEL	GREASE NIPPEL	ENGRASADOR
		355500915	2	RONDELLA	RONDELLE	SCHEIBE	WASHER	ARANDELA
		355501140	4	RONDELLA	RONDELLE	SCHEIBE	WASHER	ARANDELA
		355501330	4	RONDELLA	RONDELLE	SCHEIBE	WASHER	ARANDELA
		355510820	2	RONDELLA	RONDELLE	SCHEIBE	WASHER	ARANDELA
		355511030	5	RONDELLA	RONDELLE	SCHEIBE	WASHER	ARANDELA

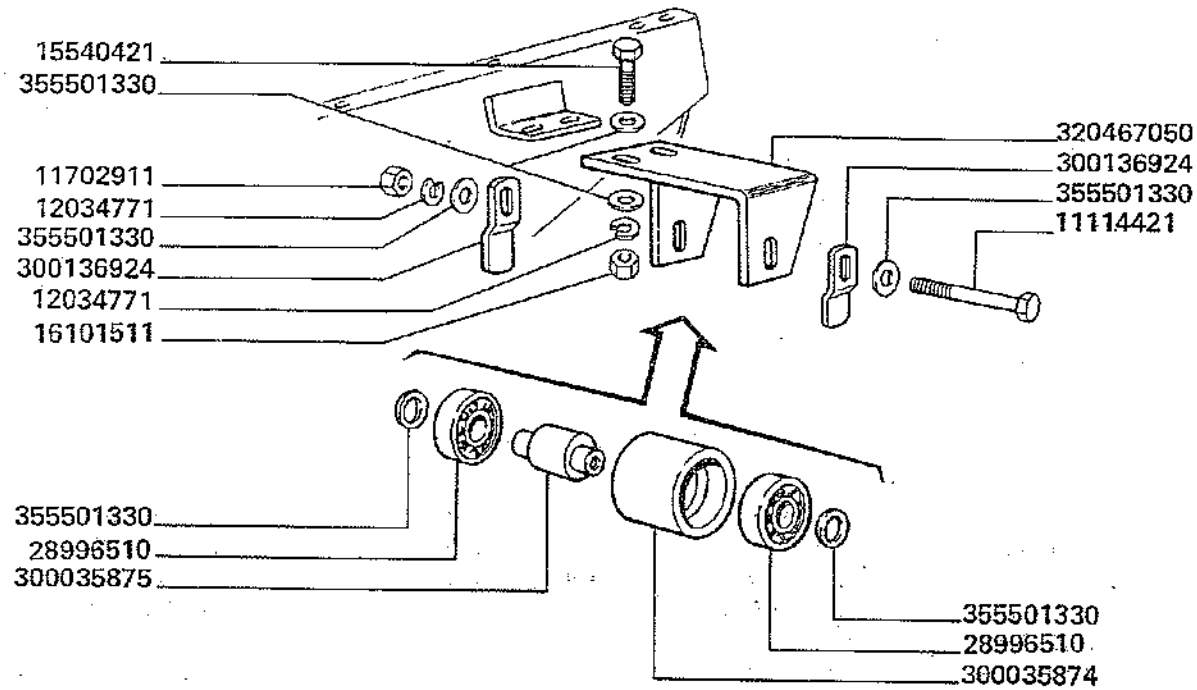

3500-3500R
3550-3550R

TENDITORE CINGHIA VARIATORE DI TRAZIONE

Tendeur de courroie variateur de traction
Riemenspanner Fahrgeschwindigkeitsvariator
Belt tensioner ground speed variator
Tensor correa variator de traccion

B1.A4

MODIF.	ANT. MODIF.	N. ORDIN.	Q	DENOMINAZIONE	DESIGNATION	BENENNUNG	DESCRIPTION	DENOMINACIONES
		11114421	1	VITE	VIS	SCHRAUBE	SCREW	TORNILLO
		11702911	1	DADO	ECROU	MUTTER	NUT	TUERCA
		12034771	3	ROSETTA ELASTICA	RONDELLE W	FEDERSCHEIBE	SPRING WASHER	ARANDELA ELASTICA
		15540421	2	VITE	VIS	SCHRAUBE	SCREW	TORNILLO
		16101511	2	DADO	ECROU	MUTTER	NUT	TUERCA
		28996510	2	CUSCINETTO	ROULEMENT	LAGER	BEARING	RODAMIENTO
		300035874	1	RULLO	ROULEAU	ROLLE	ROLLER	RODILLO
		300035875	1	PERNO RULLO	AXE	BOLZEN	PIN	EJE
		300136924	2	PATTINO LAT.	GUIDE-COURROIE	RIEMENFUEHRUNG	BELT GUIDE	GUIA DE CORREA
		320467050	1	SUPPORTO RULLO	SUPPORT	HALTERUNG	SUPPORT	SOPORTE
		355501330	8	RONDELLA	RONDELLE	SCHEIBE	WASHER	ARANDELA

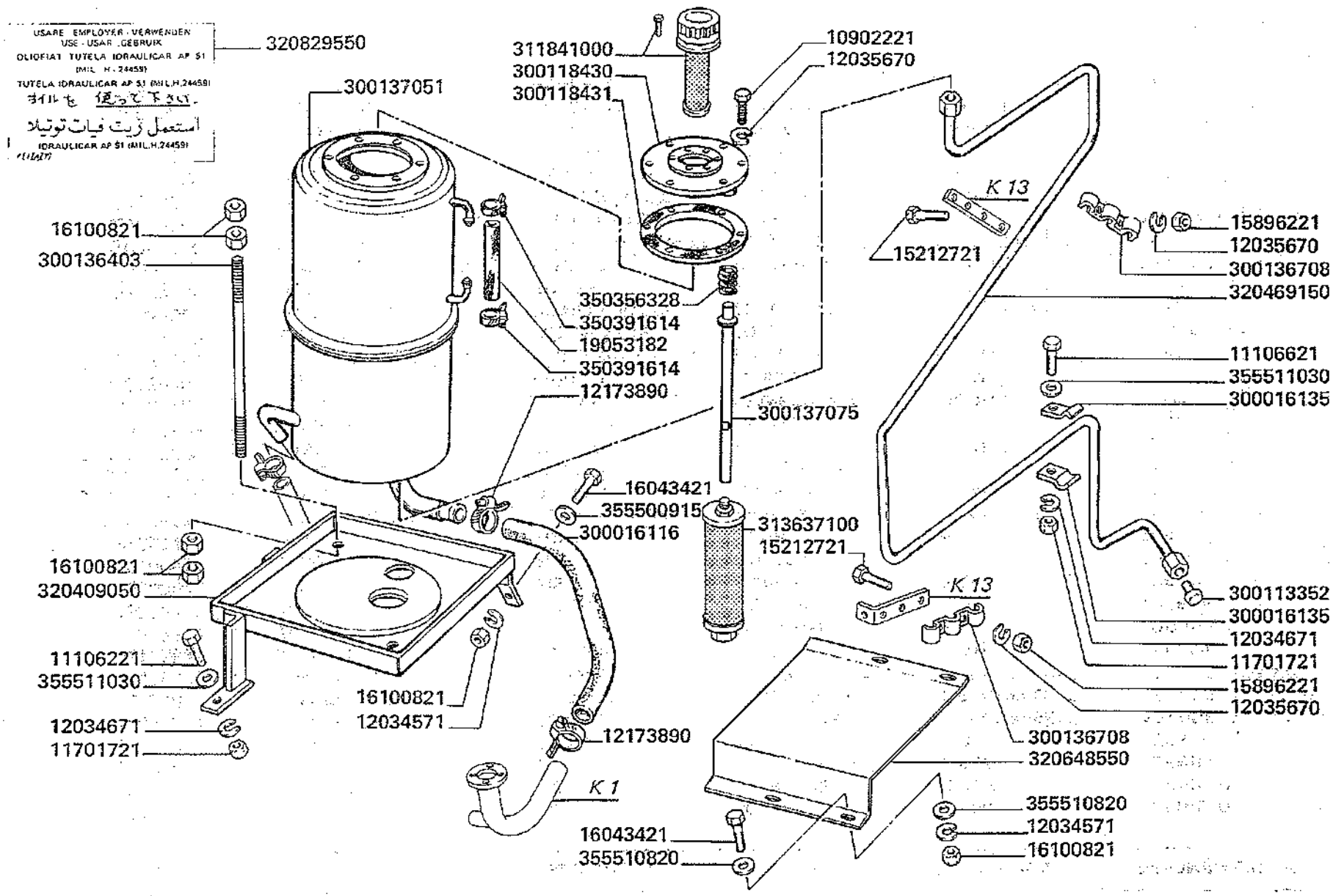

3500-3500R
3550-3550R

SERBATOIO OLIO

Réservoir de huile
Deltank

Oil tank
Depósito aceite

B1.A5

MODIF.	ANT. MODIF.	N. ORDIN.	Q	DENOMINAZIONE	DESIGNATION	BENENNUNG	DESCRIPTION	DENOMINACIONES
		10902221	6	VITE	VIS	SCHRAUBE	SCREW	TORNILLO
		11106221	1	VITE	VIS	SCHRAUBE	SCREW	TORNILLO
		11106621	1	VITE	VIS	SCHRAUBE	SCREW	TORNILLO
		11701721	2	DADO	ECROU	MUTTER	NUT	TUERCA
		12034571	6	ROSETTA ELASTICA	RONDELLE W	FEDERSCHEIBE	SPRING WASHER	ARANDELA ELASTICA
		12034671	2	ROSETTA ELASTICA	RONDELLE W	FEDERSCHEIBE	SPRING WASHER	ARANDELA ELASTICA
		12035670	10	ROSETTA ELASTICA	RONDELLE W	FEDERSCHEIBE	SPRING WASHER	ARANDELA ELASTICA
		12173890	2	COLLARE	COLLIER	SCHELLE	CLAMP	COLLAR
		15212721	4	VITE	VIS	SCHRAUBE	SCREW	TORNILLO
		15896221	4	DADO	ECROU	MUTTER	NUT	TUERCA
		16043421	6	VITE	VIS	SCHRAUBE	SCREW	TORNILLO
		16100821	14	DADO	ECROU	MUTTER	NUT	TUERCA
	300136426	19053182	M	TUBO	TUYAU	ROHR	PIPE	TUBO
		300016116	1	TUBO ASPIRAZIONE	TUYAU D'ADMIS.	ANSAUGROHR	INTAKE PIPE	TUBO DE ADMIS.
		300016135	2	FASCETTA	DEMI-COLLIER	ROHRSCHELLE	CLAMP	COLLAR
		300113352	1	TAPPO	BOUCHON	VERSCHLUSSSCHRA.	SCREW PLUG	TAPON ROSCADO
		300118430	1	PIASTRA	PLAQUE	PLATTE	PLATE	PLACA
		300118431	1	GUARNIZIONE	JOINT	DICHTUNG	GASKET	JUNTA
		300136403	2	TIRANTE	TIRANT	SPANNBOLZEN	TIE-ROD	TIRANTE
		300136708	2	BRIGLIA	BRIDE	SCHELLE	CLAMP	BRIDA
		300137051	1	SERBATOIO OLIO IDRAUL.	RES. D'HUILE HYDR.	HY.OELTANK	HYDRAULIC TANK	DEP. DE ACEITE HIDR.
		300137075	1	ASTA FISS.	COLONNETTE	BOLZEN	STUD	ESPARRAGO
		311841000	1	SFIATO COMPL.	RENIFLARD CPT	ENTLUEFTER KPL	VENT, ASSY	CONJ. RESPIRADERO
		313637100	1	FILTRO	FILTRE	FILTER	FILTER	FILTRO
		320409050	1	SUPPORTO SERBATOIO	SUPPORT	HALTERUNG	SUPPORT	SOPORTE
		320469150	1	TUBO SCARICO OLIO	TUYAU DE VIDANGE	OELABFLUSSROHR	OIL DRAIN PIPE	TUBO
		320648550	1	GRADINO VANO MOTORE	MARCHE PALIERE	STUFE	STEP	PELDAÑO
	321145750	320829550	1	DECALCOMANIA	DECALCOMANIE	ABZIEHBILD	TRANSFER	CALCOMANIA
		350356328	1	MOLLA	RESSORT	FEDER	SPRING	RESORTE
		350391614	2	FASCETTA	COLLIER	SCHELLE	CLAMP	COLLAR
		355500915	2	RONDELLA	RONDELLE	SCHEIBE	WASHER	ARANDELA
		355510820	8	RONDELLA	RONDELLE	SCHEIBE	WASHER	ARANDELA
		355511030	2	RONDELLA	RONDELLE	SCHEIBE	WASHER	ARANDELA

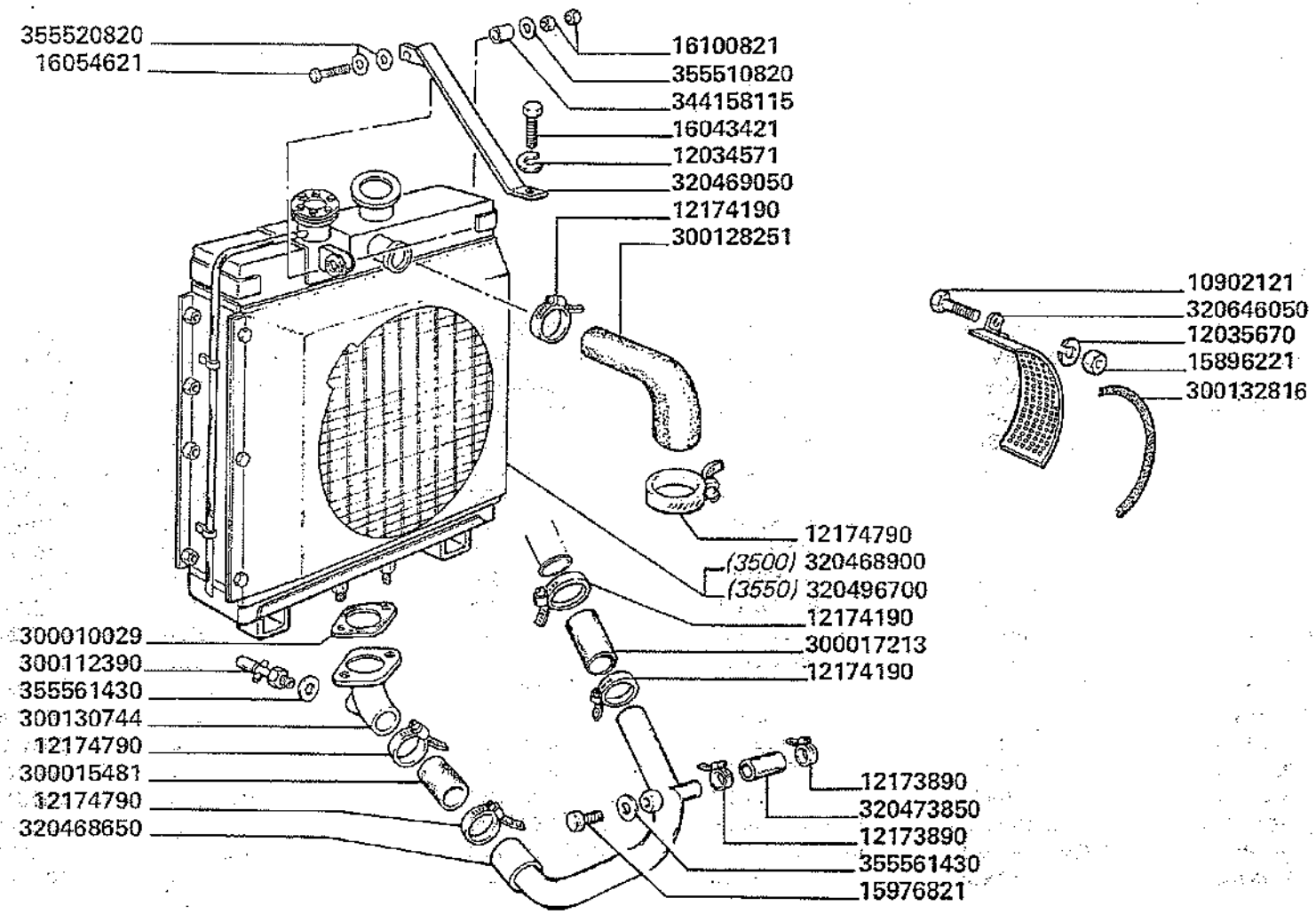

3500-3500R
3550-3550R

RADIATORE

Radiateur
Kuehler

Radiator
Radiador

B1.A6

MODIF.	ANT. MODIF.	N. ORDIN.	Q	DENOMINAZIONE	DESIGNATION	BENENNUNG	DESCRIPTION	DENOMINACIONES
		10902121	3	VITE	VIS	SCHRAUBE	SCREW	TORNILLO
		12034571	9	ROSETTA ELASTICA	RONDELLE W	FEDERSCHEIBE	SPRING WASHER	ARANDELA ELASTICA
		12035670	3	ROSETTA ELASTICA	RONDELLE W	FEDERSCHEIBE	SPRING WASHER	ARANDELA ELASTICA
		12173890	2	COLLARE	COLLIER	SCHELLE	CLAMP	COLLAR
		12174190	3	COLLARE	COLLIER	SCHELLE	CLAMP	COLLAR
		12174790	3	COLLARE	COLLIER	SCHELLE	CLAMP	COLLAR
		14643292	(6)	RIVETTO	RIVET	NIETE	RIVET	REMACHE
		15896221	3	DADO	ECROU	MUTTER	NUT	TUERCA
		15976821	1	VITE	VIS	SCHRAUBE	SCREW	TORNILLO
		16043221	4	VITE	VIS	SCHRAUBE	SCREW	TORNILLO
		16043221	(2)	VITE	VIS	SCHRAUBE	SCREW	TORNILLO
		16043421	1	VITE	VIS	SCHRAUBE	SCREW	TORNILLO
		16043621	4	VITE	VIS	SCHRAUBE	SCREW	TORNILLO
		16054621	1	VITE	VIS	SCHRAUBE	SCREW	TORNILLO
		16100821	2	DADO	ECROU	MUTTER	NUT	TUERCA
		16104121	(2)	DADO	ECROU	MUTTER	NUT	TUERCA
		300010029	1	GUARNIZIONE	JOINT	DICHTUNG	GASKET	JUNTA
		300015481	1	MANICOTTO	MANCHON	SCHLAUCH	SLEEVE	MANGUITO
		300017213	1	MANICOTTO	MANCHON	SCHLAUCH	SLEEVE	MANGUITO
		300112390	1	RUBINETTO SCARICO	ROBINET DE VID.	ABLASSHAHN	DRAIN COCK	GRIFO DE VACIADO
		300128251	1	MANICOTTO	MANCHON	SCHLAUCH	SLEEVE	MANGUITO

.../...

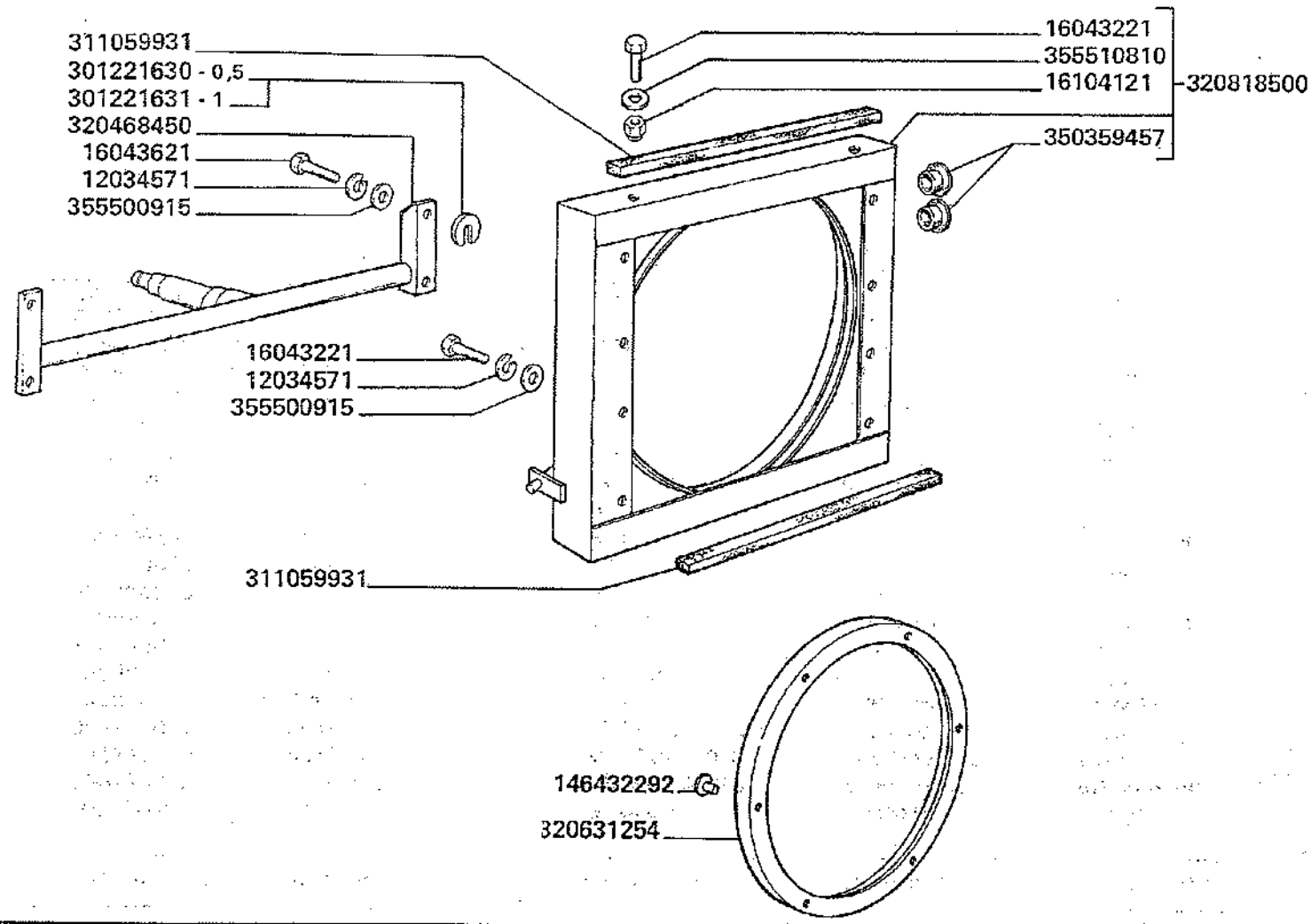
311059931
301221630 - 0,5
301221631 - 1
320468450
16043621
12034571
355500915
16043221
12034571
355500915
311059931
16043221
355510810
16104121
320818500
350359457
146432292
320631254

MODIF.	ANT. MODIF.	N. ORDIN.	Q	DENOMINAZIONE	DESIGNATION	BENENNUNG	DESCRIPTION	DENOMINACIONES
		300130744	1	RACCORDO	RACCORD	STUTZEN	UNION	RACOR
		300132816	1	PROFILO PROTEZ.	PROFIL. CAOUTCH.	PROFILGUMMI	RUBBER PROFIL	PERFIL DE GOMA
		301221630	4	SPESSORE	CALE D'EPAISSEUR	DISTANZSTUECK	SHIM	ESPESOR
		301221631	4	SPESSORE	CALE D'EPAISSEUR	DISTANZSTUECK	SHIM	ESPESOR
		311059931	2	GUARNIZIONE	JOINT	DICHTUNG	GASKET	JUNTA
		320468450	1	SUPPORTO FILTRO	SUPPORT	HALTERUNG	SUPPORT	SOPORTE
		320468650	1	TUBO	TUYAU	ROHR	PIPE	TUBO
		320468900	1	RADIATORE COMPL.	RADIATEUR	KUEHLER	RADIATOR	RADIADOR
		320469050	1	TIRANTE IRRIGIDIMENTO	RAIDISSEUR	STREBE	STIFFENER	REFUERZO
		320473850	1	MANICOTTO	MANCHON	SCHLAUCH	SLEEVE	MANGUITO
		320496700	1	RADIATORE COMPL.	RADIATEUR	KUEHLER	RADIATOR	RADIADOR
		320631254	(1)	ANELLO	BAGUE	RING	RING	ANILLO
		320646050	1	PROTEZIONE VENTIL.	PROTECTION	SCHUTZBLECH	GUARD	PROTECCION
	320776000	320818500	1	CONVOGLIATORE FILTRO	CONVOYEUR	LEITBLECH	CONVEYOR	CONVOYADOR
		344158115	1	BOCCOLA	BAGUE	BUECHSE	BUSH	CASQUILLO
		350359457	2	TAPPO	BOUCHON	STOPFEN	PLUG	TAPON
		355500915	8	RONDELLA	RONDELLE	SCHEIBE	WASHER	ARANDELA
		355510810	(2)	RONDELLA	RONDELLE	SCHEIBE	WASHER	ARANDELA
		355510820	1	RONDELLA	RONDELLE	SCHEIBE	WASHER	ARANDELA
		355520820	1	RONDELLA	RONDELLE	SCHEIBE	WASHER	ARANDELA
		355561430	2	RONDELLA	RONDELLE	SCHEIBE	WASHER	ARANDELA

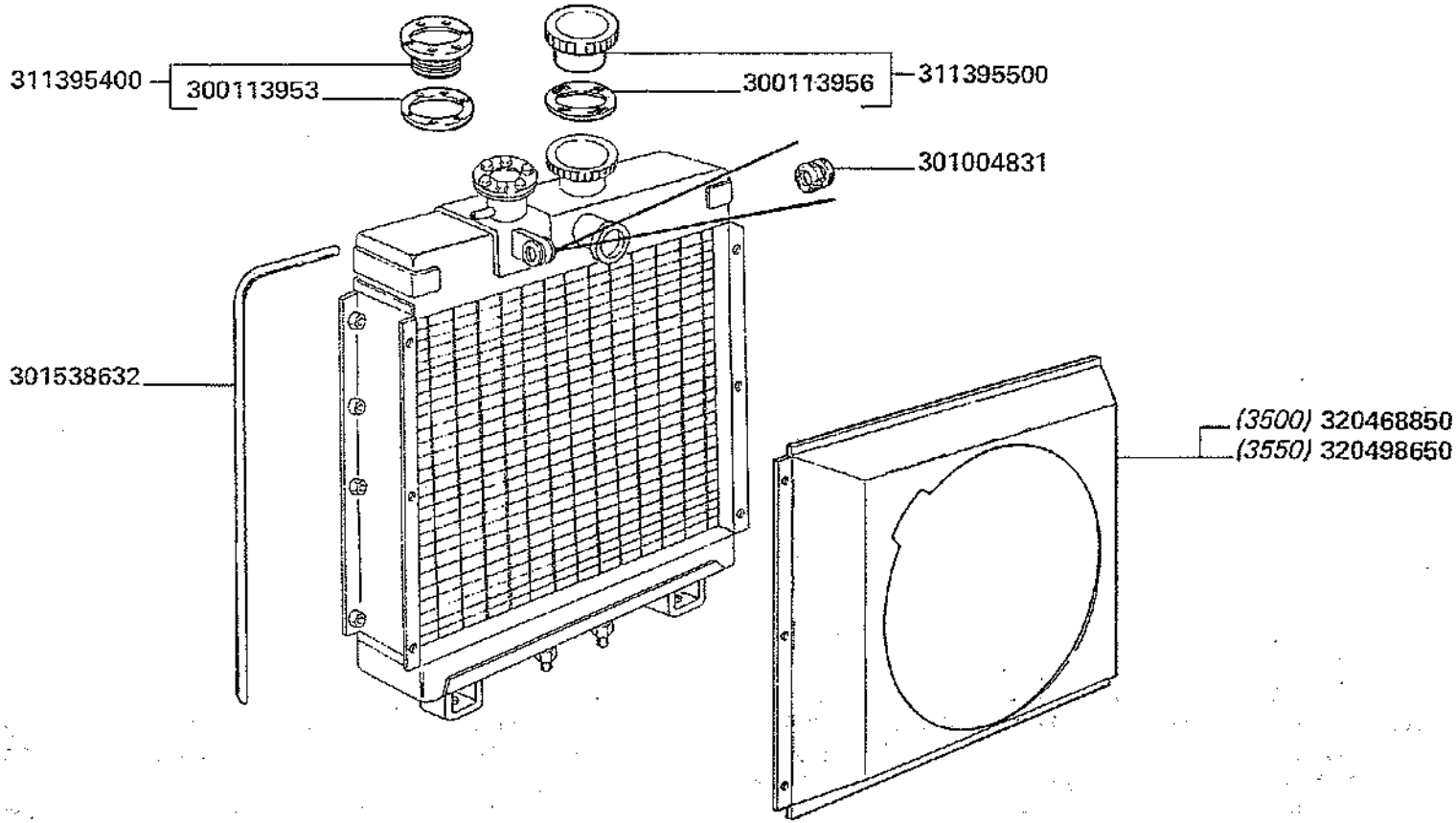

3500-3500R
3550-3550R

ELEMENTI RADIATORE

Elements de radiateur
Kuehlerelemente

Radiator elements
Elementos radiador

B1.A7

MODIF.	ANT. MODIF.	N. ORDIN.	Q	DENOMINAZIONE	DESIGNATION	BENENNUNG	DESCRIPTION	DENOMINACIONES
		300113953	(1)	GUARNIZIONE	JOINT	DICHTUNG	GASKET	JUNTA
		300113956	(1)	GUARNIZIONE	JOINT	DICHTUNG	GASKET	JUNTA
		301004831	1	GOMMINO	AMORTISSEUR	GUMMI	ABSORBER	AMORTIGUADOR
		301538632	1	TUBO SFIATO	TUYAU	ROHR	PIPE	TUBO
		311395400	1	VALVOLA	CLAPET	VENTIL	VALVE	VALVULA
		311395500	1	TAPPO	BOUCHON	STOPFEN	PLUG	TAPON
		320468850	1	CONVOGLIATORE	CONVOYEUR	AUSLASSLEITBLECH	OUTLET CONVEYOR	CONVOYADOR
		320498650	1	CONVOGLIATORE	CONVEYEUR	AUSLASSLEITBLECH	OUTLET CONVEYOR	CONVOYADOR

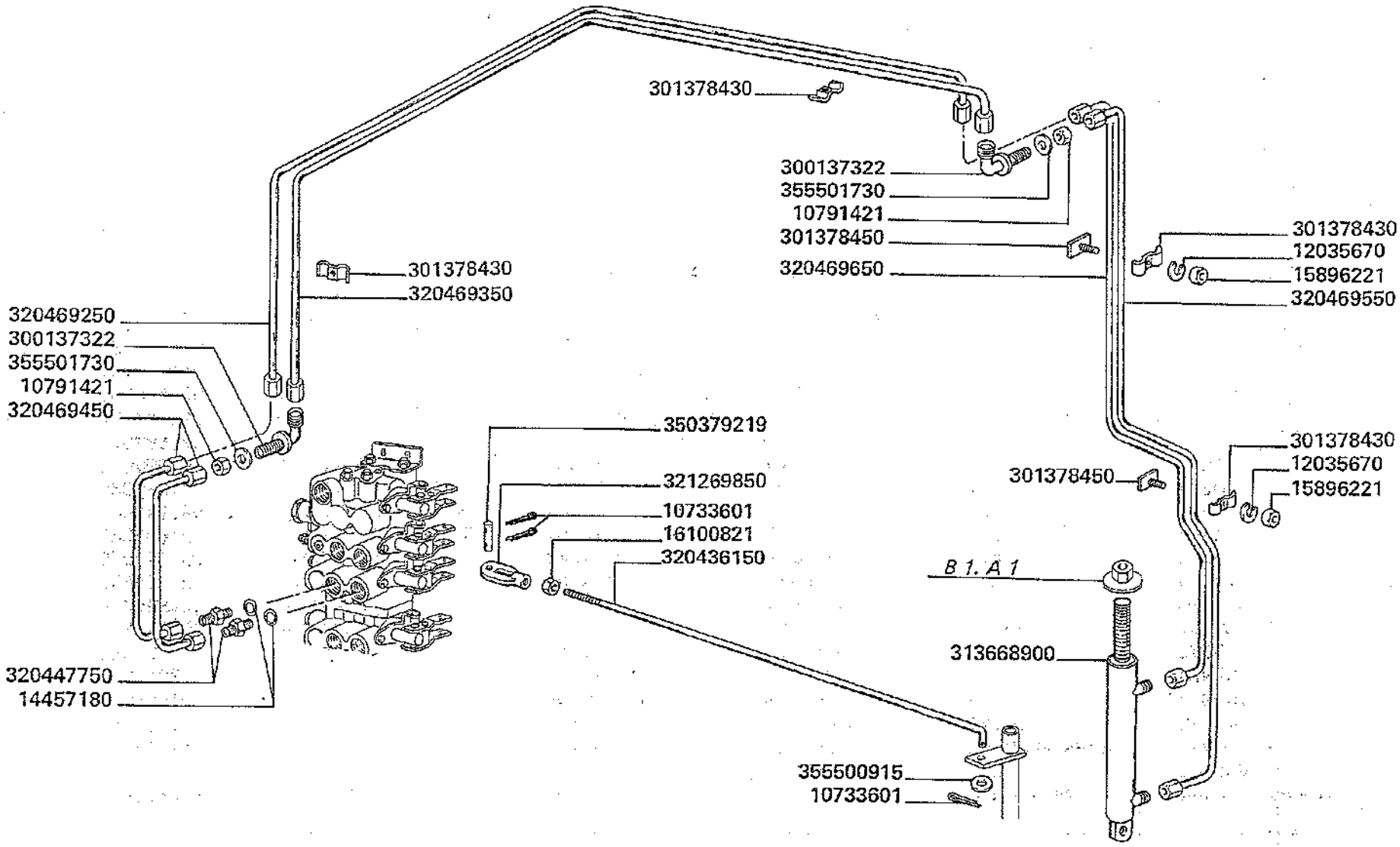

3500-3500R
3550-3550R

TUBAZIONI E MARTINETTO

Tuyauteries et verins
Rohre und hubzylinder

Tubings and rams
Tuberías y martinetes

B1.A8

MODIF.	ANT. MODIF.	N. ORDIN.	Q	DENOMINAZIONE	DESIGNATION	BENENNUNG	DESCRIPTION	DENOMINACIONES
		10733601	3	COPIGLIA	GOUPILLE FENDUE	SPLINT	COTTER PIN	PASADOR ABIERTO
		10791421	4	DADO	ECROU	MUTTER	NUT	TUERCA
		12035670	3	ROSETTA ELASTICA	RONDELLE W	FEDERSCHEIBE	SPRING WASHER	ARANDELA ELASTICA
		14457180	2	GUARNIZIONE	JOINT	DICHTUNG	GASKET	JUNTA
		15896221	3	DADO	ECROU	MUTTER	NUT	TUERCA
		16100821	1	DADO	ECROU	MUTTER	NUT	TUERCA
		300137322	4	RACCORDO AD ANGOLO	RACCORD	ANSCHLUSS	UNION	RACOR
	300136688	301378430	9	BRIGLIA	BRIDE	SCHELLE	CLAMP	BRIDA
		313668900	1	MARTINETTO COMPL.	VERIN	HUBZYLINDER	RAM	MARTINETE
		320436150	1	TIRANTE	TIRANT	SPANNBOLZEN	TIE-ROD	TIRANTE
		320447750	2	RACCORDO	RACCORD	ANSCHLUSS	UNION	RACOR
		320469250	1	2° TUBO RETRAZIONE	TUYAU	ROHR	PIPE	TUBO
		320469350	1	2° TUBO ESTENSIONE	TUYAU	ROHR	PIPE	TUBO
		320469450	2	1° TUBO ESTENSIONE	TUYAU	ROHR	PIPE	TUBO
		320469550	1	3° TUBO ESTENSIONE	TUYAU	ROHR	PIPE	TUBO
		320469650	1	3° TUBO RETRAZIONE	TUYAU	ROHR	PIPE	TUBO
	300015753	321269850	1	ESTREMITA' TIRANTE	EXTREMITE TIRANT	ENDE	TIE-ROD END	ESTREMIDAD TIR.
	350379218	350379219	1	SPINA	AXE	STIFT	PIN	PASADOR
		355500915	1	RONDELLA	RONDELLE	SCHEIBE	WASHER	ARANDELA
		355501730	4	RONDELLA	RONDELLE	SCHEIBE	WASHER	ARANDELA

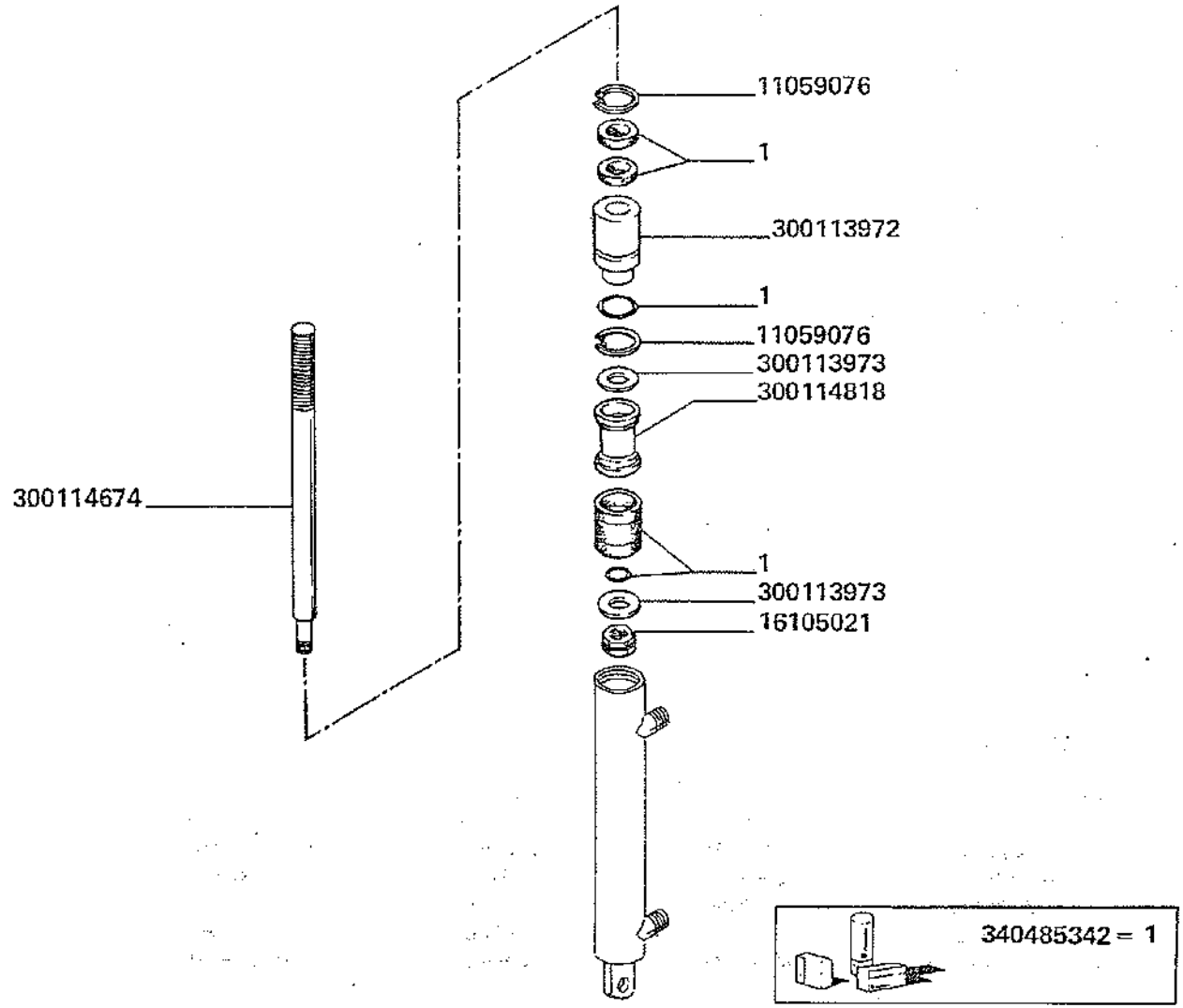
11059076
1
300113972
1
11059076
300113973
300114818
300114674
1
300113973
16105021
340485342 = 1

MODIF.	ANT. MODIF.	N. ORDIN.	Q	DENOMINAZIONE	DESIGNATION	BENENNUNG	DESCRIPTION	DENOMINACIONES
		11059076	2	ANELLO ELASTICO	ARRETOIR	SICHERUNGSRING	LOCKRING	ANILLO DE FRENO
		16105021	1	DADO	ECROU	MUTTER	NUT	TUERCA
		300113972	1	TESTA	TETE	KOPF	HEAD	CABEZA
		300113973	2	RONDELLA	RONDELLE	SCHEIBE	WASHER	ARANDELA
		300114674	1	STELO	TIGE DE PISTON	KOLBENSTANGE	PISTON ROD	VASTAGO
		300114818	1	STANTUFFO	PISTON	KOLBEN	PISTON	EMBOLO
		340485342	1	SERIE GUARNIZIONI	POCHETTE JOINTS	SATZ DICHTUNGEN	SEALS KIT	SERIE DE JUNTAS

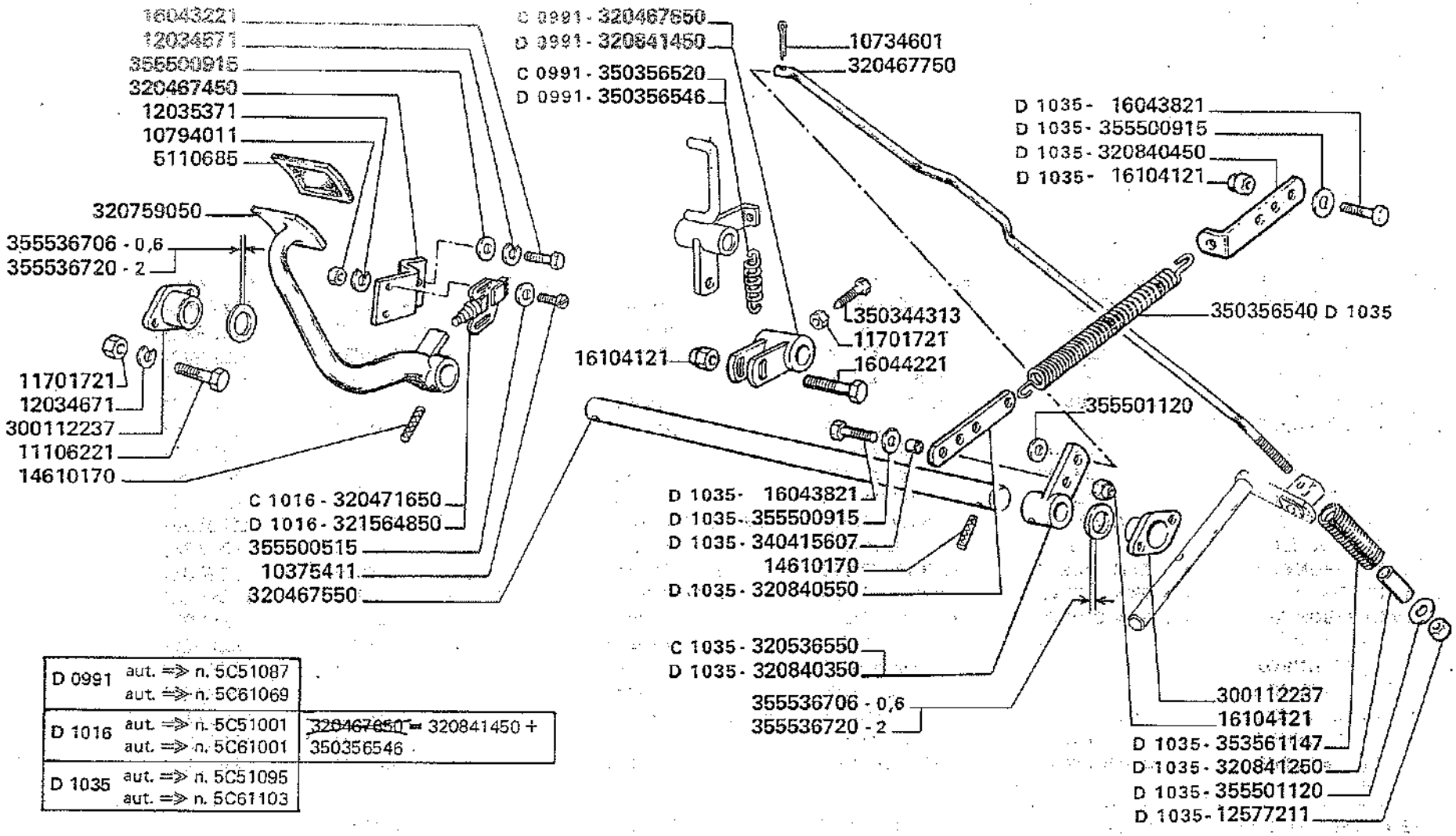

D 0991	aut. ⇒ n. 5C51087 aut. ⇒ n. 5C61069	
D 1016	aut. ⇒ n. 5C51001 aut. ⇒ n. 5C61001	~~320467650~~ = 320841450 + 350356546
D 1035	aut. ⇒ n. 5C51095 aut. ⇒ n. 5C61103	

MODIF.	ANT. MODIF.	N. ORDIN.	Q	DENOMINAZIONE	DESIGNATION	BENENNUNG	DESCRIPTION	DENOMINACIONES
		5110685	1	COPRIPEDALE	COUVRE PEDALE	UEBERFUSSHEBEL	RUBBER PAD	CUBRE PEDAL
		10375411	2	VITE	VIS	SCHRAUBE	SCREW	TORNILLO
		10734601	1	COPIGLIA	GOUPILLE FENDUE	SPLINT	COTTER PIN	PASADOR ABIERTO
		10794011	2	DADO	ECROU	MUTTER	NUT	TUERCA
		11106221	4	VITE	VIS	SCHRAUBE	SCREW	TORNILLO
		11701721	7	DADO	ECROU	MUTTER	NUT	TUERCA
		12034571	1	ROSETTA ELASTICA	RONDELLE W	FEDERSCHEIBE	SPRING WASHER	ARANDELA ELASTICA
		12034671	4	ROSETTA ELASTICA	RONDELLE W	FEDERSCHEIBE	SPRING WASHER	ARANDELA ELASTICA
		12035371	2	ROSETTA ELASTICA	RONDELLE W	FEDERSCHEIBE	SPRING WASHER	ARANDELA ELASTICA
		12577211	1	DADO	ECROU	MUTTER	NUT	TUERCA
		14610170	2	SPINA ELASTICA	GOUPILLE ELAST.	SPANNUELSE	ROLL PIN	PASADOR
		16043221	1	VITE	VIS	SCHRAUBE	SCREW	TORNILLO
		16043821	2	VITE	VIS	SCHRAUBE	SCREW	TORNILLO
		16044221	1	VITE	VIS	SCHRAUBE	SCREW	TORNILLO
		16104121	3	DADO	ECROU	MUTTER	NUT	TUERCA
		300112237	2	SUPPORTO ALBERO	SUPPORT	LAGERHALTER	BEARING SUPPORT	SOPORTE
		320467450	1	PIASTRINA	PLAQUETTE	PLAETTCHEN	PLATE	PLANCHUELA
		320467550	1	ALBERO COM. FRIZIONE	ARBRE	WELLE	SHAFT	ARBOL
C 0991		320467650	1	LEVA COMANDO	LEVIER	HEBEL	LEVER	PALANCA
		320467750	1	TIRANTE	TIRANT	SPANNBOLZEN	TIE-ROD	TIRANTE
C 1016		320471650	1	INTERRUTTORE PULSANTE	INTERRUPTEUR	KNOPF SCHALTER	PUSH BUTTON SWITCH	INTERRUPTOR A PULS.

.../...

MODIF.	ANT. MODIF.	N. ORDIN.	Q	DENOMINAZIONE	DESIGNATION	BENENNUNG	DESCRIPTION	DENOMINACIONES
C 1035		320536550	1	LEVA	LEVIER	HEBEL	LEVER	PALANCA
	320499350	320759050	1	PEDALE FRIZIONE	PEDALE	FUSSHEBEL	CLUCHT PEDAL	PEDAL
D 1035		320840350	1	LEVA	LEVIER	HEBEL	LEVER	PALANCA
D 1035		320840450	1	SQUADRETTA	EQUERRE	PLATTE	PLATE	PLACA
D 1035		320840550	1	PIASTRINA	PLAQUETTE	PLATTE	PLATE	PLACA
D 1035		320841250	1	DISTANZIATORE	ENTRETOISE	DISTANZSTUECK	SPACER	ESPACIADOR
D 0991		320841450	1	LEVA COMANDO	LEVIER	HEBEL	LEVER	PALANCA
D 1016		321564850	1	INTERRUTTORE PULSANTE	INTERRUPTEUR	KNOPF SCHALTER	PUSH BUTTON SWITCH	INTERRUPTOR A PULS.
D 1035		340415607	1	BOCCOLA	BAGUE	BUECHSE	BUSH	CASQUILLO
		350344313	1	VITE	VIS	SCHRAUBE	SCREW	TORNILLO
C 0991		350356520	1	MOLLA	RESSORT	FEDER	SPRING	RESORTE
D 1035		350356540	1	MOLLA	RESSORT	FEDER	SPRING	RESORTE
D 0991		350356546	1	MOLLA	RESSORT	FEDER	SPRING	RESORTE
D 1035		353561147	1	MOLLA	RESSORT	FEDER	SPRING	RESORTE
		355500515	2	RONDELLA	RONDELLE	SCHEIBE	WASHER	ARANDELA
		355500915	3	RONDELLA	RONDELLE	SCHEIBE	WASHER	ARANDELA
		355501120	2	RONDELLA	RONDELLE	SCHEIBE	WASHER	ARANDELA
		355536706	2	RONDELLA	RONDELLE	SCHEIBE	WASHER	ARANDELA
		355536720	2	RONDELLA	RONDELLE	SCHEIBE	WASHER	ARANDELA

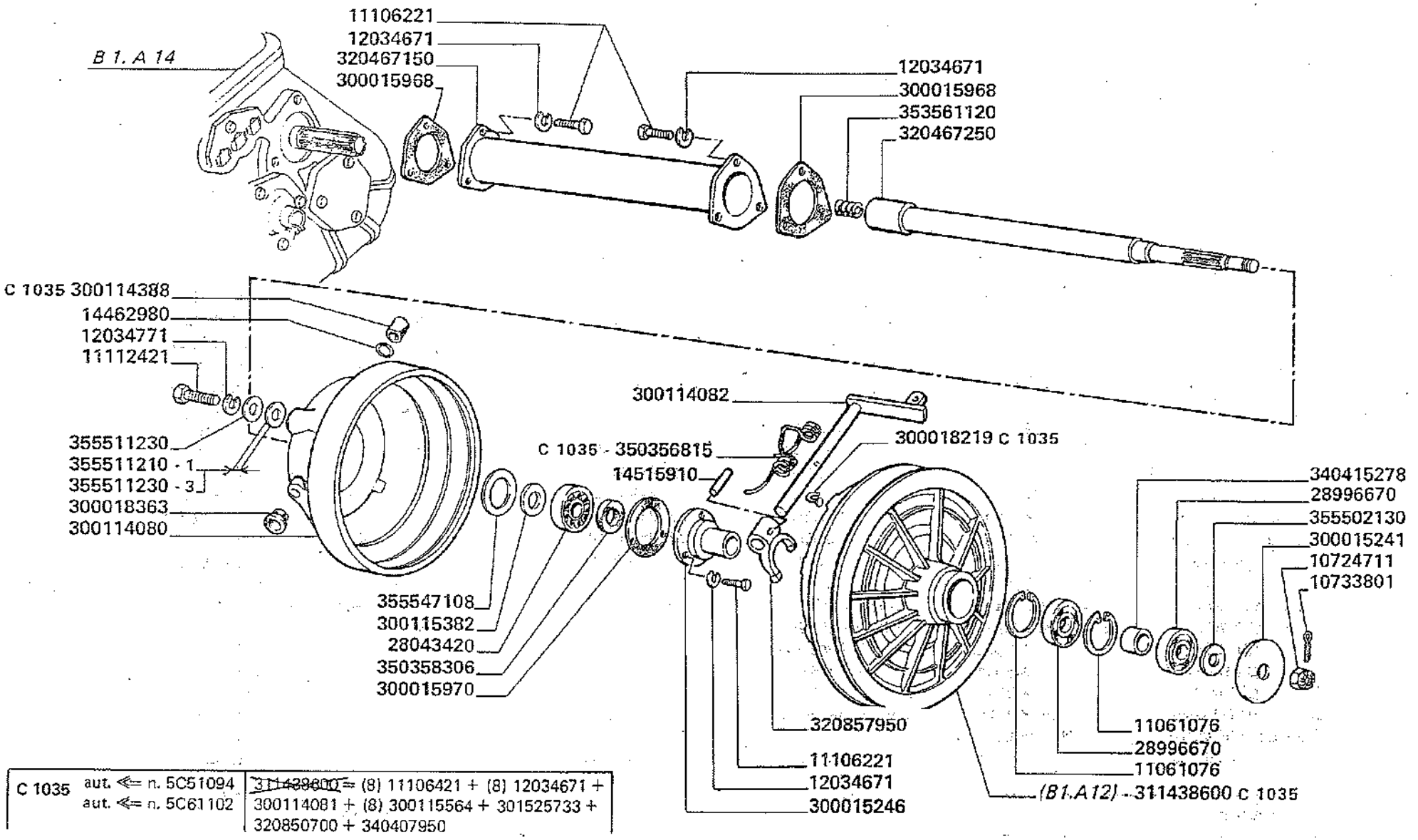

C 1035	aut. ⇐ n. 5C51094 aut. ⇐ n. 5C61102	~~311438600~~ = (8) 11106421 + (8) 12034671 + 300114081 + (8) 300115564 + 301525733 + 320850700 + 340407950

MODIF.	ANT. MODIF.	N. ORDIN.	Q	DENOMINAZIONE	DESIGNATION	BENENNUNG	DESCRIPTION	DENOMINACIONES
		10724711	1	DADO	ECROU	MUTTER	NUT	TUERCA
		10734901	1	COPIGLIA	GOUPILLE FENDUE	SPLINT	COTTER PIN	PASADOR ABIERTO
		11061076	2	ANELLO ELASTICO	ARRETOIR	SICHERUNGSRING	LOCKRING	ANILLO DE FRENO
		11106221	9	VITE	VIS	SCHRAUBE	SCREW	TORNILLO
		11106421	8	VITE	VIS	SCHRAUBE	SCREW	TORNILLO
		11112421	2	VITE	VIS	SCHRAUBE	SCREW	TORNILLO
		12034671	17	ROSETTA ELASTICA	RONDELLE W	FEDERSCHEIBE	SPRING WASHER	ARANDELA ELASTICA
		12034771	2	ROSETTA ELASTICA	RONDELLE W	FEDERSCHEIBE	SPRING WASHER	ARANDELA ELASTICA
		14462980	1	GUARNIZIONE	JOINT	O-RING	O.RING	JUNTA
		14515910	1	SPINA	GOUPILLE	STIFT	PIN	PASADOR
D 1035		24905140	1	CUSCINETTO	ROULEMENT	LAGER	BEARING	RODAMIENTO
		28043420	1	CUSCINETTO	ROULEMENT	LAGER	BEARING	RODAMIENTO
		28996670	2	CUSCINETTO	ROULEMENT	LAGER	BEARING	RODAMIENTO
		300015241	1	COPERCHIO	COUVERCLE	DECKEL	COVER	TAPA
		300015246	1	SUPPORTO	SUPPORT	HALTERUNG	SUPPORT	SOPORTE
		300015968	2	GUARNIZIONE	JOINT	DICHTUNG	GASKET	JUNTA
		300015970	1	GUARNIZIONE	JOINT	DICHTUNG	GASKET	JUNTA
C 1035		300018219	2	GANCIO	CROCHET	HAKEN	HOOK	GANCHO
		300018363	1	TAPPO	BOUCHON	VERSCHLUSS	PLUG	TAPON
		300114080	1	CAMPANA FRIZIONE	CARTER D'EMBRAY.	KUPPLUNGSLOCKE	CLUTCHT HOUSING	CAMPANA DE EMBR.
		300114081	1	DISCO DI SPINTA	DISQUE	KUPPLUNGSCHEIBE	CLUTCH PLATE	DISCO DE EMBRAGUE
		300114082	1	PERNO FORCELLA	AXE	BOLZEN	PIN	EJE

.../...

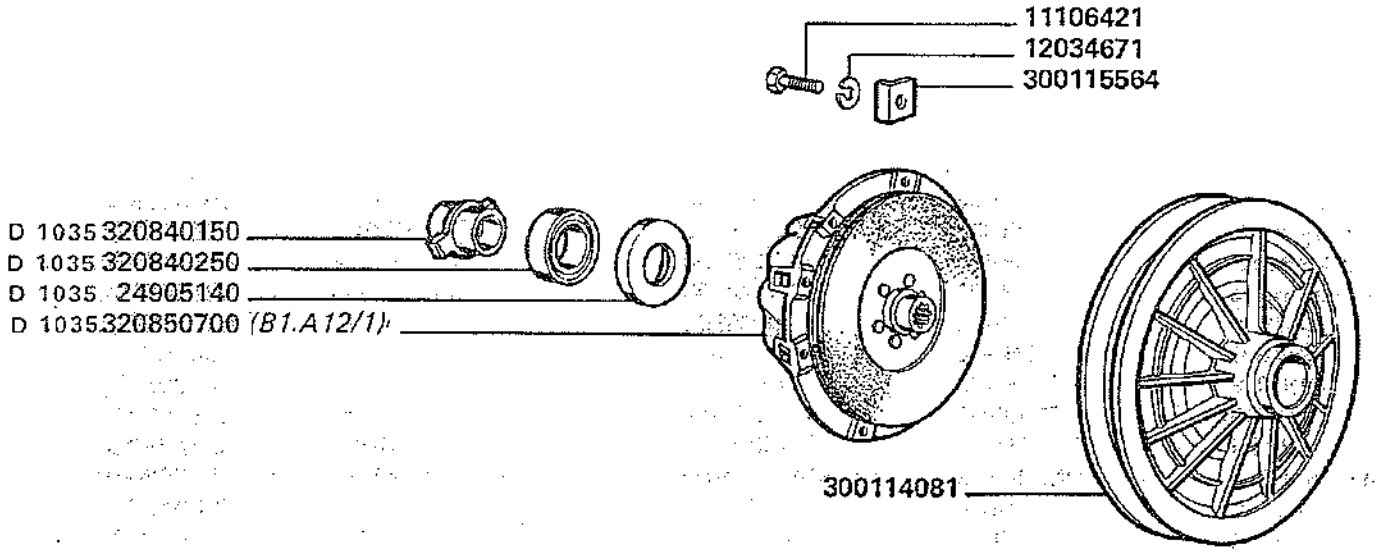

D 1035	aut. ⇒ n. 5C51095 aut. ⇒ n. 5C61102

MODIF.	ANT. MODIF.	N. ORDIN.	Q	DENOMINAZIONE	DESIGNATION	BENENNUNG	DESCRIPTION	DENOMINACIONES
C 1035		300114388	1	MANICOTTO	MANCHON	SCHLAUCH	SLEEVE	MANGUITO
		300115382	1	DISTANZIATORE	ENTRETOISE	DISTANZSTUECK	SPACER	ESPACIADOR
		300115564	8	PIASTRINA	PLAQUETTE	PLATTE	PLATE	PLANCHUELA
C 1035		311438600	1	FRIZIONE COMPL.	EMBRAYAGE CPT	KUPPLUNG KPL	CLUTCH, ASSY	CONJ. EMBRAGUE
		320467150	1	TUBO	TUBE	ROHR	PIPE	TUBO
		320467250	1	ALBERO FRIZ.	ARBRE	WELLE	SHAFT	ARBOL
D 1035		320840150	1	MANICOTTO	MANCHON	SCHLAUCH	SLEEVE	MANGUITO
D 1035		320840250	1	GHIERA	BAGUE	RING	RING	ANILLO
D 1035		320850700	1	FRIZIONE COMPL.	EMBRAYAGE CPT	KUPPLUNG KPL	CLUTCH, ASSY	CONJ. EMBRAGUE
	300015540	320857950	1	FORCELLA	FOURCHE	GABEL	FORK	HORQUILLA
		340415278	1	BOCCOLA	BAGUE	BUECHSE	BUSH	CASQUILLO
C 1035		350356815	1	MOLLA	RESSORT	FEDER	SPRING	RESORTE
		350358306	1	GUARNIZIONE	JOINT	O-RING	O.RING	JUNTA
		353561120	1	MOLLA	RESSORT	FEDER	SPRING	RESORTE
		355502130	1	RONDELLA	RONDELLE	SCHEIBE	WASHER	ARANDELA
		355511210	2	RONDELLA	RONDELLE	SCHEIBE	WASHER	ARANDELA
		355511230	4	RONDELLA	RONDELLE	SCHEIBE	WASHER	ARANDELA
		355547308	1	RONDELLA	RONDELLE	SCHEIBE	WASHER	ARANDELA

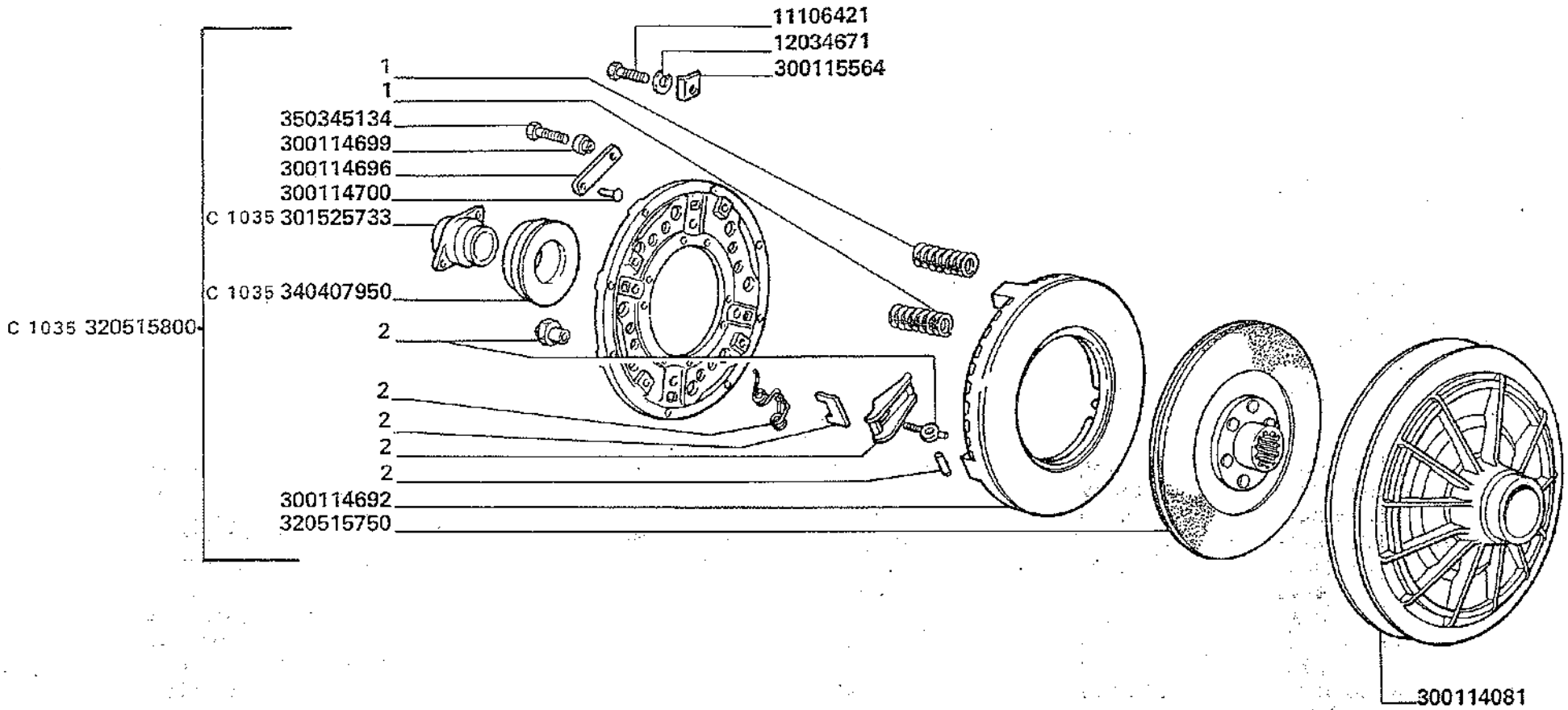

C 1035	aut. ⇐ n. 5C51094 aut. ⇐ n. 5C61102	~~320515800~~ = 301525733 + 340407950 + 320850700 + 311438600

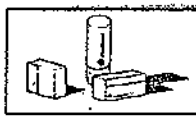

9962571 = 1
9962572 = 2

3500-3500R
3550-3550R

Elements embrayage
Kupplunggelemente

ELEMENTI FRIZIONE 311438600

clutch elements
Elementos embrague

B1.A12

MODIF.	ANT. MODIF.	N. ORDIN.	Q	DENOMINAZIONE	DESIGNATION	BENENNUNG	DESCRIPTION	DENOMINACIONES
		9962571	1	CORREDO	EQUIPMENT	SATZ	KIT	JUEGO
		9962572	1	CORREDO	EQUIPMENT	SATZ	KIT	JUEGO
		11106421	8	VITE	VIS	SCHRAUBE	SCREW	TORNILLO
		12034671	8	ROSETTA ELASTICA	RONDELLE W	FEDERSCHEIBE	SPRING WASHER	ARANDELA ELASTICA
		300114081	1	PULEGGIA FRIZ.	POULIE	PULLEY	PULLEY	POLEA
		300114692	(1)	SPINGIDISCO	PLATEAU MOBILE	DRUCKPLATTE	PRESSURE PLATE	PLATO DE EMPUJE
		300114696	(8)	TIRANTE	PLAQUE	PLATTE	PLATE	PLACA
		300114699	(4)	SEDE PER VITE	SIEGE POUR VIS	SCHRAUBENSITZ	SCREW SEAT	SEDE TORNILLO
		300114700	(4)	RIBATTINO	RIVET	NIETE	RIVET	REMACHE
		300115564	8	PALETTA	PALETTE	FOERDERPLATTE	PADDLE	PALETA
C 1035		301525733	(1)	MANICOTTO	MANCHON	STUTZEN	SLEEVE	MANGUITO
		320515750	(1)	DISCO FRIZIONE	DISCO D'EMBR.	KUPPLUNGSSCHEIBE	CLUTCH PLATE	PLATO DE EMPUJE
C 1035		320515800	(1)	FRIZIONE	EMBRAYAGE	KUPPLUNG	CLUTCH	EMBRAGUE
C 1035		340407950	(1)	CUSCINETTO	ROULEMENT	LAGER	BEARING	RODAMIENTO
		350345134	(4)	VITE	VIS	SCHRAUBE	SCREW	TORNILLO

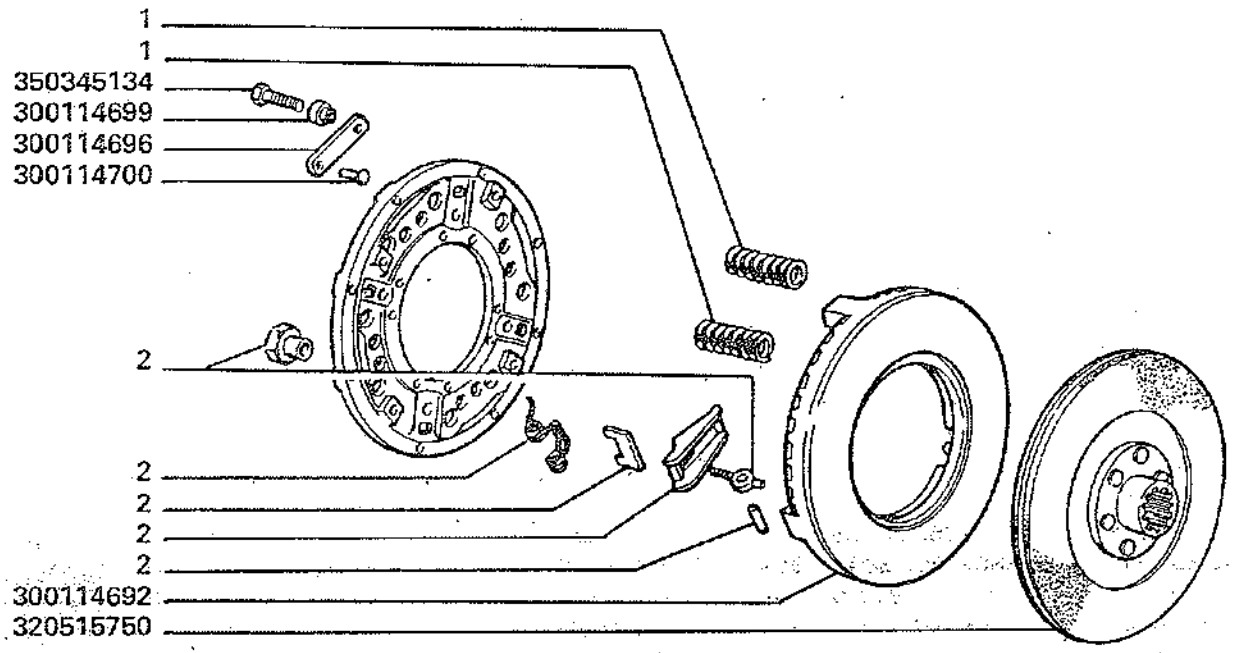

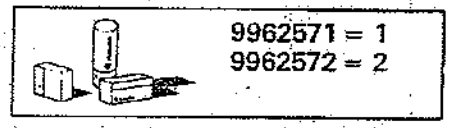

3500-3500R
3550-3550R

ELEMENTI FRIZIONE 320850700

Elements embrayage
Kupplunggelemente

clutch elements
Elementos embrague

B1.A12

MODIF.	ANT. MODIF.	N. ORDIN.	Q	DENOMINAZIONE	DESIGNATION	BENENNUNG	DESCRIPTION	DENOMINACIONES
		9962571	1	CORREDO	EQUIPMENT	SATZ	KIT	JUEGO
		9962572	1	CORREDO	EQUIPMENT	SATZ	KIT	JUEGO
		300114692	(1)	SPINGIDISCO	PLATEAU MOBILE	DRUCKPLATTE	PRESSURE PLATE	PLATO DE EMPUJE
		300114696	(8)	TIRANTE	PLAQUE	PLATTE	PLATE	PLACA
		300114699	(4)	SEDE PER VITE	SIEGE POUR VIS	SCHRAUBENSITZ	SCREW SEAT	SEDE TORNILLO
		300114700	(4)	RIBATTINO	RIVET	NIETE	RIVET	REMACHE
		320515750	(1)	DISCO FRIZIONE	DISQUE EMBRAYAGE	KUPPLUNGSCHEIBE	CLUTCH PLATE	DISCO DE EMBRAGUE
		350345134	(4)	VITE	VIS	SCHRAUBE	SCREW	TORNILLO

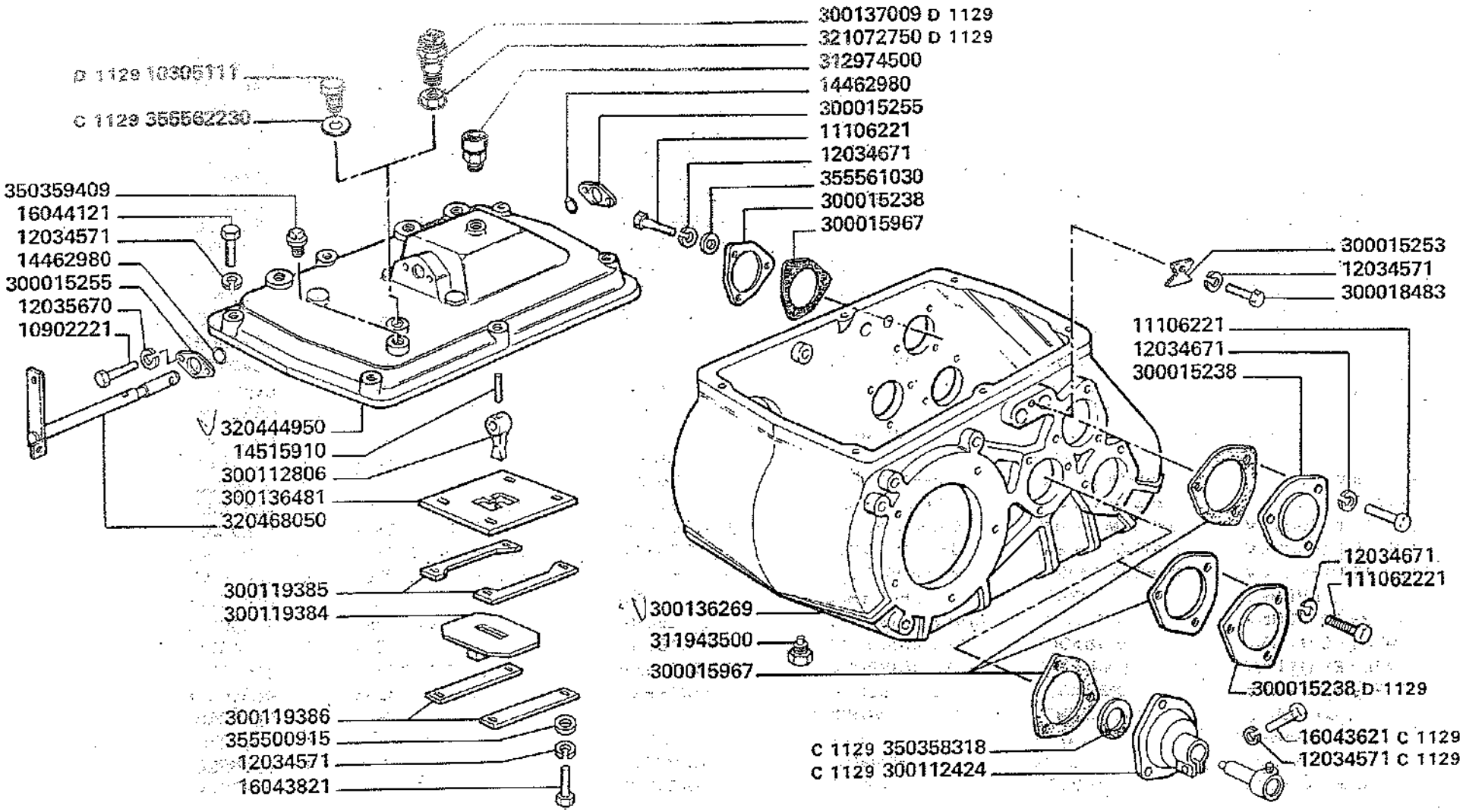

D 1129 aut. ⇒ n. 5C51267
aut. ⇒ n. 5C61275

MODIF.	ANT. MODIF.	N. ORDIN.	Q	DENOMINAZIONE	DESIGNATION	BENENNUNG	DESCRIPTION	DENOMINACIONES
	344063135	5133776	6	CUSCINETTO	ROULEMENT	LAGER	BEARING	RODAMIENTO
		10305111	1	TAPPO	BOUCHON	STOPFEN	PLUG	TAPON
C 1016		10427950	(6)	RIVETTO	RIVET	NIETE	RIVET	REMACHE
		10902221	4	VITE	VIS	SCHRAUBE	SCREW	TORNILLO
		11061076	1	ANELLO ELASTICO	ARRETOIR	SICHERUNGSRING	LOCKRING	ANILLO DE FRENO
		11061576	2	ANELLO ELASTICO	ARRETOIR	SICHERUNGSRING	LOCKRING	ANILLO DE FRENO
		11062176	2	ANELLO ELASTICO	ARRETOIR	SICHERUNGSRING	LOCKRING	ANILLO DE FRENO
		11069076	2	ANELLO ELASTICO	ARRETOIR	SICHERUNGSRING	LOCKRING	ANILLO DE FRENO
		11106221	12	VITE	VIS	SCHRAUBE	SCREW	TORNILLO
		12034571	12	ROSETTA ELASTICA	RONDELLE W	FEDERSCHEIBE	SPRING WASHER	ARANDELA ELASTICA
		12034671	15	ROSETTA ELASTICA	RONDELLE W	FEDERSCHEIBE	SPRING WASHER	ARANDELA ELASTICA
		12034771	10	ROSETTA ELASTICA	RONDELLE W	FEDERSCHEIBE	SPRING WASHER	ARANDELA ELASTICA
		12034871	4	ROSETTA ELASTICA	RONDELLE W	FEDERSCHEIBE	SPRING WASHER	ARANDELA ELASTICA
		12035670	4	ROSETTA ELASTICA	RONDELLE W	FEDERSCHEIBE	SPRING WASHER	ARANDELA ELASTICA
		12164121	4	DADO	ECROU	MUTTER	NUT	TUERCA
		14420921	3	VITE	VIS	SCHRAUBE	SCREW	TORNILLO
		14462980	2	GUARNIZIONE	JOINT	O-RING	O.RING	JUNTA
		14515910	1	SPINA	GOUPILLE	STIFT	PIN	PASADOR
		15540434	12	VITE	VIS	SCHRAUBE	SCREW	TORNILLO
C 1129		16043621	1	VITE	VIS	SCHRAUBE	SCREW	TORNILLO
		16043821	4	VITE	VIS	SCHRAUBE	SCREW	TORNILLO
		16044121	6	VITE	VIS	SCHRAUBE	SCREW	TORNILLO
D 1129		20141040	2	CUSCINETTO	ROULEMENT	LAGER	BEARING	RODAMIENTO
		20685450	1	CUSCINETTO	ROULEMENT	LAGER	BEARING	RODAMIENTO
		20972850	2	CUSCINETTO	ROULEMENT	LAGER	BEARING	RODAMIENTO
C 1129		20973340	2	CUSCINETTO	ROULEMENT	LAGER	BEARING	RODAMIENTO
		300014733	6	PIASTRINA	PLAQUETTE	SICHERUNGSBLECH	PLATE	PLANCHUELA
		300015238	4	FLANGIA	FLASQUE	LAGERFLANSCH	FLANGE	BRIDA
		300015253	1	PIASTRINA	PLAQUETTE	PLAETTCHEN	PLATE	PLANCHUELA
		300015255	2	COPERCHIO	COUVERCLE	DECKEL	COVER	TAPA
		300015967	4	GUARNIZIONE	JOINT	DICHTUNG	GASKET	JUNTA
		300018483	1	VITE	VIS	SCHRAUBE	SCREW	TORNILLO

../...

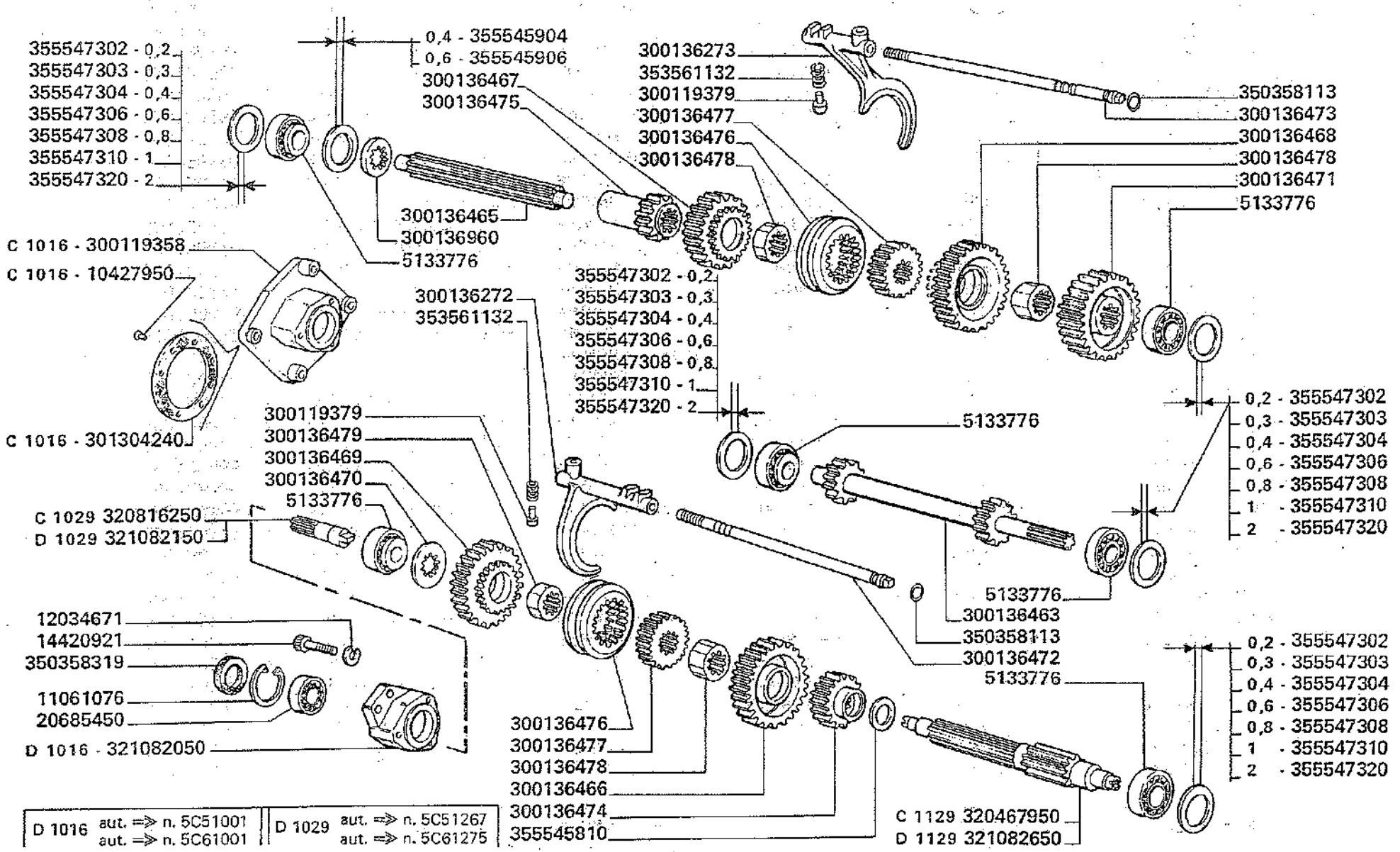

D 1016	aut. => n. 5C51001 aut. => n. 5C61001	D 1029	aut. => n. 5C51267 aut. => n. 5C61275

MODIF.	ANT. MODIF.	N. ORDIN.	Q	DENOMINAZIONE	DESIGNATION	BENENNUNG	DESCRIPTION	DENOMINACIONES
C 1129		300112424	1	COPERCHIO SUPPORTO	COUVERCLE	DECKEL	COVER	TAPA
		300112806	1	LEVA COM. FORCELLE	LEVIER	SCHALTFINFER	LEVER	PALANCA
		300119358	1	SUPPORTO FRENO STAZ.	SUPPORT	HALTERUNG	SUPPORT	SOPORTE
		300119379	2	PIOLO	PION	SPERRBOLZEN	PIN	PITON
		300119384	1	SELETTORE INF.	SELECTEUR	GANGWAEHLER	LOWER SELECTOR	SELECTOR
		300119385	2	PIASTRA GUIDA SELETT.	PLAQUE	PLATTE	PLATE	PLACA
		300119386	2	RISCONTRO PIASTRINA	BARRETTE	VERSTAERKUNG	STIFFENER	PLETINA
		300129730	1	CORONA DIFFERENZ.	COURONNE DIFFER.	ZAHNKRANZ	RING GEAR DIFFER.	CORONA DENTADA
		300136269	1	SCATOLA CAMBIO	BOITE DE VITESSES	GETRIEBEGEHAEUSE	GEARS BOX	CAJA DEL CAMBIO
C 1129		300136271	2	SUPPORTO DIFFERENZ.	SUPPORT	HALTERUNG	SUPPORT	SOPORTE
		300136272	1	FORCELLA SPOST. 1°-RM	FOURCHE	GABEL	FORK	HORQUILLA
		300136273	1	FORCELLA	FORUCHE	GABEL	FORK	HORQUILLA
		300136463	1	ALBERO PRIMARIO	ARBRE PRIMAIRE	HAUPTWELLE	MAIN SHAFT	ARBOL PRIMARIO
		300136465	1	ALBERO AUSILIARIO	ARBRE	WELLE	SHAFT	ARBOL
		300136466	1	INGRANAGGIO FOLLE 1°	PIGNON	ZAHNRAD	GEAR	PINON
		300136467	1	INGRANAGGIO FOLLE 2°	PIGNON	ZAHNRAD	GEAR	PINON
		300136468	1	INGRANAGGIO FOLLE 3°	PIGNON	ZAHNRAD	GEAR	PINON
		300136469	1	INGRANAGGIO FOLLE RM	PIGNON	ZAHNRAD	GEAR	PINON
		300136470	1	ANELLO	ANNEAU	RING	RING	ANILLO
		300136471	1	INGRANAGGIO COND.	PIGNON CONDUIT	ANGETRIEBENES ZAH.	DRIVEN GEAR	PINON CONDUCIDO
		300136472	1	ALBERINO FORC. 1° E RM	ARBRE	WELLE	SHAFT	ARBOL
		300136473	1	ALBERINO FORC. 2° E 3°	ARBRE	WELLE	SHAFT	ARBOL
		300136474	1	INGRANAGGIO FISSO 2°	PIGNON	ZAHNRAD	GEAR	PINON
		300136475	1	INGRANAGGIO FISSO 1°	PIGNON	ZAHNRAD	GEAR	PINON
		300136476	2	ANNELLO INNESTO FRON.	MANCHON	MUFFE	SLEEVE	MANGA
		300136477	2	PIGNONE INNESTO FR.	PIGNON	RITZEL	PINION	PINON
		300136478	3	BOCCOLA SCORR. 1°-2°-3°	BAGUE	BUECHSE	BUSH	CASQUILLO
		300136479	1	BOCCOLA	BAGUE	BUECHSE	BUSH	CASQUILLO
		300136480	2	SEMIASSE USCITA CAMBIO	DEMI-ESSIEU	ACHSWELLE	HALFT-SHAFT	SEMI-EJE
		300136481	1	PIASTRA SELETTORE M.	PLAQUE	PLATTE	PLATE	PLACA
		300136960	1	DISTANZIATORE	ENTRETOISE	DISTANZSTUECK	SPACER	ESPACIADOR
D 1129		300137009	1	SENSORE	CAPTEUR	SENSOR	SENSOR	SENSOR
		300137626	4	PRIGIONIERO	GOUJON	STIFTSCHRAUBEN	STUD	ESPARRAGO
		300139136	2	DISTANZ. CUSCINETTO	ENTRETOISE	DISTANZSTUECK	SPACER	ESPACIADOR
C 1016		301304240	(1)	GUARNIZIONE	JOINT	DICHTUNG	GASKET	JUNTA
		311943500	1	TAPPO MAGNETICO	BOUCHON	MAGNET-STOPFEN	MAGNETIC PLUG	TAPON MAGNETICO

../...

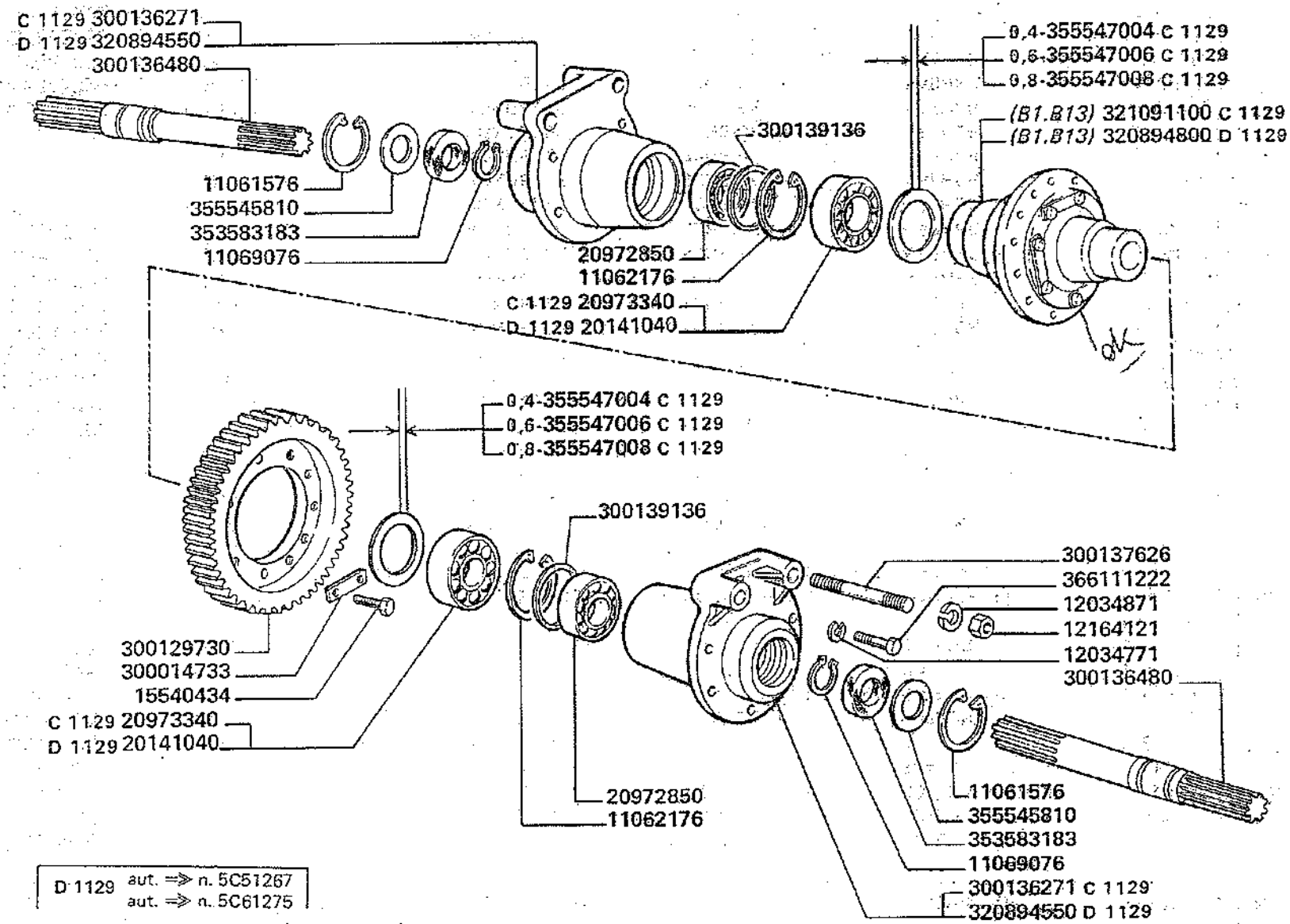

D 1129 aut. ⇒ n. 5C51267
aut. ⇒ n. 5C61275

3500-3500R
3550-3550R

ELEMENTI CAMBIO 320817080 C 1129
320855400 D 1129

Elements de boite de vitesses
Getriebeelemente
Gear elements
Elementos de la caja del cambio

B1.A14

MODIF.	ANT. MODIF.	N. ORDIN.	Q	DENOMINAZIONE	DESIGNATION	BENENNUNG	DESCRIPTION	DENOMINACIONES
		312974500	1	TAPPO	BOUCHON	STOPFEN	PLUG	TAPON
		320444950	1	COPERCHIO SCATOLA	COUVERCLE	GRHAEUSEDECKEL	COVER	TAPA
C 1129		320467950	1	ALBERO SECONDARIO	ARBRE SECOND.	VORGELEGEWELLE	COUNTERSHAFT	ARBOL SECONDARIO
		320468050	1	ALBERINO COM. FORC.	ARBOL	WELLE	SHAFT	ARBOL
C 1129	300129685	320816250	1	PERNO DISCO FRENO STAZ.	AXE	STIFT	PIN	EJE
D 1129		320894550	2	SUPPORTO DIFFERENZ.	SUPPORT	HALTERUNG	SUPPORT	SOPORTE
D 1129		320894800	1	DIFFERENZIALE COMPL.	DIFFERENTIEL	AUSGLEICHGETRIEBE	DIFFERENTIAL	DIFFERENCIAL
D 1129		321072750	1	DADO	ECROU	MUTTER	NUT	TUERCA
D 1016		321082050	1	SUPPORTO FRENO STRAZ.	SUPPORT	HALTERUNG	SUPPORT	SOPORTE
D 1129		321082150	1	PERNO DISCO FRENO STAZ.	AXE	BOLZEN	PIN	EJE
D 1129		321082650	1	ALBERO SECONDARIO	ARBRE SECOND.	VORGELEGEWELLE	COUNTERSHAFT	ARBOL SECONDARIO
C 1129		321091100	1	DIFFERENZIALE COMPL.	DIFFERENTIEL	AUSGLEICHGETRIEBE	DIFFERENTIAL	DIFERENCIAL
		350358113	2	GUARNIZIONE	JOINT	O-RING	O.RING	JUNTA
C 1129		350358318	1	GUARNIZIONE	JOINT	RADIALDICHTRING	SEAL	JUNTA
		350358319	1	GUARNIZIONE	JOINT	RADIALDICHTRING	SEAL	JUNTA
		350359409	1	TAPPO	BOUCHON	STOPFEN	PLUG	TAPON
		353561132	2	MOLLA	RESSORT	FEDER	SPRING	RESORTE
		353583183	2	GUARNIZIONE	JOINT	RADIALDICHTRING	SEAL	JUNTA
		355500915	4	RONDELLA	RONDELLE	SCHEIBE	WASHER	ARANDELA
		355545810	4	RONDELLA	RONDELLE	SCHEIBE	WASHER	ARANDELA
		355545904	2	RONDELLA	RONDELLE	SCHEIBE	WASHER	ARANDELA
		355545906	1	RONDELLA	RONDELLE	SCHEIBE	WASHER	ARANDELA
C 1129		355547004	1	RONDELLA	RONDELLE	SCHEIBE	WASHER	ARANDELA
C 1129		355547006	1	RONDELLA	RONDELLE	SCHEIBE	WASHER	ARANDELA
C 1129		355547008	1	RONDELLA	RONDELLE	SCHEIBE	WASHER	ARANDELA
		355547302	1	RONDELLA	RONDELLE	SCHEIBE	WASHER	ARANDELA
		355547303	1	RONDELLA	RONDELLE	SCHEIBE	WASHER	ARANDELA
		355547304	1	RONDELLA	RONDELLE	SCHEIBE	WASHER	ARANDELA
		355547306	1	RONDELLA	RONDELLE	SCHEIBE	WASHER	ARANDELA
		355547308	1	RONDELLA	RONDELLE	SCHEIBE	WASHER	ARANDELA
		355547310	2	RONDELLA	RONDELLE	SCHEIBE	WASHER	ARANDELA
		355547320	2	RONDELLA	RONDELLE	SCHEIBE	WASHER	ARANDELA
		355561030	1	RONDELLA	RONDELLE	SCHEIBE	WASHER	ARANDELA
		355562230	1	RONDELLA	RONDELLE	SCHEIBE	WASHER	ARANDELA
		366111222	10	VITE	VIS	SCHRAUBE	SCREW	TORNILLO

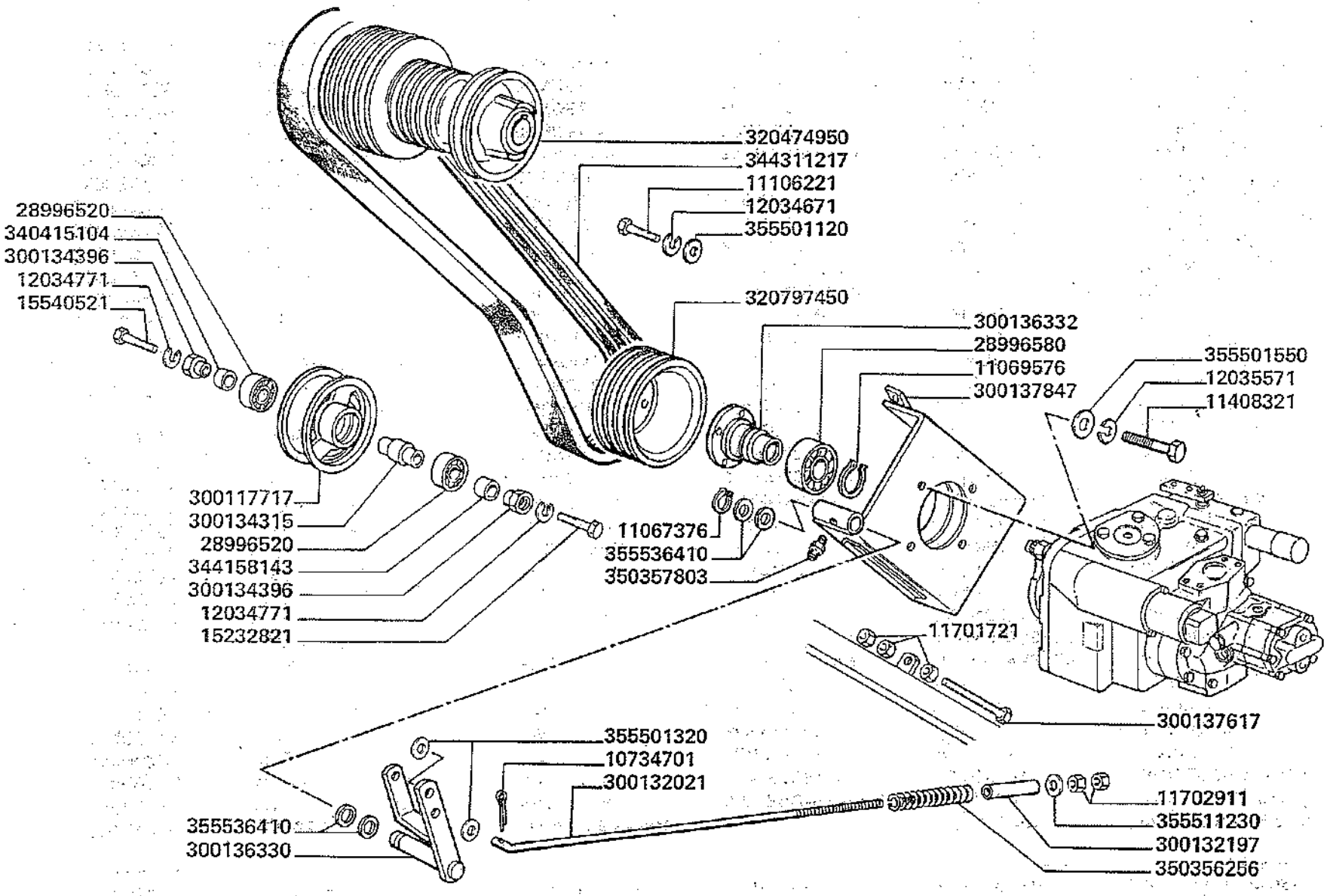
320474950
344311217
11106221
12034671
355501120
28996520
340415104
300134396
12034771
15540521
320797450
300136332
28996580
11069576
300137847
355501550
12035571
11408321
300117717
300134315
28996520
344158143
300134396
12034771
15232821
11067376
355536410
350357803
11701721
300137617
355501320
10734701
300132021
355536410
300136330
11702911
355511230
300132197
350356256

MODIF.	ANT. MODIF.	N. ORDIN.	Q	DENOMINAZIONE	DESIGNATION	BENENNUNG	DESCRIPTION	DENOMINACIONES
		10734701	1	COPIGLIA	GOUPILLE FENDUE	SPLINT	COTTER PIN	PASADOR ABIERTO
		11067376	1	ANELLO ELASTICO	ARRETOIR	SICHERUNGSRING	LOCKRING	ANILLO DE FRENO
		11069576	1	ANELLO ELASTICO	ARRETOIR	SICHERUNGSRING	LOCKRING	ANILLO DE FRENO
		11106221	6	VITE	VIS	SCHRAUBE	SCREW	TORNILLO
		11408321	4	VITE	VIS	SCHRAUBE	SCREW	TORNILLO
		11701721	3	DADO	ECROU	MUTTER	NUT	TUERCA
		11702911	2	DADO	ECROU	MUTTER	NUT	TUERCA
		12034671	6	ROSETTA ELASTICA	RONDELLE W	FEDERSCHEIBE	SPRING WASHER	ARANDELA ELASTICA
		12034771	2	ROSETTA ELASTICA	RONDELLE W	FEDERSCHEIBE	SPRING WASHER	ARANDELA ELASTICA
		12035571	4	ROSETTA ELASTICA	RONDELLE W	FEDERSCHEIBE	SPRING WASHER	ARANDELA ELASTICA
		15232821	1	VITE	VIS	SCHRAUBE	SCREW	TORNILLO
		15540521	1	VITE	VIS	SCHRAUBE	SCREW	TORNILLO
		28996520	2	CUSCINETTO	ROULEMENT	LAGER	BEARING	RODAMIENTO
		28996580	1	CUSCINETTO	ROULEMENT	LAGER	BEARING	RODAMIENTO
		300117717	1	TENDICINGHIA	POULIE TENDEUR	SPANNROLLE	BELT TENSIONING	POLEA DE TENSOR
		300132021	1	TIRANTE	TIRANT	SPANNBOLZEN	TIE-ROD	TIRANTE
		300132197	1	BOCCOLA	BAGUE	BUECHSE	BUSH	CASQUILLO
		300134315	1	PERNO	AXE	BOLZEN	PIN	EJE
		300134396	2	BOCCOLA ECCENTRICA	DOUILLE	BUECHSE	BUSH	CASQUILLO
		300136330	1	FORCELLA	FOURCHE	GABEL	FORK	HORQUILLA
		300136332	1	FLANGIA PER POMPA	FLASQUE	FLANSCH	FLANGE	BRIDA
		300137617	1	TIRANTE	TIRANT	SPANNER	TIE-ROD	TIRANTE
		300137847	1	SUPPORTO POMPA	SUPPORT	HALTERUNG	SUPPORT	SOPORTE
		320474950	1	PULEGGIA	POULIE	RIEMENSCHEIBE	PULLEY	POLEA
	320474850	320797450	1	PULEGGIA	POULIE	RIEMENSCHEIBE	PULLEY	POLEA
		340415104	1	BOCCOLA	DOUILLE	BUECHSE	BUSH	CASQUILLO
		344158143	1	BOCCOLA	DOUILLE	BUECHSE	BUSH	CASQUILLO
		344311217	1	CINGHIA	COURROIE	RIEMEN	BELT	CORREA
		350356256	1	MOLLA	RESSORT	FEDER	SPRING	RESORTE
		350357803	1	INGRASSATORE	GRAISSEUR	SCHMIERNIPPEL	GREASE NIPPLE	ENGRASADOR
		355501120	6	RONDELLA	RONDELLE	SCHEIBE	WASCHER	ARANDELA
		355501320	2	RONDELLA	RONDELLE	SCHEIBE	WASHER	ARANDELA
		355501550	4	RONDELLA	RONDELLE	SCHEIBE	WASHER	ARANDELA
		355511230	2	RONDELLA	RONDELLE	SCHEIBE	WASHER	ARANDELA
		355536410	2	RONDELLA	RONDELLE	SCHEIBE	WASHER	ARANDELA

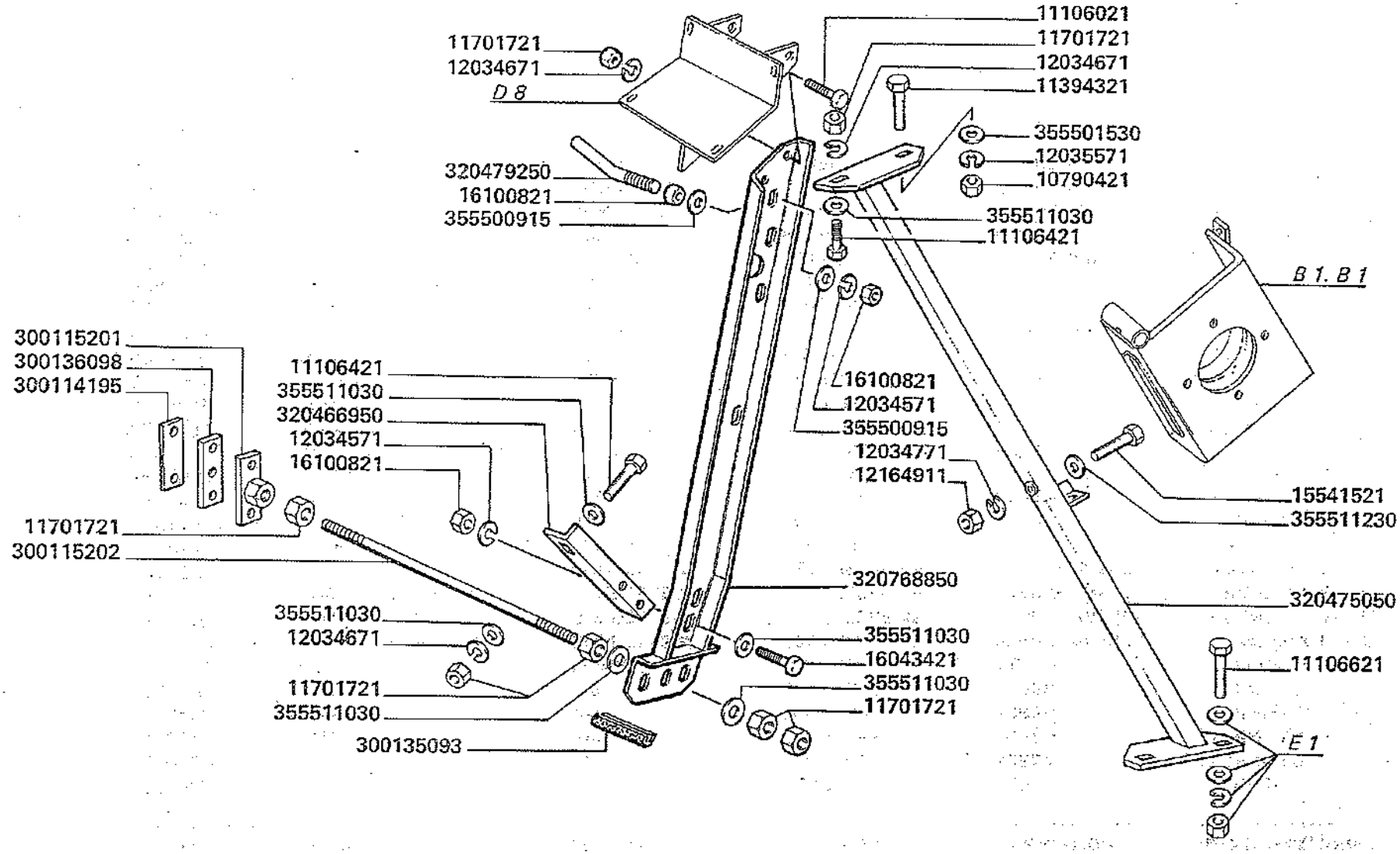

3550-3550R

TELAIO POMPA

Cadre de la pompe
Pumpenrahmen

Pump frame
Bastidor de la bomba

B1.B2

MODIF.	ANT. MODIF.	N. ORDIN.	Q	DENOMINAZIONE	DESIGNATION	BENENNUNG	DESCRIPTION	DENOMINACIONES
		10790421	1	DADO	ECROU	MUTTER	NUT	TUERCA
		11106021	1	VITE	VIS	SCHRAUBE	SCREW	TORNILLO
		11106421	2	VITE	VIS	SCHRAUBE	SCREW	TORNILLO
		11106621	2	VITE	VIS	SCHRAUBE	SCREW	TORNILLO
		11394321	1	VITE	VIS	SCHRAUBE	SCREW	TORNILLO
		11701721	8	DADO	ECROU	MUTTER	NUT	TUERCA
		12034571	3	ROSETTA ELASTICA	RONDELLE W	FEDERSCHEIBE	SPRING WASHER	ARANDELA ELASTICA
		12034671	4	ROSETTA ELASTICA	RONDELLE W	FEDERSCHEIBE	SPRING WASHER	ARANDELA ELASTICA
		12034771	4	ROSETTA ELASTICA	RONDELLE W	FEDERSCHEIBE	SPRING WASHER	ARANDELA ELASTICA
		12035571	1	ROSETTA ELASTICA	RONDELLE W	FEDERSCHEIBE	SPRING WASHER	ARANDELA ELASTICA
		12164911	4	DADO	ECROU	MUTTER	NUT	TUERCA
		15541521	4	VITE	VIS	SCHRAUBE	SCREW	TORNILLO
		16043421	2	VITE	VIS	SCHRAUBE	SCREW	TORNILLO
		16100821	4	DADO	ECROU	MUTTER	NUT	TUERCA
		300114195	1	SPESSORE AGGIUSTAGGIO	CALE D'EPAISS.	DISTANZSTUECK	SHIM	ESPESOR
		300115201	1	PIASTRINA	PLAQUETTE	PLATTE	PLATE	PLANCHUELA
		300115202	1	TIRANTE	TIRANT	SPANNBOLZEN	TIE-ROD	TIRANTE
		300135093	1	PROFILO	PROFIL	PROFILGUMMI	RUBBER PROFILE	PROFIL
		300136098	1	SPESSORE	EPAISSEUR	DISTANZSTUECK	SHIM	ESPESOR
		320466950	1	ANGOLARE IRRIGIDIM.	RAIDISSEUR	STREBE	STIFFENER	REFUERZO
		320475050	1	SUPPORTO ANT. POMPA	SUPPORT	HALTERUNG	SUPPORT	SOPORTE
		320479250	1	PERNO	AXE	BOLZEN	PIN	EJE
	320466850	320768850	1	TRAVE SUPPORTO	RAIDISSEUR	QUERRAHMEN	STIFFENER	REFUERZO
		355500915	2	RONDELLA	RONDELLE	SCHEIBE	WASHER	ARANDELA
		355501530	1	RONDELLA	RONDELLE	SCHEIBE	WASHER	ARANDELA
		355511030	5	RONDELLA	RONDELLE	SCHEIBE	WASHER	ARANDELA
		355511230	4	RONDELLA	RONDELLE	SCHEIBE	WASHER	ARANDELA

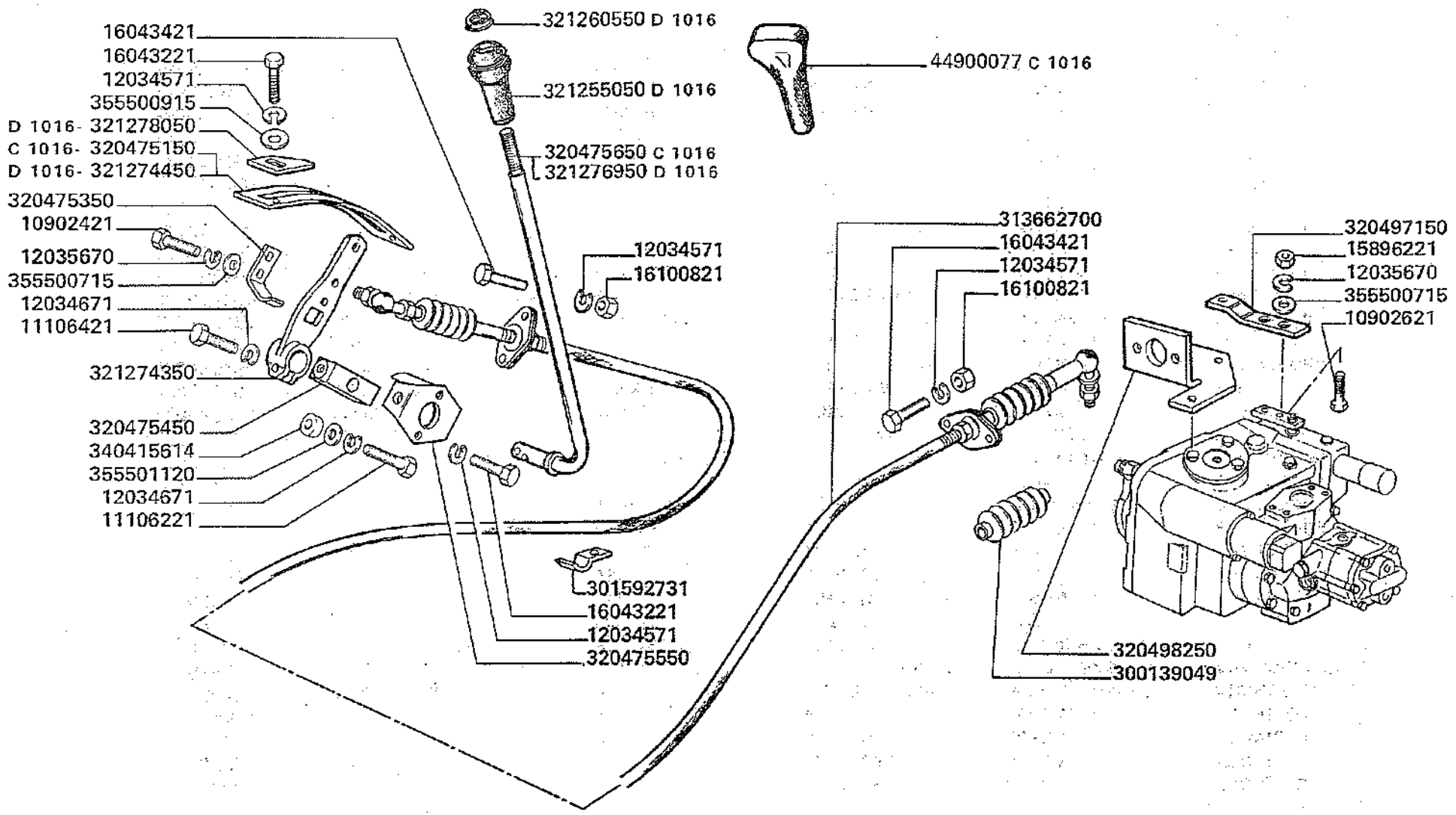

D 1016 aut. ⇒ n. 5C61001

MODIF.	ANT. MODIF.	N. ORDIN.	Q	DENOMINAZIONE	DESIGNATION	BENENNUNG	DESCRIPTION	DENOMINACIONES
		10902421	2	VITE	VIS	SCHRAUBE	SCREW	TORNILLO
		10902621	2	VITE	VIS	SCHRAUBE	SCREW	TORNILLO
		11106221	2	VITE	VIS	SCHRAUBE	SCREW	TORNILLO
		11106421	1	VITE	VIS	SCHRAUBE	SCREW	TORNILLO
		12034571	8	ROSETTA ELASTICA	RONDELLE W	FEDERSCHEIBE	SPRING WASHER	ARANDELA ELASTICA
		12034671	3	ROSETTA ELASTICA	RONDELLE W	FEDERSCHEIBE	SPRING WASHER	ARANDELA ELASTICA
		12035670	3	ROSETTA ELASTICA	RONDELLE W	FEDERSCHEIBE	SPRING WASHER	ARANDELA ELASTICA
		15896221	2	DADO	ECROU	MUTTER	NUT	TUERCA
		16043221	4	VITE	VIS	SCHRAUBE	SCREW	TORNILLO
		16043421	4	VITE	VIS	SCHRAUBE	SCREW	TORNILLO
		16100821	4	DADO	ECROU	MUTTER	NUT	TUERCA
C 1016		44900077	1	IMPUGNATURA	POIGNEE	GRIFF	LEVER KNOB	EMPUNADURA
		300139049	(2)	MANICOTTO A SOFF.	SOUFFLET	GUMMISCHUTZ	BELLOW LEEVE	PROTECCION DE GOMA
		301592731	2	GRAFFA	COLLIER	SCHELLE	CLAMP	COLLAR
		313662700	1	TRASMISS. COM. POMPA	TRANSMISSION FLEX.	SEILZUG	CONTROL CABLE	TRASMISION FLEXIBLE
C 1016		320475150	1	SETTORE DI GUIDA LEVA	SECTEUR DU GUID.	FURHRUNGSWANGE	GUIDE LEVER	GUIA PALANCA
		320475350	1	BALESTRINA	RESSORT	FEDER	SPRING	RESORTE
		320475450	1	SUPPORTO GIREVOLE	SUPPORT	HALTERUNG	SUPPORT	SOPORTE
		320475550	1	STAFFA SUPPORTO	ETRIER	HALTERRAHMEN	BRACKET	ABRAZADERA
C 1016		320475650	1	LEVA	LEVIER	HEBEL	LEVER	PALANCA
		320497150	1	PROLUNGA LEVA	RALLONGE	VERLAENGERUNG	EXTENSION	PROLONGA
		320498250	1	SUPP. TRASMISS. POMPA	SUPPORT	HALTERUNG	SUPPORT	SOPORTE
D 1016		321255050	1	IMPUGNATURA	POIGNEE	GRIFF	LEVER KNOB	EMPUNADURA
D 1016		321260550	1	OBLO' IMPUGNATURA	COUVERCLE	DECKEL	COVER	TAPA
	320475250	321274350	1	LEVA	LEVIER	HEBEL	LEVER	PALANCA
D 1016		321274450	1	SETTORE DI GUIDA LEVA	SECTEUR DU GUID.	FURHRUNGSWANGE	GUIDE LEVER	GUIA PALANCA
D 1016		321276950	1	LEVA AVANZAMENTO	LEVIER	HEBEL	LEVER	PALANCA
D 1016		321278050	1	PIASTRINA	PLAQUETTE	PLAETTCHEN	PLATE	PLANCHUELA
		340415614	2	BOCCOLA	BAGUE	BUECHSE	BUSH	CASQUILLO
		355500715	4	RONDELLA	RONDELLE	SCHEIBE	WASHER	ARANDELA
		355500915	4	RONDELLA	RONDELLE	SCHEIBE	WASHER	ARANDELA
		355501120	2	RONDELLA	RONDELLE	SCHEIBE	WASHER	ARANDELA

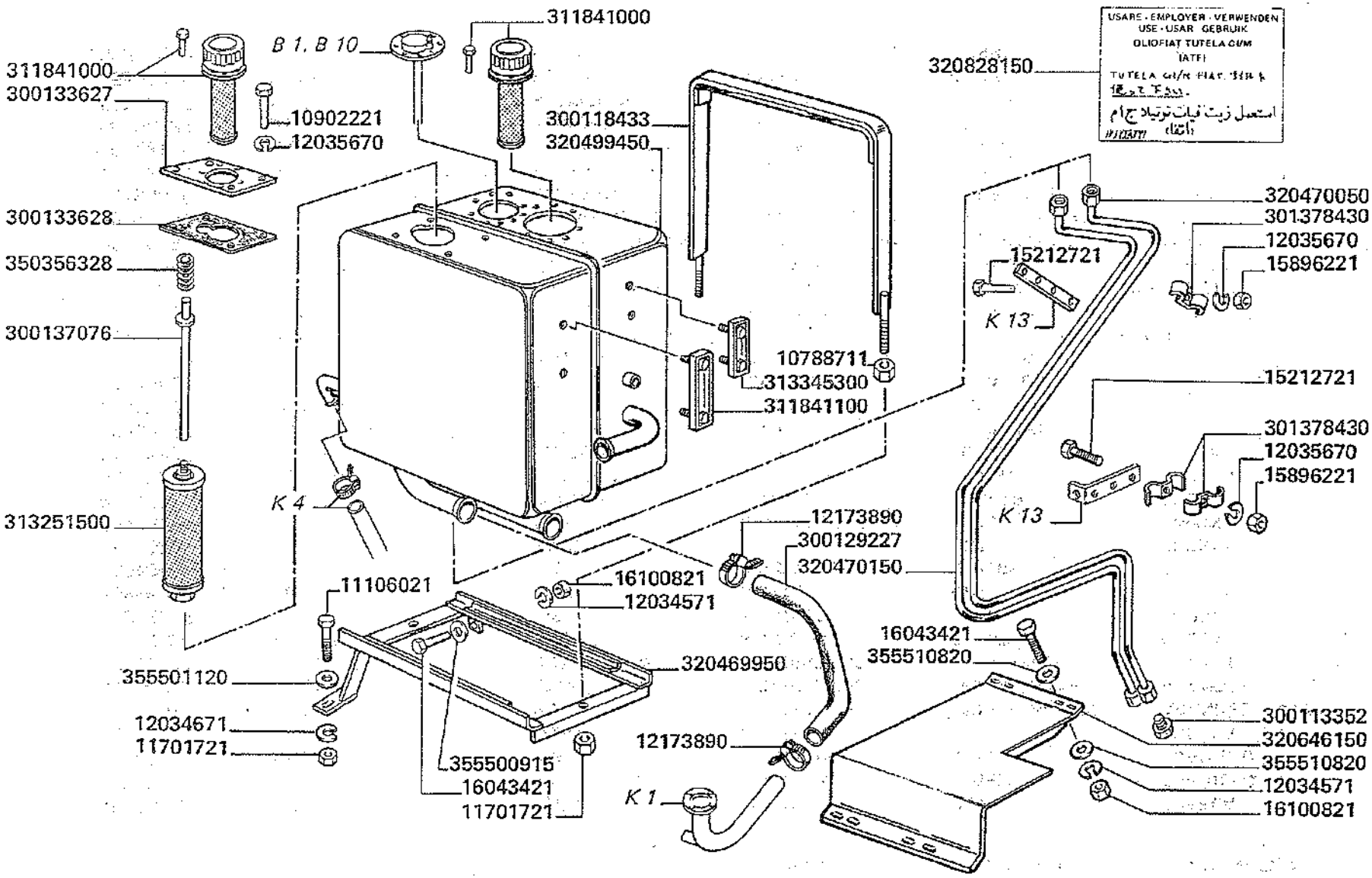

3550-3550R

SERBATOIO OLIO

Réservoir de huile
Oeltank

Oil tank
Depósito aceite

B1.B4

MODIF.	ANT. MODIF.	N. ORDIN.	Q	DENOMINAZIONE	DESIGNATION	BENENNUNG	DESCRIPTION	DENOMINACIONES
		10788711	2	DADO	ECROU	MUTTER	NUT	TUERCA
		10902221	4	VITE	VIS	SCHRAUBE	SCREW	TORNILLO
		11106021	1	VITE	VIS	SCHRAUBE	SCREW	TORNILLO
		11701721	3	DADO	ECROU	MUTTER	NUT	TUERCA
		12034571	6	ROSETTA ELASTICA	RONDELLE W	FEDERSCHEIBE	SPRING WASHER	ARANDELA ELASTICA
		12034671	1	ROSETTA ELASTICA	RONDELLE W	FEDERSCHEIBE	SPRING WASHER	ARANDELA ELASTICA
		12035670	8	ROSETTA ELASTICA	RONDELLE W	FEDERSCHEIBE	SPRING WASHER	ARANDELA ELASTICA
		12173890	2	COLLARE	COLLIER	SCHELLE	CLAMP	COLLAR
		15212721	4	VITE	VIS	SCHRAUBE	SCREW	TORNILLO
		15896221	4	DADO	ECROU	MUTTER	NUT	TUERCA
		16043421	6	VITE	VIS	SCHRAUBE	SCREW	TORNILLO
		16100821	6	DADO	ECROU	MUTTER	NUT	TUERCA
		300113352	2	TAPPO	BOUCHON	GEWINDESTOPFEN	PLUG	TAPON
		300118433	1	COLLARE	COLLIER	SCHELLE	COLLAR	COLLAR
		300129227	1	MANICOTTO	MANCHON	SCHLAUCH	SLEEVE	MANGUITO
		300133627	1	PIASTRA	PLAQUE	PLATTE	PLATE	PLACA
		300133628	1	GUARNIZIONE	JOINT	GASKET	DISCHTUNG	JUNTA
		300137076	1	ASTA FISSAGGIO FILTRO	TIGE	STANGE	ROD	VARILLA
	300136688	301378430	6	BRIGLIA	COLLIER	HALTER	RETAINER	ABRAZADERA
		311841000	2	SFIATO COMPL.	RENIFLARD CPT	ENTLUEFTER KPL	VENT, ASSY	CONJ. RESPIRADERO
		311841100	1	INDIC. LIVELLO OLIO SERV.	INDICAT. DE NIVEAU	OELSTANDANZEIGER	OIL LEVEL INDICATOR	INDICADOR DE NIVEL
		313251500	1	FILTRO OLIO	FILTRE	OELFILTER	OIL FILTER	CONJ. FILTRO
		313345300	1	INDIC. LIVELLO OLIO IDR.	INDICAT. DE NIVEAU	OELSTANDANZEIGER	OIL LEVEL INDICATOR	INDICADOR DE NIVEL
		320469950	1	SUPP. SERBATOIO OLIO	SUPPRTO	HALTERUNG	SUPPORT	SOPORTE
		320470050	1	TUBO SCARICO OLIO IDR.	TUYAU DE VIDANGE	OELABFLUSSROHR	OIL DRAIN PIPE	TUBE
		320470150	1	TUBO SCARICO OLIO SERV.	TUYAU DE VIDANGE	OELABFLUSSROHR	OIL DRAIN PIPE	TUBE
		320499450	1	SERBATOIO OLIO IDR.	RESERVOIR	HYDRAULIKTANK	HYDRAULIC TANK	DEPOSITO
		320646150	1	GRADINO VANO MOTORE	MARCHE PALIERE	STUFE	STEP	PELDANO
	320613950	320828150	1	DECALCOMANIA	DECALCOMANIE	ABZIEHBILD	TRANSFER	CALCOMANIA
		350356328	1	MOLLA	RESSORT	FEDER	SPRING	RESORTE
		355500915	2	RONDELLA	RONDELLE	SCHEIBE	WASHER	ARANDELA
		355501120	1	RONDELLA	RONDELLE	SCHEIBE	WASHER	ARANDELA
		355510820	8	RONDELLA	RONDELLE	SCHEIBE	WASHER	ARANDELA

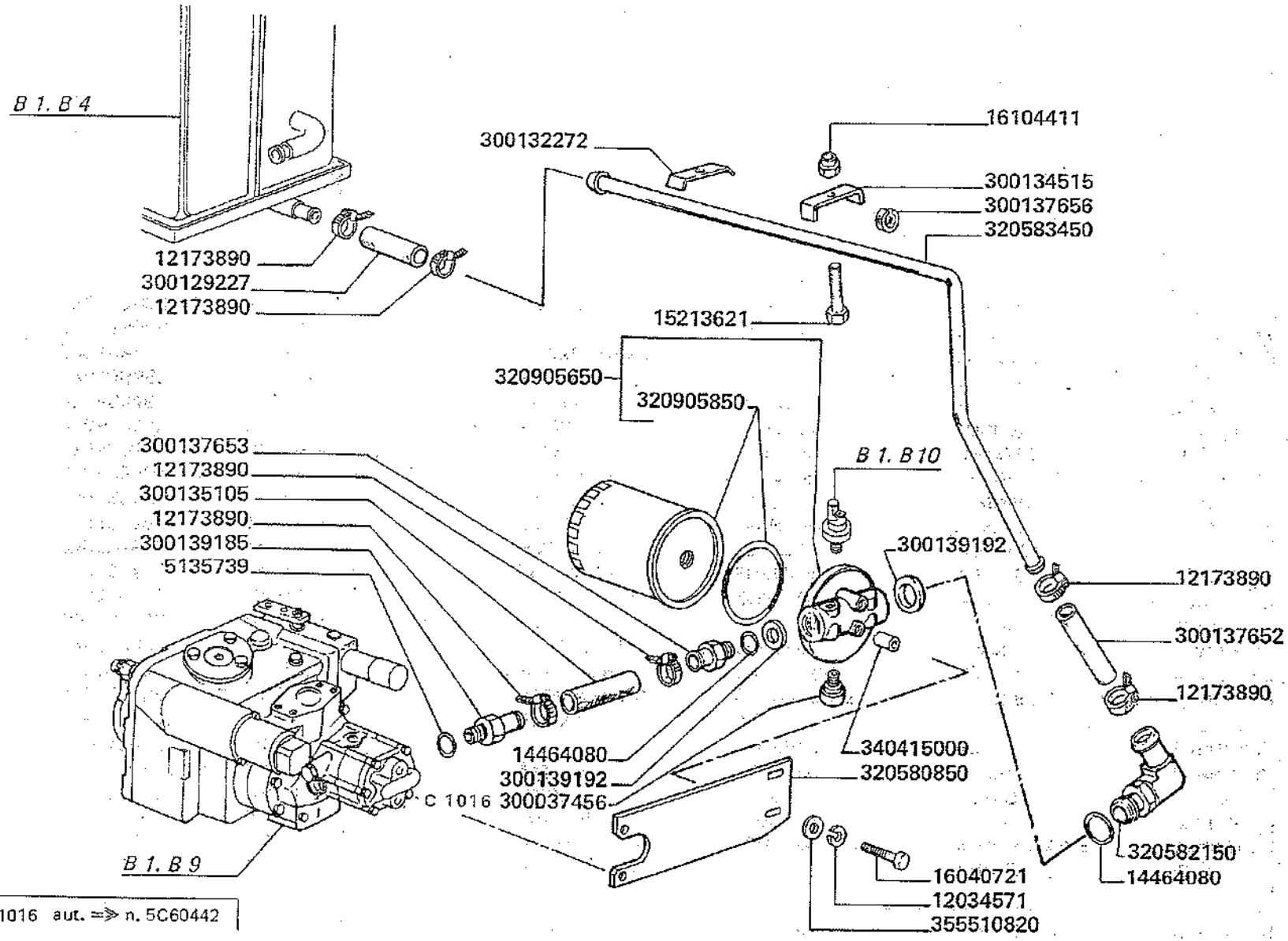

D 1016 aut. ⇒ n. 5C60442

3550-3550R

TUBAZIONI MANDATA POMPA

Tuyauteries d'alimentation pompe traction hidrostatique — *Hydrostatic drive pump delivery tubings*

Rohre fuer zu und Ausfluss der hydrostatischantriebspumpe — *Tuberias envio bomba*

B1.B5

MODIF.	ANT. MODIF.	N. ORDIN.	Q	DENOMINAZIONE	DESIGNATION	BENENNUNG	DESCRIPTION	DENOMINACIONES
		5135739	1	GUARNIZIONE	JOINT	O-RING	O.RING	JUNTA
		12034571	2	ROSETTA ELASTICA	RONDELLE W	FEDERSCHEIBE	SPRING WASHER	ARANDELA ELASTICA
		12173890	6	COLLARE	COLLIER	SCHELLE	CLAMP	COLLAR
		14464080	2	GUARNIZIONE	JOINT	O-RING	O.RING	JUNTA
		15213621	1	VITE	VIS	SCHRAUBE	SCREW	TORNILLO
		16040721	2	VITE	VIS	SCHRAUBE	SCREW	TORNILLO
		16104411	1	DADO	ECROU	MUTTER	NUT	TUERCA
		300037456	1	MANOMETRO OLIO	MANOM. D'HUILE	OELMANOMETER	OIL PRESSURE GAUGE	MANOMETRO DE AC.
		300129227	1	MANICOTTO	MANCHON	SCHLAUCH	SLEEVE	MANGUITO
		300132272	2	PIASTRINA	PLAQUETTE	PLATTE	PLATE	PLANCHUELA
		300134515	1	BRIGLIA	BRIDE	SCHELLE	CLAMP	BRIDA
		300135105	1	TUBO FLESSIBILE	TUBE FLEXIBLE	SCHLAUCH	HOSE	TUBO FLEXIBLE
		300137652	1	MANICOTTO	MANCHON	SCHLAUCH	SLEEVE	MANGUITO
		300137653	1	RACCORDO	RACCORD	STUTZEN	CONNECTION	RACOR
		300137656	1	GUARNIZIONE	JOINT	DICHTUNG	GASKET	JUNTA
	300132798	300139185	1	TERMINALE PER TUBO	RACCORD	STUTZEN	CONNECTION	RACOR
		300139192	2	RONDELLA	RONDELLE	SCHEIBE	WASHER	ARANDELA
		320580850	1	SUPPORTO FILTRO	SUPPORT	HALTERUNG	SUPPORT	SOPORTE
		320582150	1	RACCORDO ASPIRAZIONE	RACCORD	STUTZEN	CONNECTION	RACOR
		320583450	1	TUBO	TUYAU	ROHR	PIPE	TUBO
	321235650	320905650	1	FILTRO OLIO COMPL.	FILTRE	FILGER	FILTER	FILTRO
	300037423	320905850	(1)	CARTUCCIA	CARTOUCHE DE FILT.	FILTEREINSATZ	FILTER ELEMENT	CARTUCHO FILT.
		340415000	2	BOCCOLA	DOUILLE	BUECHSE	BUSH	CASQUILLO
		355510820	8	RONDELLA	RONDELLE	SCHEIBE	WASHER	ARANDELA

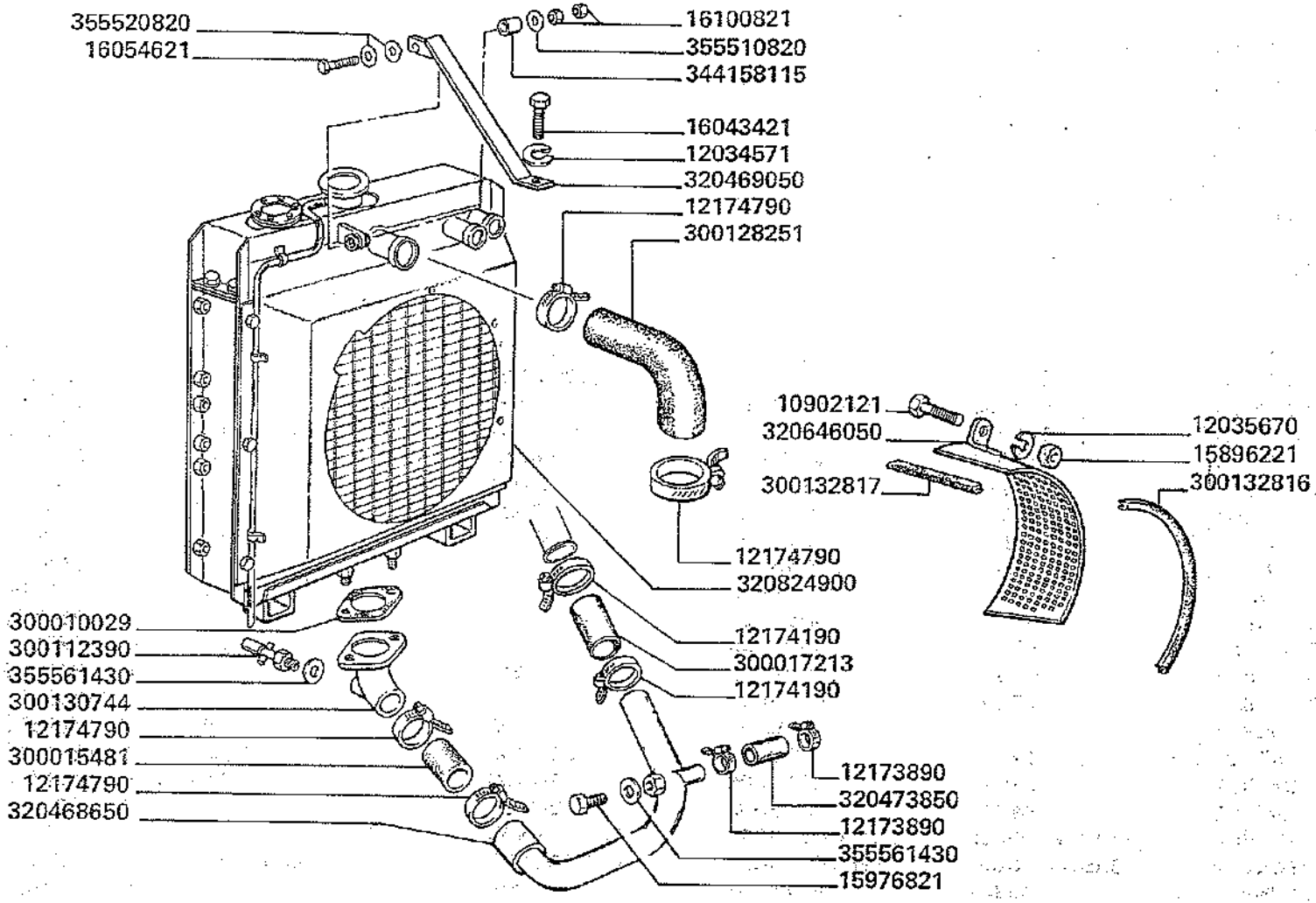

3550-3550R

Radiateur
Kuehler

RADIATORE

Radiator
Radiador

B1.B6

MODIF.	ANT. MODIF.	N. ORDIN.	Q	DENOMINAZIONE	DESIGNATION	BENENNUNG	DESCRIPTION	DENOMINACIONES
		10902121	3	VITE	VIS	SCHRAUBE	SCREW	TORNILLO
		12034571	9	ROSETTA ELASTICA	RONDELLE W	FEDERSCHEIBE	SPRING WASHER	ARANDELA ELASTICA
		12035670	3	ROSETTA ELASTICA	RONDELLE W	FEDERSCHEIBE	SPRING WASHER	ARANDELA ELASTICA
		12173890	2	COLLARE	COLLIER	SCHELLE	CLAMP	COLLAR
		12174190	2	COLLARE	COLLIER	SCHELLE	CLAMP	COLLAR
		12174790	4	COLLARE	COLLIER	SCHELLE	CLAMP	COLLAR
		15896221	3	DADO	ECROU	MUTTER	NUT	TUERCA
		15976821	1	VITE	VIS	SCHRAUBE	SCREW	TORNILLO
		16043221	4	VITE	VIS	SCHRAUBE	SCREW	TORNILLO
		16043221	(2)	VITE	VIS	SCHRAUBE	SCREW	TORNILLO
		16043421	1	VITE	VIS	SCHRAUBE	SCREW	TORNILLO
		16043621	4	VITE	VIS	SCHRAUBE	SCREW	TORNILLO
		16054621	1	VITE	VIS	SCHRAUBE	SCREW	TORNILLO
		16100821	2	DADO	ECROU	MUTTER	NUT	TUERCA
		16104121	(2)	DADO	ECROU	MUTTER	NUT	TUERCA
		300010029	1	GUARNIZIONE	JOINT	DICHTUNG	GASKET	JUNTA
		300015481	1	MANICOTTO	MANCHON	SCHLAUCH	SLEEVE	MANGUITO
		300017213	1	MANICOTTO	MANCHON	SCHLAUCH	SLEEVE	MANGUITO
		300112390	1	RUBINETTO SCARICO	ROBINET DE VID.	ABLASSHAHN	DRAIN COCK	GRIFO DE VACIADO
		300128251	1	MANICOTTO	MANCHON	SCHLAUCH	SLEEVE	MANGUITO
		300130744	1	RACCORDO	RACCORD	STUTZEN	UNION	RACOR

.../...

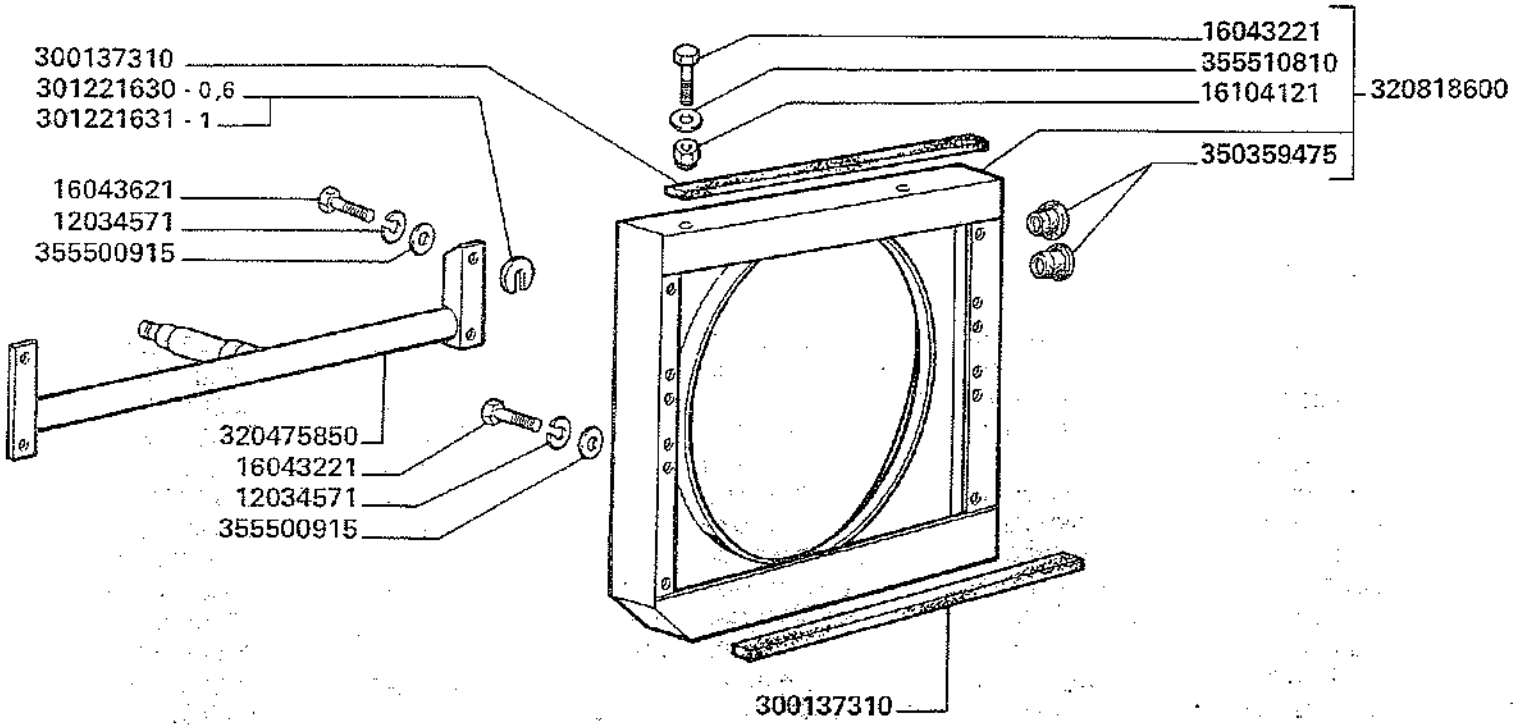
300137310
301221630 - 0,6
301221631 - 1
16043621
12034571
355500915
320475850
16043221
12034571
355500915
16043221
355510810
16104121
320818600
350359475
300137310

MODIF.	ANT. MODIF.	N. ORDIN.	Q	DENOMINAZIONE	DESIGNATION	BENENNUNG	DESCRIPTION	DENOMINACIONES
		300132816	1	PROFILO PROTEZIONE	PROFIL CAOUTCH.	PROFILGUMMI	RUBBER PROFIL	PERFIL DE GOMA
		300132817	1	PROFILO PROTEZIONE	PROFIL CAOUTCH.	PROFILGUMMI	RUBBER PROFIL	PERFIL DE GOMA
		300137310	2	GUARNIZIONE	JOINT	DICHTUNG	GASKET	JUNTA
		301221630	4	SPESSORE	CALE D'EPAISSEUR	DISTANZSTUECK	SHIM	ESPESOR
		301221631	4	SPESSORE	CALE D'EPAISSEUR	DISTANZSTUECK	SHIM	ESPESOR
		320468650	1	TUBO	TUYAU	ROHR	PIPE	TUBO
		320469050	1	TIRANTE IRRIGIDIMENTO	RAIDISSEUR	STREBE	STIFFENER	REFUERZO
		320473850	1	MANICOTTO	MANCHON	SCHLAUCH	SLEEVE	MANGUITO
		320475850	1	SUPPORTO FILTRO ROTANTE	SUPPORT	HALTERUNG	SUPPORT	SOPORTE
		320646050	1	PROTEZIONE VENTILATORE	PROTECTION	SCHUTZBLECH	GUARD	PROTECCION
	320776100	320818600	1	CONVOGLIATORE FILTRO	CONVOYEUR	LEITBLECH	CONVEYOR	CONVOYADOR
	320476100	320824900	1	RADIATORE COMPL.	RADIATEUR CPT	KUEHLER KPL	RADIATOR, ASSY	CONJ. RADIADOR
		344158115	1	BOCCOLA	BAGUE	BUECHSE	BUSH	CASQUILLO
		350359475	(2)	TAPPO	BOUCHON	STOPFEN	PLUG	TAPON
		355500915	8	RONDELLA	RONDELLE	SCHEIBE	WASHER	ARANDELA
		355510810	(2)	RONDELLA	RONDELLE	SCHEIBE	WASHER	ARANDELA
		355510820	1	RONDELLA	RONDELLE	SCHEIBE	WASHER	ARANDELA
		355520820	2	RONDELLA	RONDELLE	SCHEIBE	WASHER	ARANDELA
		355561430	2	RONDELLA	RONDELLE	SCHEIBE	WASHER	ARANDELA

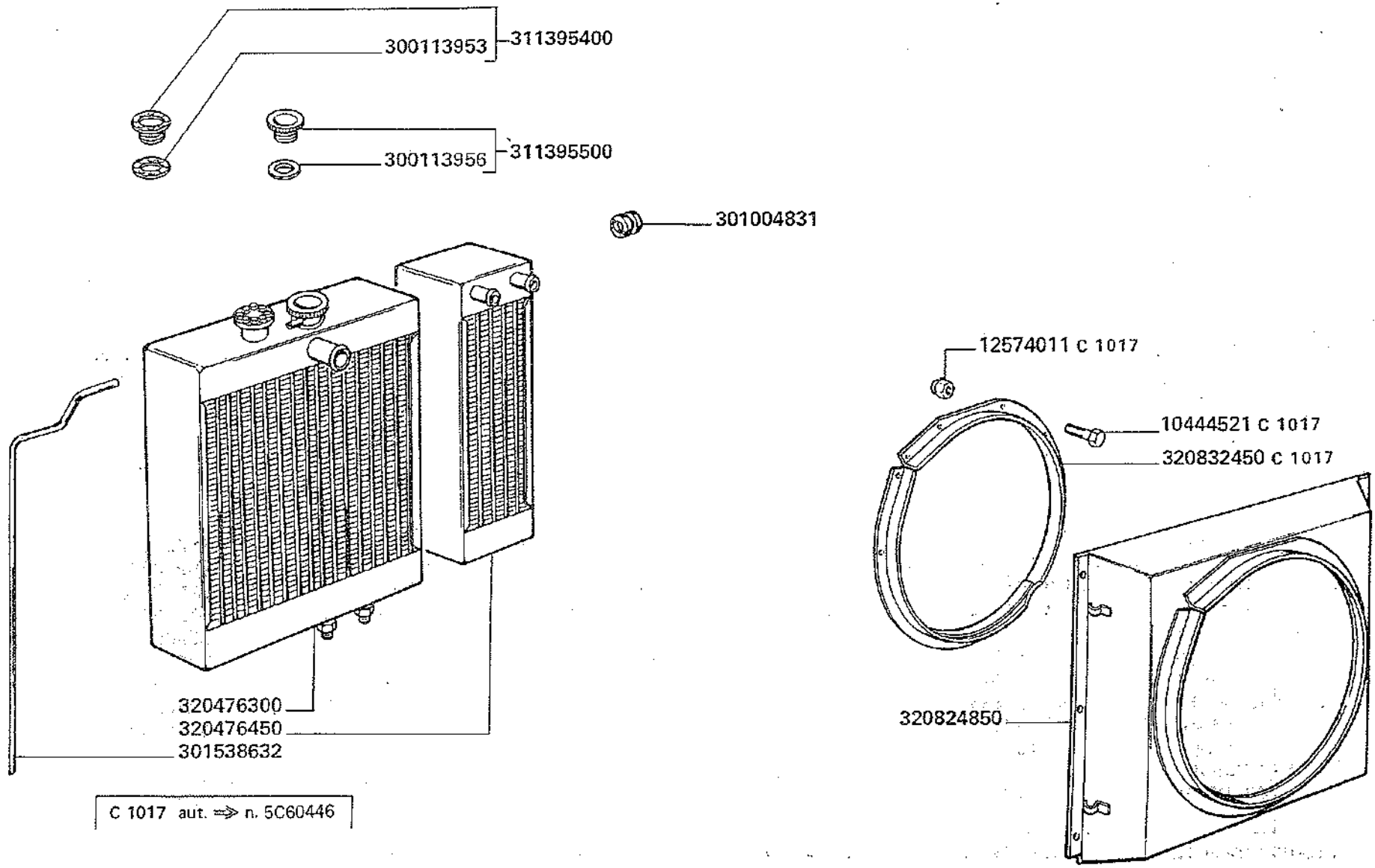

C 1017 aut. ⇒ n. 5C60446

MODIF.	ANT. MODIF.	N. ORDIN.	Q	DENOMINAZIONE	DESIGNATION	BENENNUNG	DESCRIPTION	DENOMINACIONES
C 1017		10444521	(7)	VITE	VIS	SCHRAUBE	SCREW	TORNILLO
C 1017		12574011	(7)	DADO	ECROU	MUTTER	NUT	TUERCA
		300113953	(1)	GUARNIZIONE	JOINT	DICHTUNG	GASKET	JUNTA
		300113956	(1)	GUARNIZIONE	JOINT	DICHTUNG	GASKET	JUNTA
		301004831	1	GOMMINO	AMORTISSEUR	GUMMI	ABSORBER	AMORTIGUADOR
		301538632	1	TUBO SFIATO	TUYAU	ROHR	PIPE	TUBO
		311395400	1	VALVOLA	CLAPET	VENTIL	VALVE	VALVULA
		311395500	1	TAPPO	BOUCHON	STOPFEN	PLUG	TAPON
		320476300	1	RADIATORE	RADIATEUR	KUEHLER	RADIATOR	RADIADOR
		320476450	1	RADIATORE OLIO	RADIATEUR D'HUILE	OELKUEHLER	OIL RADIATOR	RADIADOR DE ACEITE
	320476050	320824850	1	CONVOGLIATORE	CONVOYEUR	AUSLASSLEITBLECH	OUTLET CONVEYOR	CONVOYADOR
C 1017		320832450	1	ANELLO	ANNEAU	RING	RING	ANILLO

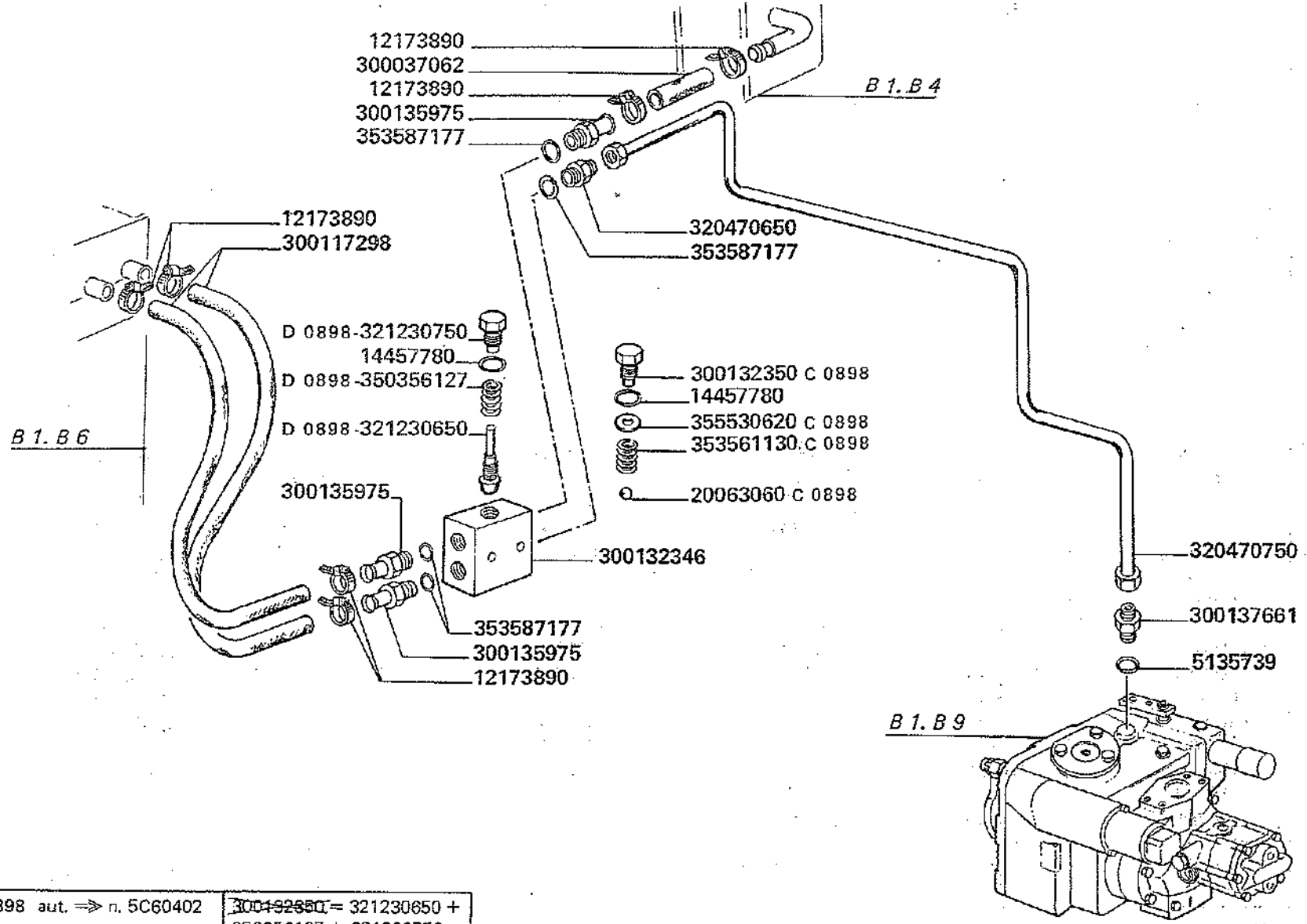

D 0898 aut. ⇒ n. 5C60402	~~300192850~~ = 321230650 + 350356127 + 321230750

3550-3550R

TUBAZIONI RITORNO POMPA

Tuyauteries de retour pompe traction hydrostatique
Rohre fuer zu und ruek der hydrostatischantriebspumpe
Hydrostatic drive pump return tubings
Tuberias retorno bomba

B1.B8

MODIF.	ANT. MODIF.	N. ORDIN.	Q	DENOMINAZIONE	DESIGNATION	BENENNUNG	DESCRIPTION	DENOMINACIONES
		5135739	1	GUARNIZIONE	JOINT	O-RING	O.RING	JUNTA
		12173890	6	COLLARE	COLLIER	SCHELLE	CLAMP	COLLAR
		14457780	1	GUARNIZIONE	JOINT	O-RING	O.RING	JUNTA
C 0898		20063060	1	SFERA	BILLE	KUGEL	BALL	BOLA
		300037062	1	MANICOTTO	MANCHON	SCHLAUCH	SLEEVE	MANGUITO
		300117298	2	TUBO	TUYAU	ROHR	PIPE	TUBO
		300132346	1	VALVOLA BY PASS	CLAPET	VENTIL	VALVE	VALVULA
C 0898		300132350	1	TAPPO BY PASS	BOUCHON	STOPFEN	PLUG	TAPON
		300135975	3	RACCORDO BY PASS	RACCORD	STUTZEN	UNION	RACOR
		300137661	1	RACCORDO	RACCORD	STUTZEN	UNION	RACOR
		320470650	1	RACCORDO BY PASS	RACCORD	STUTZEN	UNION	RACOR
		320470750	1	TUBO DRENAGGIO	TUYAU	ROHR	PIPE	TUBO
D 0898		321230650	1	CONTROSEDE	CONTRE SIEGE	GEGENSITZ	COUNTERSEAT	CONTRASEDE
D 0898		321230750	1	TAPPO	BOUCHON	STOPFEN	PLUG	TAPON
D 0898		350356127	1	MOLLA	RESSORT	FEDER	SPRING	RESORTE
C 0898		353561130	1	MOLLA	RESSORT	FEDER	SPRING	RESORT
		353587177	4	GUARNIZIONE	JOINT	O-RING	O.RING	JUNTA
C 0898		355530620	1	RONDELLA	RONDELLE	SCHEIBE	WASHER	ARANDELA

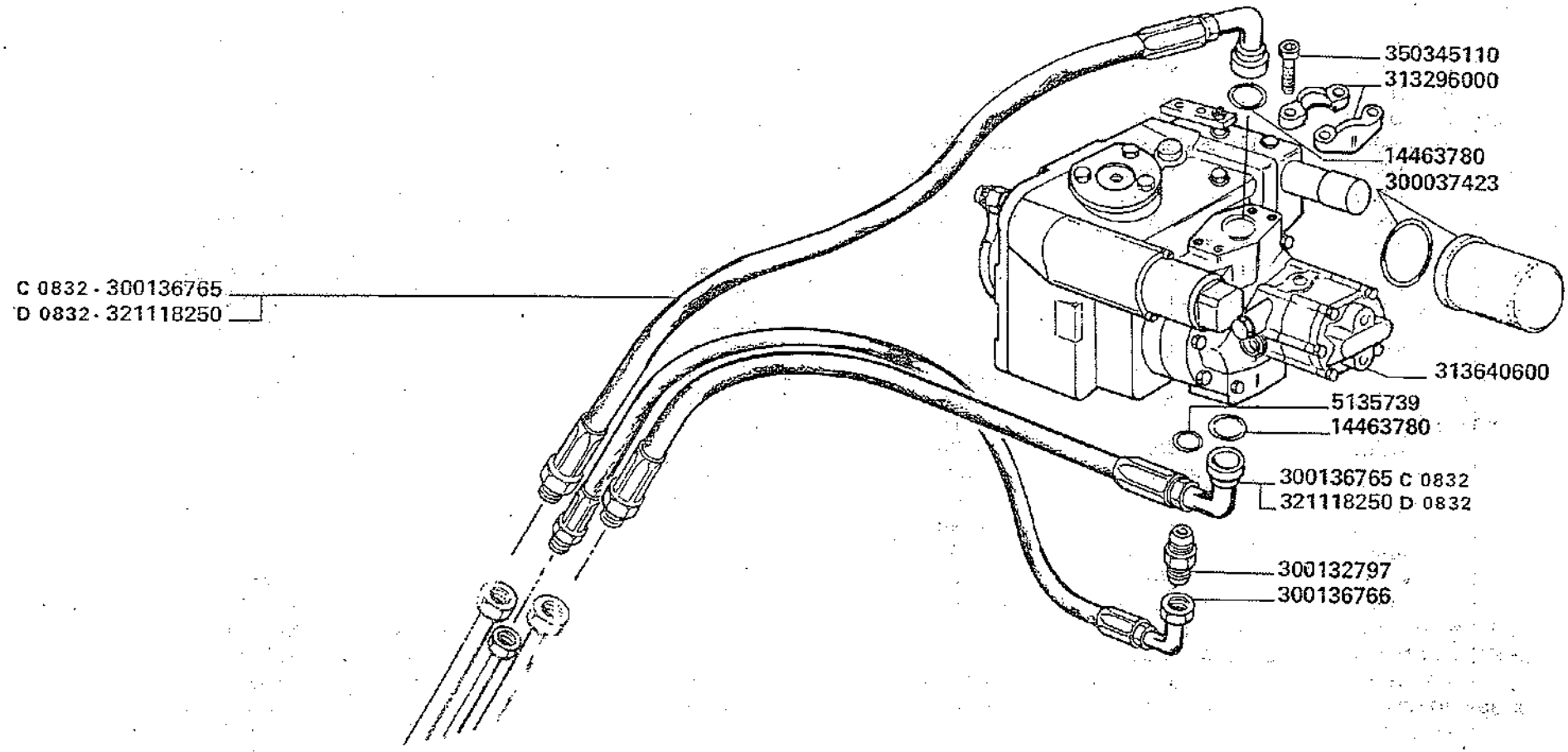

D 0832 aut. ⇒ n. 5C60348

3550-3550R

TUBAZIONI POMPA E MOTORE TRAZIONE IDROSTATICA

Tuyauteries pompe et moteur traction hydrostatique — *Hydrostatic drive pump and motor tubings*

Rohre fuer motor und pompe des hydrostatischen antriebs — *Tuberias bomba y motor*

MODIF.	ANT. MODIF.	N. ORDIN.	Q	DENOMINAZIONE	DESIGNATION	BENENNUNG	DESCRIPTION	DENOMINACIONES
		5135739	2	GUARNIZIONE	JOINT	O-RING	O.RING	JUNTA
		10901921	6	VITE	VIS	SCHRAUBE	SCREW	TORNILLO
		11058976	1	ANELLO ELASTICO	ARRETOIR	SICHERUNGSRING	LOCKRING	ANILLO DE FRENO
		11116021	4	VITE	VIS	SCHRAUBE	SCREW	TORNILLO
		12035571	4	ROSETTA ELASTICA	RONDELLE W	FEDERSCHEIBE	SPRING WASHER	ARANDELA ELASTICA
		12035670	6	ROSETTA ELASTICA	RONDELLE W	FEDERSCHEIBE	SPRING WASHER	ARANDELA ELASTICA
		14463780	6	GUARNIZIONE	JOINT	O-RING	O.RING	JUNTA
		14466880	1	GUARNIZIONE	JOINT	O-RING	O.RING	JUNTA
		15896221	3	DADO	ECROU	MUTTER	NUT	TUERCA
		300037423	1	FILTRO	FILTRE	FILTER	FILTER	FILTRO
		300132797	2	RACCORDO	RACCORD	STUTZEN	UNION	RACOR
		300132962	2	FLANGIA	FLASQUE	FLANCH	FLANGE	BRIDA
		300132963	2	BRIGLIA	BRIDE	SCHELLE	CLAMP	BRIDA
		300132964	4	TASSELLO IN GOMMA	TAMPON	GUMMISTUECK	PAD	ALMOHADILLA
C	0832	300136765	2	TUBO FLESSIBILE	TUBE FLEXIBLE	SCHLAUCH	HOSE	TUBO FLEXIBLE
		300136766	1	TUBO FLESSIBILE	TUBE FLEXIBLE	SCHLAUCH	HOSE	TUBO FLEXIBLE
		300137068	1	PIATTO BRIGLIA	PLAQUETTE	PLATTE	PLATE	PLACA
		300139000	2	FLANGIA	FLASQUE	FLANSCH	FLANGE	BRIDA
		313296000	2	COPPIA SEMIFLANGE	DEMI-FLASQUES	FLANSCH HAELFTE	HALF-FLANGE	SEMI-BRIDA
		313640600	1	POMPA COMPL.	POMPE	PUMPE	PUMP	BOMBA
		313764700	1	MOTORE	MOTEUR	MOTOR	HYDR. MOTOR	MOTOR
		320471050	1	TUBO DRENAGGIO	TUYAU	ROHR	PIPE	TUBO
		320471250	1	TUBO INF.	TUYAU	ROHR	PIPE	TUBO
		320471450	1	TUBO SUP.	TUYAU	ROHR	PIPE	TUBO
		320517750	1	MANICOTTO ACCOPPIAM.	MANCHON	MITNEHMER	COUPLING SLEEVE	MANGUITO
D	0832	321118250	2	TUBO FLESSIBILE	TUBE FLEXIBLE	SCHLAUCH	HOSE	TUBO FLEXIBLE
		350345110	8	VITE	VIS	SCHRAUBE	SCREW	TORNILLO
		350345216	8	VITE	VIS	SCHRAUBE	SCREW	TORNILLO
		355501550	4	RONDELLA	RONDELLE	SCHEIBE	WASHER	ARANDELA

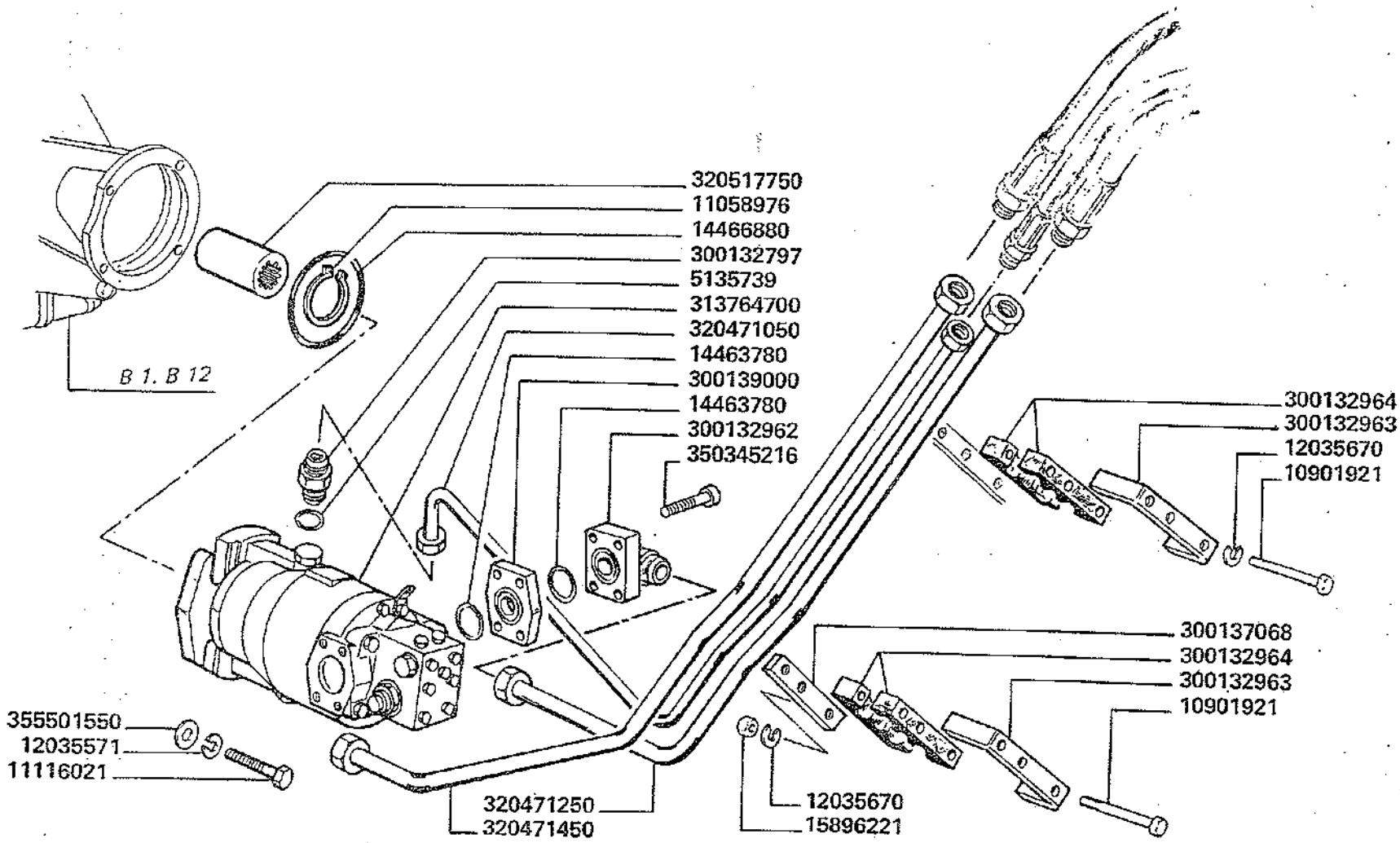
320517750
11058976
14466880
300132797
5135739
313764700
320471050
14463780
300139000
14463780
300132962
350345216
B 1. B 12
355501550
12035571
11116021
320471250
320471450
300137068
300132964
300132963
10901921
12035670
15896221
300132964
300132963
12035670
10901921

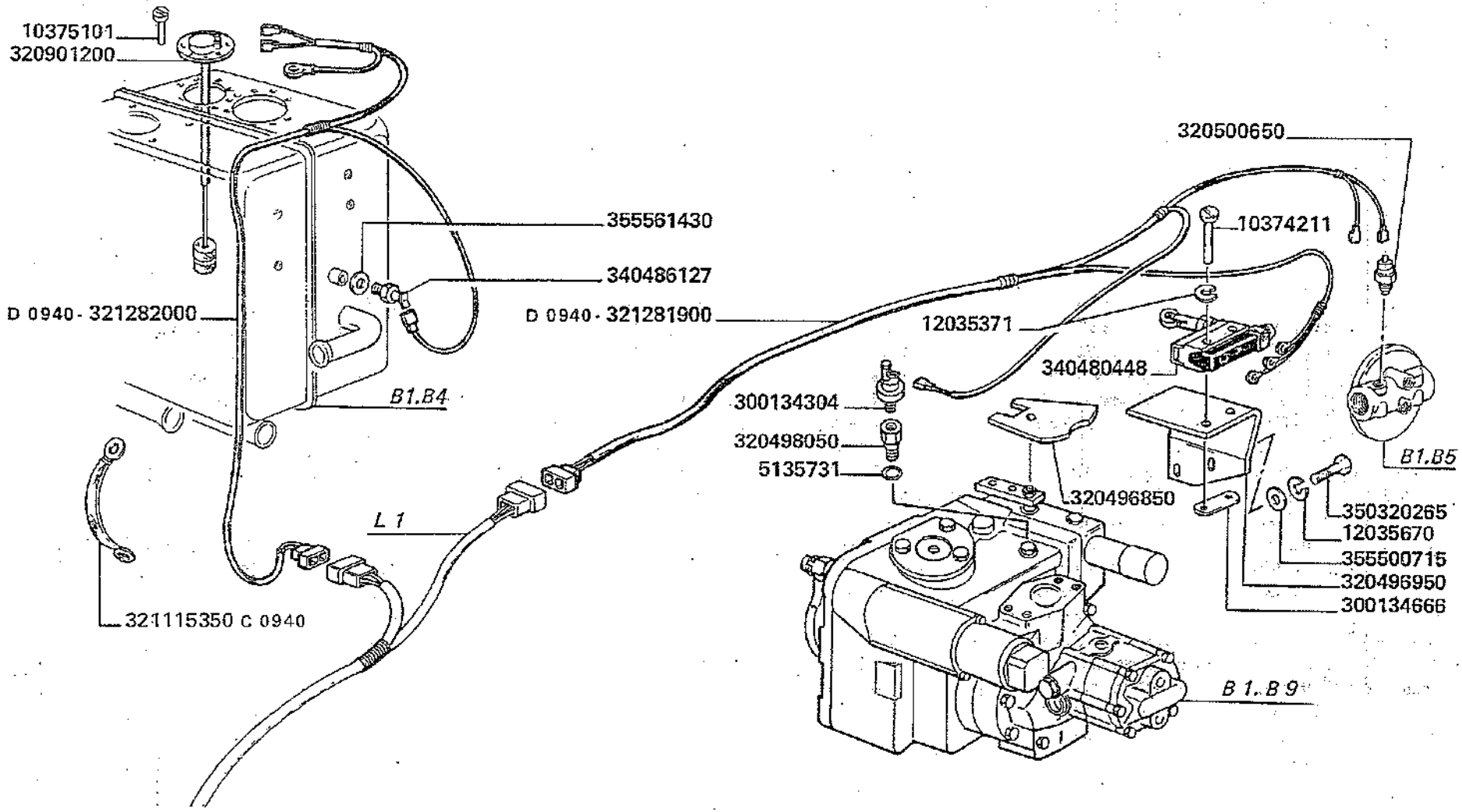

D 0940 aut. => n. 5C61001

3550-3550R

DISPOSITIVO DI SICUREZZA PER TRAZIONE IDROSTATICA

Dispositif de securite pour traction hydrostatique — *Safety disposals for hydrostatic traction*
Sicherheitvorrichtung fuer hydrostatischen antrieb — *Dispositivos seguridad por latracciòn hidrostatica*

B1.B10

MODIF.	ANT. MODIF.	N. ORDIN.	Q	DENOMINAZIONE	DESIGNATION	BENENNUNG	DESCRIPTION	DENOMINACIONES
		5135731	1	GUARNIZIONE	JOINT	O-RING	O.RING	JUNTA
		10374211	2	VITE	VIS	SCHRAUBE	SCREW	TORNILLO
		10375101	6	VITE	VIS	SCHRAUBE	SCREW	TORNILLO
		12035371	2	ROSETTA ELASTICA	RONDELLE W	FEDERSCHEIBE	SPRING WASHER	ARANDELA ELASTICA
		12035670	2	ROSETTA ELASTICA	RONDELLE W	FEDERSCHEIBE	SPRING WASHER	ARANDELA ELASTICA
		300134304	1	MANOCONTATTO	PRESSOSTAT	MANOM. KONTAKT	MANOM. CONTACT	CONTACTO MANOM.
		300134666	1	PIASTRINA	PLAQUETTE	PLATTE	PLATE	PLACA
		320496850	1	CAMMES	CAME	NOCKEN	CAM	LEVA
		320496950	1	SUPPORTO MICRODEV.	SUPPORT	HALTERUNG	SUPPORT	SOPORTE
		320498050	1	RACCORDO	RACCORD	STUTZEN	UNION	RACOR
		320500650	1	VACUOMETRO	VACUOMETRE	VACUUM	OIL PRESSURE	VACUOMETRO
	320472500	320901200	1	INDICATORE LIVELLO	INDICAT. DE NIVEAU	STANDANZEIGER	LEVEL GAUGE	INDICADOR DE NIVEL
C 0940		321115350	1	CAVO MASSA	CABLE A MASSE	MASSEKABEL	GROUND CABLE	CABLE DE MASA
D 0940		321281900	1	CAVO AGGIUNTIVO	CABLE	KABEL	CABLE	CABLE
D 0940		321282000	1	CAVO AGGIUNTIVO	CABLE	KABEL	CABLE	CABLE
		340480448	1	MICRODEVIATORE	MICRODEVIATEUR	SCHALTER	MICRO-SWITCH	DESVIDADOR
	340486126	340486127	1	TERMOCONTATTO	TERMO CONTACT	THERMOKONTAKT	THERMOCONTACT	TERMO CONTACTO
		350320265	2	VITE	VIS	SCHRAUBE	SCREW	TORNILLO
		355500715	2	RONDELLA	RONDELLE	SCHEIBE	WASHER	ARANDELA
		355561430	1	RONDELLA	RONDELLE	SCHEIBE	WASHER	ARANDELA

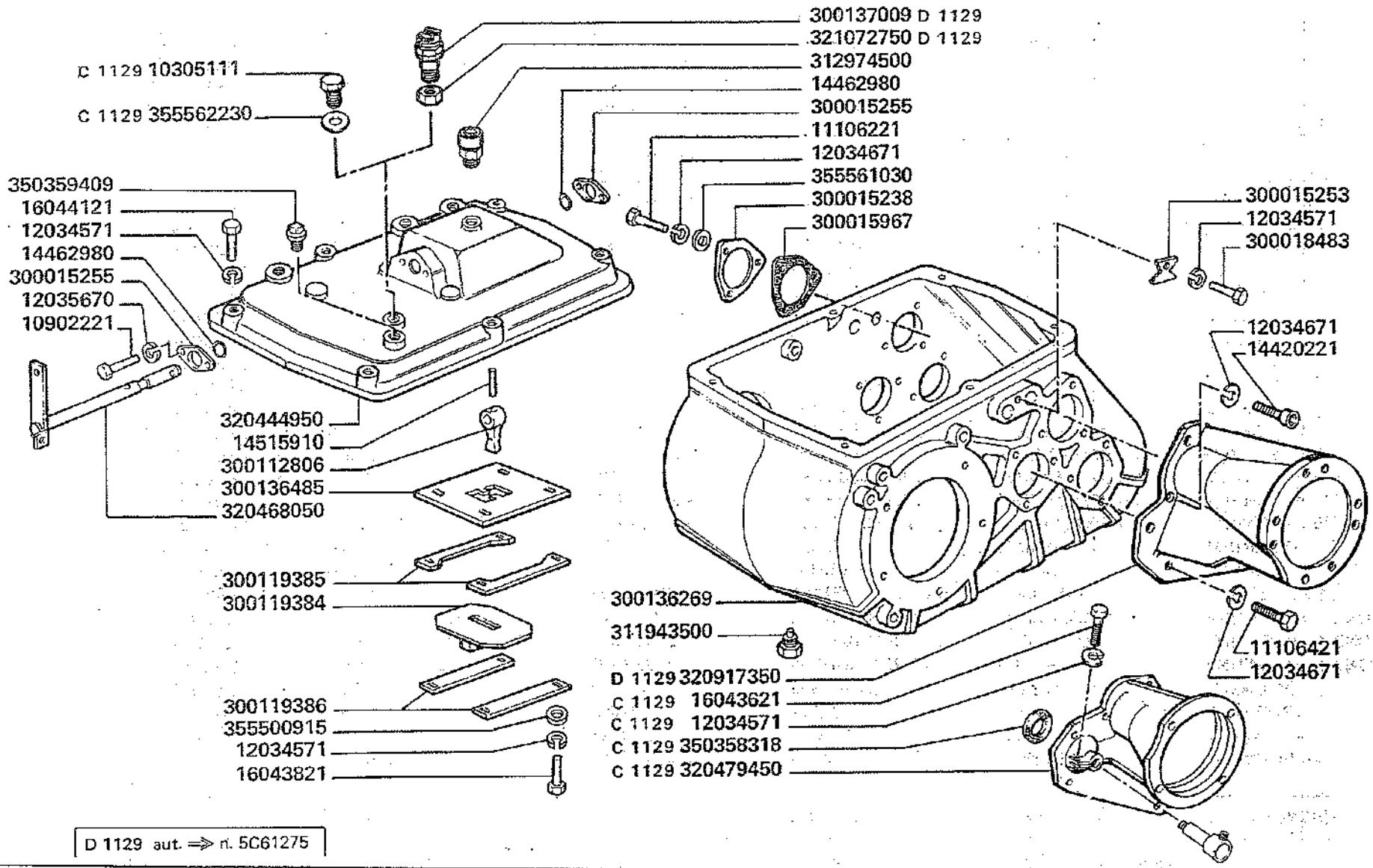

D 1129 aut. ⇒ n. 5C61275

3550-3550R

ELEMENTI CAMBIO 320816500 C 1129
320895500 D 1129

Elements boite de vitesses
Getriebeelemente

Gear elements
Elementos de la caja del cambio

B1.B12

1/3

MODIF.	ANT. MODIF.	N. ORDIN.	Q	DENOMINAZIONE	DESIGNATION	BENENNUNG	DESCRIPTION	DENOMINACIONES
	344063135	5133776	6	CUSCINETTO	ROULEMENT	LAGER	BEARING	RODAMIENTO
C 1129		10305111	1	TAPPO	BOUCHON	STOPFEN	PLUG	TAPON
C 1016		10427950	(6)	RIVETTO	RIVET	NIETE	RIVET	REMACHE
		10902221	4	VITE	VIS	SCHRAUBE	SCREW	TORNILLO
		11061076	1	ANELLO ELASTICO	ARRETOIR	SICHERUNGSRING	LOCKRING	ANILLO DE FRENO
		11061576	2	ANELLO ELASTICO	ARRETOIR	SICHERUNGSRING	LOCKRING	ANILLO DE FRENO
		11062176	2	ANELLO ELASTICO	ARRETOIR	SICHERUNGSRING	LOCKRING	ANILLO DE FRENO
		11069076	2	ANELLO ELASTICO	ARRETOIR	SICHERUNGSRING	LOCKRING	ANILLO ELASTICO
		11106221	6	VITE	VIS	SCHRAUBE	SCREW	TORNILLO
		11106421	6	VITE	VIS	SCHRAUBE	SCREW	TORNILLO
		12034571	10	ROSETTA ELASTICA	RONDELLE W	FEDERSCHEIBE	SPRING WASHER	ARANDELA ELASTICA
		12034671	18	ROSETTA ELASTICA	RONDELLE W	FEDERSCHEIBE	SPRING WASHER	ARANDELA ELASTICA
		12034771	10	ROSETTA ELASTICA	RONDELLE W	FEDERSCHEIBE	SPRING WASHER	ARANDELA ELASTICA
		12034871	4	ROSETTA ELASTICA	RONDELLE W	FEDERSCHEIBE	SPRING WASHER	ARANDELA ELASTICA
		12035670	5	ROSETTA ELASTICA	RONDELLE W	FEDERSCHEIBE	SPRING WASHER	ARANDELA ELASTICA
		12164121	4	DADO	ECROU	MUTTER	NUT	TUERCA
		14420221	3	VITE	VIS	SCHRAUBE	SCREW	TORNILLO
		14420921	3	VITE	VIS	SCHRAUBE	SCREW	TORNILLO
		14462980	2	GUARNIZIONE	JOINT	O-RING	O.RING	JUNTA
		14515910	1	SPINA	GOUPILLE	STIFT	PIN	PASADOR
		15540434	12	VITE	VIS	SCHRAUBE	SCREW	TORNILLO
C 1129		16043621	1	VITE	VIS	SCHRAUBE	SCREW	TORNILLO
		16043821	4	VITE	VIS	SCHRAUBE	SCREW	TORNILLO
		16044121	6	VITE	VIS	SCHRAUBE	SCREW	TORNILLO
D 1129		20141040	2	CUSCINETTO	ROULEMENT	LAGER	BEARING	RODAMIENTO
		20685450	1	CUSCINETTO	ROULEMENT	LAGER	BEARING	RODAMIENTO
		20972850	2	CUSCINETTO	ROULEMENT	LAGER	BEARING	RODAMIENTO
C 1129		20973340	2	CUSCINETTO	ROULEMENT	LAGER	BEARING	RODAMIENTO
		300014733	6	PIASTRINA	PLAQUETTE	SICHERUNGSBLECH	PLATE	PLANCHUELA
		300015238	2	FLANGIA	FLASQUE	LAGERFLANSCH	FLANGE	BRIDA
		300015253	1	PIASTRINA	PLAQUETTE	PLAETTCHEN	PLATE	PLANCHUELA
		300015255	2	COPERCHIO	COUVERCLE	DECKEL	COVER	TAPA
		300015967	2	GUARNIZIONE	JOINT	DICHTUNG	GASKET	JUNTA
		300018483	1	VITE	VIS	SCHRAUBE	SCREW	TORNILLO
		300112806	1	LEVA COM. FORCELLE	LEVIER	HEBEL	LEVER	PALANCA

.../...

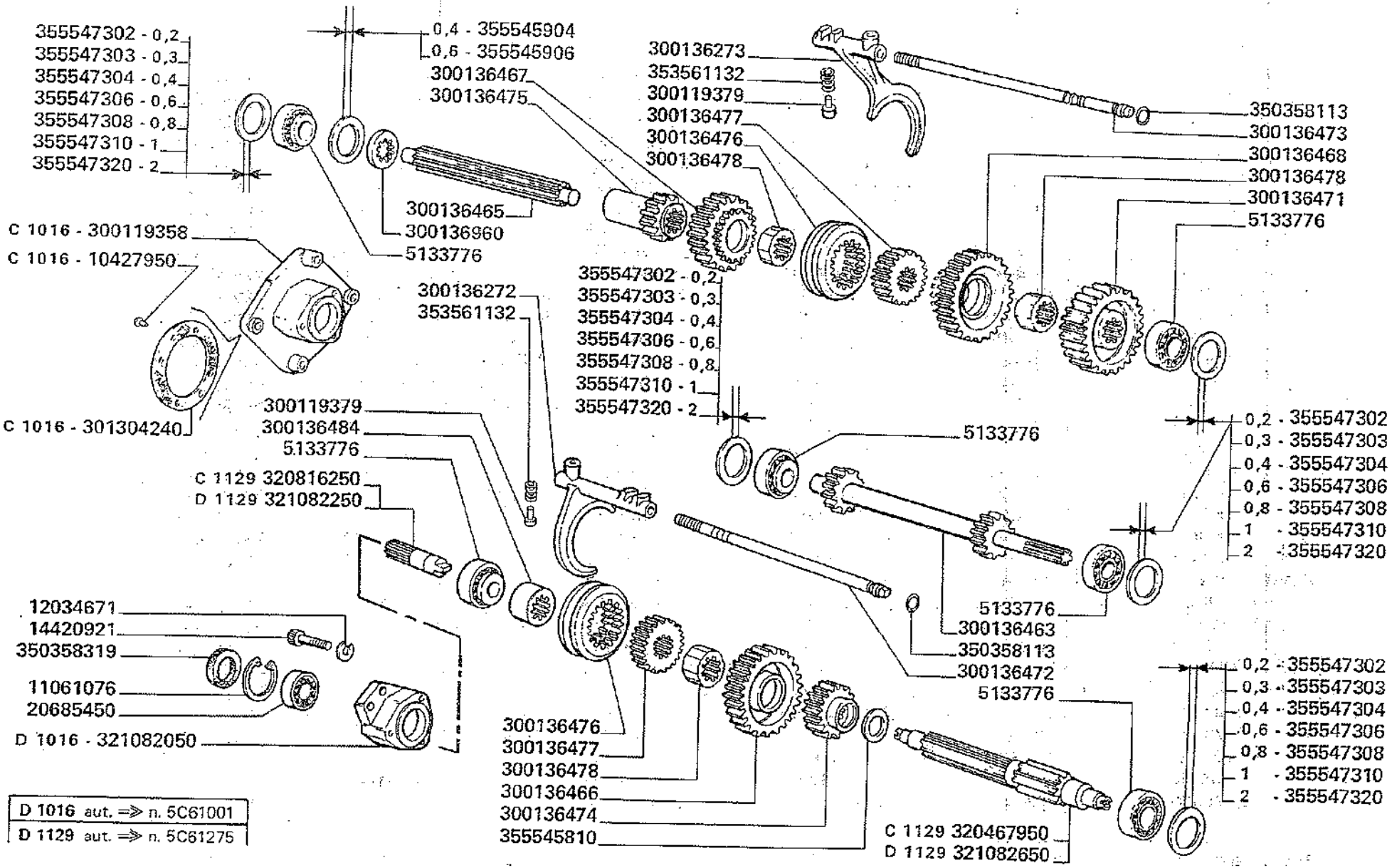

D 1016 aut. => n. 5C61001
D 1129 aut. => n. 5C61275

MODIF.	ANT. MODIF.	N. ORDIN.	Q	DENOMINAZIONE	DESIGNATION	BENENNUNG	DESCRIPTION	DENOMINACIONES
C 1016		300119358	1	SUPPORTO FRENO STAZ.	SUPPORT	HALTERUNG	SUPPORT	SOPORTE
		300119379	2	PIOLO	PION	SPERRBOLZEN	PIN	PITON
		300119384	1	SELETTORE INF.	SELECTEUR	GANGWAEHLER	LOWER SELECTOR	SELECTOR
		300119385	2	PIASTRA GUIDA SELETT.	PLAQUE	PLATTE	PLATE	PLACA
		300119386	2	RISCONTRO PIASTRINA	BARRETTE	VERSTAERKUNG	STIFFENER	PLETINA
		300129730	1	CORONA DIFFERENZ.	COURONNE DIFF.	ZAHNKRANZ	RING GEAR DIFF.	CORONA DENTADA
		300136269	1	SCATOLA CAMBIO	BOITE DE VITESSES	GETRIEBEGEHAEUSE	GEARS BOX	CAJA DEL CAMBIO
C 1129		300136271	2	SUPPORTO DIFFERENZ.	SUPPORT	HALTERUNG	SUPPORT	SOPORTE
		300136272	1	FORCELLA SPOST. 1° - RM	FOURCHE	GABEL	FORK	HORQUILLA
		300136273	1	FORCELLA	FOURCHE	GABEL	FORK	HORQUILLA
		300136463	1	ALBERO PRIMARIO	ARBRE PRIMAIRE	HAUPTWELLE	MAIN SHAFT	ARBOL PRIMARIO
		300136465	1	ALBERO AUSILIARIO	ARBRE	WELLE	SHAFT	ARBOL
		300136466	1	INGRANAGGIO FOLLE 1°	PIGNON	ZAHNRAD	GEAR	PINON
		300136467	1	INGRANAGGIO FOLLE 2°	PIGNON	ZAHNRAD	GEAR	PINON
		300136468	1	INGRANAGGIO FOLLE 3°	PIGNON	ZAHNRAD	GEAR	PINON
		300136471	1	INGRANAGGIO COND.	PIGNON CONDUIT	ANGETRIEBENES ZAH.	DRIVEN GEAR	PINON CONDUCIDO
		300136472	1	ALBERINO FORC. 1°E RM	ARBRE	WELLE	SHAFT	ARBOL
		300136473	1	ALBERINO FORC. 2°E 3°	ARBRE	WELLE	SHAFT	ARBOL
		300136474	1	INGRANAGGIO FISSO 2°	PIGNON	ZAHNRAD	GEAR	PINON
		300136475	1	INGRANAGGIO FISSO 1°	PIGNON	ZAHNRAD	GEAR	PINON
		300136476	2	ANELLO INNESTO FRONT.	MANCHON	MUFFE	SLEEVE	MANGA
		300136477	2	PIGNONE INNESTO FRONT.	PIGNON	RITZEL	PINION	PINON
		300136478	3	BOCCOLA SCORR. 1°-2°-3°	BAGUE	BUECHSE	BUSH	CASQUILLO
		300136480	2	SEMIASSE USCITA CAMBIO	DEMI-ESSIEU	ACHSWELLE	HALF-SHAFT	SEMI-EJE
		300136484	1	DISTANZIATORE	ENTRETOISE	DISTANZSTUECK	SPACER	ESPACIADOR
		300136485	1	PIASTRA SELETTORE M.	PLAQUE	PLATTE	PLATE	PLACA
		300136960	1	DISTANZIATORE	ENTRETOISE	DISTANZSTUECK	SPACER	ESPACIADOR
D 1129		300137009	1	SENSORE	CAPTEUR	SENSOR	SENSOR	SENSOR
		300137626	4	PRIGIONIERO	GOUJON	STIFTSCHRAUBEN	STUD	ESPARRAGO
		300139136	2	DISTANZ. CUSCINETTO	ENTRETOISE	DISTANZSTUECK	SPACER	ESPACIADOR
C 1016		301304240	(1)	GUARNIZIONE	JOINT	DICHTUNG	GASKET	JUNTA
		311943500	1	TAPPO MAGNETICO	BOUCHON	MAGNET-STOPFEN	MAGNETIC PLUG	TAPON MAGNETICO
		312974500	1	TAPPO	BOUCHON	STOPFEN	PLUG	TAPON
		320444950	1	COPERCHIO SCATOLA	COUVERCLE	GEHAEUSEDECKEL	COVER	TAPA

../...

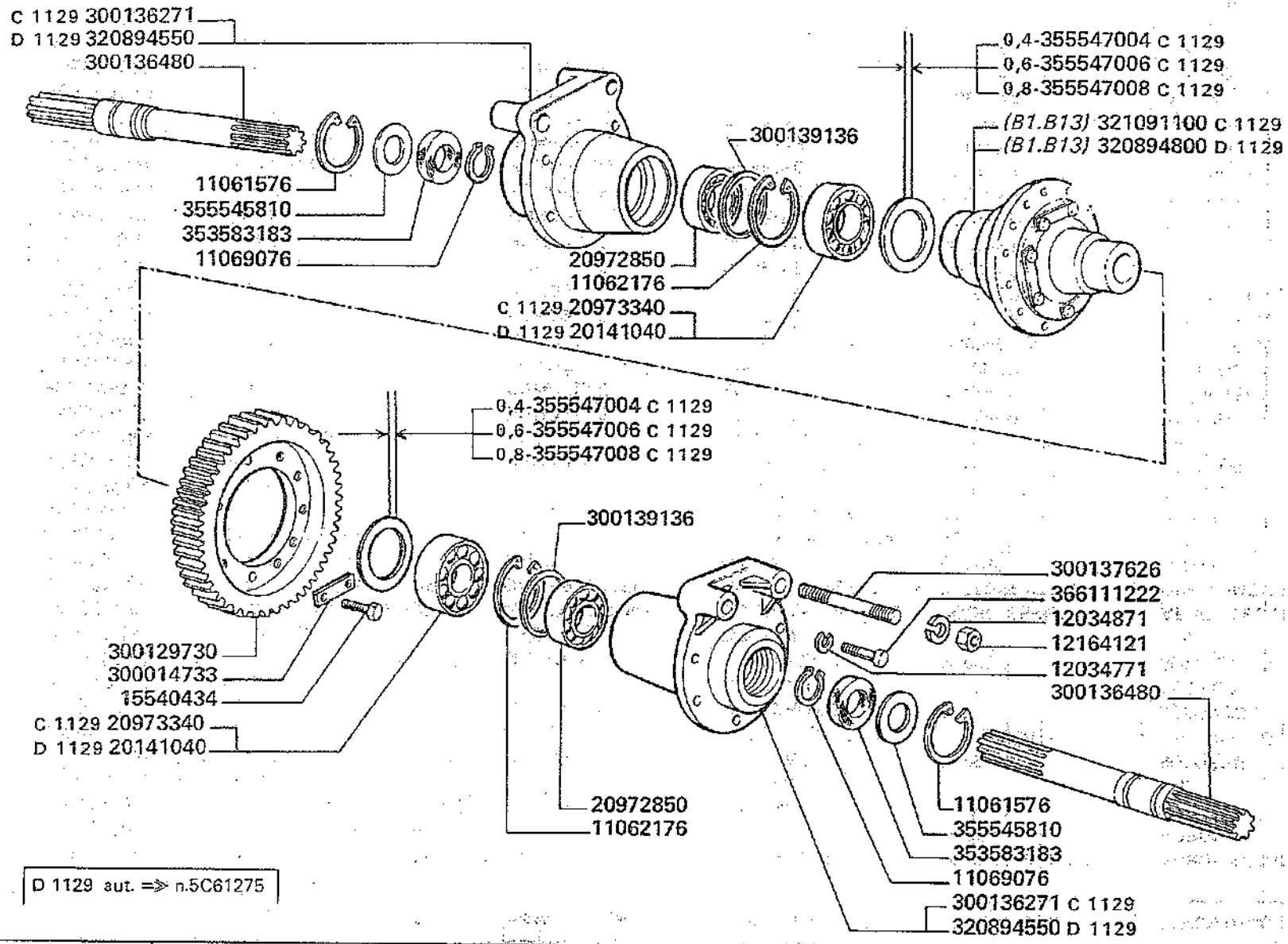

D 1129 aut. ⇒ n.5C61275

ELEMENTI CAMBIO 320816500 C 1129
320895500 D 1129

Elements de boite de vitesses
Getriebeelemente
Gear elements
Elementos de la caja del cambio

MODIF.	ANT. MODIF.	N. ORDIN.	Q	DENOMINAZIONE	DESIGNATION	BENENNUNG	DESCRIPTION	DENOMINACIONES
C 1129		320467950	1	ALBERO SECONDARIO	ARBRE SECOND.	VORGELEGEWELLE	COUNTERSHAFT	ARBOL SECONDARIO
		320468050	1	ALBERINO COM. FORC.	ARBRE	WELLE	SHAFT	ARBOL
C 1129		320479450	1	SUPPORTO MOTORE IDRAUL.	SUPPORT	HALTERUNG	SUPPORT	SOPORTE
C 1129	300129685	320816250	1	PERNO DISCO FRENO STAZ.	AXE	BOLZEN	PIN	EJE
D 1129		320894550	1	SUPPORTO DIFFERENZIALE	SUPPORT	HALTERUNG	SUPPORT	SOPORTE
D 1129		320894800	1	DIFFERENZIALE COMPL.	DIFFERENTIEL	AUSGLEICHGETRIEBE	DIFFERENTIAL	DIFERENCIAL
D 1129		320917350	1	SUPPORTO MOTORE IDRAUL.	SUPPORT	HALTERUNG	SUPPORT	SOPORTE
D 1129		321072750	1	DADO	ECROU	MUTTER	NUT	TUERCA
D 1016		321082050	1	SUPPORTO FRENO STAZ.	SUPPORT	HALTERUNG	SUPPORT	SOPORTE
D 1129		321082250	1	PERNO DISCO FRENO STAZ.	AXE	BOLZEN	PIN	EJE
D 1129		321082650	1	ALBERO SECONDARIO	ARBRE SECOND.	VORGELEGEWELLE	COUNTERSHAFT	ARBOL SECONDARIO
C 1129		321091100	1	DIFFERENZIALE COMPL.	DIFFERENTIEL	AUSGLEICHGETRIEBE	DIFFERENTIAL	DIFERENCIAL
		350358113	2	GUARNIZIONE	JOINT	O-RING	O.RING	JUNTA
C 1129		350358318	1	GUARNIZIONE	JOINT	RADIALDICHTRING	SEAL	JUNTA
		350358319	1	GUARNIZIONE	JOINT	RADIALDICHTRING	SEAL	JUNTA
		350359409	1	TAPPO	BOUCHON	STOPFEN	PLUG	TAPON
		353561132	2	MOLLA	RESSORT	FEDER	SCHEIBE	RESORTE
		353583183	2	GUARNIZIONE	JOINT	RADIALDICHTRING	SEAL	JUNTA
		355500915	4	RONDELLA	RONDELLE	SCHEIBE	WASHER	ARANDELA
		355545810	4	RONDELLA	RONDELLE	SCHEIBE	WASHER	ARANDELA
		355545904	2	RONDELLA	RONDELLE	SCHEIBE	WASHER	ARANDELA
		355545906	1	RONDELLA	RONDELLE	SCHEIBE	WASHER	ARANDELA
C 1129		355547004	1	RONDELLA	RONDELLE	SCHEIBE	WASHER	ARANDELA
C 1129		355547006	1	RONDELLA	RONDELLE	SCHEIBE	WASHER	ARANDELA
C 1129		355547008	1	RONDELLA	RONDELLE	SCHEIBE	WASHER	ARANDELA
		355547302	1	RONDELLA	RONDELLE	SCHEIBE	WASHER	ARANDELA
		355547303	2	RONDELLA	RONDELLE	SCHEIBE	WASHER	ARANDELA
		355547304	2	RONDELLA	RONDELLE	SCHEIBE	WASHER	ARANDELA
		355547306	2	RONDELLA	RONDELLE	SCHEIBE	WASHER	ARANDELA
		355547308	2	RONDELLA	RONDELLE	SCHEIBE	WASHER	ARANDELA
		355547310	2	RONDELLA	RONDELLE	SCHEIBE	WASHER	ARANDELA
		355547320	2	RONDELLA	RONDELLE	SCHEIBE	WASHER	ARANDELA
		355561030	1	RONDELLA	RONDELLE	SCHEIBE	WASHER	ARANDELA
C 1129		355562230	1	RONDELLA	RONDELLE	SCHEIBE	WASHER	ARANDELA
		366111222	10	VITE	VIS	SCHRAUBE	SCREW	TORNILLO

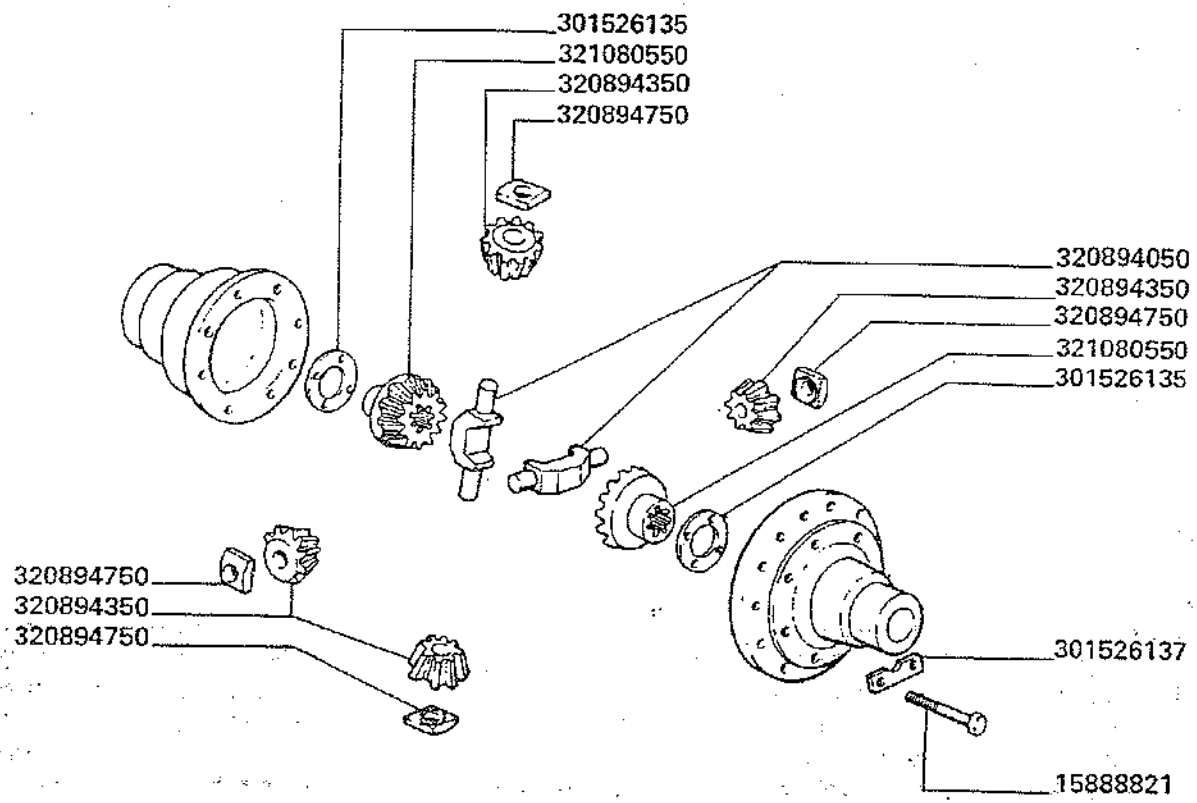

D 1129 aut. ⇒ n. 5C51267
aut. ⇒ n. 5C61275

3500-3500R
3550-3550R

ELEMENTI DIFFERENZIALE (321091100 C 1129) (320894800 D 1129)

Elements differentiel
Elemente differential

Differential elements
Elementos diferencial

B1.B13

MODIF.	ANT. MODIF.	N. ORDIN.	Q	DENOMINAZIONE	DESIGNATION	BENENNUNG	DESCRIPTION	DENOMINACIONES
		15888821	8	VITE	VIS	SCHRAUBE	SCREW	TORNILLO
		301526135	2	RONDELLA	RONDELLE	SCHEIBE	WASHER	ARANDELA
		301526137	6	PIASTRINA	PLAQUETTE	SICHERUNGSRING	PLATE	PLANCHUELA
	321080350	320894050	2	PERNO SATELLITE	AXE SATELLITE	KEGELRADBOLZEN	IDLE PIN	EJE SATELITE
	321080450	320894350	4	SATELLITE	SATELLITE	KEGELRAD	IDLE PINION	PINON SATELITE
	321080650	320894750	4	SPALLAMENTO INGR.	PLAQUETTE EPAUL.	DRUCKSCHEIBE	THRUST PLATE	PLACA DE APOYO
		321080550	2	INGRANAGGIO PLANET.	PIGNON PLANET.	ACHSWELLENRAD	SUN GEAR	PINON PLANETARIO

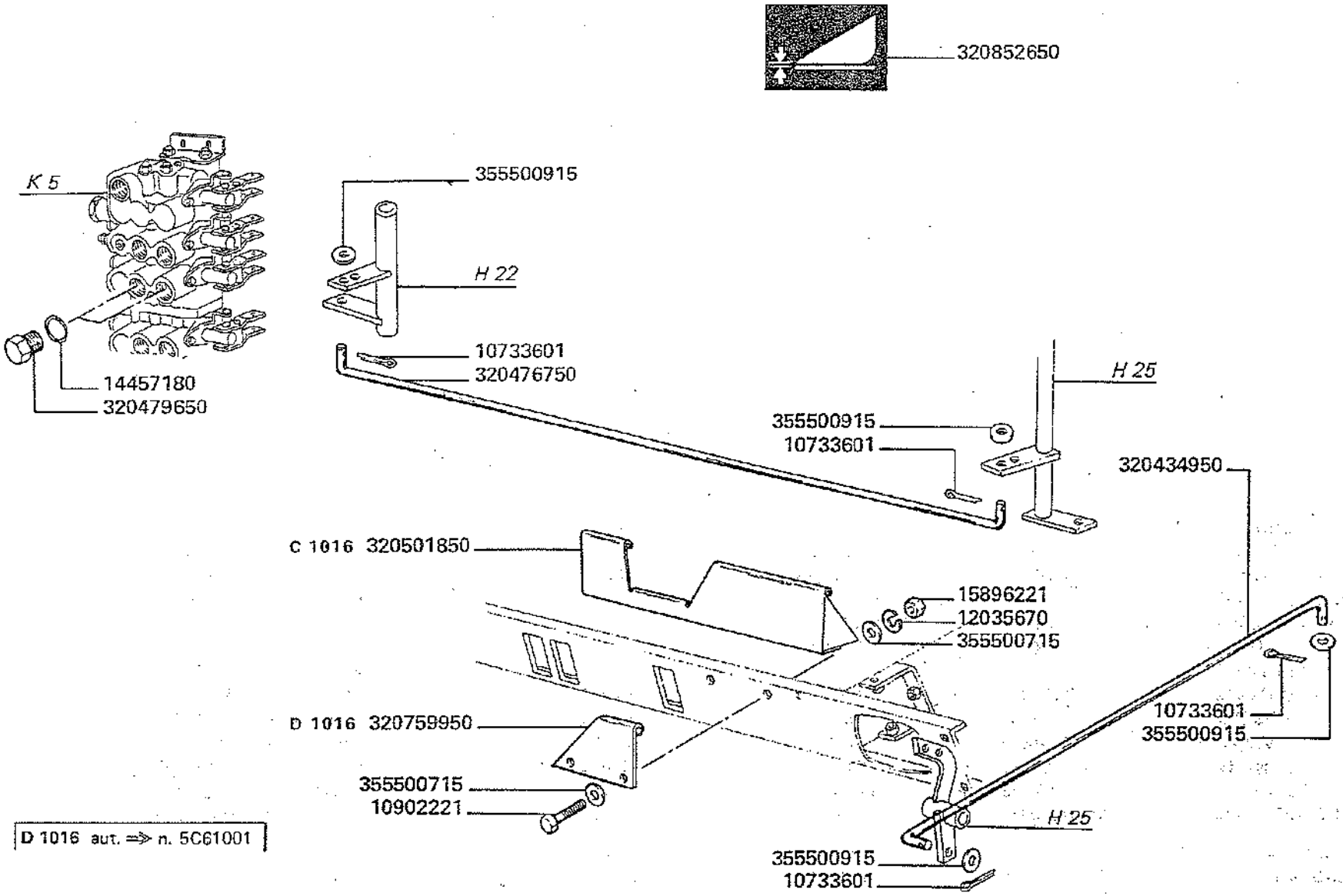
320852650
K 5
355500915
H 22
10733601
320476750
14457180
320479650
H 25
355500915
10733601
320434950
C 1016 320501850
15896221
12035670
355500715
D 1016 320759950
355500715
10902221
10733601
355500915
H 25
355500915
10733601
D 1016 aut. ⇒ n. 5C61001

MODIF.	ANT. MODIF.	N. ORDIN.	Q	DENOMINAZIONE	DESIGNATION	BENENNUNG	DESCRIPTION	DENOMINACIONES
		10733601	4	COPIGLIA	GOUPILLE FENDUE	SPLINT	COTTER PIN	PASADOR ABIERTO
		10902221	2	VITE	VIS	SCHRAUBE	SCREW	TORNILLO
		12035670	2	ROSETTA ELASTICA	RONDELLE W	FEDERSCHEIBE	SPRING WASHER	ARANDELA ELASTICA
		14457180	2	GUARNIZIONE	JOINT	O-RING	O.RING	JUNTA
		15896221	2	DADO	ECROU	MUTTER	NUT	TUERCA
		320434950	1	TIRANTE	TIRANT	SPANNBOLZEN	TIE-ROD	TIRANTE
		320476750	1	TIRANTE	TIRANT	SPANNBOLZEN	TIE-ROD	TIRANTE
		320479650	2	TAPPO	BOUCHON	STOPFEN	PLUG	TAPON
C 1016		320501850	1	PROFILO ARRESTO	PROTECTION	SCHUTZBLECH	GUARD	PROTECCION
D 1016		320759950	1	PROFILO SICUREZZA S.	PROFIL DE SECURITE	SICHERHEITPROFIL	SAFETY ROFIL	PROFILE DE SEGURIDAD
		320852650	1	DECALCOMANIA	DECALCOMANIE	ABZIEHBILD	TRANSFER	CALCOMANIA
		355500715	4	RONDELLA	RONDELLE	SCHEIBE	WASHER	ARANDELA
		355500915	4	RONDELLA	RONDELLE	SCHEIBE	WASHER	ARANDELA

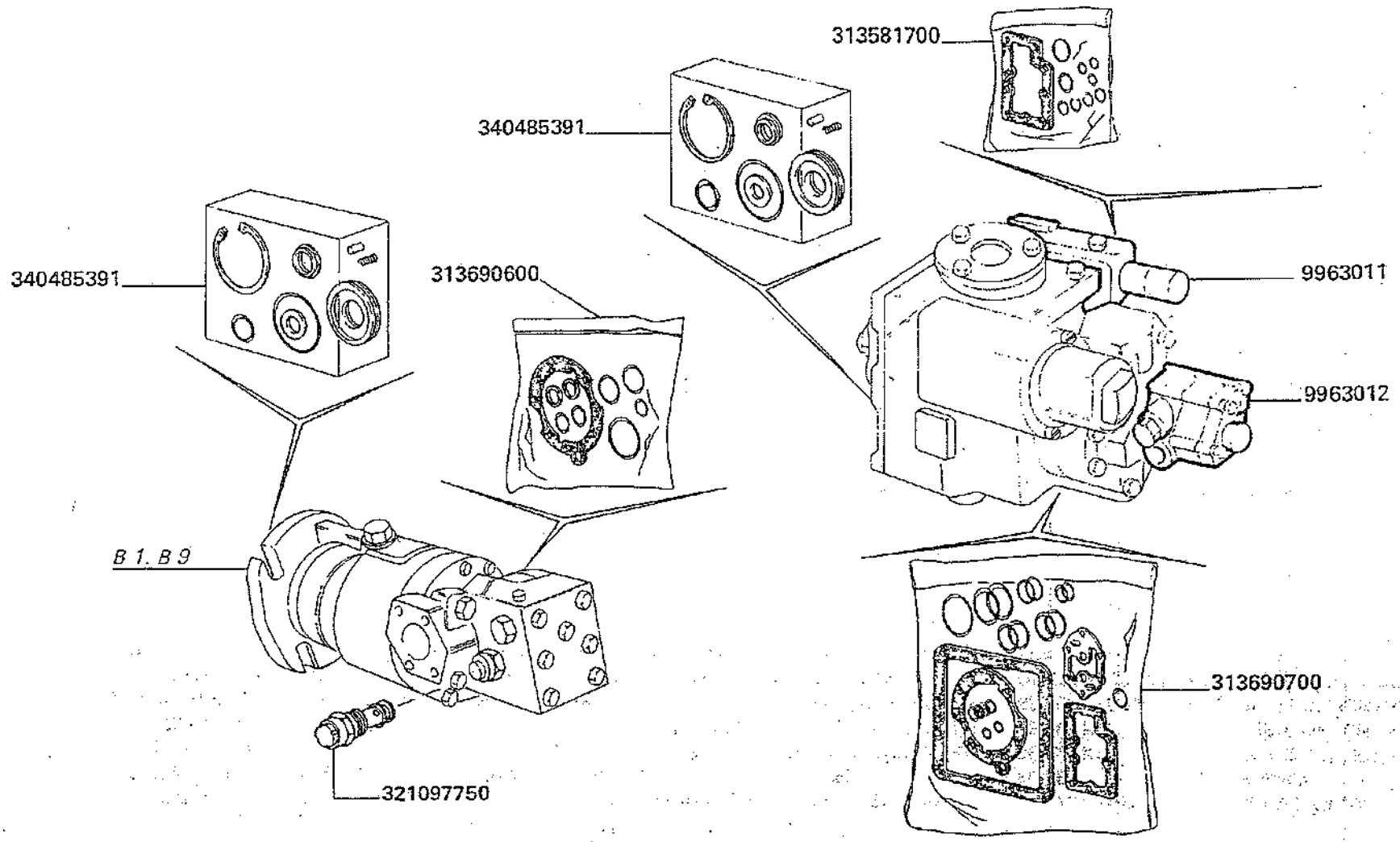

3550-3550R

SERIE GUARNIZIONI POMPA E MOTORE

Pochette joint pompe et moteur
Satz dichtungen fuer motor und pumpe
Seal kit for pump and motor
Serie de juntas bomba y motor

B1.B15

MODIF.	ANT. MODIF.	N. ORDIN.	Q	DENOMINAZIONE	DESIGNATION	BENENNUNG	DESCRIPTION	DENOMINACIONES
		9963011	1	SERVOCOMANDO	SERVO-COMMANDE	SERVOSTEUERUNG	SERVO-CONTROL	SERVOMANDO
		9963012	1	POMPA ALIMENTAZIONE	POMPE	PUMPE	PUMP	BOMBA
		313581700	1	SERIE GUARNIZ. SERVOC.	POCHETTE JOINTS	SATZ DICHTUNGEN	SEALS KIT	SERIE DE JUNTAS
		313690600	1	SERIE GUARNIZ. MOTORE	POCHETTE JOINTS	SATZ DICHTUNGEN	SEALS KIT	SERIE DE JUNTAS
		313690700	1	SERIE GUARNIZ. POMPA	POCHETTE JOINTS	SATZ DICHTUNGEN	SEALS KIT PUMP	SERIE DE JUNTAS
		321097750	2	VALVOLA SOVRAPRESS.	CLAPET DE SURPRESS.	UEBERDRUCKVENTIL	OVERPRESS. VALVE	VALVE SOBREPR.
		340485391	2	TENUTA METALL. COMPLETA	ETANCHEITE METALL.	RADIALDICHTRING	SEAL, ASSY	CONJ. HERMETICO

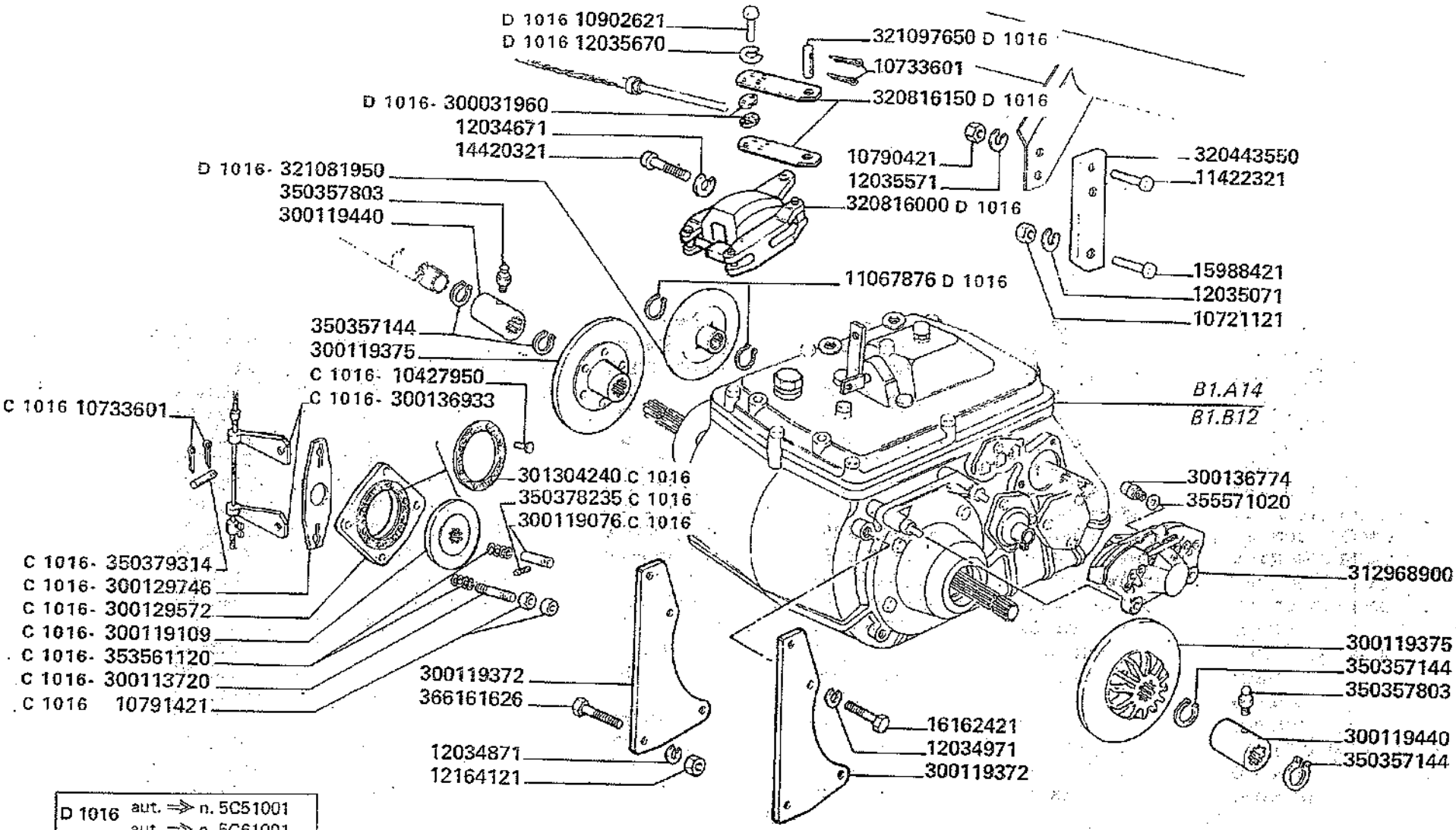
D 1016 10902621
D 1016 12035670
321097650 D 1016
10733601
320816150 D 1016
D 1016- 300031960
12034671
14420321
10790421
12035571
320816000 D 1016
320443550
11422321
D 1016- 321081950
350357803
300119440
11067876 D 1016
15988421
12035071
10721121
350357144
300119375
C 1016- 10427950
C 1016- 300136933
C 1016 10733601
B1.A14
B1.B12
301304240 C 1016
350378235 C 1016
300119076 C 1016
300136774
355571020
C 1016- 350379314
C 1016- 300129746
C 1016- 300129572
C 1016- 300119109
C 1016- 353561120
C 1016- 300113720
C 1016 10791421
312968900
300119372
366161626
300119375
350357144
350357803
16162421
12034971
300119372
300119440
350357144
12034871
12164121
D 1016 aut. ⇒ n. 5C51001
aut. ⇒ n. 5C61001

MODIF.	ANT. MODIF.	N. ORDIN.	Q	DENOMINAZIONE	DESIGNATION	BENENNUNG	DESCRIPTION	DENOMINACIONES
		10427950	(4)	RIVETTO	RIVET	NIETE	RIVET	REMACHE
		10721121	1	DADO	ECROU	MUTTER	NUT	TUERCA
C 1016		10733601	2	COPIGLIA	GOUPILLE FENDUE	SPLINT	COTTER PIN	PASADOR ABIERTO
		10790421	2	DADO	ECROU	MUTTER	NUT	TUERCA
C 1016		10791421	4	DADO	ECROU	MUTTER	NUT	TUERCA
D 1016		10902621	4	VITE	VIS	SCHRAUBE	SCREW	TORNILLO
D 1016		11067876	2	ANELLO ELASTICO	ARRETOIR	SICHERUNGSRING	LOCKRING	ANILLO DE FRENO
		11422321	2	VITE	VIS	SCHRAUBE	SCREW	TORNILLO
		12034671	2	ROSETTA ELASTICA	RONDELLE W	FEDERSCHEIBE	SPRING WASHER	ARANDELA ELASTICA
		12034871	4	ROSETTA ELASTICA	RONDELLE W	FEDERSCHEIBE	SPRING WASHER	ARANDELA ELASTICA
		12034971	4	ROSETTA ELASTICA	RONDELLE W	FEDERSCHEIBE	SPRING WASHER	ARANDELA ELASTICA
		12035071	1	ROSETTA ELASTICA	RONDELLE W	FEDERSCHEIBE	SPRING WASHER	ARANDELA ELASTICA
		12035571	2	ROSETTA ELASTICA	RONDELLE W	FEDERSCHEIBE	SPRING WASHER	ARANDELA ELASTICA
D 1016		12035670	4	ROSETTA ELASTICA	RONDELLE W	FEDERSCHEIBE	SPRING WASHER	ARANDELA ELASTICA
		12164121	4	DADO	ECROU	MUTTER	NUT	TUERCA
		14420321	2	VITE	VIS	SCHRAUBE	SCREW	TORNILLO
		15988421	1	VITE	VIS	SCHRAUBE	SCREW	TORNILLO
		16162421	4	VITE	VIS	SCHRAUBE	SCREW	TORNILLO
D 1016		300031960	4	ELEMENTO MORSETTO	SERRE CABLE	SEILKLEMME	WIRE ROP GRIP	FIJA CABLE
C 1016		300113720	2	COLONNETTA	GOUJON	STIFTSCHRAUBEN	STUD	ESPARRAGO
C 1016		300119076	2	COLONNETTA	COLONNETTE	BOLZEN	STUD	ESPARRAGO

.../...

MODIF.	ANT. MODIF.	N. ORDIN.	Q	DENOMINAZIONE	DESIGNATION	BENENNUNG	DESCRIPTION	DENOMINACIONES
C 1016		300119109	1	DISCO FRENO STAZ.	DISQUE	BREMSCHEIBE	BRAKE DISC	DISCO DE FRENO
		300119372	2	PIASTRA SUPP.	PLAQUE	PLATTE	PLATE	PLACA
		300119375	2	DISCO FRENO	DISQUE	BREMSCHEIBE	BRAKE DISC	DISCO DE FRENO
		300119440	2	MANICOTTO ACCOPP.	MANCHON	MITNEHMER	COUPLING SLEEVE	MANGUITO
C 1016		300129572	1	FLANGIA	FLASQUE	LAGERFLANSCH	FLANGE	BRIDA
C 1016		300129746	1	PIATTO GUIDALEVE	PLAQUE	PLATTE	PLATE	PLACA
		300136774	2	RACCORDO	RACCORD	STUTZEN	CONNECTION	RACOR
C 1016		300136933	2	LEVA	LEVIER	HEBEL	LEVER	PALANCA
C 1016		301304240	(1)	GUARNIZIONE	JOINT	DICHTUNG	GASKET	JUNTA
		312968900	2	PINZA FRENI	PINCE DE FREINS	ZANGEBREMSEN	PLIERS BRAKEN	PINZAS DE FRENOS
		320443550	1	PIASTRA	PLAQUE	PLATTE	PLATE	PLACA
D 1016		320816000	1	COMPL. PINZA FRENO STAZ.	PINCE DE FREIN	ZANGEBREMSEN	PLIERS BRAKEN	PINZAS DE FRENO
D 1016		320816150	2	PIASTRINA	PLAQUETTE	PLAETTCHEN	PLATE	PLANCHUELA
D 1016		321081950	1	DISCO FRENO STAZ.	DISQUE	BREMSCHEIBE	BRAKE DISC	DISCO DE FRENO
D 1016		321097650	1	PERNO	AXE	BOLZEN	PIN	PASADOR
		350357144	4	ANELLO ELASTICO	ARRETOIR	SICHERUNGSRING	LOCKRING	ANILLO DE FRENO
		350357803	2	INGRASSATORE	GRAISSEUR	SCHMIERNIPPEL	GREASE NIPPLE	ENGRASADOR
C 1016		350378235	2	SPINA ELASTICA	GOUPILLE ELAST.	SPANNUELSE	ROLL PIN	PASADOR
C 1016		350379314	2	SPINA	AXE	STIFT	PIN	PASADOR
C 1016		353561120	4	MOLLA	RESSORT	FEDER	SPRING	RESORTE
		355571020	2	RONDELLA	RONDELLE	SCHEIBE	WASHER	ARANDELA
		366161626	4	VITE	VIS	SCHRAUBE	SCREW	TORNILLO

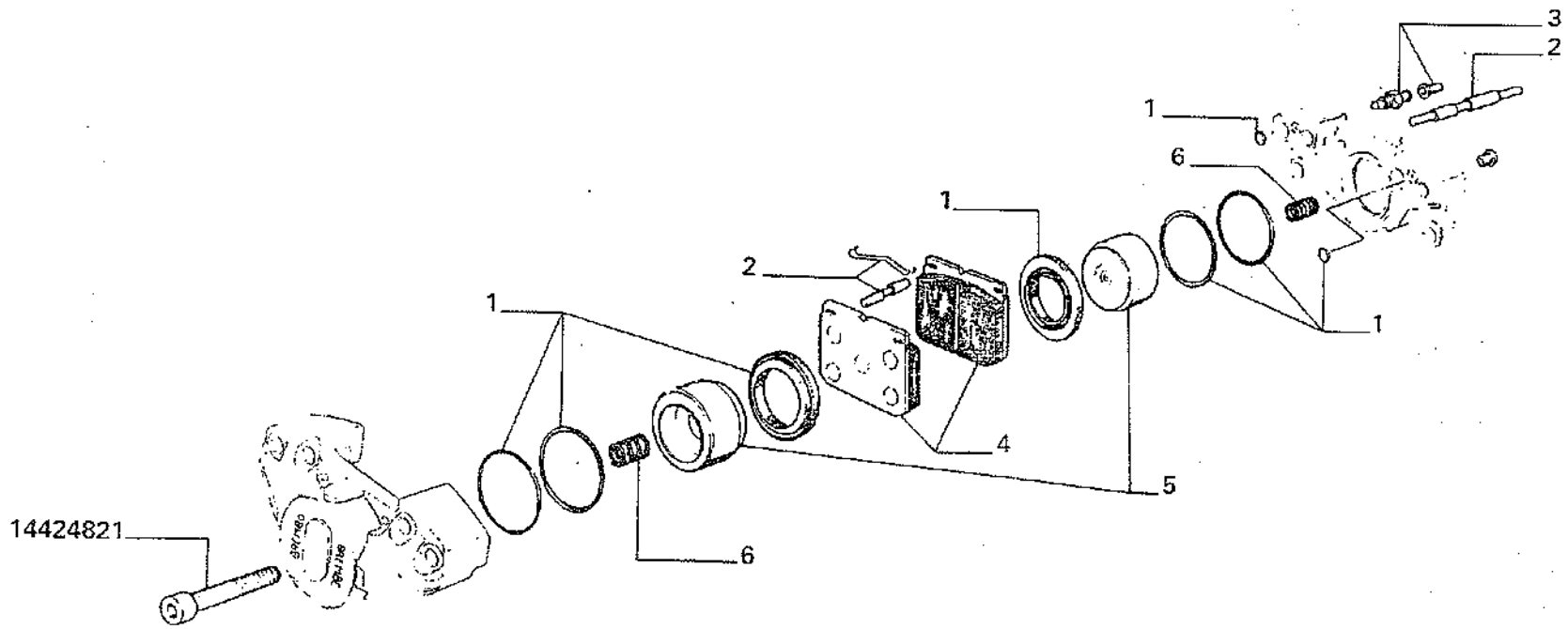

340485389 = 1
313714800 = 2
313457400 = 3
312269000 = 4
313692300 = 5
300134576 = 6

MODIF.	ANT. MODIF.	N. ORDIN.	Q	DENOMINAZIONE	DESIGNATION	BENENNUNG	DESCRIPTION	DENOMINACIONES
		14424821	2	VITE	VIS	SCHRAUBE	SCREW	TORNILLO
		300134576	1	SERIE PARTICOLARI	JEU DE PIECES	SATZ	SET OF PARTS	JUEGO DE PIEZAS
		312969000	1	COPPIA PASTIGLIE	COUPLE DE PASTILLE	PLATTENPAAR	PLATE COUPLE	PAR DE PLACA
		313457400	1	SERIE PARTICOLARI	JEU DE PIECES	SATZ	SET OF PARTS	JUEGO DE PIEZAS
		313692300	1	SERIE PARTICOLARI	JEU DE PIECES	SATZ	SET OF PARTS	JUEGO DE PIEZAS
		313714800	1	SERIE PARTICOLARI	JEU DE PIECES	SATZ	SET OF PARTS	JUEGO DE PIEZAS
		340485389	1	SERIE DI GUARNIZIONI	POCHETTE DE JOINTS	SATZDICHTUNGEN	SEALS KIT	SERIE DE JUNTAS

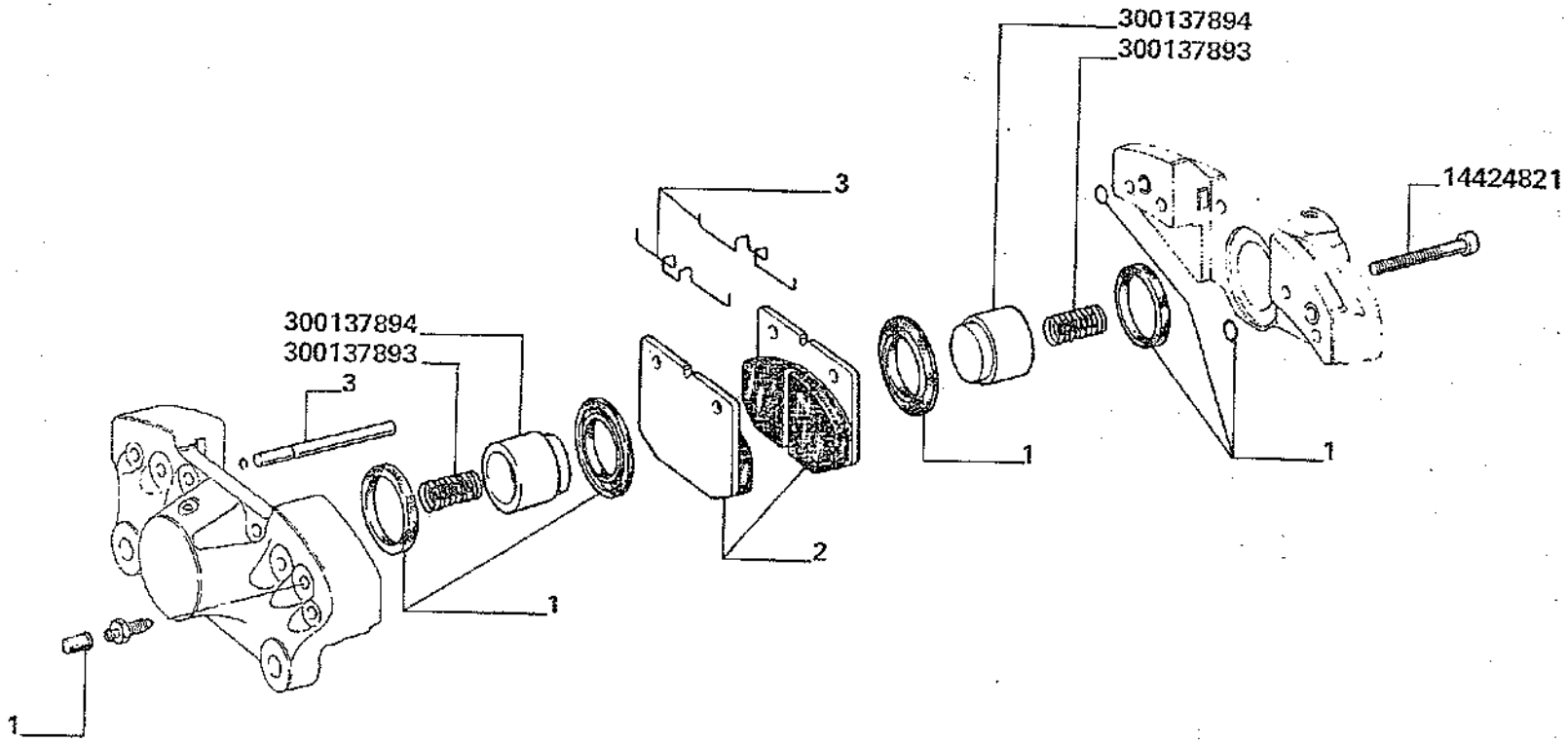
300137894
300137893
14424821
3
300137894
300137893
3
1
1
1
2
1

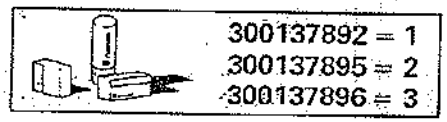
300137892 = 1
300137895 = 2
300137896 = 3

MODIF.	ANT. MODIF.	N. ORDIN.	Q	DENOMINAZIONE	DESIGNATION	BENENNUNG	DESCRIPTION	DENOMINACIONES
		14424821	2	VITE	VIS	SCHRAUBE	SCREW	TORNILLO
		300137892	1	SERIE GUARNIZIONI	POCHETTE DE JOINTS	SATZDICHTUNGEN	SEALS KIT	SERIE DE JUNTAS
		300137893	2	MOLLA	RESSORT	FEDER	SPRING	RESORTE
		300137894	2	CILINDRO	CYLINDRE	ZYLINDER	CYLINDER	CILINDRO
		300137895	1	COPPIA PASTIGLIE	COUPLE DE PASTILLE	PLATTENPAAR	PLATE COUPLE	PAR DE PLACA
		300137896	1	SERIE PARTICOLARI	JEU DE PIECES	SATZ	SET OF PARTS	JUEGO DE PIEZAS

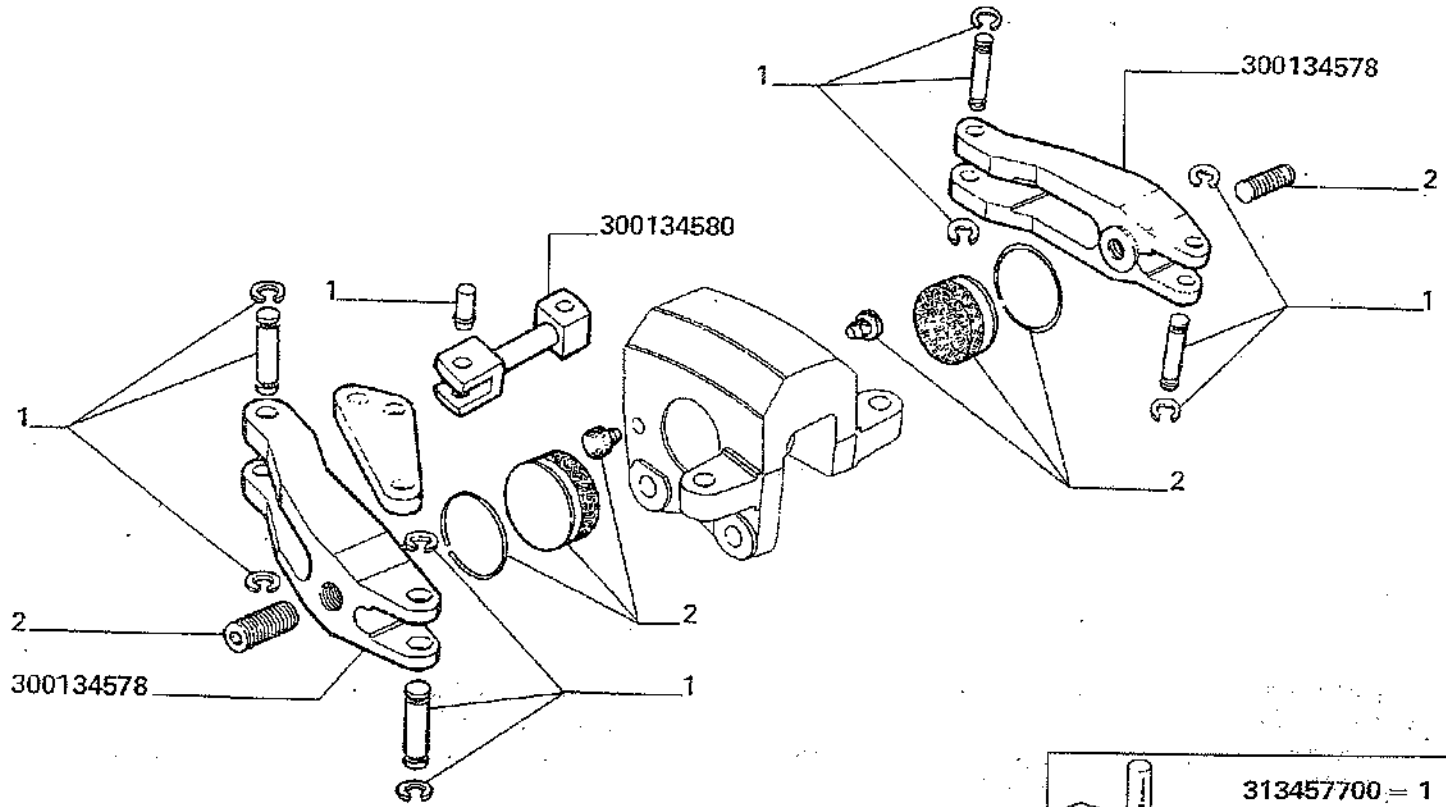

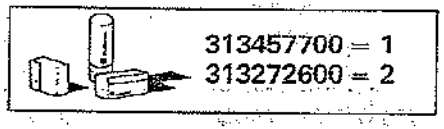

3500-3500R
3550-3550R

ELEMENTI FRENO DI STAZIONAMENTO (BREMBO)

Elements frein de stationnement
Handbremse elemente
Parking brake elements
Elementos freno de estacionamiento

B3.B1

MODIF.	ANT.MODIF.	N. ORDIN.	Q	DENOMINAZIONE	DESIGNATION	BENENNUNG	DESCRIPTION	DENOMINACIONES
		300134578	2	LEVA	LEVIER	HEBEL	LEVER	PALANCA
		300134580	1	TIRANTE	TIRANT	HANDBREMSE	TIE-ROD	TIRANTE
		313272600	1	COPPIA PASTIGLIE	COUPLE DE PASTILLE	PLATTENPAAR	PLATE COUPLE	PAR DE PLACA
		313457700	1	SERIE PARTICOLARI	JEU DE PIECES	SATZ	SET OF PARTS	JUEGO DE PIEZAS

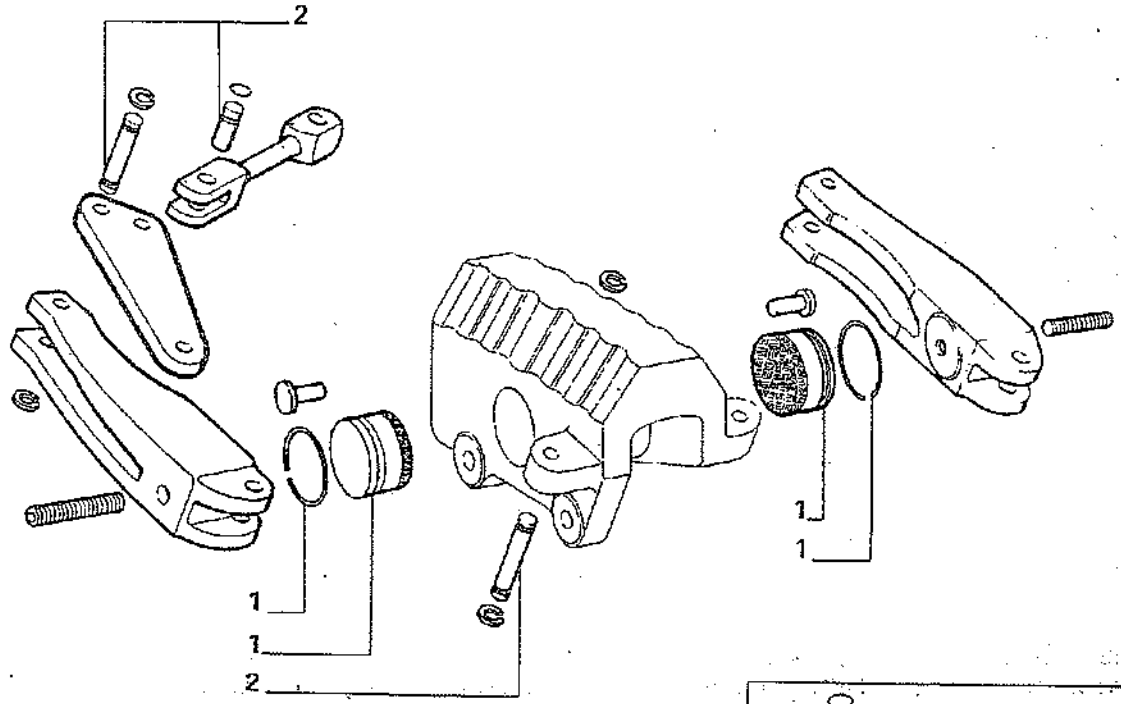
2
1
1
2
1
1

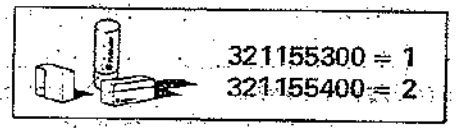
321155300 = 1
321155400 = 2

MODIF.	ANT. MODIF.	N. ORDIN.	Q	DENOMINAZIONE	DESIGNATION	BENENNUNG	DESCRIPTION	DENOMINACIONES
		321155300	1	COPPIA PASTIGLIE	COUPLE DE PASTILLE	PLATTENPAAR	PLATE COUPLE	PAR DE PLCA
		321155400	1	SERIE PARTICOLARI	JEU DE PIECES	SATZ	SET OF PARTS	JUEGO DE PIEZAS

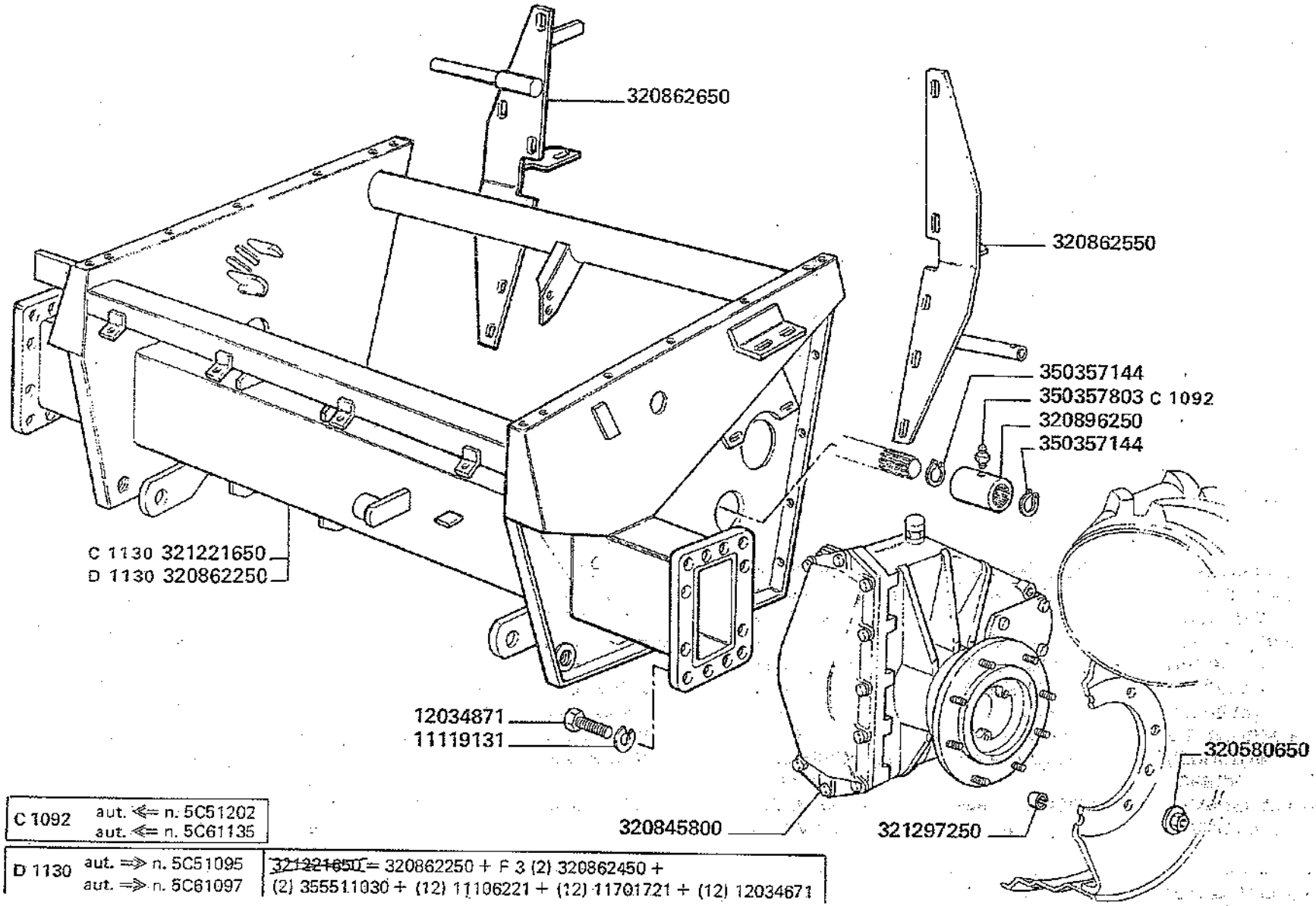

C 1092	aut. ⇐ n. 5C51202 aut. ⇐ n. 5C61135	
D 1130	aut. ⇒ n. 5C51095 aut. ⇒ n. 5C61097	~~321221650~~ = 320862250 + F 3 (2) 320862450 + (2) 355511030 + (12) 11106221 + (12) 11701721 + (12) 12034671

MODIF.	ANT. MODIF.	N. ORDIN.	Q	DENOMINAZIONE	DESIGNATION	BENENNUNG	DESCRIPTION	DENOMINACIONES
		11119131	24	VITE	VIS	SCHRAUBE	SCREW	TORNILLO
		12034871	24	ROSETTA ELASTICA	RONDELLE W	FEDERSCHEIBE	SPRING WASHER	ARANDELA ELASTICA
		320580650	16	DADO	ECROU	MUTTER	NUT	TUERCA
	320600500	320845800	2	RIDUTTORE COMPL.	REDUCTEUR	UNTERSAETZER	FINAL DRIVE	REDUCTOR
D 1130		320862250	1	ASSALE ANTERIORE	ESSIEU AVANT	VORDERACHSE	FRONT AXLE	EJE ANTERIOR
	320497350	320862550	1	COSTOLA POST. FIANCO S.	RAIDISSEUR	STREBE	STIFFENER	REFUERZO
	320641750	320862650	1	COSTOLA POST. FIANCO D.	RAIDISSEUR	STREBE	STIFFENER	REFUERZO
	300129684	320896250	2	MANICOTTO ACCOPPIAM.	MANCHON	MITNEHMER	COUPLING SLEEVE	MANGUITO
C 1130	320618750	321221650	1	ASSALE ANTERIORE	ESSIEU AVANT	VORDERACHSE	FRONT AXLE	EJE ANTERIOR
		321297250	16	BOCCOLA	BAGUE	BUECHSE	BUSH	CASQUILLO
		350357144	4	ANELLO ELASTICO	ARRETOIR	SICHERUNGSRING	LOCKRING	ANILLO DE FRENO
C 1092		350357803	2	INGRASSATORE	GRAISSEUR	SCHMIERNIPPEL	GREASE NIPPLE	ENGRASADOR

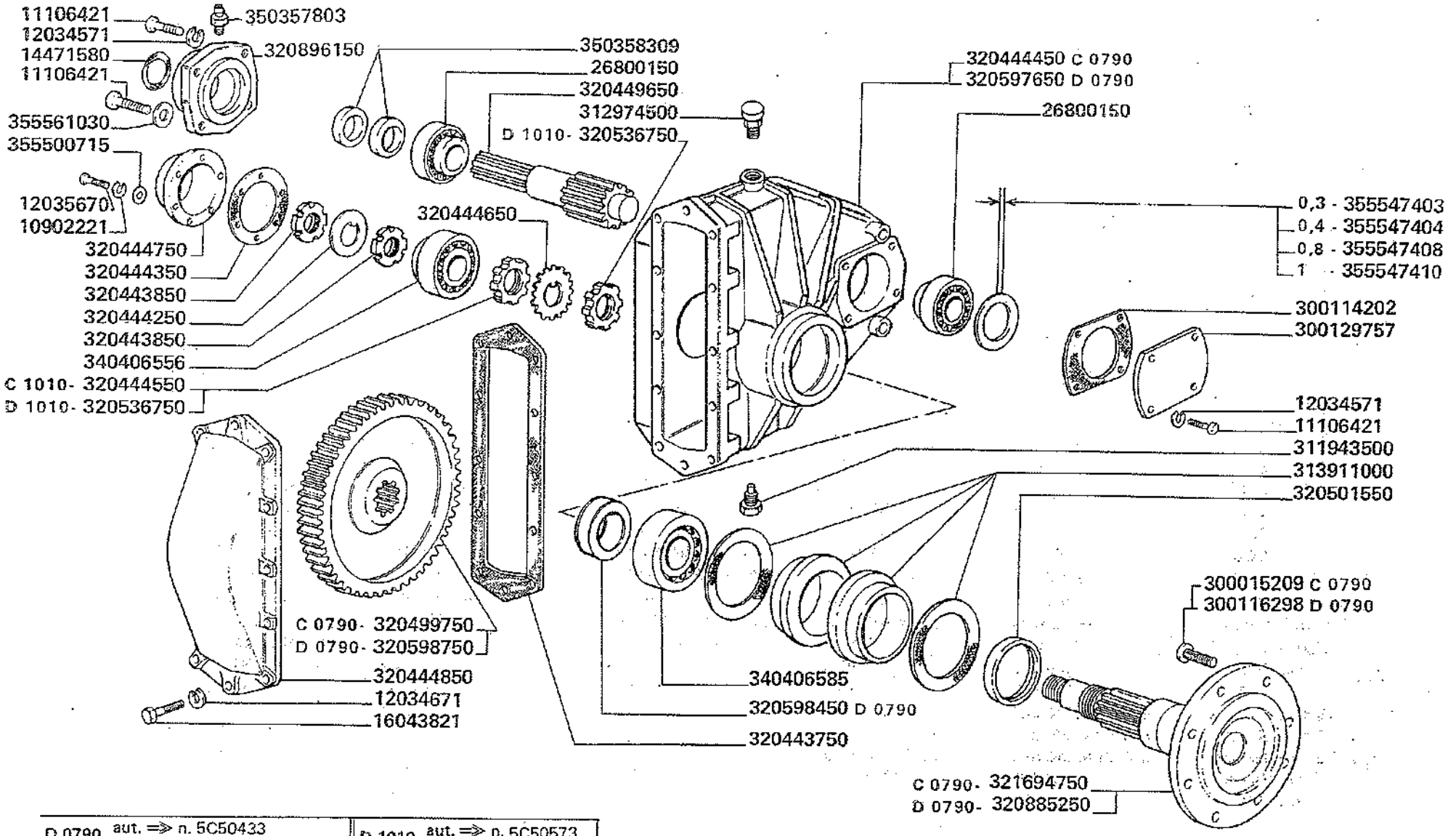

D 0790 aut. ⇒ n. 5C50433 aut. ⇒ n. 5C60212	D 1010 aut. ⇒ n. 5C50573 aut. ⇒ n. 5C60322

MODIF.	ANT. MODIF.	N. ORDIN.	Q.	DENOMINAZIONE	DESIGNATION	BENENNUNG	DESCRIPTION	DENOMINACIONES
		10902221	6	VITE	VIS	SCHRAUBE	SCREW	TORNILLO
		11106421	8	VITE	VIS	SCHRAUBE	SCREW	TORNILLO
		12034571	12	ROSETTA ELASTICA	RONDELLE W	FEDERSCHEIBE	SPRING WASHER	ARANDELA ELASTICA
		12034671	7	ROSETTA ELASTICA	RONDELLE W	FEDERSCHEIBE	SPRING WASHER	ARANDELA ELASTICA
		12035670	6	ROSETTA ELASTICA	RONDELLE W	FEDERSCHEIBE	SPRING WASHER	ARANDELA ELASTICA
		14471580	1	GUARNIZIONE	JOINT	O-RING	O.RING	JUNTA
		16043821	12	VITE	VIS	SCHRAUBE	SCREW	TORNILLO
		26800150	2	CUSCINETTO	ROULEMENT	LAGER	BEARING	RODAMIENTO
C 0790		300015209	8	COLONNETTA RUOTE	BOULON DE ROUE	RADSCHRAUBE	WHEEL BOLT	ESPARRAGO RUEDA
		300114202	1	GUARNIZIONE	JOINT	DICHTUNG	GASKET	JUNTA
D 0790		300116298	8	COLONNETTA RUOTE	BOULON DE ROUE	RADSCHRAUBE	WHEEL BOLT	ESPARRAGO RUEDA
		300129757	1	FLANGIA	FLASQUE	FLANSCH	FLANGE	BRIDA
		311943500	1	TAPPO	BOUCHON	STOPFEN	PLUG	TAPON
		312974500	1	TAPPO	BOUCHON	STOPFEN	PLUG	TAPON
		313911000	1	GUARNIZIONE	JOINT	RADIALDICHTRING	SEAL	JUNTA
		320443750	1	GUARNIZIONE	JOINT	DICHTUNG	GASKET	JUNTA
		320443850	2	GHIERA BLOCCAGGIO	BAGUE	GEWINDERING	RING NUT	VIROLA
		320444250	1	RONDELLA	RONDELLE	SCHEIBE	WASHER	ARANDELA
		320444350	1	GUARNIZIONE	JOINT	DICHTUNG	GASKET	JUNTA
C 0790		320444450	1	SCATOLA RIDUTTORE	CARTER REDUCTEUR	GETRIEBEGEHAEUSE	GEARBOX	CAJA DE REDUCTORE

.../...

MODIF.	ANT. MODIF.	N. ORDIN.	Q	DENOMINAZIONE	DESIGNATION	BENENNUNG	DESCRIPTION	DENOMINACIONES
C 1010		320444550	1	GHIERA BLOCCAGGIO	BAGUE	GEWINDERING	RING NUT	VIROLA
		320444650	1	RONDELLA	RONDELLE	SCHEIBE	WASHER	ARANDELA
		320444750	1	PROTEZIONE CUSCINETTO	PROTECTION	SCHUTZBLECH	GUARD	PROTECCION
		320444850	1	COPERCHIO	COUVERCLE	DECKEL	COVER	TAPA
		320499650	1	PIGNONE	PIGNON	RITZEL	PINION	PINON
C 0790		320499750	1	CORONA RIDUTTORE	COURONNE	STIRNRAD	RING GEAR	CORONA
		320501550	1	DISTANZIATORE	ENTRETOISE	DISTANZSTUECK	SPACER	ESPACIADOR
D 1010		320536750	2	GHIERA BLOCCAGGIO	BAGUE	GEWINDERING	RING NUT	VIROLA
D 0790		320597650	1	SCATOLA RIDUTTORE	CARTER REDUCTEUR	GETRIEBEGEHAEUSE	GEARBOX	CAJA DE REDUCTORE
D 0790		320598450	1	DISTANZIATORE	ENTRETOISE	DISTANZSTUECK	SPACER	ESPACIADOR
D 0790		320598750	1	CORONA RIDUTTORE	COURONNE	STIRNRAD	RING GEAR	CORONA
D 0790	320845150	320885250	1	ASSE RUOTE ANT.	FUSEE DE ROUE	RADACHSE	FRONT WHEEL AXLE	EJE RUEDA
	300136832	320896150	1	SUPPORTO GUARNIZIONE	SUPPORT	HALTERUNG	SUPPORT	SOPORTE
D 0790	320443950	321694750	1	ASSE RUOTE ANT.	FUSEE DE ROUE	RADACHSE	FRONT WHEEL AXLE	EJE RUEDA
		340406556	1	CUSCINETTO	ROULEMENT	LAGER	BEARING	RODAMIENTO
		340406585	1	CUSCINETTO	ROULEMENT	LAGER	BEARING	RODAMIENTO
		350357803	1	INGRASSATORE	GRAISSEUR	SCHMIERNIPPEL	GREASE NIPPLE	ENGRASADOR
		350358309	2	GUARNIZIONE	JOINT	RADIALDICHTRING	SEAL	JUNTA
		355500715	6	RONDELLA	RONDELLE	SCHEIBE	WASHER	ARANDELA
		355547403	1	RONDELLA	RONDELLE	SCHEIBE	WASHER	ARANDELA
		355547404	1	RONDELLA	RONDELLE	SCHEIBE	WASHER	ARANDELA
		355547408	1	RONDELLA	RONDELLE	SCHEIBE	WASHER	ARANDELA
		355547410	1	RONDELLA	RONDELLE	SCHEIBE	WASHER	ARANDELA
		355561030	1	RONDELLA	RONDELLE	SCHEIBE	WASHER	ARANDELA

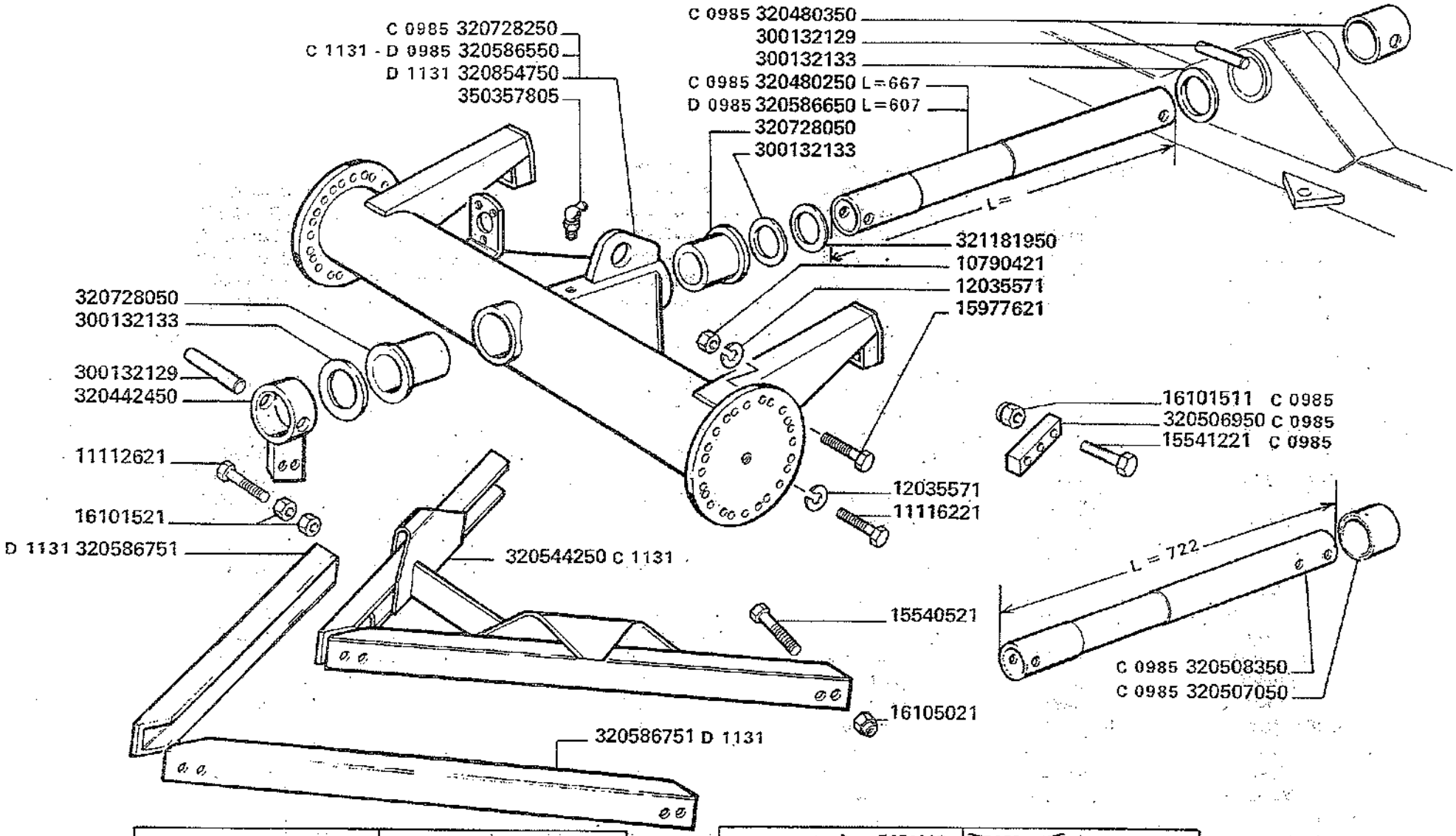

D 0985	aut. ⇒ n. 5C50433 aut. ⇒ n. 5C60212	~~320720250~~ = 320584750 + (2) 320586751 + 320586650

D 1131	aut. ⇒ n. 5C51095 aut. ⇒ n. 5C61069	~~320586550~~ = 320854750 + (2) 320586751

3500-3500R
3550-3550R

SUPPORTO ASSALE POSTERIORE

Support d'essieu arriere
Halterung fuer hinterachse
Rear axle support
Soporte eje posterior

B6.A

MODIF.	ANT. MODIF.	N. ORDIN.	Q	DENOMINAZIONE	DESIGNATION	BENENNUNG	DESCRIPTION	DENOMINACIONES
		10790421	16	DADO	ECROU	MUTTER	NUT	TUERCA
		11112621	4	VITE	VIS	SCHRAUBE	SCREW	TORNILLO
		11116221	2	VITE	VIS	SCHRAUBE	SCREW	TORNILLO
		12035571	18	ROSETTA ELASTICA	RONDELLE W	FEDERSCHEIBE	SPRING WASHER	ARANDELA ELASTICA
		15540521	4	VITE	VIS	SCHRAUBE	SCREW	TORNILLO
C 0985		15541221	6	VITE	VIS	SCHRAUBE	SCREW	TORNILLO
		15977621	16	VITE	VIS	SCHRAUBE	SCREW	TORNILLO
C 0985		16101511	6	DADO	ECROU	MUTTER	NUT	TUERCA
		16101521	8	DADO	ECROU	MUTTER	NUT	TUERCA
		16105021	4	DADO	ECROU	MUTTER	NUT	TUERCA
		300132129	2	SPINA	AXE	STIFT	PIN	PASADOR
		300132133	2	RONDELLA	RONDELLE	SCHEIBE	WASHER	ARANDELA
		320422450	1	ANELLO	SUPPORT	HALTER	SUPPORT	SOPORTE
C 0985		320480250	1	PERNO ASSALE	AXE ESSIEU	ACHSEBOLZEN	AXLE PIN	EJE
C 0985		320480350	1	DISTANZIALE	ENTRETOISE	DISTANZSTUECK	SPACER	ESPACIADOR
C 0985		320506950	2	SPESSORE COLLEGAM.	EPAISSEUR	DISTANZSTUECK	SHIM	ESPESOR
C 0985		320507050	1	DISTANZIALE	ENTRETOISE	DISTANZSTUECK	SPACER	ESPACIADOR
C 0985		320508350	1	PERNO ASSALE	AXE ESSIEU	ACHSEBOLZEN	AXLE PIN	EJE
C 1131		320544250	1	IRRIGIDIMENTO	RAIDISSEUR	STREBE	STIFFENER	REFUERZO
D 0985 C 1131		320586550	1	SUPPORTO ASSALE	SUPPORT	HALTERUNG	SUPPORT	SOPORTE
D 0985		320586650	1	PERNO ASSALE	AXE ESSIEU	ACHSEBOLZEN	AXLE PIN	EJE
D 1131		320586751	2	MENSOLA	RAIDISSEUR	STREBE	STIFFENER	REFUERZO
		320728050	2	BOCCOLA	BAGUE	BUECHSE	BUSH	CASQUILLO
C 0985		320728250	1	SUPPORTO ASSALE	SUPPORT	HALTERUNG	SUPPORT	SOPORTE
D 1131		320854750	1	SUPPORTO ASSALE	SUPPORT	HALTERUNG	SUPPORT	SOPORTE
		321181950	1	RONDELLA	RONDELLE	SCHEIBE	WASHER	ARANDELA
		350357805	1	INGRASSATORE	GRAISSEUR	SCHMIERNIPPEL	GREASE NIPPLE	ENGRASADOR

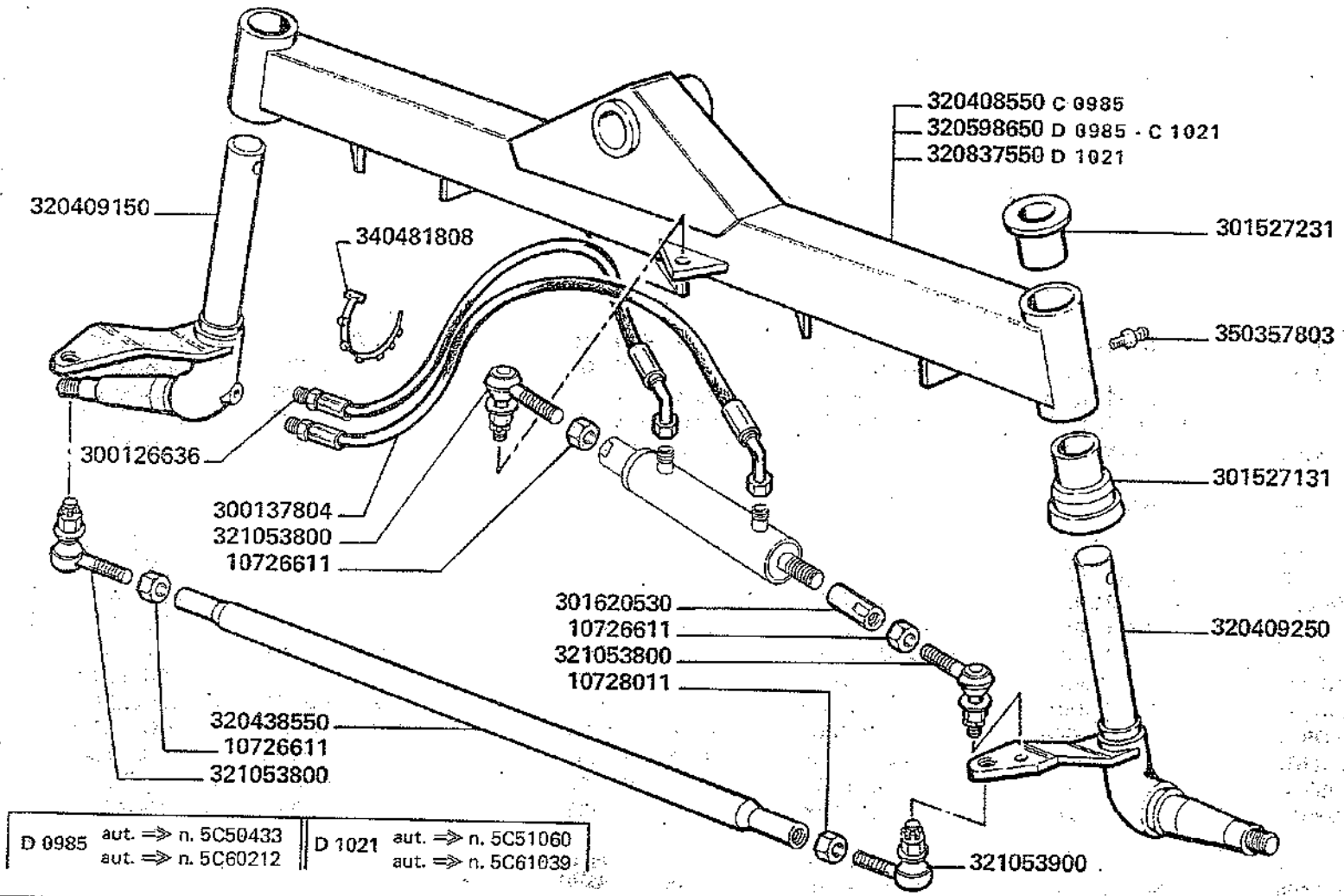

D 0985	aut. ⇒ n. 5C50433 aut. ⇒ n. 5C60212	D 1021	aut. ⇒ n. 5C51060 aut. ⇒ n. 5C61039

3500
3550

Essieu arrière - fixe
Hinterachse - fest

ASSALE POSTERIORE (FISSO)

Rear axle - fixed
Eje posterior - fijo

B6.B

MODIF.	ANT. MODIF.	N. ORDIN.	Q	DENOMINAZIONE	DESIGNATION	BENENNUNG	DESCRIPTION	DENOMINACIONES
		10726611	3	DADO	ECROU	MUTTER	NUT	TUERCA
		10728011	1	DADO S.	ECROU	MUTTER	NUT	TUERCA
	320608850	300126636	1	TUBO FLESSIBILE	TUYAU FLEXIBLE	SCHLAUCH	HOSE	TUBO FLEXIBLE
	320449550	300137804	1	TUBO FLESSIBILE	TUYAU FLEXIBLE	SCHLAUCH	HOSE	TUBO FLEXIBLE
		301527131	2	BOCCOLA INF.	BAGUE	BUECHSE	BUSH	CASQUILLO
		301527231	2	BOCCOLA SUP.	BAGUE	BUECHSE	BUSH	CASQUILLO
		301620530	1	MANICOTTO	MANCHON	VERBINDUNGMUFFE	UNION	MANGUITO
C 0985		320408550	1	ASSALE POST.	ESSIEU ARRIERE	HINTERACHSE	REAR AXLE	EJE POST.
		320409150	1	FUSELLO POST. D.	FUSEE	ACHSSCHENKEL	STEERING KNUCKLE	MANGUETA
		320409250	1	FUSELLO POST. S.	FUSEE	ACHSSCHENKEL	STEERING KNUCKLE	MANGUETA
		320438550	1	ASTA	TIGE	STANGE	ROD	BRAZO
D 0985 C 1021		320598650	1	ASSALE POST.	ESSIEU ARRIERE	HINTERACHSE	REAR AXLE	EJE POST.
D 1021		320837550	1	ASSALE POST.	ESSIEU ARRIERE	HINTERACHSE	REAR AXLE	EJE POST.
		321053800	3	SNODO D.	JOINT A ROTULE	GELENKKOPF	ARTICULATION	ARTICULACION
		321053900	1	SNODO S.	JOINT A ROTULE	GELENKKOPF	ARTICULATION	ARTICULACION
		340481808	3	FASCETTA	COLLIER	HALTERBAND	STRAP	ABRAZADERA
		350357803	2	INGRASSATORE	GRAISSEUR	SCHMIERNIPPEL	GREASE NIPPLE	ENGRASADOR

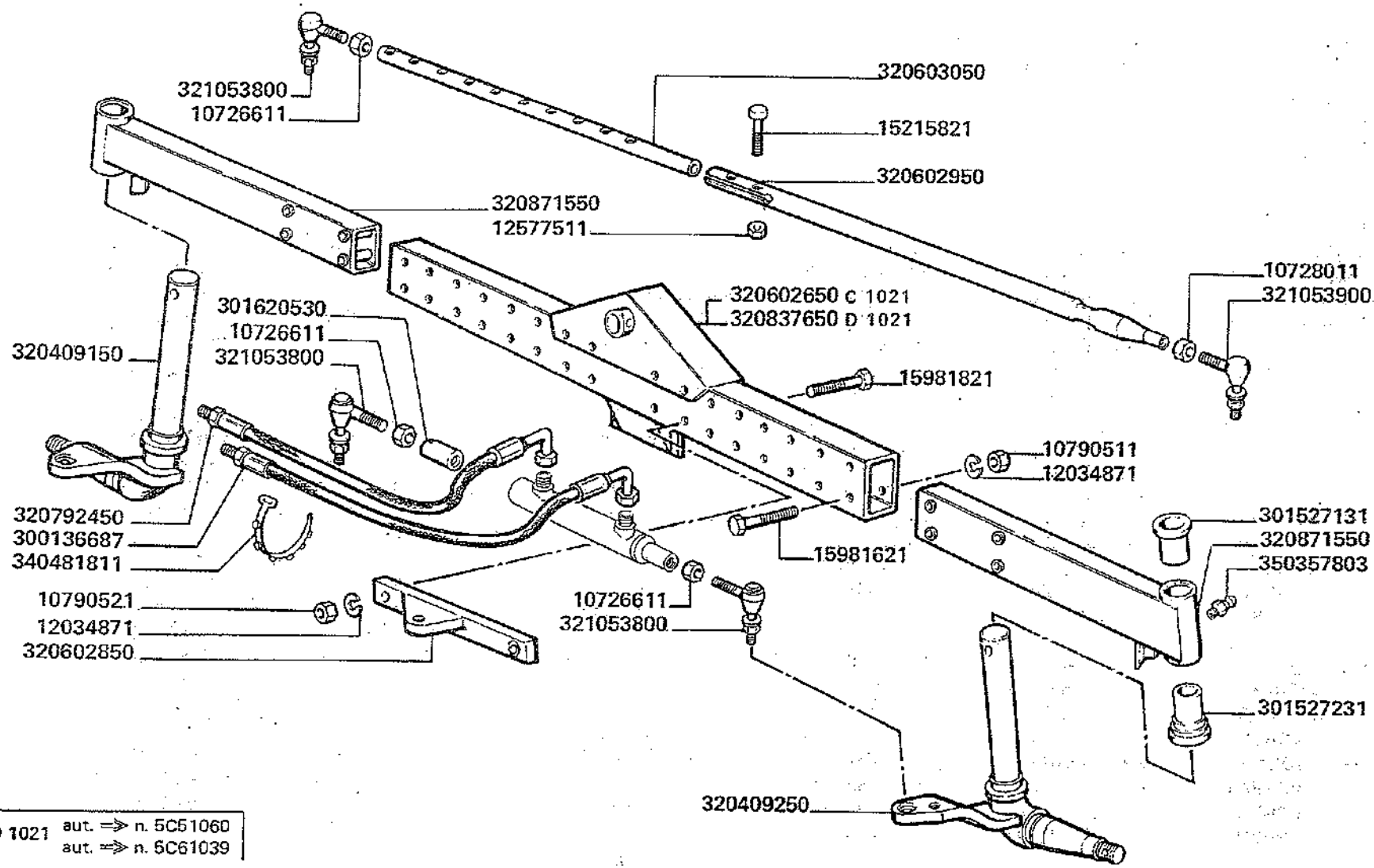

D 1021 aut. ⇒ n. 5C51060
aut. ⇒ n. 5C61039

3500
3550

ASSALE POSTERIORE REGOLABILE (RUOTE)

Essieu arriere reglable - roues
Verstell hinterachse - raeder
Ajustable rear axle - wheels
Eje posterior regulable - ruedas

B6.C

MODIF.	ANT. MODIF.	N. ORDIN.	Q	DENOMINAZIONE	DESIGNATION	BENENNUNG	DESCRIPTION	DENOMINACIONES
		10726611	3	DADO	ECROU	MUTTER	NUT	TUERCA
		10728011	1	DADO S.	ECROU	MUTTER	NUT	TUERCA
		10790521	8	DADO	ECROU	MUTTER	NUT	TUERCA
		12034871	8	ROSETTA ELASTICA	RONDELLE W	FEDERSCHEIBE	SPRING WASHER	ARANDELA ELASTICA
		12577511	2	DADO	ECROU	MUTTER	NUT	TUERCA
		15215821	2	VITE	VIS	SCHRAUBE	SCREW	TORNILLO
		15981621	4	VITE	VIS	SCHRAUBE	SCREW	TORNILLO
		15981821	4	VITE	VIS	SCHRAUBE	SCREW	TORNILLO
	320608850	300136687	1	TUBO FLESSIBILE	TUYAU FLEXIBLE	SCHLAUCH	HOSE	TUBO FLEXIBLE
		301527131	2	BOCCOLA INF.	BAGUE	BUECHSE	BUSH	CASQUILLO
		301527231	2	BOCCOLA SUP.	BAGUE	BUECHSE	BUSH	CASQUILLO
		301620530	1	MANICOTTO	MANCHON	VERBINDUNGMUFFE	UNION	MANGUITO
		320409150	1	FUSELLO POST. D.	FUSEE	ACHSSCHENKEL	STEERING KNUCKLE	MANGUETA
		320409250	1	FUSELLO POST. S.	FUSEE	ACHSSCHENKEL	STEERING KNUCKLE	MANGUETA
C 1021		320602650	1	ASSALE POST.	ESSIEU ARRIERE	HINTERACHSE	REAR AXLE	EJE POST.
		320602850	1	STAFFA ANCOR. MART.	SUPPORT	HALTER	SUPPORT	SOPORTE
		320602950	1	ELEMENTO EST. COLLEG.	TIGE	STANGE	ROD	BRAZO
		320603050	1	ELEMENTO INT. COLLEG.	TIGE	STANGE	ROD	BRAZO
	320608750	320792450	1	TUBO FLESSIBILE	TUYAU FLEXIBLE	SCHLAUCH	HOSE	TUBO FLEXIBLE
D 1021		320837650	1	ASSALE POST.	ESSIEU ARRIERE	HINTERACHSE	REAR AXLE	EJE POST.
	320602750	320871550	2	SUPPORTO MOBILE	SUPPORT	HALTERUNG	SUPPORT	SOPORTE
		321053800	3	SNODO D.	JOINT A ROTULE	GELENKKOPF	ARTICULATION	ARTICULACION
		321053900	1	SNODO S.	JOINT A ROTULE	GELENKKOPF	ARTICULATION	ARTICULACION
		340481811	2	FASCETTA	COLLIER	HALTERBAND	STRAP	ABRAZADERA
		350357803	2	INGRASSATORE	GRAISSEUR	SCHMIERNIPPEL	GREASE NIPPLE	ENGRASADOR

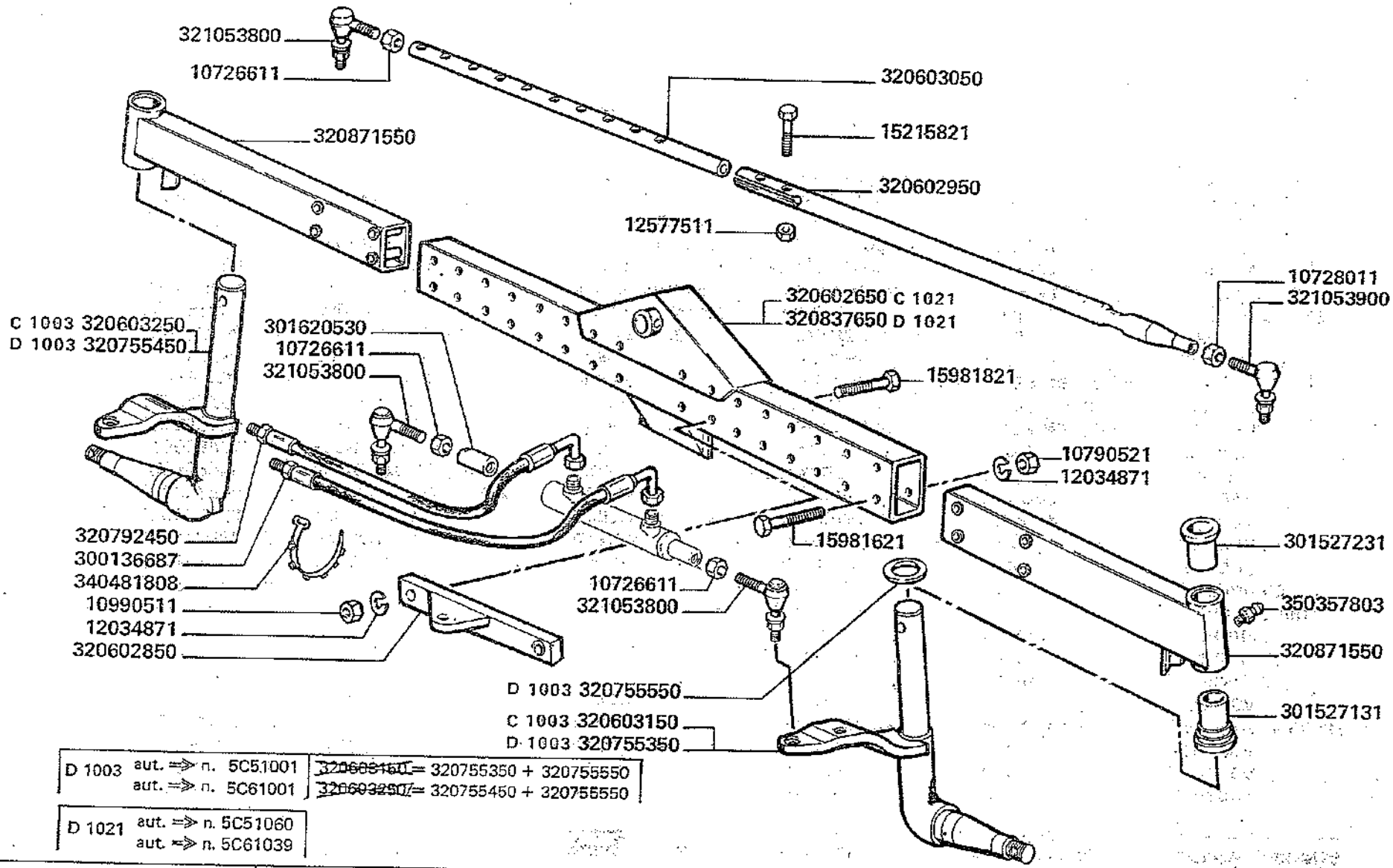

D 1003	aut. ⇒ n. 5C51001	~~320608160~~ = 320755350 + 320755550
	aut. ⇒ n. 5C61001	~~320609250~~ = 320755450 + 320755550
D 1021	aut. ⇒ n. 5C51060	
	aut. ⇒ n. 5C61039	

3500R
3550R

ASSALE POSTERIORE REGOLABILE (CINGOLI)

Essieu arrière reglable - chenilles
Verstell hinterachse - raupenketten
Ajustable rear axle - tracks
Eje posterior regulable - orugas

B6.D

MODIF.	ANT. MODIF.	N. ORDIN.	Q	DENOMINAZIONE	DESIGNATION	BENENNUNG	DESCRIPTION	DENOMINACIONES
		10726611	3	DADO	ECROU	MUTTER	NUT	TUERCA
		10728011	1	DADO S.	ECROU	MUTTER	NUT	TUERCA
		10790521	8	DADO	ECROU	MUTTER	NUT	TUERCA
		12034871	8	ROSETTA ELASTICA	RONDELLE W	FEDERSCHEIBE	SPRING WASHER	ARANDELA ELASTICA
		12577511	2	DADO	ECROU	MUTTER	NUT	TUERCA
		15215821	2	VITE	VIS	SCHRAUBE	SCREW	TORNILLO
		15981621	4	VITE	VIS	SCHRAUBE	SCREW	TORNILLO
		15981821	4	VITE	VIS	SCHRAUBE	SCREW	TORNILLO
	320608850	300136687	1	TUBO FLESSIBILE	TUYAU FLEXIBLE	SCHLAUCH	HOSE	TUBO FLEXIBLE
		301527131	2	BOCCOLA INF.	BAGUE	BUECHSE	BUSH	CASQUILLO
		301527231	2	BOCCOLA SUP.	BAGUE	BUECHSE	BUSH	CASQUILLO
		301620530	1	MANICOTTO	MANCHON	VERBINDUNGMUFFE	UNION	MANGUITO
C 1021		320602650	1	ASSALE POST.	ESSIEU ARRIERE	HINTERACHSE	REAR AXLE	EJE POST
		320602850	1	STAFFA ANCOR. MART.	SUPPORT	HALTER	SUPPORT	SOPORTE
		320602950	1	ELEM. EST. COLLEG.	TIGE	STANGE	ROD	BRAZO
		320603050	1	ELEM. INT. COLLEG.	TIGE	STANGE	ROD	BRAZO
C 1003		320603150	1	FUSELLO POST. S.	FUSEE	ACHSSCHENKEL	STEERING KNUCKLE	MANGUETA
C 1003		320603250	1	FUSELLO POST. D.	FUSEE	ACHSSCHENKEL	STERRING KNUCKLE	MANGUETA
D 1003		320755350	1	FUSELLO POST. S.	FUSEE	ACHSSCHENKEL	STEERING KNUCKLE	MANGUETA
D 1003		320755450	1	FUSELLO POST. D.	FUSSE	ACHSSCHENKEL	STEERING KNUCKLE	MANGUETA
D 1003		320755550	1	DISTANZIATORE	ENTRETOISE	DISTANZSTUECK	SHIM	ESPESOR
	320608750	320792450	1	TUBO FLESSIBILE	TUYAU FLEXIBLE	SCHLAUCH	HOSE	TUBO FLEXIBLE
D 1021		320837650	1	ASSALE POST.	ESSIEU ARRIERE	HINTERACHSE	REAR AXLE	EJE POST.
		320871550	2	SUPPORTO MOBILE FUSELLO	SUPPORT	HALTERUNG	SUPPORT	SOPORTE
		321053800	3	SNODO D.	JOINT A ROTULE	GELENKKOPF	ARTICULATION	ARTICULACION
		321053900	1	SNODO S.	JOINT A ROTULE	GELENKKOPF	ARTICULATION	ARTICULACION
		340481811	2	FASCETTA	COLLIER	HALTERBAND	TSRAP	ABRAZADERA
		350357803	2	INGRASSATORE	GRAISSEUR	SCHMIERNIPPEL	GREASE NIPPLE	ENGRASADOR

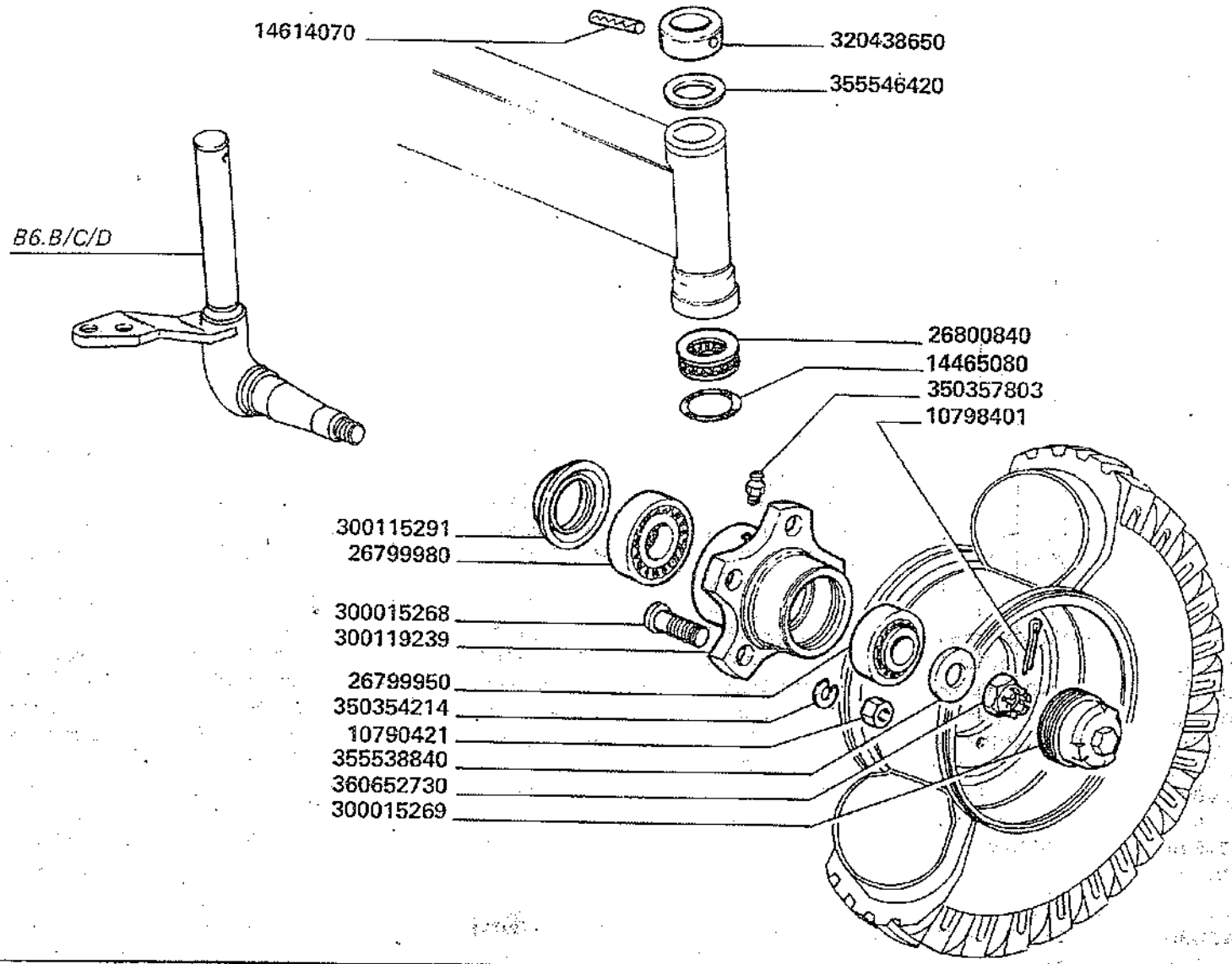

3500-3500R
3550-3550R

FUSO RUOTE DIRETTRICI

Fusee roues directrices
Achsschenkelhinterraeder

Direction wheels steering
Mangueta ruedas directrices

B 7

MODIF.	ANT. MODIF.	N. ORDIN.	Q	DENOMINAZIONE	DESIGNATION	BENENNUNG	DESCRIPTION	DENOMINACIONES
		10790421	10	DADO	ECROU	MUTTER	NUT	TUERCA
		10798401	2	COPIGLIA	GOUPILLE FENDUE	SPLINT	COTTER PIN	PASADOR ABIERTO
		14465080	2	GUARNIZIONE	JOINT	O-RING	O.RING	JUNTA
		14614070	2	SPINA ELASTICA	GOUPILLE ELAST.	SPANNUELSE	ROLL PIN	PASADOR
		26799950	2	CUSCINETTO	ROULEMENT	LAGER	BEARING	RODAMIENTO
		26799980	2	CUSCINETTO	ROULEMENT	LAGER	BEARING	RODAMIENTO
		26800840	2	CUSCINETTO	ROULEMENT	LAGER	BEARING	RODAMIENTO
		300015268	10	COLONNETTA RUOTE	BOULON DE ROUE	RADSCHRAUBE	WHEEL BOLT	ESPARRAGO RUEDA
		300015269	2	COPERCHIO	COUVERCLE	DECKEL	COVER	TAPA
		300115291	2	PROTEZIONE	PROTECTEUR	LAGERSCHUTZ	BEARING GUARD	PROTECCION
		300119239	2	MOZZO RUOTE	MOYEU	NABE	HUB	CUBO
		320438650	2	ANELLO	BAGUE	RING	RING	ANILLO
		350354214	10	ROSETTA ELASTICA	RONDELLE W	FEDERSCHEIBE	SPRING WASHER	ARANDELA ELASTICA
		350357803	2	INGRASSATORE	GRAISSEUR	SCHMIERNIPPEL	GREASE NIPPLE	ENGRASADOR
		355538840	2	RONDELLA	RONDELLE	SCHEIBE	WASHER	ARANDELA
		355546420	2	RONDELLA	RONDELLE	SCHEIBE	WASHER	ARANDELA
		360652730	2	DADO	ECROU	MUTTER	NUT	TUERCA

Mod.	1	2	3
3500 3550	300017805	● 11.5/80 - 15.3 IM 81 8PR	340478318
	300017805	○ 11.5/80 - 15.3 AMI 8PR	340478318
	300112510	● 11.2 - R24 TM 200 114 A8	340478313
	300112510	○ 11.2 - R24 S.T.R. 114 A8	340478311
	300112510	□ 11.2 - R24 BIBxM 18 114 A8	340478311
	300129020	○ 13.0/65 - 18 S.F. 8PR	340478318
3500R 3550R	300018643	● 8,3 - R24 TM 190 8PR	340478337
	300018643	○ 8,3 - 24 S.T. 8PR	340478337
	300112510	● 11.2 - R24 TM 200 114 A8	340478318
	300112510	○ 11.2 - R24 S.T.R. 114 A8	340478311
	300112510	□ 11.2 - R24 BIBxM 18 114 A8	340478311
■	300112510	● 11.2 - R24 TM 200 114 A8	340478318
■	300112510	○ 11.2 - R24 S.T.R. 114 A8	340478311
■	300112510	□ 11.2 - R24 BIBxM 18 114 A8	340478311
■	321676950	○ 11.00 - 16 S.R. 8PR	340478315
■	300129020	● 12.5 - 18 GG4 8PR	340478318
■	300129020	○ 12.5 - 18 AM-I 10PR	340478318

●PIRELLI ○GOODYEAR □MICHELIN

■ Cingolatura allungata - Chenilles allongees - Verlaengerung raupenketten - Extended crawler tracks - Orugas alargadas

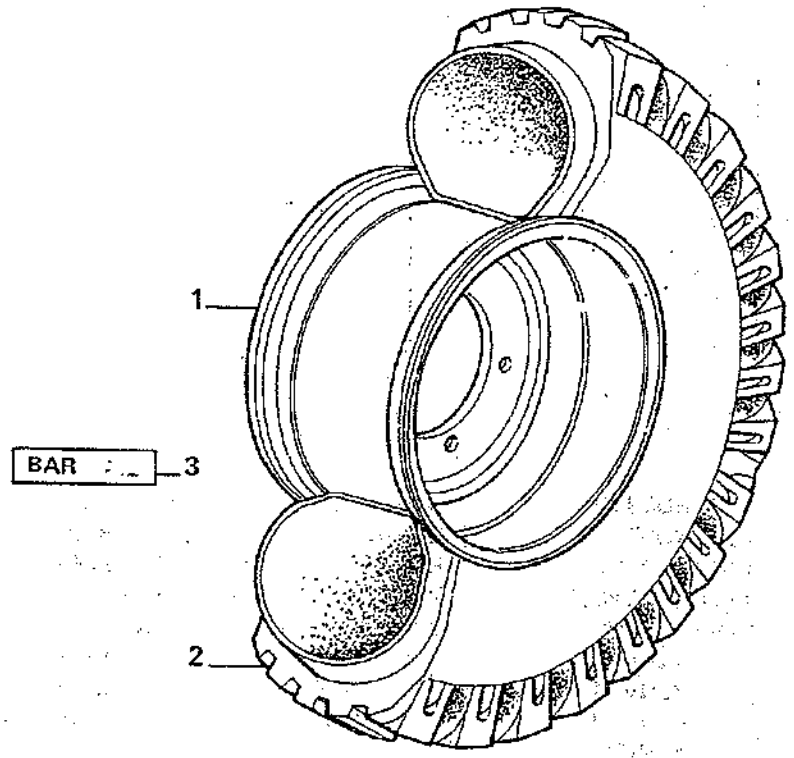

MODIF.	ANT. MODIF.	N. ORDIN.	Q	DENOMINAZIONE	DESIGNATION	BENENNUNG	DESCRIPTION	DENOMINACIONES
		300017805	2	DISCO CANALE	JANTE	FELGE	RIM	LLANTA
		300018643	2	DISCO CANALE	JANTE	FELGE	RIM	LLANTA
		300112510	2	DISCO CANALE	JANTE	FELGE	RIM	LLANTA
		300129020	2	DISCO CANALE	JANTE	FELGE	RIM	LLANTA
		321676950	2	DISCO CANALE	JANTE	FELGE	RIM	LLANTA
		340478311	2	DECALCOMANIA	DECALCOMANIE	ABZIEHBILD	TRANSFER	CALCOMANIA
		340478313	2	DECALCOMANIA	DECALCOMANIE	ABZIEHBILD	TRANSFER	CALCOMANIA
		340478315	2	DECALCOMANIA	DECALCOMANIE	ABZIEHBILD	TRANSFER	CALCOMANIA
		340478318	2	DECALCOMANIA	DECALCOMANIE	ABZIEHBILD	TRANSFER	CALCOMANIA
		340478337	2	DECALCOMANIA	DECALCOMANIE	ABZIEHBILD	TRANSFER	CALCOMANIA

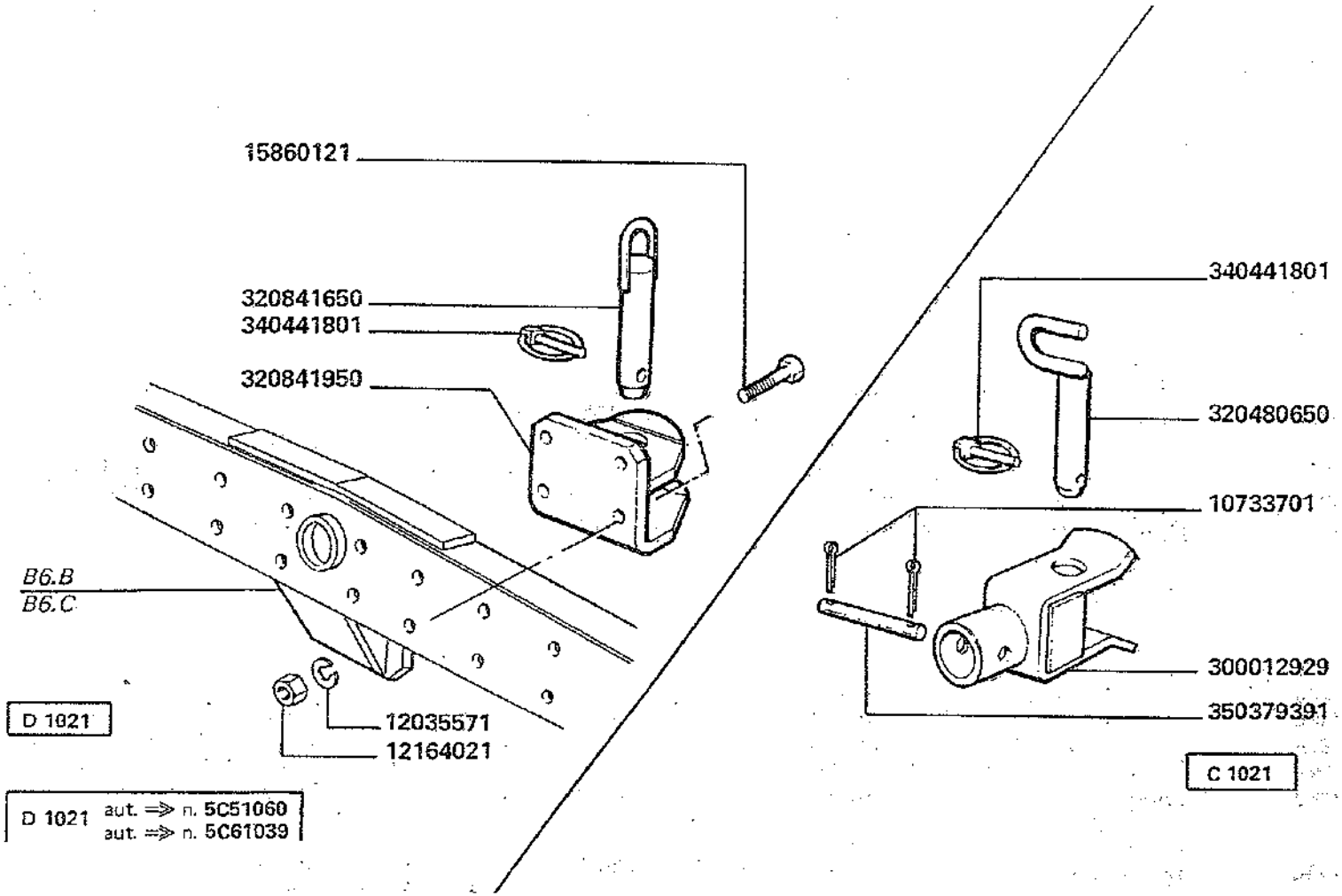

D 1021 aut. ⇒ n. 5C51060
aut. ⇒ n. 5C61039

3500-3500R
3550-3550R

GANCIO DI TRAINO (NORMALE)

Crochet d'attelage normale
Abschiepphaken normaler

Tow hook normal
Enganche del remolque normal

B9.A

MODIF.	ANT. MODIF.	N. ORDIN.	Q	DENOMINAZIONE	DESIGNATION	BENENNUNG	DESCRIPTION	DENOMINACIONES
C 1021		10733701	2	COPIGLIA	GOUPILLE FENDUE	SPLINT	COTTER PIN	PASADOR
C 1021		300012929	1	STAFFA DI TRAINO	CROCHET D'ATTEL.	ABSCHIEPPHAKEN	TOW HOOK	ENGANCHE DE REMOL.
C 1021		320480650	1	PERNO	AXE	BOLZEN	PIN	EJE
		340441801	1	COMPL. CHIAVISTELLO	GOUPILLE RAPIDE	SPLINT	SPLIT PIN	PASADOR ABIERTO
C 1021		350379391	1	SPINA	AXE	STIFT	PIN	PASADOR
		12035571	4	ROSETTA ELASTICA	RONDELLE W	FEDERSCHEIBE	SPRING WASHER	ARANDELA ELASTICA
		12164021	4	DADO	ECROU	MUTTER	NUT	TUERCA
		15860121	4	VITE	VIS	SCHRAUBE	SCREW	TORNILLO
D 1021		320841650	1	PERNO	AXE	BOLZEN	PIN	EJE
D 1021		320841950	1	STAFFA DI TRAINO	CROCHET D'ATTEL.	ABSCHIEPPHAKEN	TOW HOOK	ENGANCHE DE REMOL.
		340441801	1	CHIAVISTELLO COMPL.	GOUPILLE RAPIDE	SPLINT	SPLIT PIN	PASADOR ABIERTO

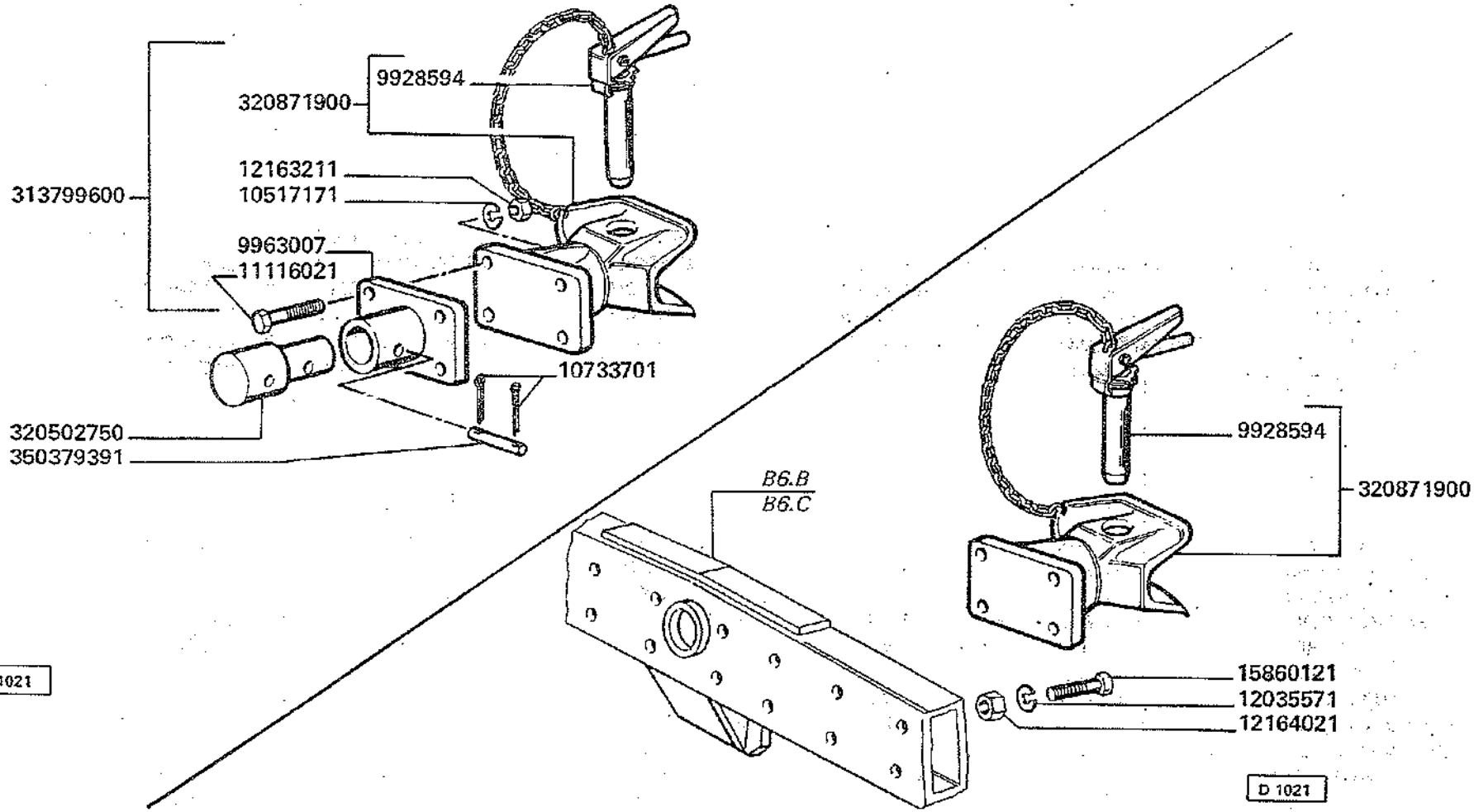

D 1021	aut. ⇒ n. 5C91001 aut. ⇒ n. 5D11001	~~313799600~~ = 320871900 + 9963007 + (4) 11116021 + (4) 10517171 + (4) 12163211

3500-3500R
3550-3550R

GANCIO DI TRAINO (ROCKINGER)

Crochet d'attelage Rockinger
Abschiepphaken Rockinger
Tow hook Rockinger
Enganche del remolque Rockinger

B9.B

MODIF.	ANT. MODIF.	N. ORDIN.	Q	DENOMINAZIONE	DESIGNATION	BENENNUNG	DESCRIPTION	DENOMINACIONES
		9928594	1	PERNO	AXE	BOLZEN	PIN	EJE
		9963007	1	SUPPORTO	SUPPORT	HALTERUNG	SUPPORT	SOPORTE
		10517171	4	ROSETTA ELASTICA	RONDELLE W	FEDERSCHEIBE	SPRING WASHER	ARANDELA ELASTICA
		10733701	2	COPIGLIA	GOUPILLE FENDUE	SPLINT	COTTER PIN	PASADOR ABIERTO
		11116021	4	VITE	VIS	SCHRAUBE	SCREW	TORNILLO
		12163211	4	DADO	ECROU	MUTTER	NUT	TUERCA
		320502750	1	PERNO	AXE	BOLZEN	PIN	EJE
		313799600	1	GANCIO DI TRAINO COMPL. (ROCKINGER)	CROCHET D'AT-. TELAGE	ABSCHIEPPHAKEN	TOW HOOK	ENGANCHE DE REMOLQUE
		320871900	1	GANCIO DI TRAINO	CROCHET D'ATTEL.	ZUGHAKEN	TOW HOOK	ENGANCHE DE REMOL.
		350379391	1	SPINA	AXE	STIFT	PIN	PASADOR
		9928594	1	PERNO	AXE	BOLZEN	STIFT	EJE
		12035571	4	ROSETTA ELASTICA	RONDELLE W	FEDERSCHEIBE	SPRING WASHER	ARANDELA ELASTICA
		12164021	4	DADO	ECROU	MUTTER	NUT	TUERCA
		15860121	4	VITE	VIS	SCHRAUBE	SCREW	TORNILLO
		320871900	1	GANCIO DI TRAINO COMPL. (ROCKINGER)	CROCHET D'AT - TELAGE	ABSCHIEPPHAKEN	TOW HOOK	ENGANCHE DE REMOLQUE

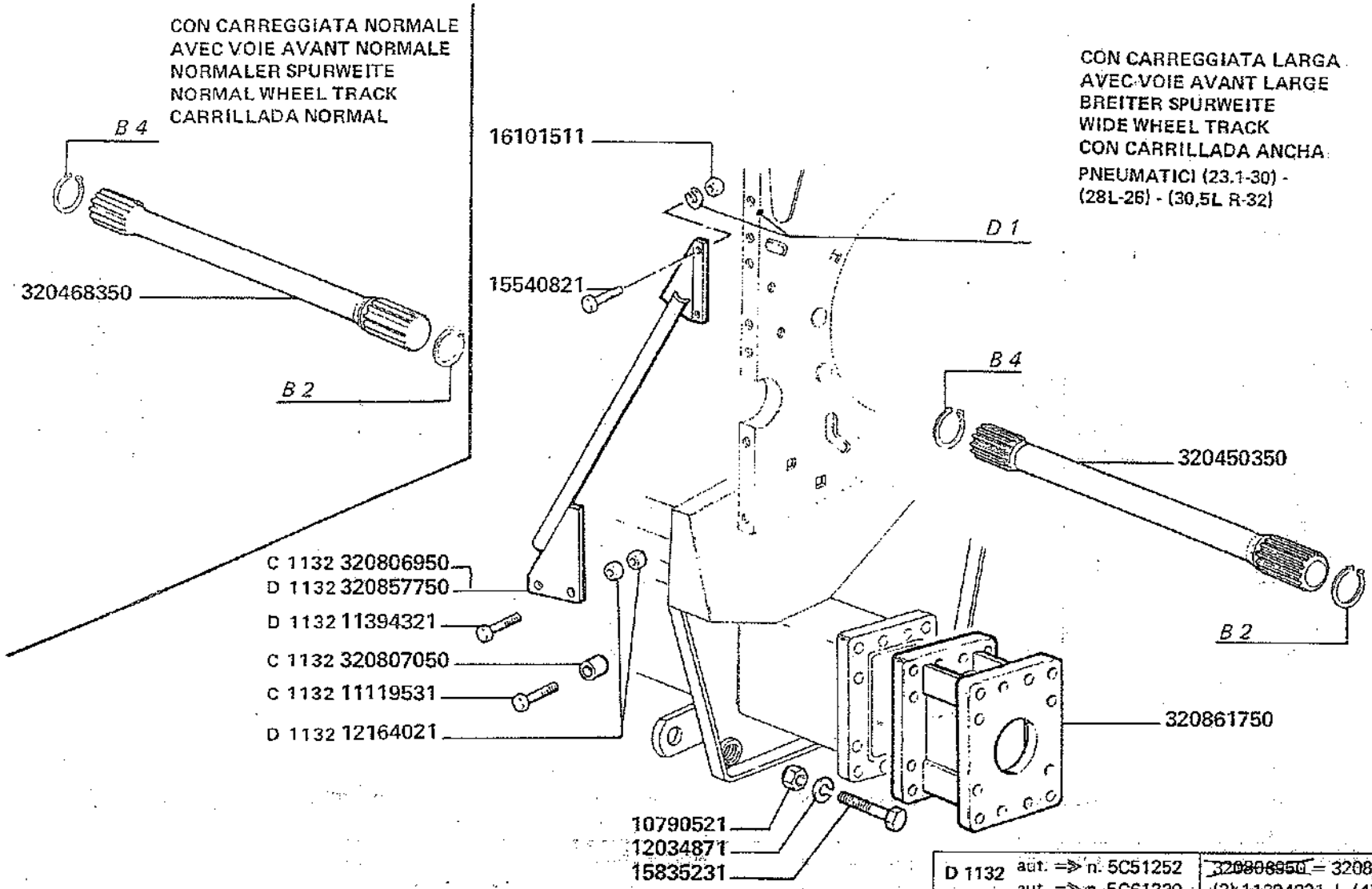

D 1132	aut. => n. 5C51252	~~320806950~~ = 320852550 +
	aut. => n. 5C61230	(2) 11394321 + (4) 12164021

MODIF.	ANT. MODIF.	N. ORDIN.	Q	DENOMINAZIONE	DESIGNATION	BENENNUNG	DESCRIPTION	DENOMINACIONES
		320468350	2	SEMIASSE RUOTE MOTRICI	DEMI ARBRE	ACHSWELLEN	HALF-SHAFT	SEMI-EJE
		10790521	24	DADO	ECROU	MUTTER	NUT	TUERCA
C 1132		11119531	2	VITE	VIS	SCHRAUBE	SCREW	TORNILLO
D 1132		11394321	2	VITE	VIS	SCHRAUBE	SCREW	TORNILLO
		12034871	24	ROSETTA ELASTICA	RONDELLE W	FEDERSCHEIBE	SPRING WASHER	ARANDELA ELASTICA
D 1132		12164021	4	DADO	ECROU	MUTTER	NUT	TUERCA
		15540821	2	VITE	VIS	SCHRAUBE	SCREW	TORNILLO
		15835231	24	VITE	VIS	SCHRAUBE	SCREW	TORNILLO
		16101511	2	DADO	ECROU	MUTTER	NUT	TUERCA
		320450350	2	SEMIASSE	DEMI-ESSIEU	ACHSWELLE	HALF SHAFT	SEMI-EJE
C 1132		320806950	1	PUNTONE IRRIGIDIMENTO	RAIDISSEUR	STREBE	STIFFENER	REFUERZO
C 1132		320807050	2	DISTANZIALE	ENTRETOISE	DISTANZSTUECK	SPACER	ESPACIADOR
D 1132		320857750	1	PUNTONE IRRIGIDIMENTO	RAIDISSEUR	STREBE	STIFFENER	REFUERZO
		320861750	2	PROLUNGA ASSALE	RALLONGE	VERLAENGERUNG	EXTENSION	PROLONGA

	1	2	3
	C 0848 300130406 D 0848 320635650	● 18.4 - 30 MB 39 12PR	340478315
		○ 18.4 - 30 DYNA T. 12PR	340478315
		□ 18.4 R 30 BIBxM 18 155 A8	340478315
		● 21.1 - 30 MB 39 12PR	340478315
		○ 21L - 30 S.T. 12PR	340478315
	C 0848 321222250 D 0848 321218350	● 23.1 - 26 MB 39 14PR	340478318
		○ 23.1 - 26 DYNA T. 14PR	340478318
		○ 23.1 - 26 ALLW. 12PR	340478318
		□ 23.1 R 26 BIBxM 18 166 A8	340478309
		○ 23.1 - 26 S.G.T. D8 12PR	340478313
	320866850	● 28.1 - 26 MB 39 14PR	340478309
		○ 28L - 26 DYNA T. 12PR	340478309

●PIRELLI ○GOODYEAR □MICHELIN

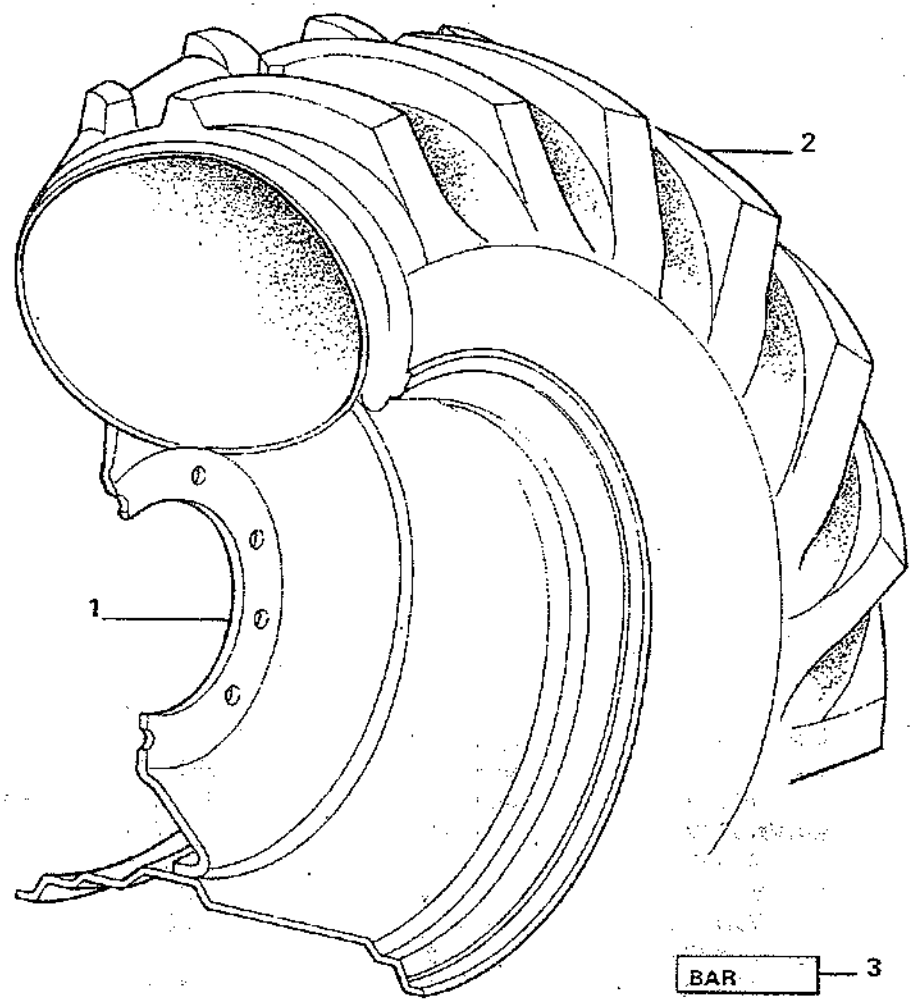

D 0848	aut. ⇒ n. 5C50693	~~300130406~~ = 320635650 + (8) 320580650
	aut. ⇒ n. 5C60342	

MODIF.	ANT. MODIF.	N. ORDIN.	Q	DENOMINAZIONE	DESIGNATION	BENENNUNG	DESCRIPTION	DENOMINACIONES
C 0848		300130406	2	DISCO CANALE	JANTE	FELGE	RIM	LLANTA
D 0848		320635650	2	DISCO CANALE	JANTE	FELGE	RIM	LLANTA
		320866850	2	DISCO CANALE	JANTE	FELGE	RIM	LLANTA
D 0848		321218350	2	DISCO CANALE	JANTE	FELGE	RIM	LLANTA
C 0848		321222250	2	DISCO CANALE	JANTE	FELGE	RIM	LLANTA
		340478309	2	DECALCOMANIA	DECALCOMANIE	ABZIEHBILD	TRANSFER	CALCOMANIA
		340478313	2	DECALCOMANIA	DECALCOMANIE	ABZIEHBILD	TRANSFER	CALCOMANIA
		340478315	2	DECALCOMANIA	DECALCOMANIE	ABZIEHBILD	TRANSFER	CALCOMANIA
		340478318	2	DECALCOMANIA	DECALCOMANIE	ABZIEHBILD	TRANSFER	CALCOMANIA

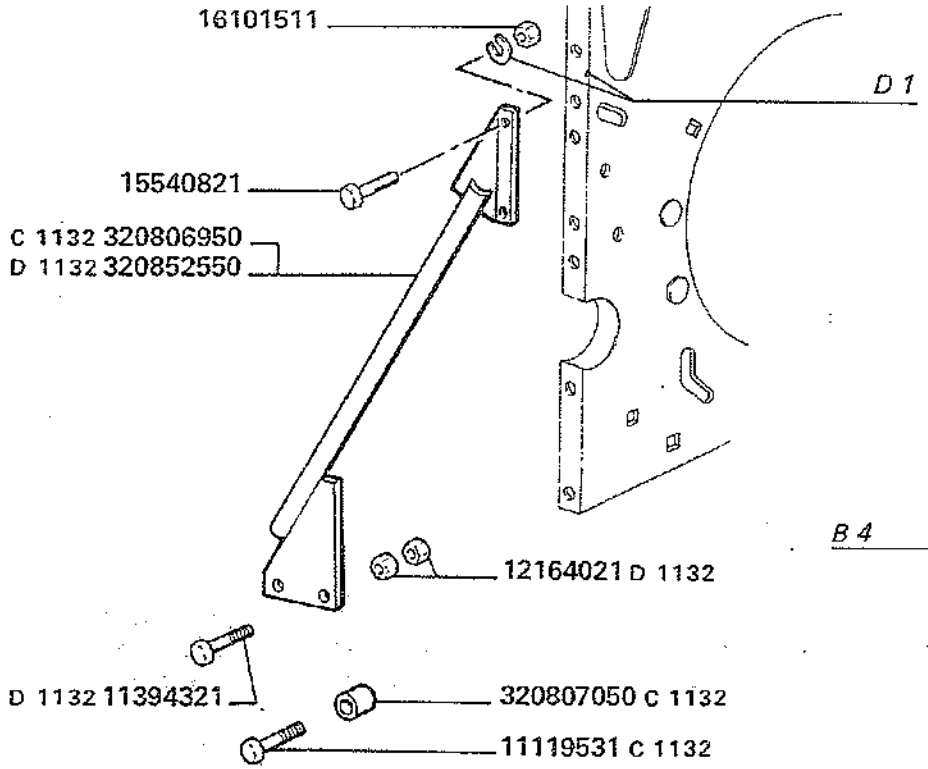

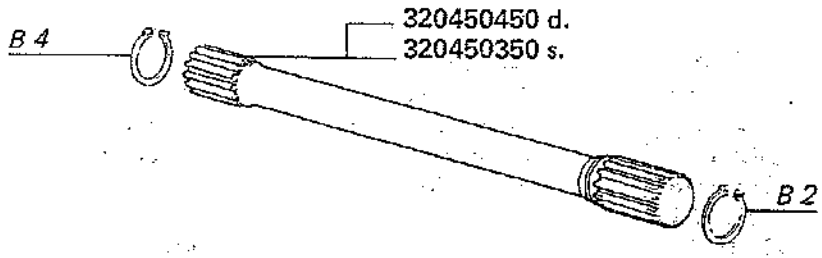

D 1132	aut. => n. 5C51252	~~320806850~~ = 320852550 +
	aut. => n. 5C61230	(2) 11394321 + (4) 12164011

MODIF.	ANT. MODIF.	N. ORDIN.	Q	DENOMINAZIONE	DESIGNATION	BENENNUNG	DESCRIPTION	DENOMINACIONES
C 1132		11119531	2	VITE	VIS	SCHRAUBE	SCREW	TORNILLO
D 1132		11394321	2	VITE	VIS	SCHRAUBE	SCREW	TORNILLO
D 1132		12164021	2	DADO	ECROU	MUTTER	NUT	TUERCA
		15540821	2	VITE	VIS	SCHRAUBE	SCREW	TORNILLO
		16101511	2	DADO	ECROU	MUTTER	NUT	TUERCA
		320450350	1	SEMIASSE S.	DEMI-ESSIEU	ACHSWELLE	HALF SHAFT	SEMI-EJE
		320450450	1	SEMIASSE D.	DEMI-ESSIEU	ACHSWELLE	HALF SHAFT	SEMI-EJE
C 1132		320806950	1	PUNTONE IRRIGIDIMENTO	RAIDISSEUR	STREBE	STIFFENER	REFUERZO
C 1132		320807050	2	DISTANZIALE	ENTRETOISE	DISTANZSTUECK	SPACER	ESPACIADOR
D 1132		320852550	1	PUNTONE IRRIGIDIMENTO	RAIDISSEUR	STREBE	STIFFENER	REFUERZO

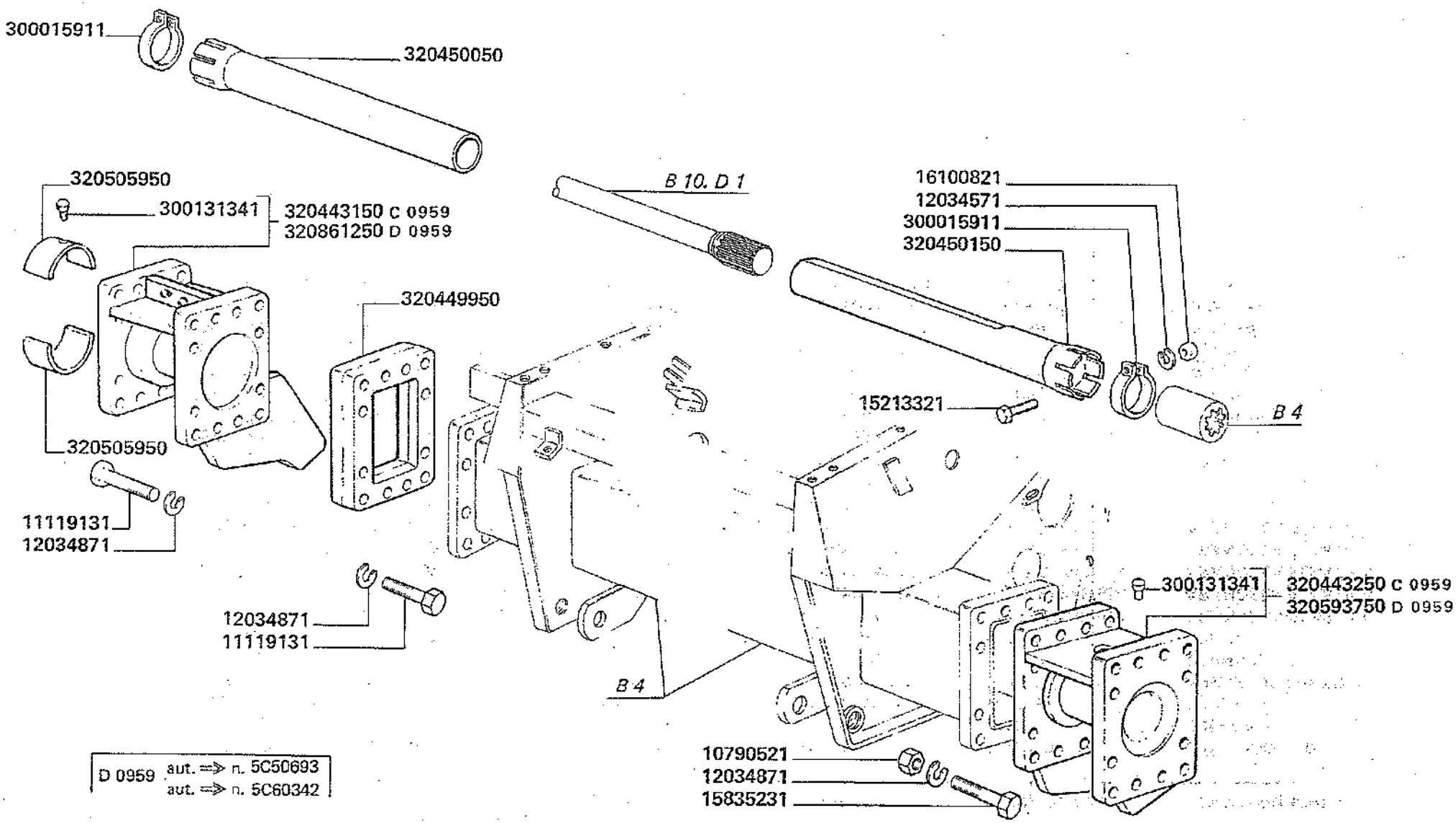

D 0959 aut. ⇒ n. 5C50693
aut. ⇒ n. 5C60342

MODIF.	ANT. MODIF.	N. ORDIN.	Q	DENOMINAZIONE	DESIGNATION	BENENNUNG	DESCRIPTION	DENOMINACIONES
		4989224	12	COMPL. RULLO A 2 GUIDE	ROULEAU CPT	ROLLE KPL	ROLLER, ASSY	CONJ. RODILLO
		10790521	20	DADO	ECROU	MUTTER	NUT	TUERCA
		10902221	8	VITE	VIS	SCHRAUBE	SCREW	TORNILLO
		11069576	2	ANELLO ELASTICO	ARRETOIR	SICHERUNGSRING	LOCKRING	ANILLO DE FRENO
		11119131	24	VITE	VIS	SCHRAUBE	SCREW	TORNILLO
		11383621	4	VITE	VIS	SCHRAUBE	SCREW	TORNILLO
		12034571	2	ROSETTA ELASTICA	RONDELLE W	FEDERSCHEIBE	SPRING WASHER	ARANDELA ELASTICA
		12034871	100	ROSETTA ELASTICA	RONDELLE W	FEDERSCHEIBE	SPRING WASHER	ARANDELA ELASTICA
		12035071	8	ROSETTA ELASTICA	RONDELLE W	FEDERSCHEIBE	SPRING WASHER	ARANDELA ELASTICA
		12035071	(2)	ROSETTA ELASTICA	RONDELLE W	FEDERSCHEIBE	SPRING WASHER	ARANDELA ELASTICA
		12035670	8	ROSETTA ELASTICA	RONDELLE W	FEDERSCHEIBE	SPRING WASHER	ARANDELA ELASTICA
		14463680	2	GUARNIZIONE	JOINT	O-RING	O.RING	JUNTA
		15213321	2	VITE	VIS	SCHRAUBE	SCREW	TORNILLO
		15835231	12	VITE	VIS	SCHRAUBE	SCREW	TORNILLO
		15981231	56	VITE	VIS	SCHRAUBE	SCREW	TORNILLO
		15981631	4	VITE	VIS	SCHRAUBE	SCREW	TORNILLO
		15981831	4	VITE	VIS	SCHRAUBE	SCREW	TORNILLO
		15988931	(2)	VITE	VIS	SCHRAUBE	SCREW	TORNILLO
		16100821	2	DADO	ECROU	MUTTER	NUT	TUERCA
		300015911	2	FASCETTA	COLLIER	SCHELLE	CLAMP	COLLAR
		300112773	(2)	SEMIGUARNIZIONE	DEMI-JOINT	DICHTUNGHAELFTE	HALF-GASKET	SEMI-JUNTA
		300114644	4	SPESSORE	EPAISSEUR	DISTANZSTUECK	SHIM	ESPESOR

.../...

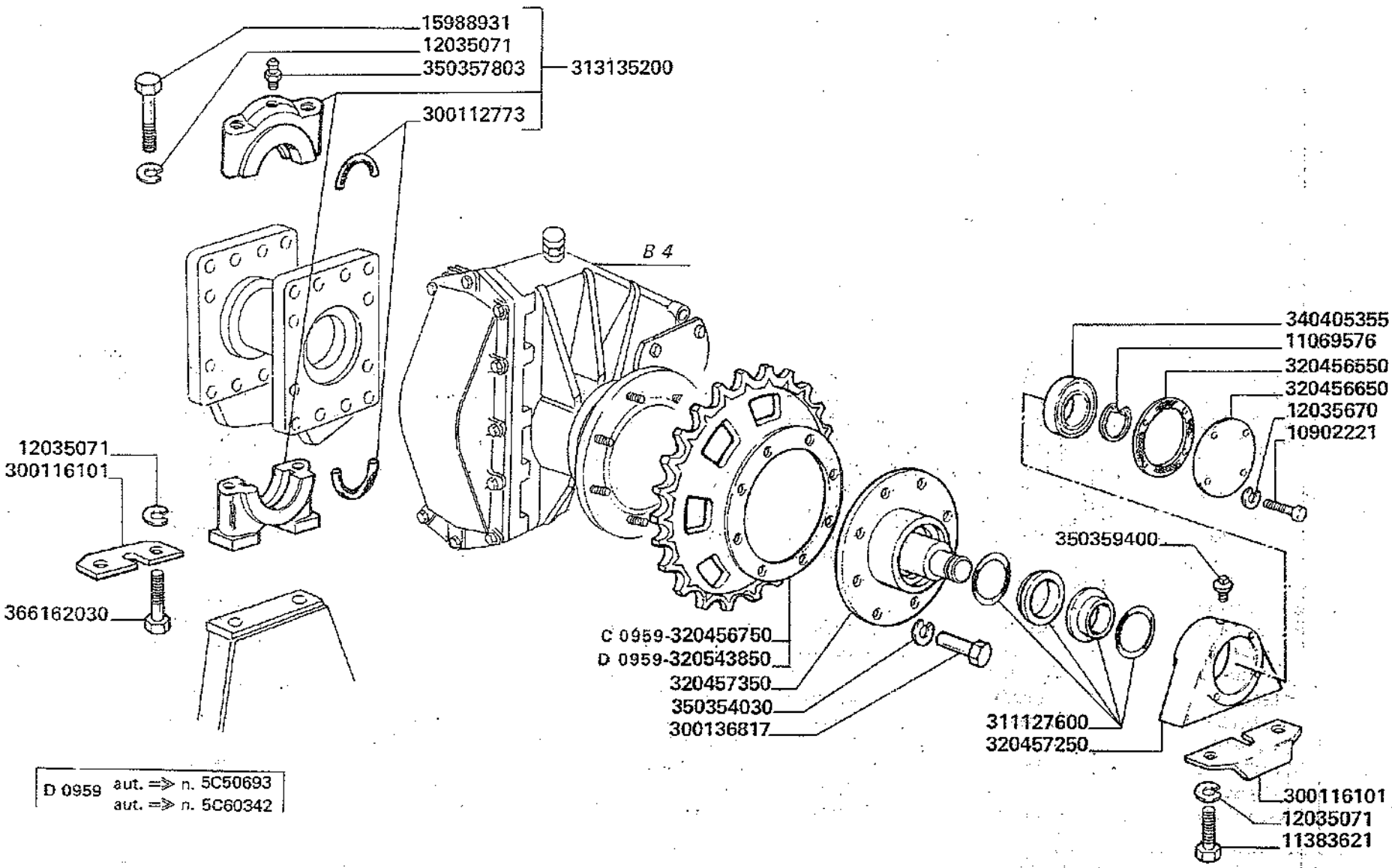
15988931
12035071
350357803
313135200
300112773
B 4
340405355
11069576
320456550
320456650
12035670
10902221
12035071
300116101
366162030
350359400
C 0959-320456750
D 0959-320543850
320457350
350354030
300136817
311127600
320457250
300116101
12035071
11383621
D 0959 aut. => n. 5C50693
aut. => n. 5C60342

MODIF.	ANT. MODIF.	N. ORDIN.	Q	DENOMINAZIONE	DESIGNATION	BENENNUNG	DESCRIPTION	DENOMINACIONES
		300115466	4	ASTA FISS. RULLI	TIGE	MESSELRUECKEN	BORED, ROD	ASTA HORADADA
		300116078	1	LUBRIFICATORE RULLI	GRAISSEUR	SCHMIERNIPPEL	GREASE NIPPLE	ENGRASADOR
		300116101	4	PIASTRINA DI FERMO	PLAQUETTE	PLAETTCHEN	PLATE	PLANCHUELA
		300130829	2	TENDITORE RUOTA TEND.	TENDEUR DE CHENIL.	SPANNSCHRAUBE	TENSIONER	TENSOR DE ORUGA
		300130856	4	RISCONTRO	BARRETTE	VERSTAERKUNG	STIFFENER	PLETINA
		300130883	4	RONDELLA GUIDA TEND.	RONDELLE	SCHEIBE	WASHER	ARANDELA
		300131341	(2)	SPINA	AXE	STIFT	PIN	PASADOR
		300136817	16	DADO	ECROU	MUTTER	NUT	TUERCA
		300136818	2	PROTEZIONE ANT.	PROTECTEUR	SCHUTZ	GUARD	PROTECCION
		300136819	2	PROTEZIONE POST.	PROTECTEUR	SCHUTZ	GUARD	PROTECCION
		301935100	2	COMPL. CATENA	CHAINE CPT	KETTE KPL	CHAIN, ASSY	CONJ. CADENA
		311127600	2	GUARNIZ. LIFE-TIME	JOINT	O-RING	O-RING	JUNTA
		311455202	4	COMPL. RUOTA TEND.	ROUE TEND. CPT	SPANNRAD KLP	TRACKWELLE, ASSY	CONJ. RUEDA TENS.
		311456001	12	COMPL. RULLO A 2 GUIDE	ROULEAU CPT	ROLLE KPL	ROLLER, ASSY	CONJ. RODILLO
		313135200	2	COMPL. SUPP. INT.	SUPPORT CPT	HALTERUNG KPL	SUPPORT, ASSY	CONJ. SOPORTE
C 0959		320443150	1	PROLUNGA D. ASSALE	RALLONGE	VERLAENGERUNG	EXTENSION	PROLONGA
C 0959		320443250	1	PROLUNGA S. ASSALE	RALLONGE	VERLAENGERUNG	EXTENSION	PROLONGA
		320443350	1	TELAIO CINGOLO D.	CHASSIS	RAHMEN	FRAME	BASTIDOR
		320443450	1	TELAIO CINGOLO S.	CHASSIS	RAHMEN	FRAME	BASTIDOR
		320449950	1	SPESSORE SPOST. CING.	EPAISSEUR	DISTANZSTUECK	SHIM	ESPESOR

.../...

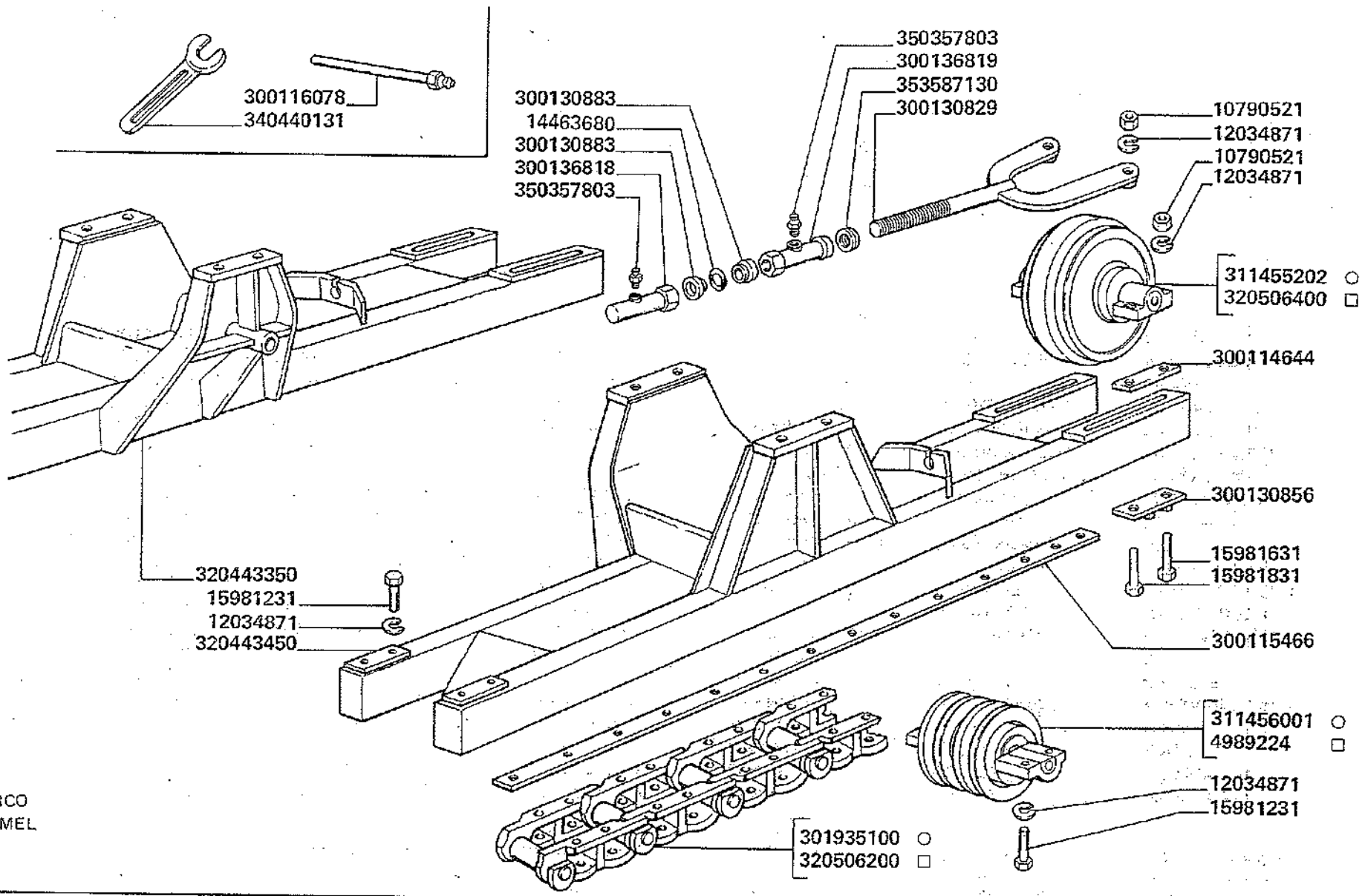
300116078
340440131
350357803
300136819
353587130
300130829
300130883
14463680
300130883
300136818
350357803
10790521
12034871
10790521
12034871
311455202 ○
320506400 □
300114644
300130856
15981631
15981831
300115466
320443350
15981231
12034871
320443450
311456001 ○
4989224 □
12034871
15981231
301935100 ○
320506200 □
○ = BERCO
□ = SIMMEL

MODIF.	ANT. MODIF.	N. ORDIN.	Q	DENOMINAZIONE	DESIGNATION	BENENNUNG	DESCRIPTION	DENOMINACIONES
		320450050	1	PROTEZ. SEMIASSE D	PROTECTEUR.	SCHUTZ	GUARD	PROTECCION
		320450150	1	PROTEZ. SEMIASSE S	PROTECTEUR	SCHUTZ	GUARD	PROTECCION
		320456550	2	GUARNIZIONE	JOINT	DICHTUNG	GASKET	JUNTA
		320456650	2	COPERCHIO SUPP. EST.	COUVERCLE	DECKEL	COVER	TAPA
C 0959		320456750	2	RUOTA DENTATA	ROUE DENTEE	ZAHNRAD	DRIVE WHEEL	RUEDA DENTADA
		320457250	2	SUPPORTO EST.	SUPPORT	HALTERUNG	SUPPORT	SOPORTE
		320457350	2	PERNO EST.	AXE	BOLZEN	PIN	EJE
		320505950	4	SEMIGUSCIO	DEMI-BAGUE	BUECHSEHAELFTE	HALF-BUSH	SEMI-CASQUILLO
		320506200	2	CATENA COMPL.	CHAINE CPT	KETTE KPL	CHAIN, ASSY	CONJ. CADENA
		320506400	4	RUOTA TENDIC. COMPL.	ROUE TEND. CPT	SPANNRAD KPL	TRACKWELLE, ASSY	CONJ RUEDA TENS.
D 0959		320543850	2	RUOTA DENTATA	ROUE DENTEE	ZAHNRAD	DRIVE WHEEL	RUEDA DENTADA
D 0959		320593750	1	PROLUNGA S. ASSALE	RALLONGE	VERLAENGERUNG	EXTENSION	PROLONGA
D 0959	320593650	320861250	1	PROLUNGA D. ASSALE	RALLONGE	VERLAENGERUNG	EXTENSION	PROLONGA
		340405355	2	CUSCINETTO	ROULEMENT	LAGER	BEARING	RODAMIENTO
		340440131	1	CHIAVE FISSA	CLE A FOURCHE	SCHLUESSEL	OPEN END SPANNER	LLAVE FIJA
		350354030	16	ROSETTA ELASTICA	RONDELLE W	FEDERSCHEIBE	SPRING WASHER	ARANDELA ELASTICA
		350357803	4	INGRASSATORE	GRAISSEUR	SCHMIERNIPPEL	GREASE NIPPLE	ENGRASADOR
		350357803	(1)	INGRASSATORE	GRAISSEUR	SCHMIERNIPPEL	GREASE NIPPLE	ENGRASADOR
		350359400	2	TAPPO	BOUCHON	STOPFEN	PLUG	TAPON
		353587130	2	RASCHIAPOLVERE	JOINT PARE-POUSS.	RADIALDICHTRING	DUST SEAL RING	JUNTA PARA POLVO
		366162030	4	VITE	VIS	SCHRAUBE	SCREW	TORNILLO

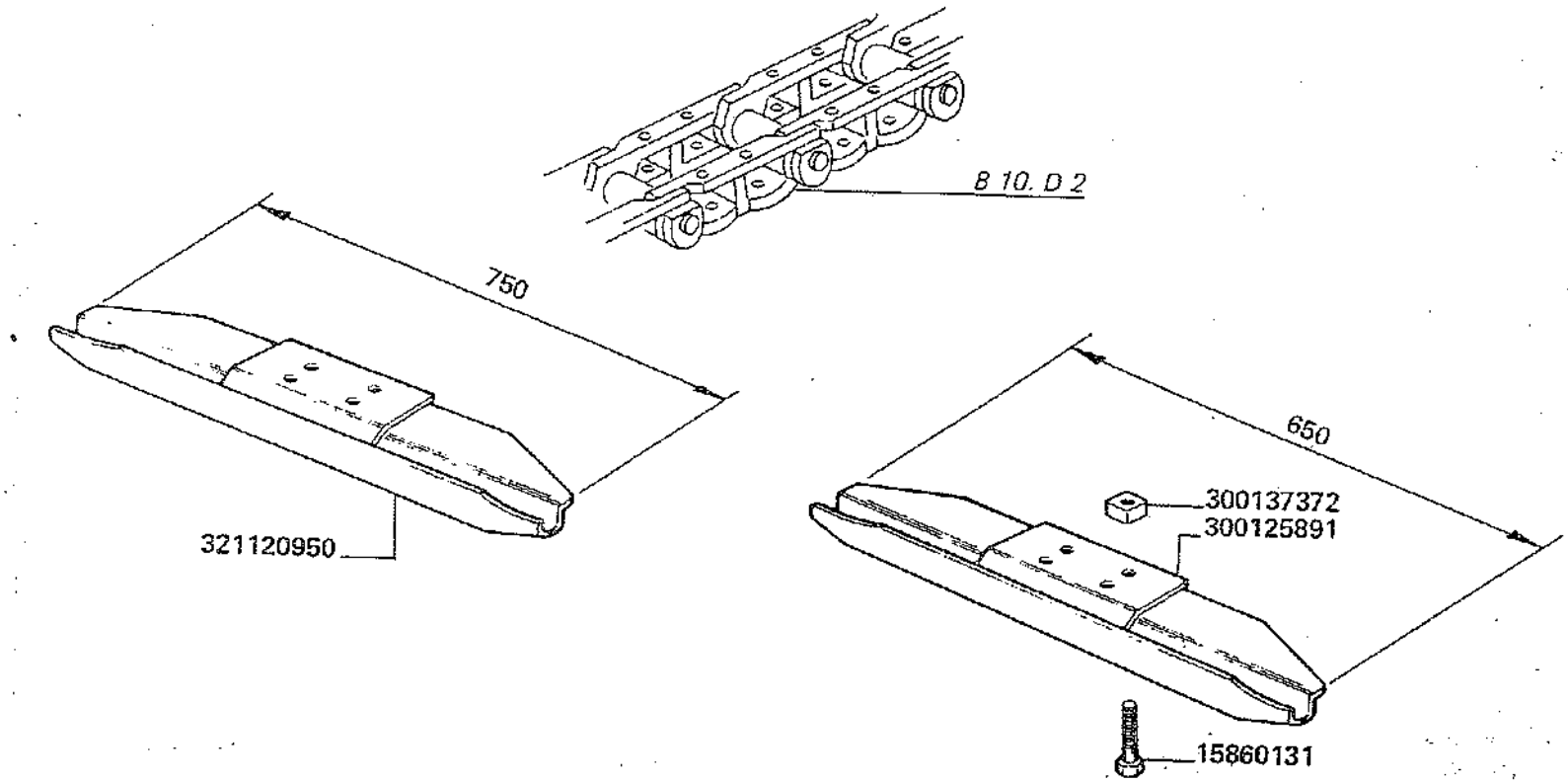

3500R
3550R

Patin de acier
Stahlgleitstueck

PATTINI IN ACCIAIO (L=650 – 750)

Steel shoe
Patin de acero

B10.D3

MODIF.	ANT. MODIF.	N. ORDIN.	Q	DENOMINAZIONE	DESIGNATION	BENENNUNG	DESCRIPTION	DENOMINACIONES
		15860131	272	VITE	VIS	SCHRAUBE	SCREW	TORNILLO
		300125891	68	PATTINO L=650	PATIN	GLEITSTUECK	SHOE	PATIN
		300137372	272	DADO	ECROU	MUTTER	NUT	TUERCA
		321120950	68	PATTINO L=750	PATIN	GLEITSTUECK	SHOE	PATIN

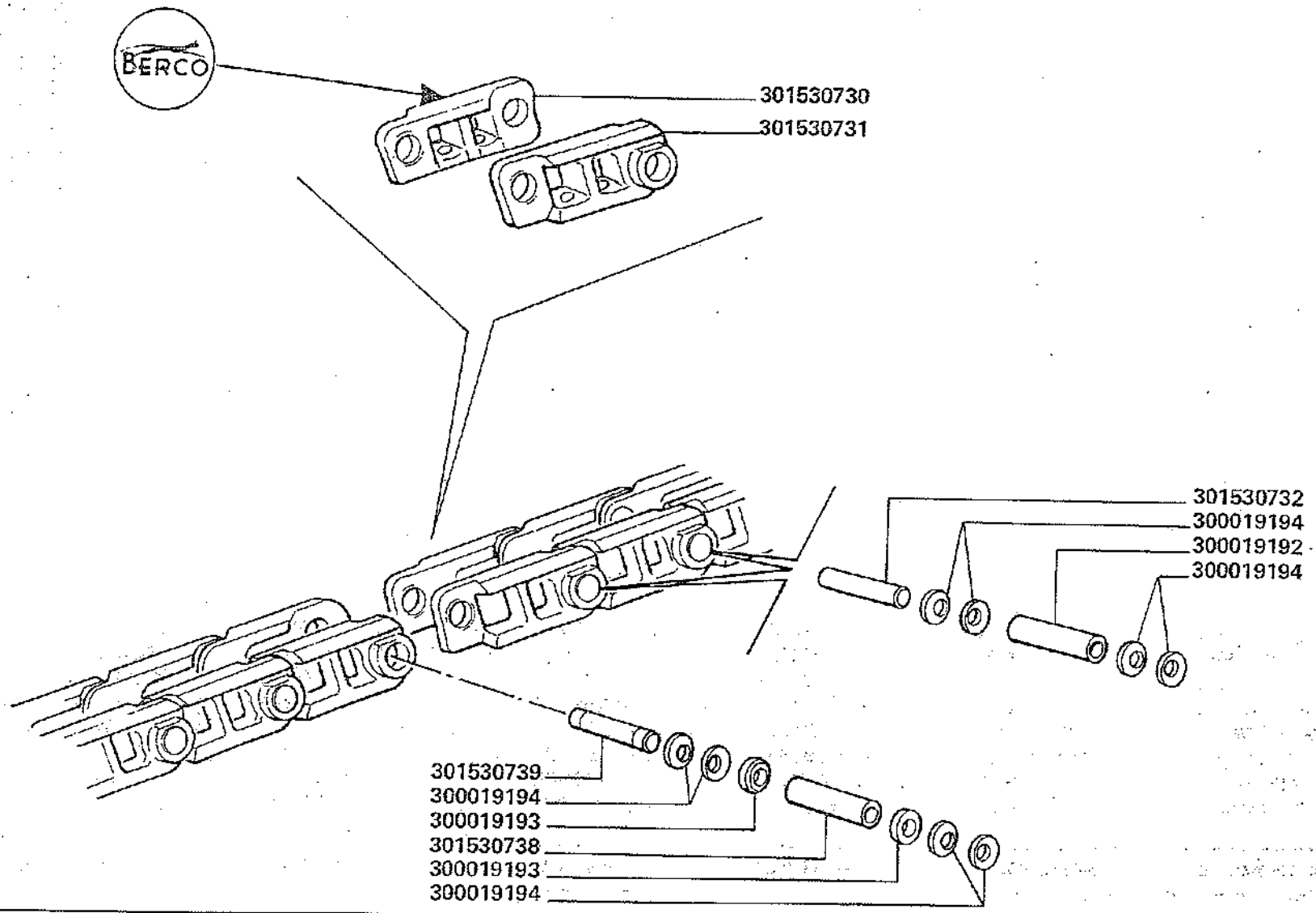
301530730
301530731
301530732
300019194
300019192
300019194
301530739
300019194
300019193
301530738
300019193
300019194

MODIF.	ANT. MODIF.	N. ORDIN.	Q	DENOMINAZIONE	DESIGNATION	BENENNUNG	DESCRIPTION	DENOMINACIONES
		300019192	(33)	BOCCOLA PERNO	BAGUE	BUECHSE	BUSH	CASQUILLO
		300019193	(2)	RONDELLA INT.	RONDELLE	SCHEIBE	WASHER	ARANDELA
		300019194	(136)	RONDELLA ELASTICA	RONDELLE W	FEDERSCHEIBE	SPRING WASHER	ARANDELA ELASTICA
		301530730	(34)	ELEMENTO D. MAGLIE	ELEMENT MAILLONS	KETTENELEMENT	LINK ELEMENT	ELEM. DE ESLABON
		301530731	(34)	ELEMENTO S. MAGLIE	ELEMENT MAILLONS	KETTENELEMENT	LINK ELEMENT	ELEM. DE ESLABON
		301530732	(33)	PERNO	AXE	BOLZEN	PIN	EJE
		301530738	(1)	BOCCOLA DI GIUNZ.	BAGUE	BUECHSE	BUSH	CASQUILLO
		301530739	(1)	PERNO GIUNZ. CINGOLI	AXE DE JONCTION	BOLZEN	PIN	EJE

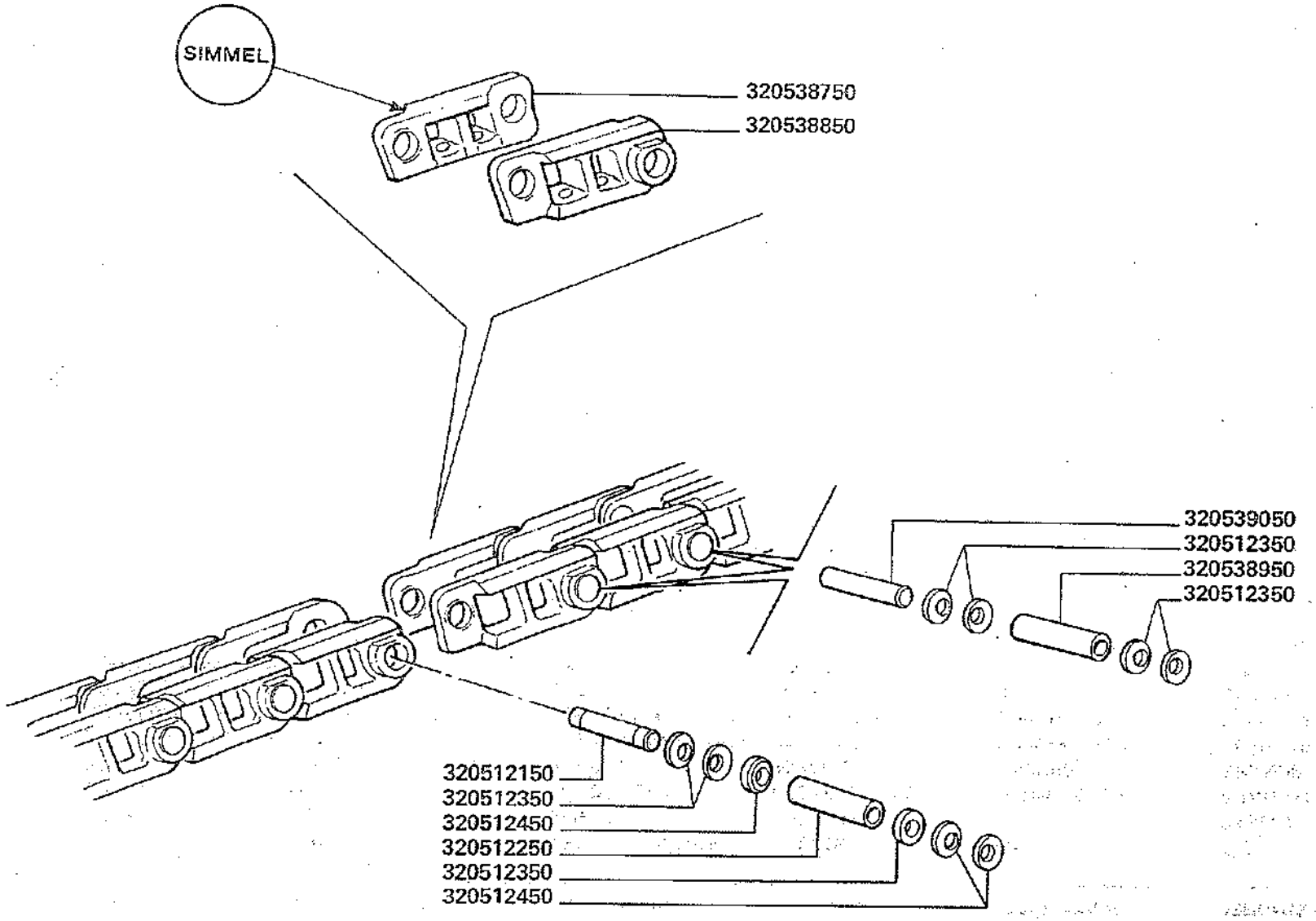

3500R
3550R

ELEMENTI CATENARIA (SIMMEL) 320506200

Elements chaines
Ketteelemente

Chain elements
Elementos cadenas

B10.D4.1

MODIF.	ANT. MODIF.	N. ORDIN.	Q	DENOMINAZIONE	DESIGNATION	BENENNUNG	DESCRIPTION	DENOMINACIONES
		320512150	(1)	PERNO GIUNZIONE	AXE DE JONCTION	BOLZEN	PIN	EJE
		320512250	(1)	BOCCOLA DI GIUNZ.	BAGUE	BUECHSE	BUSH	CASQUILLO
		320512350	(136)	RONDELLA ELASTICA	RONDELLE W	FEDERSCHEIBE	SPRING WASHER	ARANDELA ELASTICA
		320512450	(2)	RONDELLA INT.	RONDELLE	SCHEIBE	WASHER	ARANDELA
		320538750	(34)	ELEMENTO D. MAGLIE	ELEMENT MAILLONS	KETTENELEMENT	LINK ELEMENT	ELEM. DE ESLABON
		320538850	(34)	ELEMENTO S. MAGLIE	ELEMENT MAILLONS	KETTENELEMENT	LINK ELEMENT	ELEME. DE ESLABON
		320538950	(33)	BOCCOLA PERNO	BAGUE	BUECHSE	BUSH	CASQUILLO
		320539050	(33)	PERNO	AXE	BOLZEN	PIN	EJE

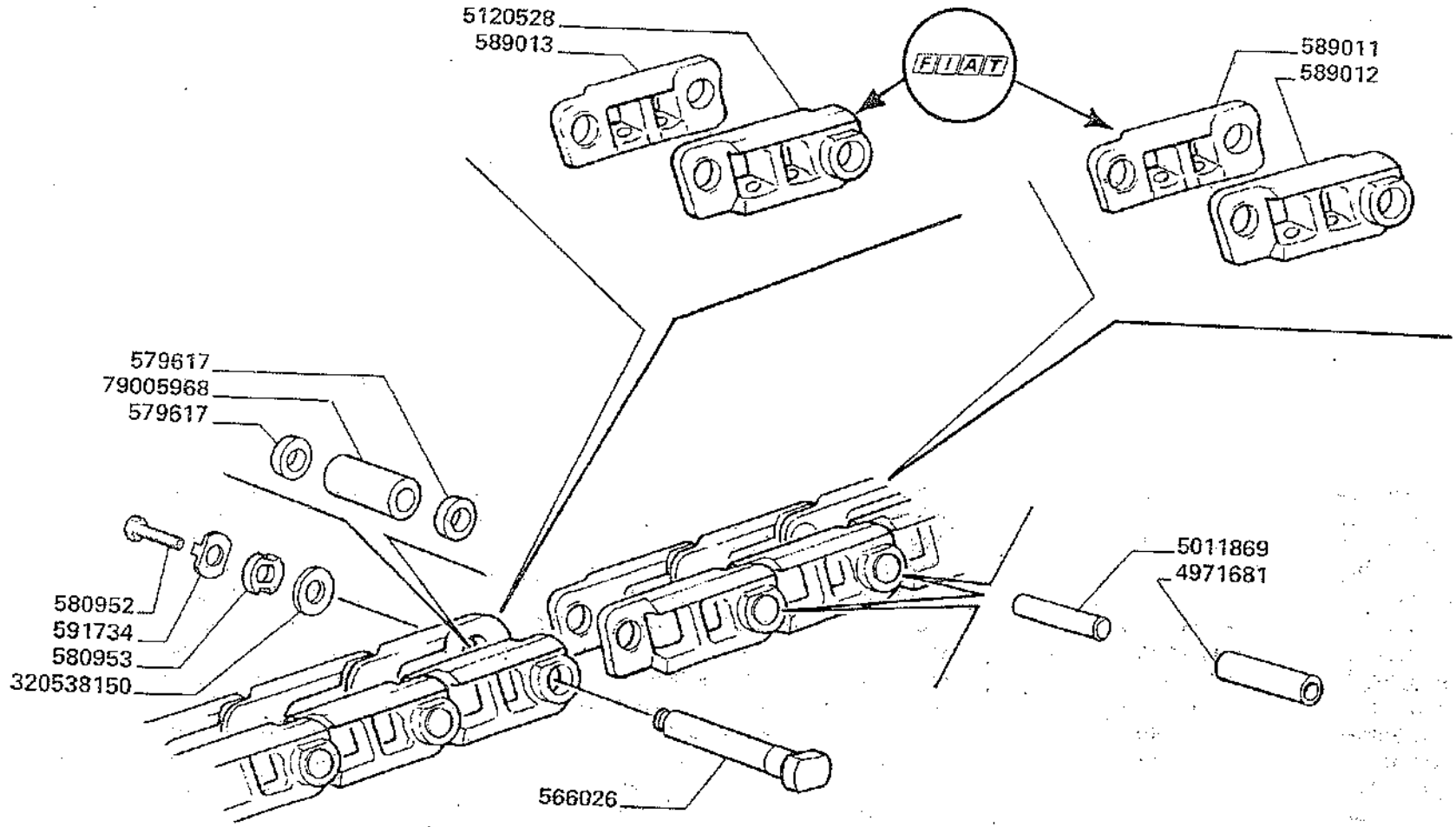

3500R
3550R

Elements chaines
Kettenelemente

ELEMENTI CATENARIA *(FIAT)*

Chain elements
Elementos cadenas

B10.D4.2

MODIF.	ANT. MODIF.	N. ORDIN.	Q	DENOMINAZIONE	DESIGNATION	BENENNUNG	DESCRIPTION	DENOMINACIONES
		566026	(1)	PERNO GIUNZIONE	AXE DE JONCTION	BOLZEN	PIN	EJE
		579617	(2)	RONDELLA	RONDELLE	SCHEIBE	WASHER	ARANDELA
		580952	(1)	VITE	VIS	SCHRAUBE	SCREW	TORNILLO
		580953	(1)	RONDELLA	RONDELLE	SCHEIBE	WASHER	ARANDELA
		589011	(33)	ELEMENTO D. MAGLIE	ELEMENT MAILLONS	KETTENELEMENT	LINK ELEMENT	ELEM. DE ESLABON
		589012	(33)	ELEMENTO S. MAGLIE	ELEMENT MAILLONS	KETTENELEMENT	LINK ELEMENT	ELEM. DE ESLABON
		589013	(1)	MAGLIA GIUNZIONE D.	MAILLON JONCTION	KETTENSCHLOSS	CONNECTING LINK	ESLABON DE EMPATE
		591734	(1)	RONDELLA DI SICUREZZA	RONDELLE FREIN	SICHERUNGSRING	LOCKWASHER	ARANDELA DE FRENO
		4971681	(33)	BOCCOLA	BAGUE	BUECHSE	BUSH	CASQUILLO
		5011869	(33)	PERNO	AXE	BOLZEN	PIN	EJE
		5120528	(1)	MAGLIA GIUNZIONE S.	MAILLON JONCTION	KETTENSCHLOSS	CONNECTING LINK	ESLABON DE EMPATE
		79005968	(1)	BOCCOLA GIUNZIONE	BAGUE	BUECHSE	BUSH	CASQUILLO
		320538150	(1)	RONDELLA	RONDELLE	SCHEIBE	WASHER	ARANDELA

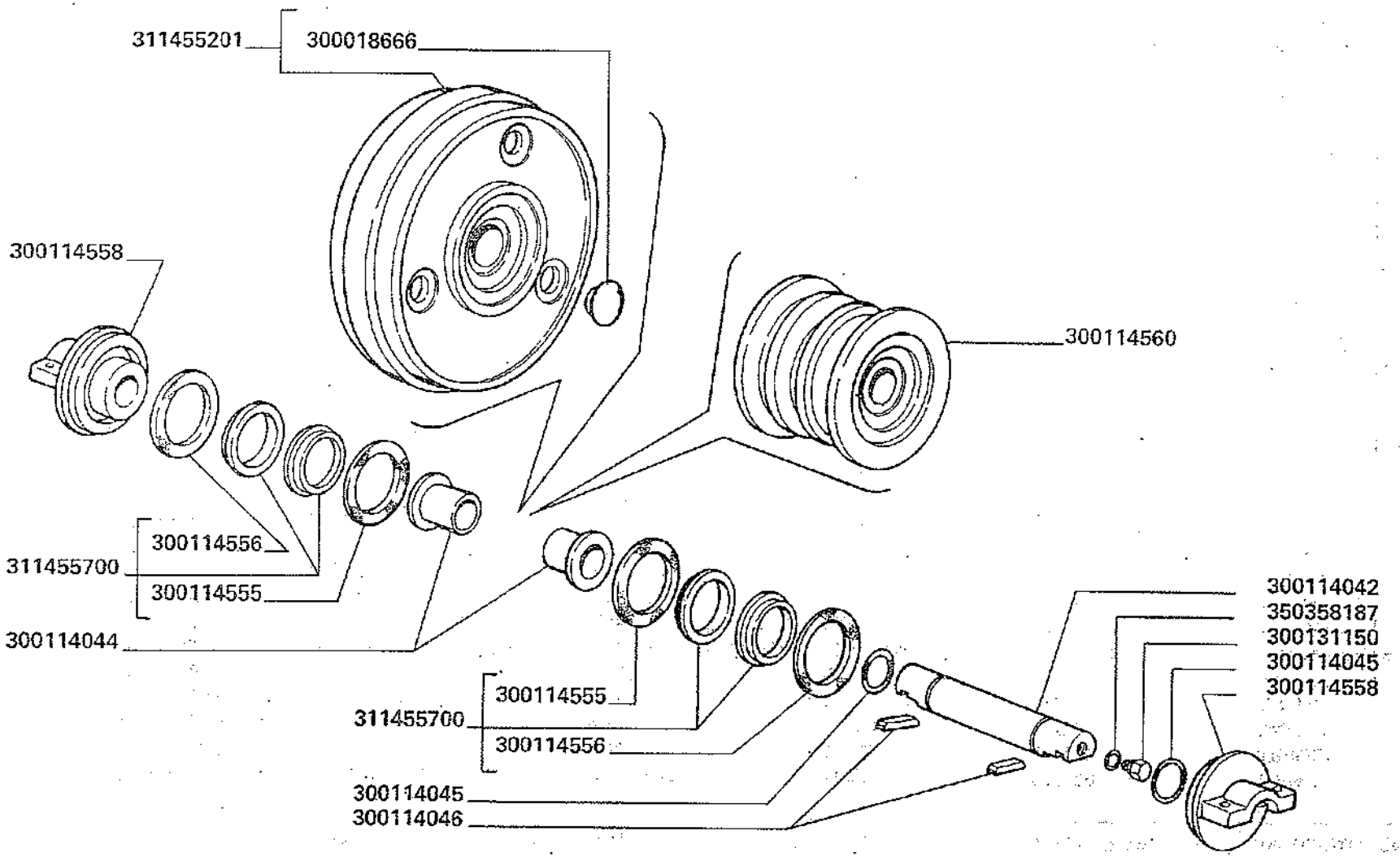

3500R
3550R

ELEMENTI RULLI E RUOTE TENDICINGOLO (BERCO) 311455202 311456001

Elements galets et roues tendeuses
Rollenelemente und spannraeder
Rollers elements and idier wheels
Elementos rodillos y ruedas tensoras de cadena

B10.D5

MODIF.	ANT. MODIF.	N. ORDIN.	Q	DENOMINAZIONE	DESIGNATION	BENENNUNG	DESCRIPTION	DENOMINACIONES
		300018666	(6)	COPERCHIETTO RUOTA	COUVERCLE	DECKEL	COVER	TAPA
		300114042	1	ALBERO RULLI	ARBRE	WELLE	SHAFT	ARBOL
		300114044	2	BOCCOLA	BAGUE	BUECHSE	BUSH	CASQUILLO
		300114045	2	GUARNIZIONE	JOINT	DICHTRING	SEAL	JUNTA
		300114046	2	CHIAVETTA	CLAVETTE	KEIL	KEY	CHAVETA
		300114555	(2)	ANELLO DI TENUTA INT.	JOINT D'ETANCHEITE	DICHTRING	SEAL	JUNTA HERMETICA
		300114556	(2)	ANELLO DI TENUTA EST.	JOINT D'ETANCHEITE	DICHTRING	SEAL	JUNTA HERMETICA
		300114558	2	SUPPORTO	SUPPORT	HALTERUNG	SUPPORT	SOPORTE
		300114560	1	RULLO PORTANTE	ROULEAU	TRAGROLLE	ROLLER	RODILLO
		300131150	1	TAPPO	BOUCHON	VERSCHLUSS	PLUG	TAPON
		311455201	1	COMPL. RUOTA	ROUE	SPANNRAD	TRACKWHEEL	RUEDA
		311455700	2	ANELLO	ANNEAU	RING	RING	ANILLO
		350358187	1	GUARNIZIONE	JOINT	O-RING	O-RING	JUNTA

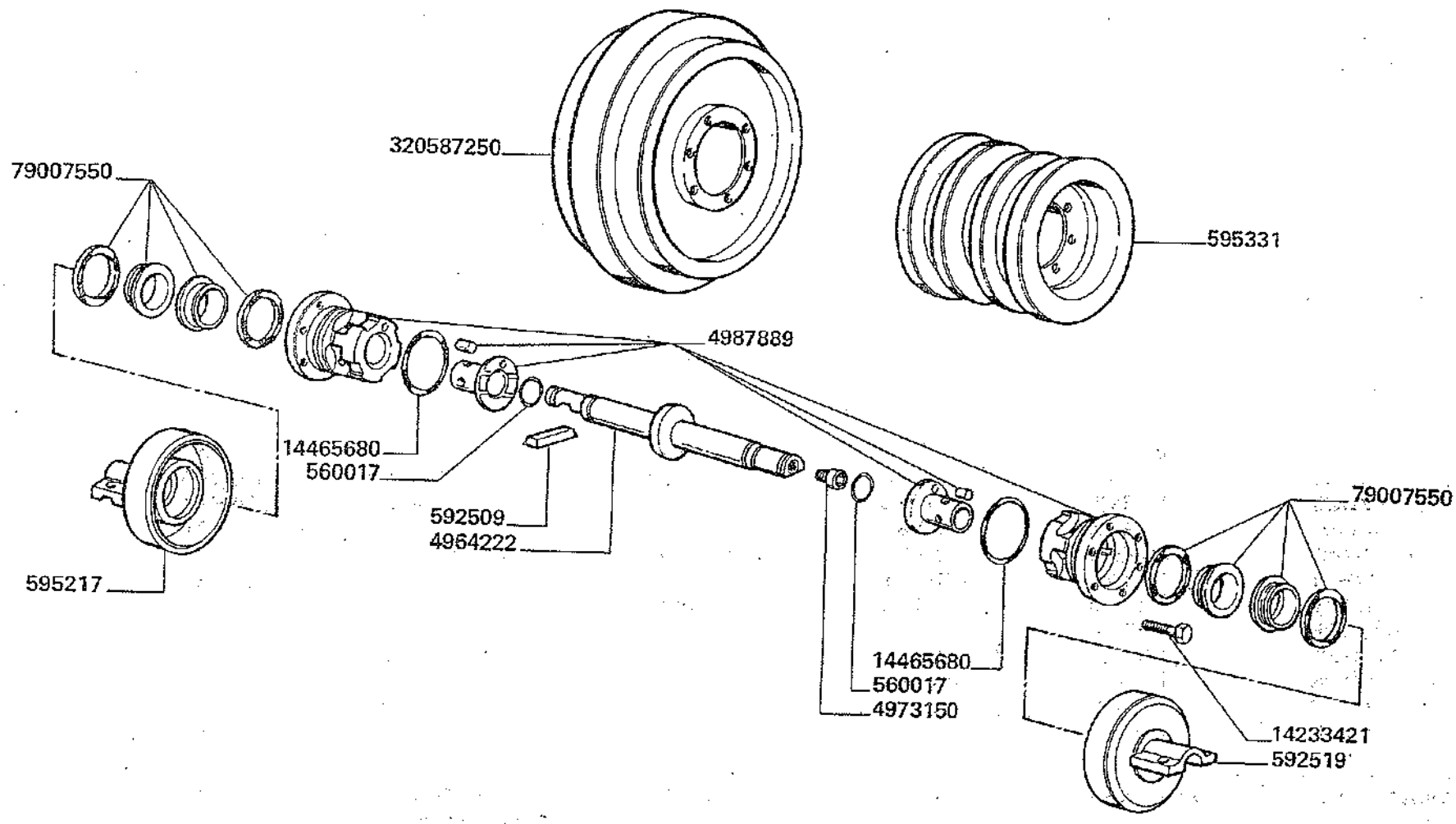

3500R
3550R

ELEMENTI RULLI E RUOTE TENDICINGOLO (SIMMEL) 320506400 4989224

Elements galets et roues tendeuses
Rollenelemente und spannraeder
Rollers elements and idier wheels
Elementos rodillos y ruedas tensoras de cadena

B10.D5.1

MODIF.	ANT. MODIF.	N. ORDIN.	Q.	DENOMINAZIONE	DESIGNATION	BENENNUNG	DESCRIPTION	DENOMINACIONES
		560017	1	GUARNIZIONE	JOINT	O-RING	O.RING	JUNTA
		592509	1	CHIAVETTA	CLAVETTE	KEIL	KEY	CHAVETA
	592520	592519	1	SUPPORTO S.	SUPPORT	HALTERUNG	SUPPORT	SOPORTE
	592518	595217	1	SUPPORTO D.	SUPPORT	HALTERUNG	SUPPORT	SOPORTE
		595331	1	RULLO PORTANTE	ROULEAU	TRAGROLLE	ROLLER	RODILLO
		4964222	1	ALBERO RULLI	ARBRE	WELLE	SHAFT	ARBOL
		4973150	1	TAPPO	BOUCHON	VERSCHLUSS	PLUG	TAPON
		4987889	1	BRONZINA COMPL.	BAGUE BRONZE	BUECHSE	BUSHING	CASQUILLO BRONCE
		14233421	12	VITE	VIS	SCHRAUBE	SCREW	TORNILLO
	592525	14465680	2	GUARNIZIONE	JOINT	DICHTRING	SEAL	JUNTA
		79007550	2	ANELLO COMPL.	BAGUE	RING	RING	ANILLO
		320587250	1	RUOTA	ROUE	SPANNRAD	TRACKWEEL	RUEDA

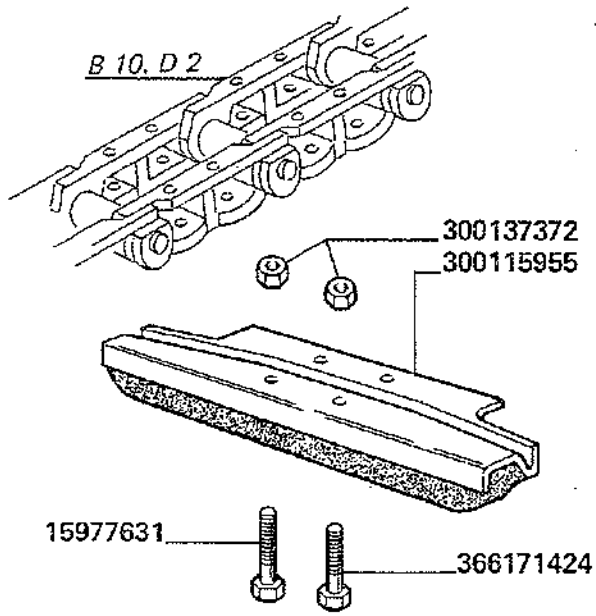
B 10. D 2
300137372
300115955
15977631
366171424

MODIF.	ANT. MODIF.	N. ORDIN.	Q	DENOMINAZIONE	DESIGNATION	BENENNUNG	DESCRIPTION	DENOMINACIONES
		15977631	136	VITE	VIS	SCHRAUBE	SCREW	TORNILLO
		300115955	68	PATTINO CINGOLI GOMMA	PATIN DE CAOUT.	GLEITSTUECKGUMMI	RUBBER SHOE	PATIN DE GOMA
		300137372	272	DADO	ECROU	MUTTER	NUT	TUERCA
		366171424	136	VITE	VIS	SCHRAUBE	SCREW	TORNILLO

C 1	TRASMISSIONE	TRANSMISSION	ANTRIEB	TRANSMISSIONS	TRASMISION
C 2	CASSA	CAISSE	KASTEN	HOUSING	CAJA
C 3	AGGANCIO PIATTAFORMA	ACCROCHAGE PLATEFORME	SCHNEIDWERKANKOPPLUNG	CUTTING TABLE ATTACHMENT	ENGANCHE PLATAFORMA
C 4	TRASMISSIONE TESTATA	TRANSMISSION PLATEFORME	ANTRIEBSCHNEIDWERK	CUTTING TABLE TRANSMISSIONS	TRASMISION PLATAFORMA
C 5	ALBERO INFERIORE	ARBRE INFERIEUR	UNTERE WELLE	LOWER SHAFT	EJE INFERIOR
C 6	ALBERO SUPERIORE	ARBRE SUPÉRIEUR	OBERE WELLE	UPPER SHAFT	EJE SUPERIOR
C 7	RULLO INFERIORE	TAMBOUR INF.	UNTEROLLE	LOWER ROLLER	RODILLO INF.
C 8	SOLLEVAMENTO CASSA	RÉLEVAGE CAISSE	HEBEN DER KASTEN	HOUSING LIFTING	LEVANTAMIENTO CAJA
C 9. A 1	SENZA RULLO ALIMENTATORE (CATENE)	SANZ TAMBOUR D'ALIMENTATION (CHAINES)	OHNE FOERDERWALZE (KETTEN)	WITHOUT FEEDER ROLLER (CHAINS)	SIN RODILLO ALIMENTADOR (CADENAS)
C 9. B 1	RULLO ALIMENTATORE (TRASMISSIONE)	TAMBOUR D'ALIMENTATION (TRANSMISSION)	FOERDERWALZE (ANTRIEB)	FEEDER ROLLER (TRANSMISSION)	RODILLO ALIMENTADOR (TRASMISION)
C 9. B 2	RULLO ALIMENTATORE (COMPLESSIVO)	TAMBOUR D'ALIMENTATION (CPT)	FOERDERWALZE (KPL)	FEEDER ROLLER (ASSY)	RODILLO ALIMENTADOR (CONJ.)
C 9. B 3	RULLO ALIMENTATORE (ELEMENTI RULLO)	TAMBOUR D'ALIMENTATION (ELEMENTS TAMBOUR)	FOERDERWALZE (ELEMENTE FOERDERWALZE)	FEEDER ROLLER (ROLLER ELEMENTS)	RODILLO ALIMENTADOR (ELEMENTOS RODILLO)
C 9. B 4	RULLO ALIMENTATORE (CATENE)	TAMBOUR D'ALIMENTATION (CHAINES)	FOERDERWALZE (KETTEN)	FEEDER ROLLER (CHAINS)	RODILLO ALIMENTADOR (CADENAS)
C 11	RASAMENTO ALBERO SUPERIORE ELEVATORE	TRAVERSE ARBRE SUPERIEUR ELEVATEUR	ABSTREIFER OBERE WELLE SCHRAEGFOERDERER	ELEVADOR WINE PLATE UPPER SHAFT	TRAVERSANO EJE SUPERIOR ELEVADOR
C	**ELEVATORE**	**ELEVATEUR**	**ELEVATOR**	**ELEVATOR**	**ELEVADOR**

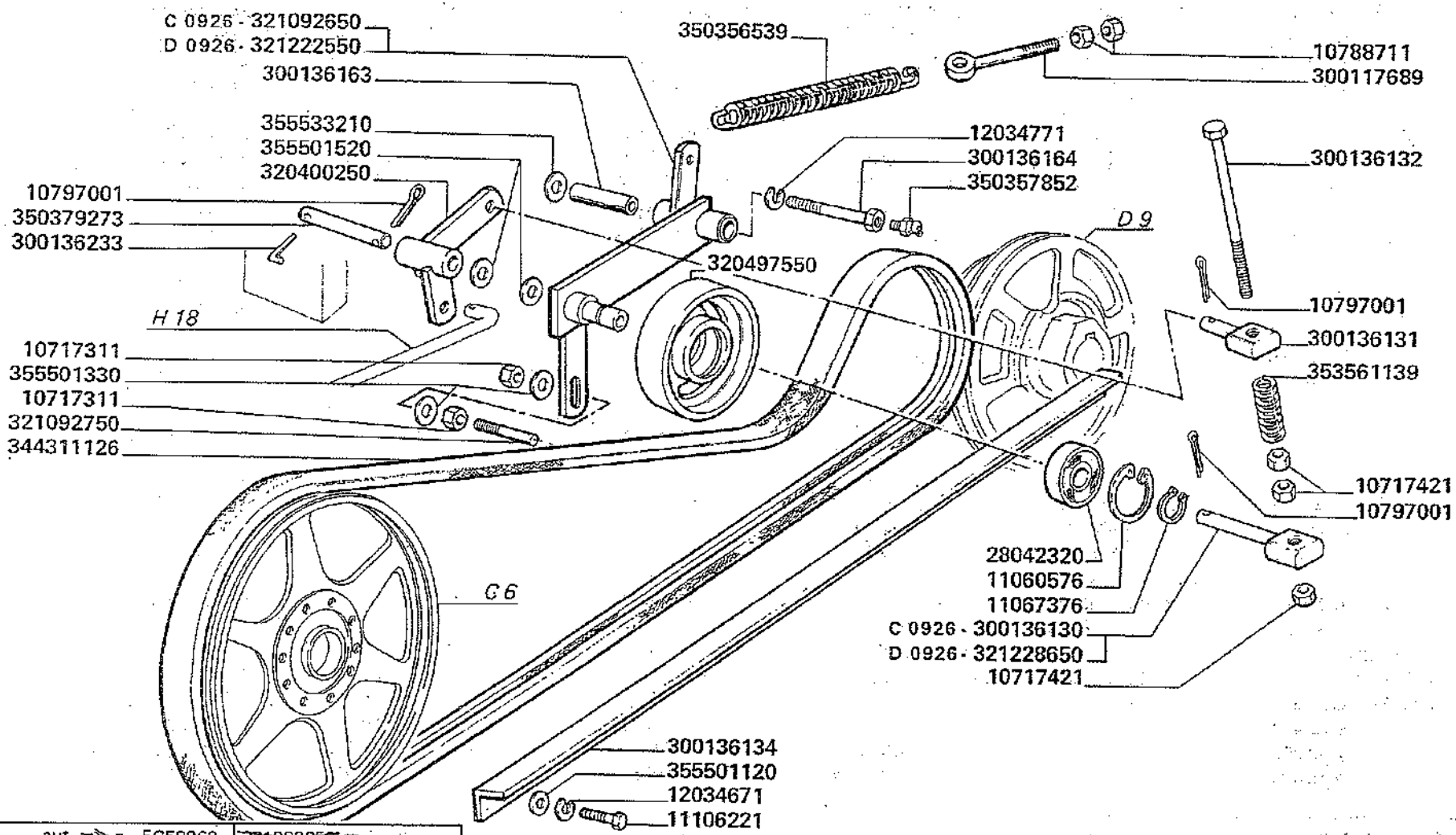

D 0926	aut. => n. 5C50863	~~321092650~~ =
	aut. => n. 5C60432	321222550 + 321228650

MODIF.	ANT. MODIF.	N. ORDIN.	Q.	DENOMINAZIONE	DESIGNATION	BENENNUNG	DESCRIPTION	DENOMINACIONES
		10717311	2	DADO	ECROU	MUTTER	NUT	TUERCA
		10717421	3	DADO	ECROU	MUTTER	NUT	TUERCA
		10788711	2	DADO	ECROU	MUTTER	NUT	TUERCA
		10797001	3	COPIGLIA	GOUPILLE FENDUE	SPLINT	COTTER PIN	PASADOR ABIERTO
		11060576	1	ANELLO ELASTICO	ARRETOIR	SICHERUNGSRING	LOCKRING	ANILLO DE FRENO
		11067376	1	ANELLO ELASTICO	ARRETOIR	SICHERUNGSRING	LOCKRING	ANILLO DE FRENO
		11106221	2	VITE	VIS	SCHRAUBE	SCREW	TORNILLO
		12034671	2	ROSETTA ELASTICA	RONDELLE W	FEDERSCHEIBE	SPRING WASHER	ARANDELA ELASTICA
		12034771	2	ROSETTA ELASTICA	RONDELLE W	FEDERSCHEIBE	SPRING WASHER	ARANDELA ELASTICA
		28042320	1	CUSCINETTO	ROULEMENT	LAGER	BEARING	RODAMIENTO
		300117689	1	TIRANTE	TIRANT	SPANNBOLZEN	TIE-ROD	TIRANTE
C 0926		300136130	1	NOCE	NOIX	LAGER	BEARING	NUEZ
		300136131	1	NOCE	NOIX	LAGER	BEARING	NUEZ
		300136132	1	TIRANTE	TIRANT	SPANNBOLZEN	TIE-ROD	TIRANTE
		300136134	1	PATTINO	PATIN	GLEITSCHIENEN	BELT PATIN	PATIN
		300136163	1	BOCCOLA	BAGUE	BUECHSE	BUSH	CASQUILLO
		300136164	1	VITE	VIS	SCHRAUBE	SCREW	TORNILLO
		300136233	1	SPINA	GOUPILLE	STIFT	LOCK PIN	PASADOR
		320400250	1	BILANCERE	BALANCIN	SCHWINGE	ROCKER ARM	BALANCIN
		320497550	1	TENDICINGHIA	POULIE TENDEUR	SPANNROLLE	BELT TENSIONER	TENSOR DE CORREA
C 0926		321092650	1	BRACCIO	BRAS	ARM	ARM	BRAZO
		321092750	1	PERNO	AXE	STIFT	PIN	PASADOR
D 0926		321222550	1	BRACCIO SUPP.	BRAS	ARM	ARM	BRAZO
D 0926		321228650	1	NOCE	NOIX	LAGER	BEARING	NUEZ
		344311126	1	CINGHIA	COURROIE	RIEMEN	BELT	CORREA
		350356539	1	MOLLA	RESSORT	FEDER	SPRING	RESORTE
		350357852	1	INGRASSATORE	GRAISSEUR	SCHMIERNIPPEL	GREASE NIPPLE	ENGRASADOR
		350379273	1	SPINA	AXE	STIFT	PIN	PASADOR
		353561139	1	MOLLA	RESSORT	FEDER	SPRING	RESORTE
		355501120	2	RONDELLA	RONDELLE	SCHEIBE	WASHER	ARANDELA
		355501330	2	RONDELLA	RONDELLE	SCHEIBE	WASHER	ARANDELA
		355501520	2	RONDELLA	RONDELLE	SCHEIBE	WASHER	ARANDELA
		355533210	2	RONDELLA	RONDELLE	SCHEIBE	WASHER	ARANDELA

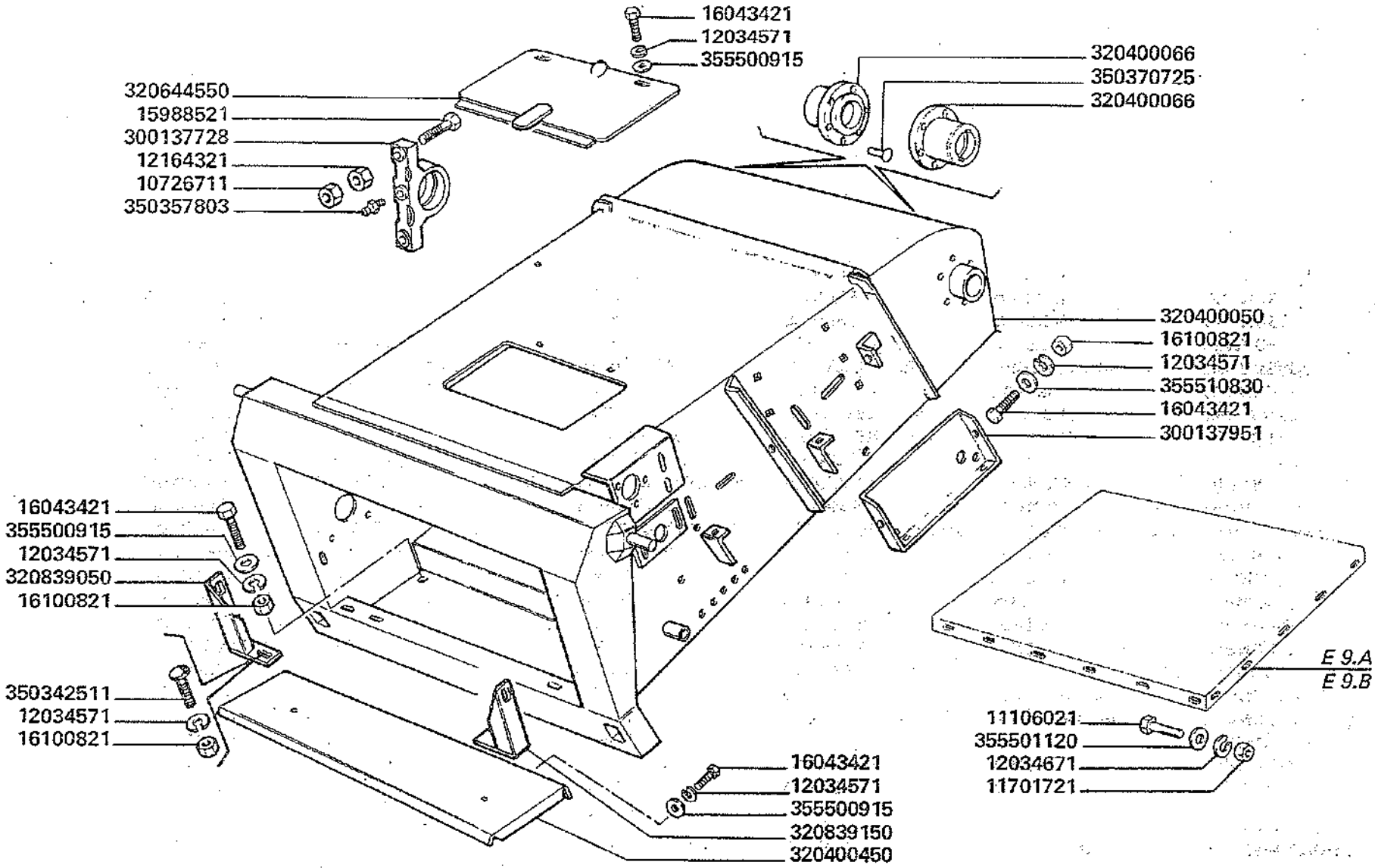

3500-3500R
3550-3550R

CASSA

Caisse
Kasten

Housing
Caja

C 2

MODIF.	ANT. MODIF.	N. ORDIN.	Q	DENOMINAZIONE	DESIGNATION	BENENNUNG	DESCRIPTION	DENOMINACIONES
		10726711	4	DADO	ECROU	MUTTER	NUT	TUERCA
		11106021	22	VITE	VIS	SCHRAUBE	SCREW	TORNILLO
		11701721	24	DADO	ECROU	MUTTER	NUT	TUERCA
		12034571	14	ROSETTA ELASTICA	RONDELLE W	FEDERSCHEIBE	SPRING WASHER	ARANDELA ELASTICA
		12034671	24	ROSETTA ELASTICA	RONDELLE W	FEDERSCHEIBE	SPRING WASHER	ARANDELA ELASTICA
		12164321	4	DADO	ECROU	MUTTER	NUT	TUERCA
		15988521	4	VITE	VIS	ECHRAUBE	SCREW	TORNILLO
		16043421	10	VITE	VIS	SCHRAUBE	SCREW	TORNILLO
		16100821	12	DADO	ECROU	MUTTER	NUT	TUERCA
		300137728	2	SUPPORTO	SUPPORT	HALTERUNG	SUPPORT	SOPORTE
		300137951	2	CHIUSURA	FERMETURE	KLAPPE	COVER	CIERRE
		320400050	1	CASSA ELEVATORE	CAISSE ELEVATEUR	ELEVATORSCHACHT	ELEVATOR HOUSING	CAJA DEL ELEVADOR
		320400066	(2)	FLANGIA	FLASQUE	FLANSCH	FLANGE	BRIDA
		320400450	1	CHIUSURA RACCOGLISASSI	TOLE D'OBTURATION	ABDECKUNG	COVER, STRONE TRAP	CIERRE
	300015510	320644550	1	PORTELLO	GRILLE	DECKEL	DOOR	PORTILLO
		320839050	1	RINFORZO D.	RAIDISSEUR	VERSTAERKUNG	STIFFENER	REFUERZO
		320839150	1	RINFORZO S.	RAIDISSEUR	VERSTAERKUNG	STIFFENER	REFUERZO
		350342511	6	VITE	VIS	SCHRAUBE	SCREW	TORNILLO
		350357803	2	INGRASSATORE	GRAISSEUR	SCHMIERNIPPEL	GREASE NIPPLE	ENGRASADOR
		350370725	(12)	RIBATTINO	RIVET	NIETE	RIVET	REMACHE
		355500915	6	RONDELLA	RONDELLE	SCHEIBE	WASHER	ARANDELA
		355501120	22	RONDELLA	RONDELLE	SCHEIBE	WASHER	ARANDELA
		355510830	4	RONDELLA	RONDELLE	SCHEIBE	WASHER	ARANDELA

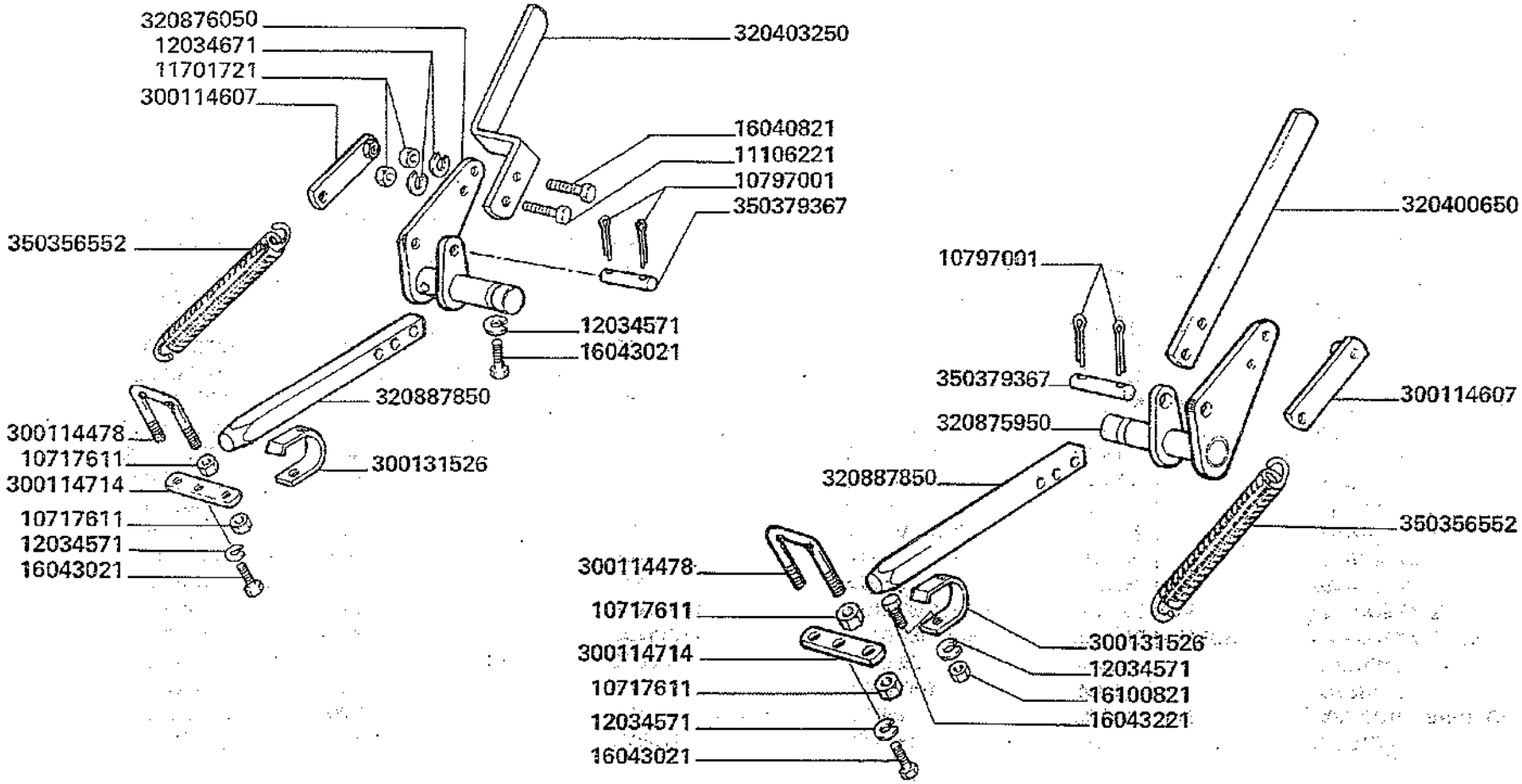

3500-3500R
3550-3550R

AGGANCIO PIATTAFORMA

Accrochage plateforme
Schneidwerkankopplung

Cutting table attachment
Enganche plataforma

C3

MODIF.	ANT. MODIF.	N. ORDIN.	Q	DENOMINAZIONE	DESIGNATION	BENENNUNG	DESCRIPTION	DENOMINACIONES
		10717611	8	DADO	ECROU	MUTTER	NUT	TUERCA
		10797001	4	COPIGLIA	GOUPILLE FENDUE	SPLINT	COTTER PIN	PASADOR ABIERTO
		11106221	2	VITE	VIS	SCHRAUBE	SCREW	TORNILLO
		11701721	4	DADO	ECROU	MUTTER	NUT	TUERCA
		12034571	6	ROSETTA ELASTICA	RONDELLE W	FEDERSCHEIBE	SPRING WASHER	ARANDELA ELASTICA
		12034671	4	ROSETTA ELASTICA	RONDELLE W	FEDERSCHEIBE	SPRING WASHER	ARANDELA ELASTICA
		16040821	2	VITE	VIS	SCHRAUBE	SCREW	TORNILLO
		16043021	4	VITE	VIS	SCHRAUBE	SCREW	TORNILLO
		16043221	2	VITE	VIS	SCHRAUBE	SCREW	TORNILLO
		16100821	2	DADO	ECROU	MUTTER	NUT	TUERCA
		300114478	2	BRIGLIA	BRIDE	SCHELLE	CLAMP	BRIDA
		300114607	2	PIASTRINA	PLAQUETTE	PLAETTCHEN	PLATE	PLANCHUELA
		300114714	2	PIASTRINA	PLAQUETTE	PLAETTCHEN	PLATE	PLANCHUELA
		300131526	2	BALESTRINA	RESSORT	FEDER	LEAFSPRING	RESORTE
		320400650	1	LEVA S. COMM. AGGANC.	LEVIER	HEBEL	LEVER	PALANCA
		320403250	1	LEVA D. COMM. AGGANC.	LEVIER	HEBEL	LEVER	PALANCA
		320875950	1	LEVA S.	LEVIER	HEBEL	LEVER	PALANCA
300136067		320876050	1	LEVA D.	LEVIER	HEBEL	LEVER	PALANCA
300136068		320887850	2	CHIAVISTELLO	VERROU	SPERRIEGEL	LOCKING PIN	CERROJO
320751550		350356552	2	MOLLA	RESSORT	FEDER	SPRING	RESORTE
		350379367	2	SPINA	AXE	STIFT	PIN	PASADOR

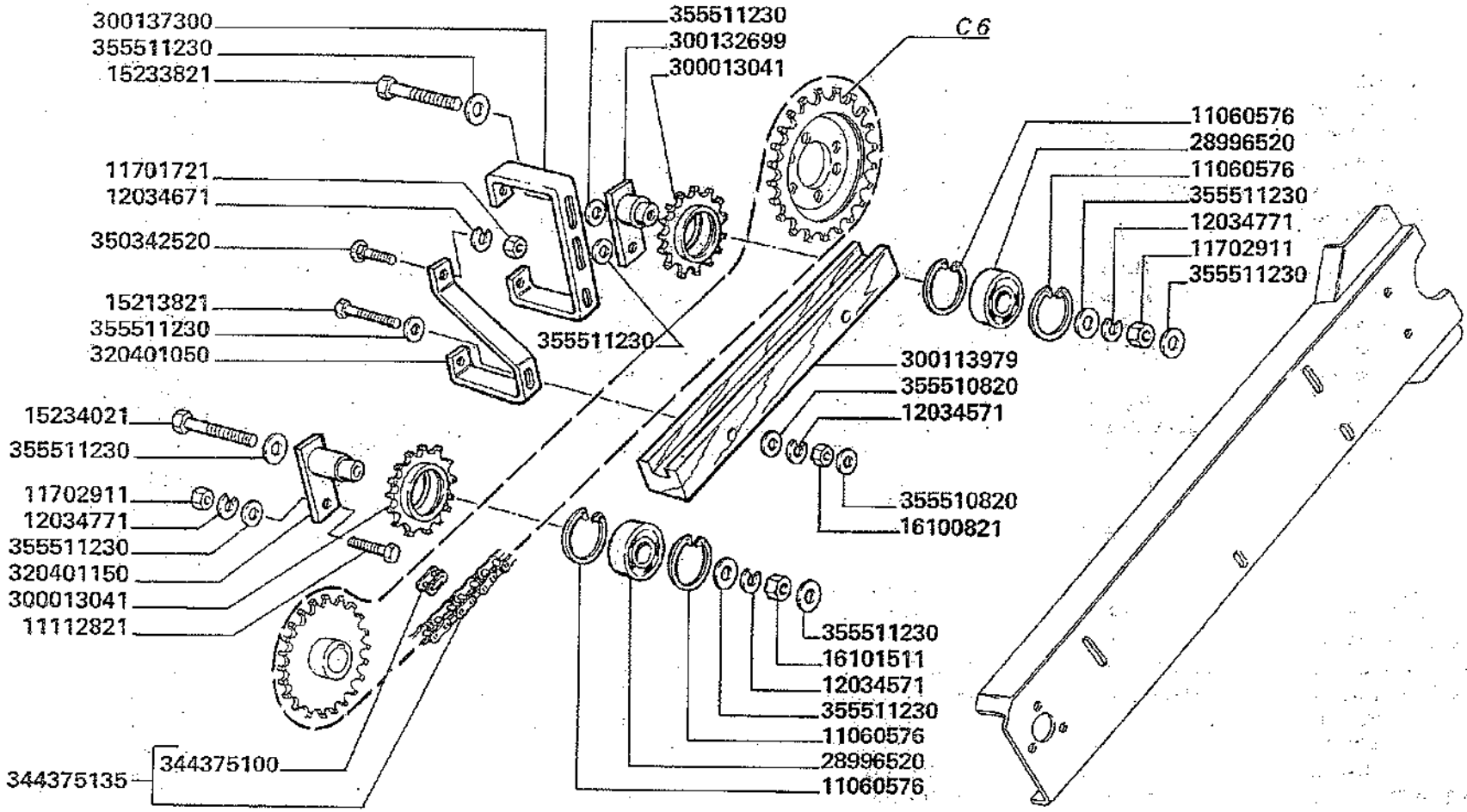

3500-3500R
3550-3550R

TRASMISSIONE TESTATA

Transmission plateforme
Antriebschneidwerk

Cutting table transmissions
Trasmision plataforma

C 4

MODIF.	ANT. MODIF.	N. ORDIN.	Q	DENOMINAZIONE	DESIGNATION	BENENNUNG	DESCRIPTION	DENOMINACIONES
		11060576	4	ANELLO ELASTICO	ARRETOIR	SICHERUNGSRING	LOCKRING	ANILLO DE FRENO
		11112821	2	VITE	VIS	SCHRAUBE	SCREW	TORNILLO
		11701721	4	DADO	ECROU	MUTTER	NUT	TUERCA
		11702911	2	DADO	ECROU	MUTTER	NUT	TUERCA
		12034571	6	ROSETTA ELASTICA	RONDELLE W	FEDERSCHEIBE	SPRING WASHER	ARANDELA ELASTICA
		12034671	4	ROSETTA ELASTICA	RONDELLE W	FEDERSCHEIBE	SPRING WASHER	ARANDELA ELASTICA
		12034771	6	ROSETTA ELASTICA	RONDELLE W	FEDERSCHEIBE	SPRING WASHER	ARANDELA ELASTICA
		15213821	2	VITE	VIS	SCHRAUBE	SCREW	TORNILLO
		15233821	1	VITE	VIS	SCHRAUBE	SCREW	TORNILLO
		15234021	1	VITE	VIS	SCHRAUBE	SCREW	TORNILLO
		16043221	2	VITE	VIS	SCHRAUBE	SCREW	TORNILLO
		16100821	6	DADO	ECROU	MUTTER	NUT	TUERCA
		16101511	4	DADO	ECROU	MUTTER	NUT	TUERCA
		28996520	2	CUSCINETTO	ROULEMENT	LAGER	BEARING	RODAMIENTO
		300013041	2	TENDICATENA	PIGNON TENDEUR	SPANNRAD	TENSIONSPROCKET	PINON TENSOR
		300113979	1	PATTINO CATENA	PATIN DE BOIS	HOLZSCHLEIFSTUECK	WOODEN SLIDE	PATIN
		300132699	1	SUPPORTO	SUPPORT	HALTERUNG	SUPPORT	SOPORTE
		300137300	1	STAFFA	ETRIER	HALTER	BRACKET	APOYO
		320400850	1	PROTEZIONE	PROTECTION	SCHUTZBLECH	GUARD	PROTECCION
		320401050	1	SUPPORTO PATTINO	SUPPORT	HALTERUNG	SUPPORT	SOPORTE
		320401150	1	SUPPORTO TENDICATENA	SUPPORT	HALTERUNG	SUPPORT	SOPORTE
		320501650	1	CHIUSURA	FERMETURE	KLAPPE	COVER	CIERRE
		320536150	1	PROTEZIONE SUP.	PROTECTION	SCHUTZBLECH	GUARD	PROTECCION
	320533850	344375100	(1)	MAGLIA GIUNZIONE	MAILLON JONCTION	KETTENSCHLOSS	CONNECTING LINK	ESLABON DE EMPATE
		344375135	1	CATENA	CHAINE	KETTE	CHAIN	CADENA
		350342520	4	VITE	VIS	SCHRAUBE	SCREW	TORNILLO
		355500915	2	RONDELLA	RONDELLE	SCHEIBE	WASHER	ARANDELA
		355510820	8	RONDELLA	RONDELLE	SCHEIBE	WASHER	ARANDELA
		355511230	14	RONDELLA	RONDELLE	SCHEIBE	WASHER	ARANDELA

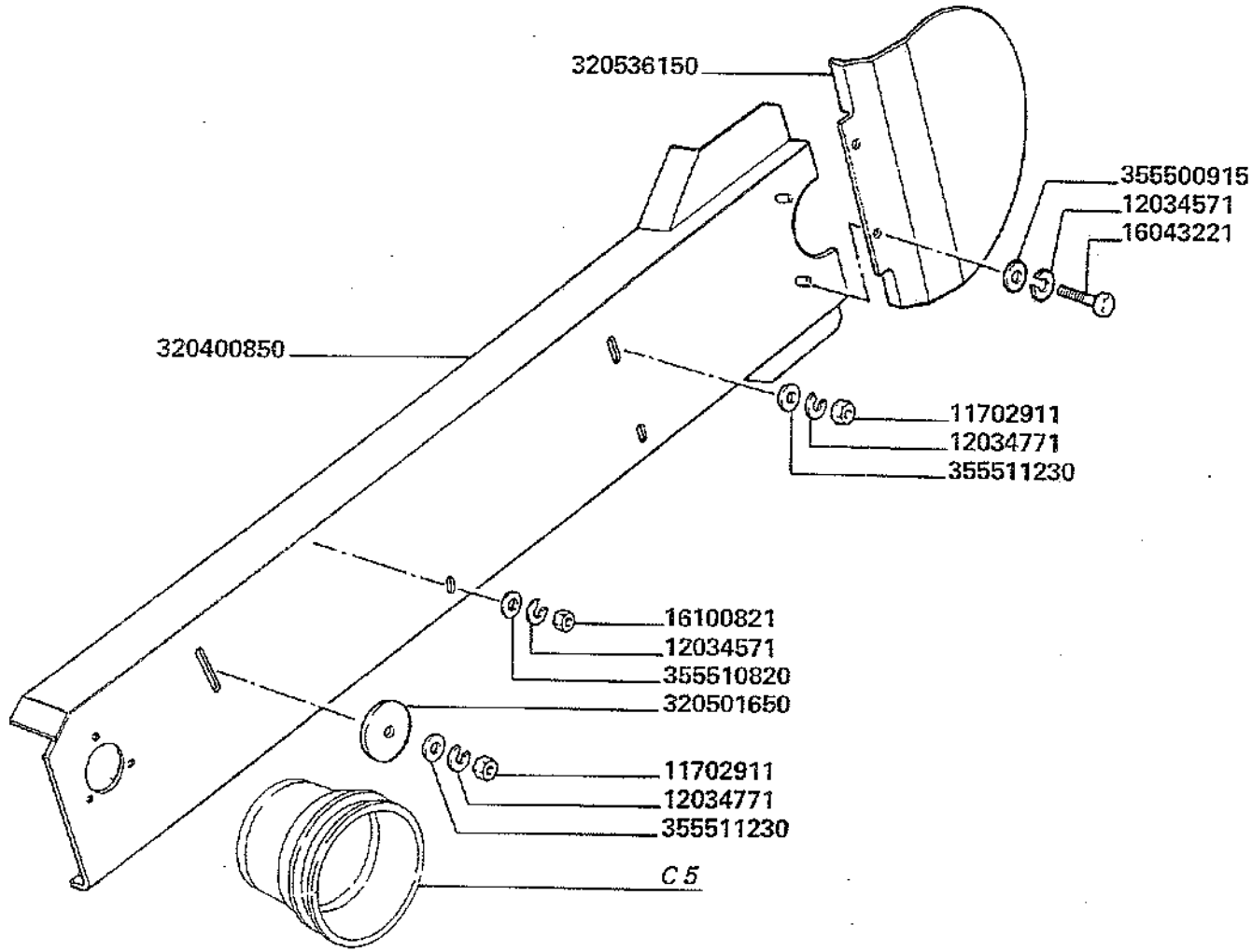

3500-3500R
3550-3550R

TRASMISSIONE TESTATA

Transmission plateforme
Antriebschneidwerk

Cutting table transmissions
Trasmision plataforma

C 4

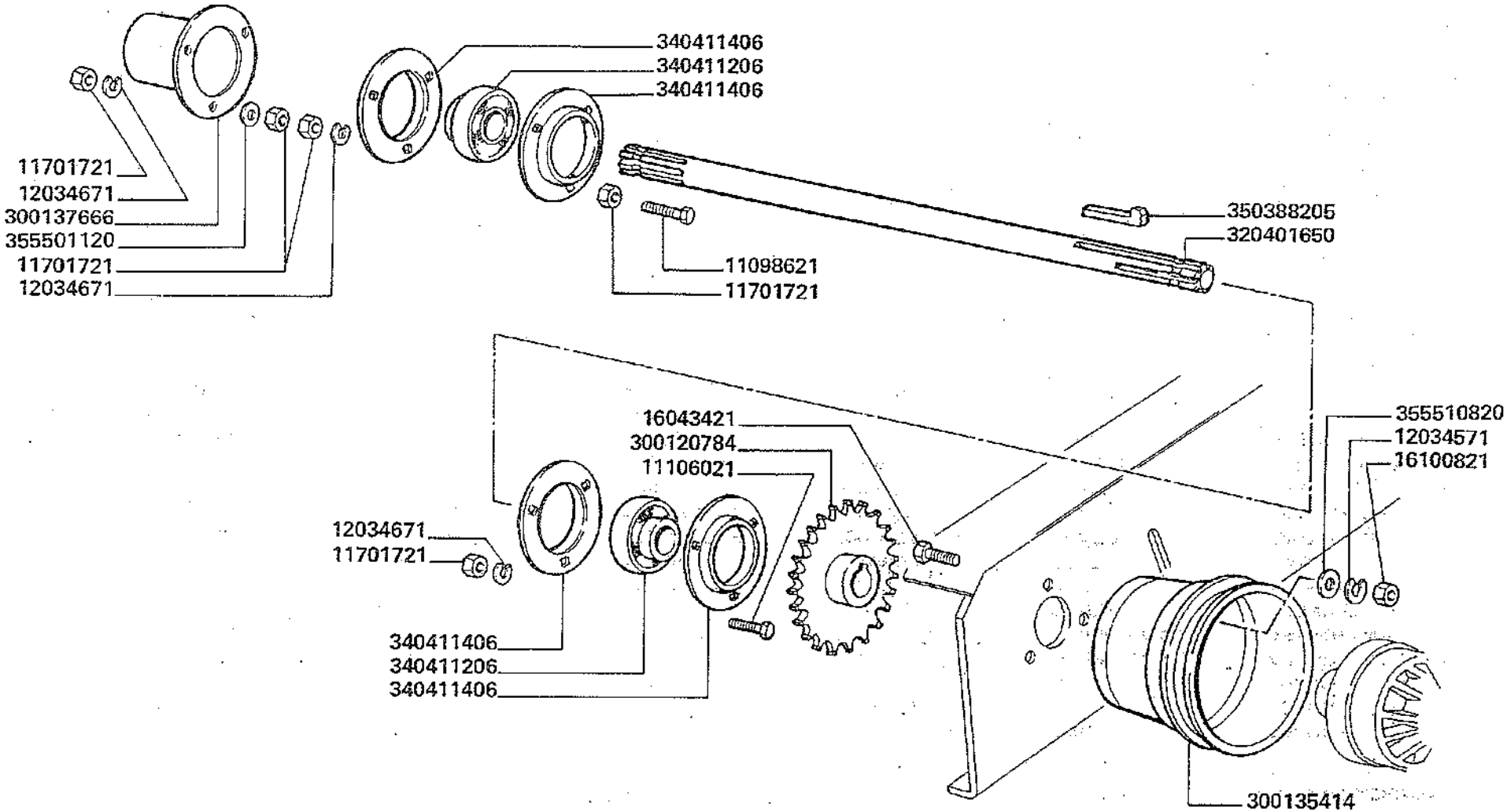

3500-3500R
3550-3550R

ALBERO INFERIORE

Arbre inferieur
Untere welle

Lower shaft
Eje inferior

C 5

MODIF.	ANT. MODIF.	N. ORDIN.	Q	DENOMINAZIONE	DESIGNATION	BENENNUNG	DESCRIPTION	DENOMINACIONES
		11098621	3	VITE	VIS	SCHRAUBE	SCREW	TORNILLO
		11106021	3	VITE	VIS	SCHRAUBE	SCREW	TORNILLO
		11701721	15	DADO	ECROU	MUTTER	NUT	TUERCA
		12034571	3	ROSETTA ELASTICA	RONDELLE W	FEDERSCHEIBE	SPRING WASHER	ARANDELA ELASTICA
		12034671	12	ROSETTA ELASTICA	RONDELLE W	FEDERSCHEIBE	SPRING WASHER	ARANDELA ELASTICA
		16043421	3	VITE	VIS	SCHRAUBE	SCREW	TORNILLO
		16100821	3	DADO	ECROU	MUTTER	NUT	TUERCA
		300120784	1	INGRANAGGIO	PIGNON	ZAHNRAD	GEAR	PINON
		300135414	1	PROTEZIONE	PROTECTEUR	SCHUTZBLECH	GUARD	PROTECCION
		300137666	1	PROTEZIONE D.	PROTECTEUR	SCHUTZBLECH	GUARD	PROTECCION
		320401650	1	ALBERO INF.	ARBRE	WELLE	SHAFT	ARBOL
		340411206	2	CUSCINETTO	ROULEMENT	LAGER	BEARING	RODAMIENTO
		340411406	4	FLANGIA CUSCINETTO	FLASQUE	LAGERFLANSCH	FLANGE	BRIDA
		350388205	1	CHIAVETTA	CLAVETTE	KEIL	KEY	CHAVETA
		355501120	3	RONDELLA	RONDELLE	SCHEIBE	WASHER	ARANDELA
		355510820	3	RONDELLA	RONDELLE	SCHEIBE	WASHER	ARANDELA

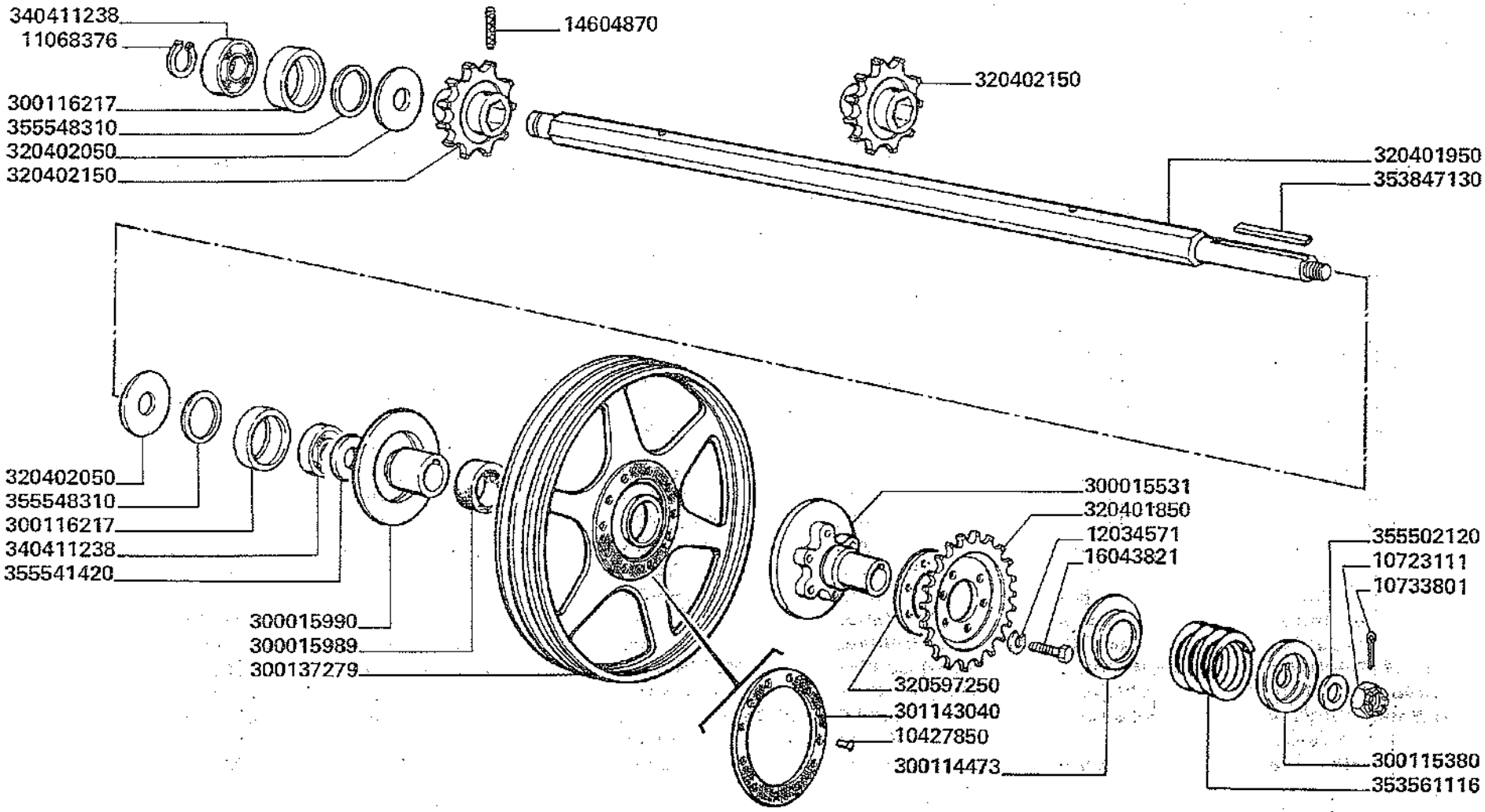

3500-3500R
3550-3550R

ALBERO SUPERIORE

Arbre supérieur
Obere welle

Upper shaft
Eje superior

C 6

MODIF.	ANT. MODIF.	N. ORDIN.	Q	DENOMINAZIONE	DESIGNATION	BENENNUNG	DESCRIPTION	DENOMINACIONES
		10427850	(12)	RIBATTINO	RIVET	NIETE	RIVET	REMACHE
		10723111	1	DADO	ECROU	MUTTER	NUT	TUERCA
		10733801	1	COPIGLIA	GOUPILLE FENDUE	SPLINT	COTTER PIN	PASADOR ABIERTO
		11068376	1	ANELLO ELASTICO	ARRETOIR	SICHERUNGSRING	LOCKRING	ANILLO DE FRENO
		12034571	6	ROSETTA ELASTICA	RONDELLE W	FEDERSCHEIBE	SPRING WASHER	ARANDELA ELASTICA
		14604870	2	SPINA ELASTICA	GOUPILLE ELAST.	SPANNUELSE	ROLL PIN	PASADOR
		16043821	6	VITE	VIS	SCHRAUBE	SCREW	TORNILLO
		300015531	1	MOZZO	MOYEU	NABE	HUB	CUBO
		300015989	1	BOCCOLA	BAGUE	BUECHSE	BUSH	CASQUILLO
		300015990	1	MOZZO	MOYEU	NABE	HUB	CUBO
		300114473	1	RONDELLA INT.	RONDELLE	SCHEIBE	WASHER	ARANDELA
		300115380	1	RONDELLA EST.	RONDELLE	SCHEIBE	WASHER	ARANDELA
		300116217	2	BOCCOLA	BAGUE	BUECHSE	BUSH	CASQUILLO
		300137279	1	PULEGGIA	POULIE	RIEMENSCHEIBE	PULLEY	POLEA
		301143040	(2)	GUARNIZIONE	JOINT	DICHTUNG	GASKET	JUNTA
		320401850	1	INGRANAGGIO	PIGNON	ZAHNRAD	GEAR	PINON
		320401950	1	ALBERO SUPERIORE	ARBRE SUP.	OBERWELLE	UPPER SHAFT	ARBOL SUP.
		320402050	2	RONDELLA	RONDELLE	SCHEIBE	WASHER	ARANDELA
		320402150	3	PIGNONE	PIGNON	RITZEL	PINION	PINON
		320597250	1	RONDELLA AGGIUSTAGGIO	RONDELLE	SCHEIBE	WASHER	ARANDELA
		340411238	2	CUSCINETTO	ROULEMENT	LAGER	BEARING	RODAMIENTO
		353561116	1	MOLLA	RESSORT	FEDER	SPRING	RESORTE
		353847130	1	LINGUETTA	CLAVETTE	KEIL	KEY	CHAVETA
		355502120	1	RONDELLA	RONDELLE	SCHEIBE	WASHER	ARANDELA
		355541420	1	RONDELLA	RONDELLE	SCHEIBE	WASHER	ARANDELA
		355548310	2	RONDELLA	RONDELLE	SCHEIBE	WASHER	ARANDELA

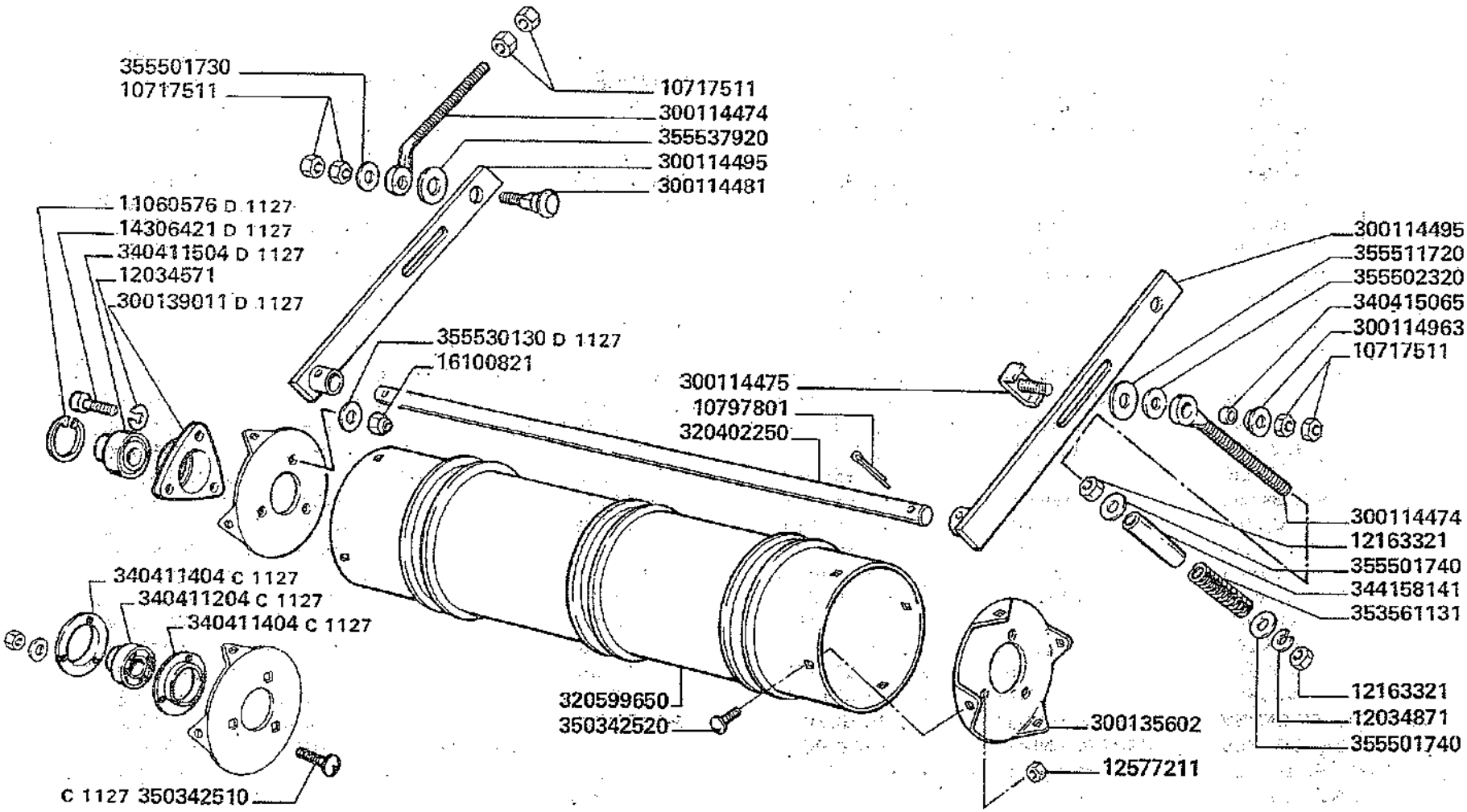

D 1127 aut. ⇒ n. 5C51060
aut. ⇒ n. 5C61039

3500-3500R
3550-3550R

Tambour inf.
Unterolle

RULLO INFERIORE

Lower roller
Rodillo inf.

C 7

MODIF.	ANT. MODIF.	N. ORDIN.	Q	DENOMINAZIONE	DESIGNATION	BENENNUNG	DESCRIPTION	DENOMINACIONES
		10717511	12	DADO	ECROU	MUTTER	NUT	TUERCA
		10797801	2	COPIGLIA	GOUPILLE FENDUE	SPLINT	COTTER PIN	PASADOR ABIERTO
D 1127		11060576	2	ANELLO ELASTICO	ARRETOIR	SICHERUNGSRING	LOCKRING	ANILLO DE FRENO
		12034571	6	ROSETTA ELASTICA	RONDELLE W	FEDERSCHEIBE	SPRING WASHER	ARANDELA ELASTICA
		12034871	2	ROSETTA ELASTICA	RONDELLE W	FEDERSCHEIBE	SPRING WASHER	ARANDELA ELASTICA
		12163321	4	DADO	ECROU	MUTTER	NUT	TUERCA
		12577211	8	DADO	ECROU	MUTTER	NUT	TUERCA
D 1127		14306421	6	VITE	VIS	SCHRAUBE	SCREW	TORNILLO
		16100821	6	DADO	ECROU	MUTTER	NUT	TUERCA
		300114474	4	TIRANTE	TIRANT	SPANNER	TIE-ROD	TIRANTE
		300114475	2	VITE	VIS	SCHRAUBE	SCREW	TORNILLO
		300114481	2	PERNO	AXE	BOLZEN	PIN	EJE
		300114495	2	BRACCIO	BRAS	ARM	ARM	BRAZO
		300114963	2	RONDELLA	RONDELLE	SCHEIBE	WASHER	ARANDELA
		300135602	2	DISCO	DISQUE	SCHEIBE	DISC	DISCO
D 1127		300139011	2	SUPPORTO ALBERO	SUPPORT	HALTERUNG	SUPPORT	SOPORTE
		320402250	1	ALBERO	ARBRE	WELLE	SHAFT	ARBOL
	320402550	320599650	1	RULLO INF.	TAMBOUR INF.	UNTEROLLE	LOWER ROLLER	RODILLO INF.
C 1127		340411204	2	CUSCINETTO	ROULEMENT	LAGER	BEARING	RODAMIENTO
C 1127		340411404	4	FLANGIA CUSCINETTO	FLASQUE	FLANSCH	FLANGE	BRIDA
D 1127		340411504	2	CUSCINETTO	ROULEMENT	BEARING	LAGER	RODAMIENTO
		340415065	2	BOCCOLA	BAGUE	BUECHSE	BUSH	ESPACIADOR
		344158141	2	DISTANZIATORE	ENTRETOISE	DISTANZBUECHSE	SPACER	ESPACIADOR
		350342510	6	VITE	VIS	SCHRAUBE	SCREW	TORNILLO
		350342520	8	VITE	VIS	SCHRAUBE	SCREW	TORNILLO
		353561131	2	MOLLA	RESSORT	FEDER	SPRING	RESORTE
		355501730	2	RONDELLA	RONDELLE	SCHEIBE	WASHER	ARANDELA
		355501740	4	RONDELLA	RONDELLE	SCHEIBE	WASHER	ARANDELA
		355502320	2	RONDELLA	RONDELLE	SCHEIBE	WASHER	ARANDELA
		355511720	2	RONDELLA	RONDELLE	SCHEIBE	WASHER	ARANDELA
D 1127		355530130	6	RONDELLA	RONDELLE	SCHEIBE	WASHER	ARANDELA
		355537920	2	RONDELLA	RONDELLE	SCHEIBE	WASHER	ARANDELA

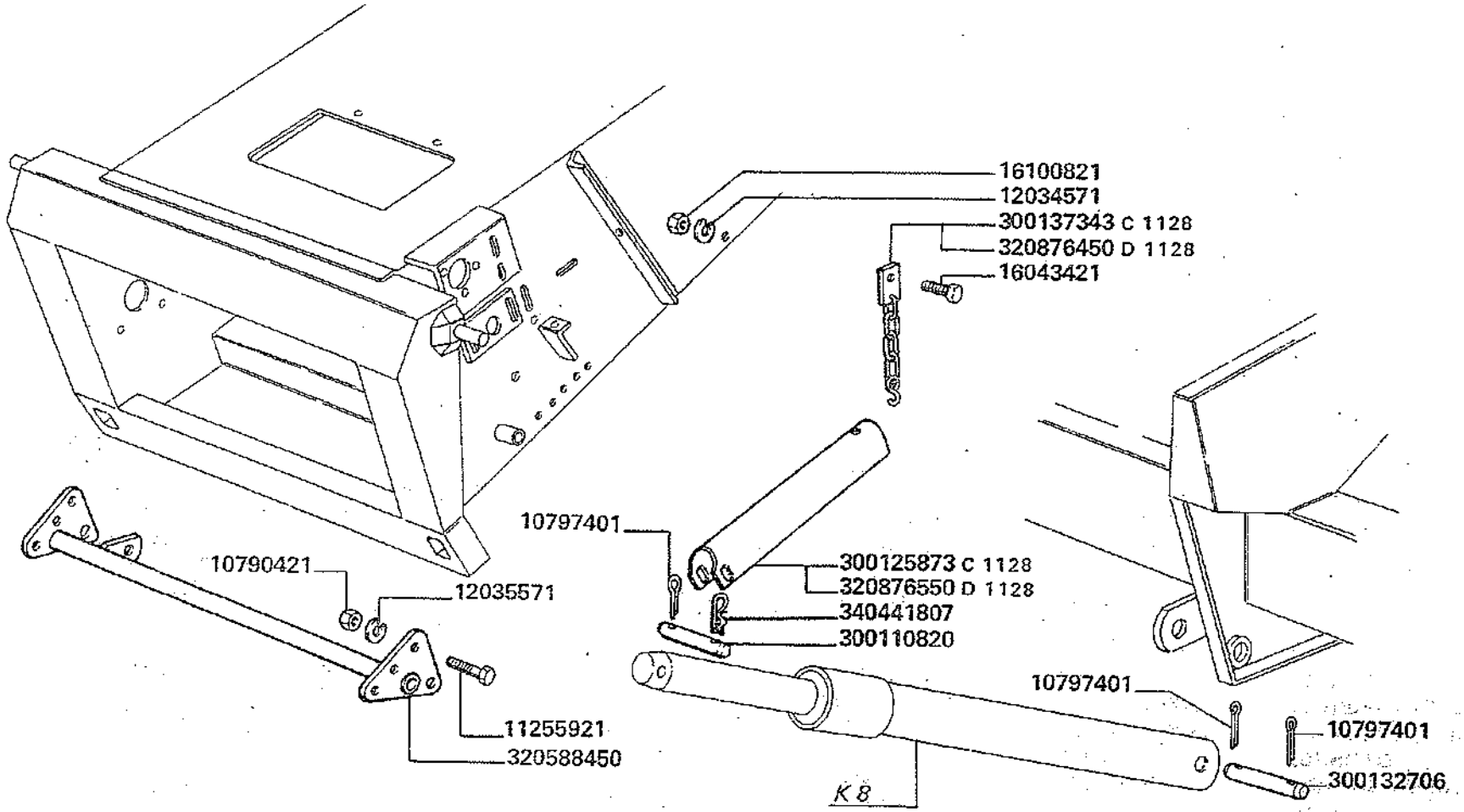

D 1128	aut. ⇒ n. 5C51104 aut. ⇒ n. 5C61105	~~300125873 ÷ 300137343~~ = 320876550 + 320876450

3500-3500R
3550-3550R

SOLLEVAMENTO CASSA

Rélèvage caisse
Heben der kasten

Housing lifting
Levantamiento caja

C 8

MODIF.	ANT. MODIF.	N. ORDIN.	Q	DENOMINAZIONE	DESIGNATION	BENENNUNG	DESCRIPTION	DENOMINACIONES
		10790421	6	DADO	ECROU	MUTTER	NUT	TUERCA
		10797401	6	COPIGLIA	GOUPILLE FENDUE	SPLINT	COTTER PIN	PASADOR ABIERTO
		11255921	6	VITE	VIS	SCHRAUBE	SCREW	TORNILLO
		12034571	1	ROSETTA ELASTICA	RONDELLE W	FEDERSCHEIBE	SPRING WASHER	ARANDELA ELASTICA
		12035571	6	ROSETTA ELASTICA	RONDELLE W	FEDERSCHEIBE	SPRING WASHER	ARANDELA ELASTICA
		16043421	2	VITE	VIS	SCHRAUBE	SCREW	TORNILLO
		16100821	2	DADO	ECROU	MUTTER	NUT	TUERCA
		300110820	2	SPINA	AXE	STIFT	PIN	PASADOR
C 1128		300125873	2	DISTANZIATORE	ENTRETOISE	DISTANZSTUECK	SPACER	ESPACIADOR
		300132706	2	SPINA	AXE	STIFT	PIN	PASADOR
C 1128		300137343	2	CATENELLA	CHAINETTE	KLEINE KETTE	SMALL CHAIN	CADENITA
		320588450	1	TRAVE	RAIDISSEUR	QUERRAHMEN	STIFFENING	REFUERZO
D 1128		320876450	2	CATENELLA	CHAINETTE	KLEINEKETTE	SMALL CHAIN	CADENITA
D 1128		320876550	2	DISTANZIATORE	ENTRETOISE	DISTANZSTUECK	SPACER	ESPACIADOR
		340441807	2	CHIAVISTELLO	GOUPILLE RAPIDE	VORSTECKER	SPRING CLIP	PASADOR

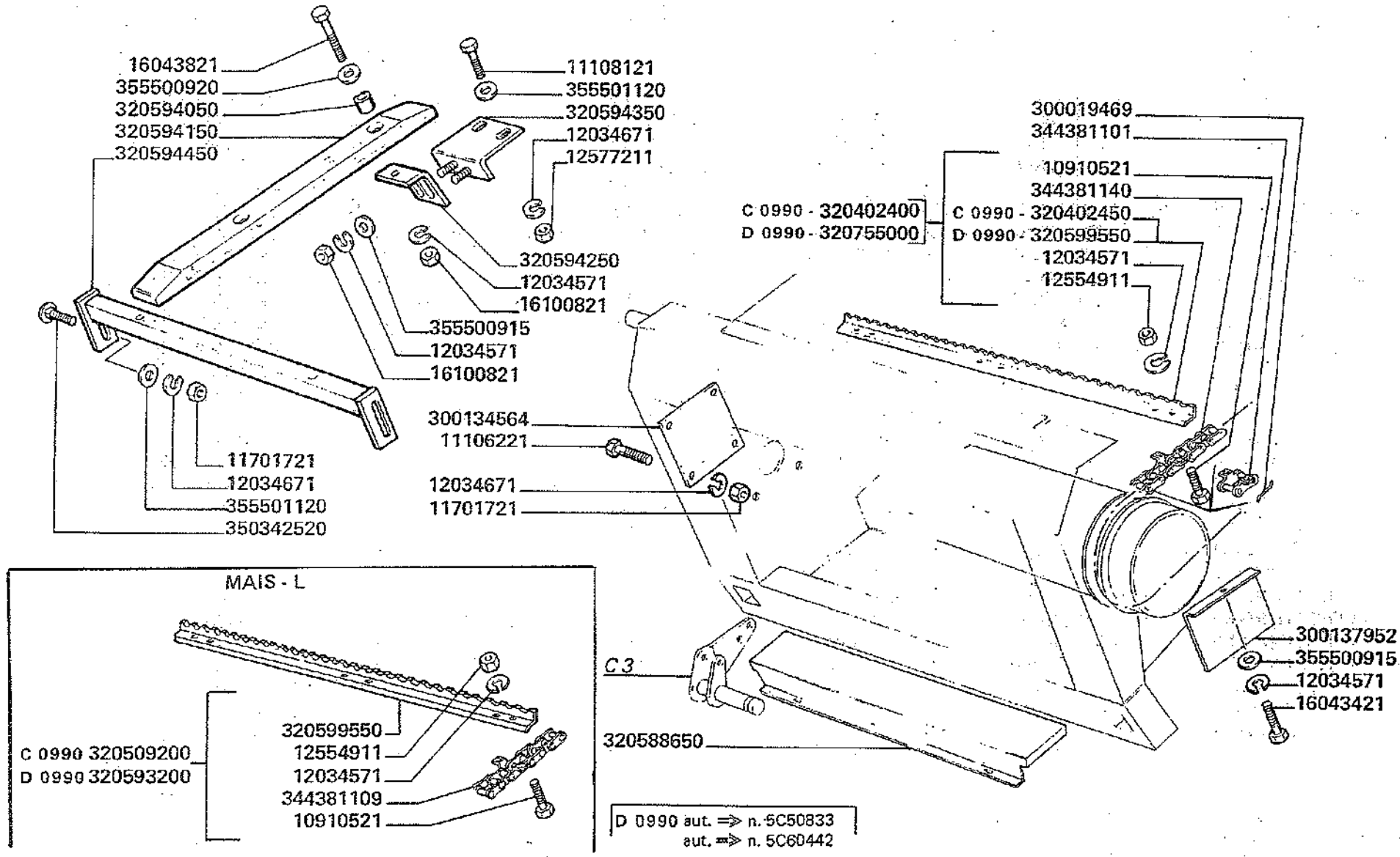

3500-3500R
3550-3550R

SENZA RULLO ALIMENTATORE (CATENE)

Sanz tambour d'alimentation (Chaines)
Ohne Foerderwalze (Ketten)
Without feeder roller (Chains)
Sin rodillo alimentador (Cadenas)

C9.A1

MODIF.	ANT. MODIF.	N. ORDIN.	Q.	DENOMINAZIONE	DESIGNATION	BENENNUNG	DESCRIPTION	DENOMINACIONES
		10910521	(24)	VITE	VIS	SCHRAUBE	SCREW	TORNILLO
		11106221	4	VITE	VIS	SCHRAUBE	SCREW	TORNILLO
		11108121	4	VITE	VIS	SCHRAUBE	SCREW	TORNILLO
		11701721	6	DADO	ECROU	MUTTER	NUT	TUERCA
		12034571	9	ROSETTA ELASTICA	RONDELLE W	FEDERSCHEIBE	SPRING WASHER	ARANDELA ELASTICA
		12034571	(24)	ROSETTA ELASTICA	RONDELLE W	FEDERSCHEIBE	SPRING WASHER	ARANDELA ELASTICA
		12034671	6	ROSETTA ELASTICA	RONDELLE W	FEDERSCHEIBE	SPRING WASHER	ARANDELA ELASTICA
		12554911	(24)	ROSETTA ELASTICA	RONDELLE W	FEDERSCHEIBE	SPRING WASHER	ARANDELA ELASTICA
		12577211	4	DADO	ECROU	MUTTER	NUT	TUERCA
		16043421	1	VITE	VIS	SCHRAUBE	SCREW	TORNILLO
		16043821	4	VITE	VIS	SCHRAUBE	SCREW	TORNILLO
		16100821	8	DADO	ECROU	MUTTER	NUT	TUERCA
		300019469	(1)	FERMO MAGLIA GIUNZIONE	FIL D'ARRET	UNBEWEGLICH	STOP WIRE	TOPE
		300134564	1	CHIUSURA LATO D.	FERMETURE	KLAPPE	COVER	CIERRE
		300137952	1	CHIUSURA FORI	FERMETURE	KLAPPE	COVER	CIERRE
C 0990		320402400	1	CATENA COMPL.	CHAINE CPT	ROLLENKETTE KPL	CHAIN, ASSY	CONJ. CADENA
		320588650	1	RIDUZIONE RACCOGLISASSI	TOLE D'OBTURATION	ABDECKUNG	COVER, STRONE TRAP	CIERRE
		320594050	4	BOCCOLA	BAGUE	BUECHE	BUSH	CASQUILLO
		320594150	2	PATTINO CATENA	PATIN DE BOIS	HOLZSCHLEIFSTUECK	WOODEN SLIDE	PATIN DE MADERA
		320594250	2	SQUADRETTA	EQUERRE	HALTER	BRACKET	APOYO
		320594350	2	SUPPORTO PATTINO	SUPPORT	HALTERUNG	SUPPORT	SOPORTE
		320594450	1	ANGOLARE SUPP. PATTINO	SUPPORT	WINKELHALTERUNG	SUPPORT ANGLE	ANGULAR DE SUPP.
	320402450	320599550	(4)	SPRANGA	BARRETTE ELEVAT.	FOERDERLEISTE	ELEVATOR LATH	BARRA ELEVADOR
D 0990		320755000	1	CATENA COMPL.	CHAINE CPT	ROLLENKETTE KPL	CHAIN, ASSY	CONJ. CADENA
		344381101	(1)	MAGLIA GIUNZIONE	MAILLON JONCTION	KETTENSCHLOSS	CONNECTING LINK	ESLABON DE EMPATE
		344381140	(3)	CATENA	CHAINE	KETTE	CHAIN	CADENA
		350342520	2	VITE	VIS	SCHRAUBE	SCREW	TORNILLO
		355500915	5	RONDELLA	RONDELLE	SCHEIBE	WASHER	ARANDELA
		355500920	4	RONDELLA	RONDELLE	SCHEIBE	WASHER	ARANDELA
		355501120	10	RONDELLA	RONDELLE	SCHEIBE	WASHER	ARANDELA
				MAIS - L				
C 0990		320509200	1	CATENA COMPL.	CHAINE CPT	ROLLENKETTE KPL	CHAIN, ASSY	CONJ. CADENA
D 0990		320593200	1	CATENA COMPL.	CHAINE CPT	ROLLENKETTE KPL	CHAIN, ASSY	CONJ. CADENA
		344381109	(3)	CATENA	CHAINE	KETTE	CHAIN	CADENA

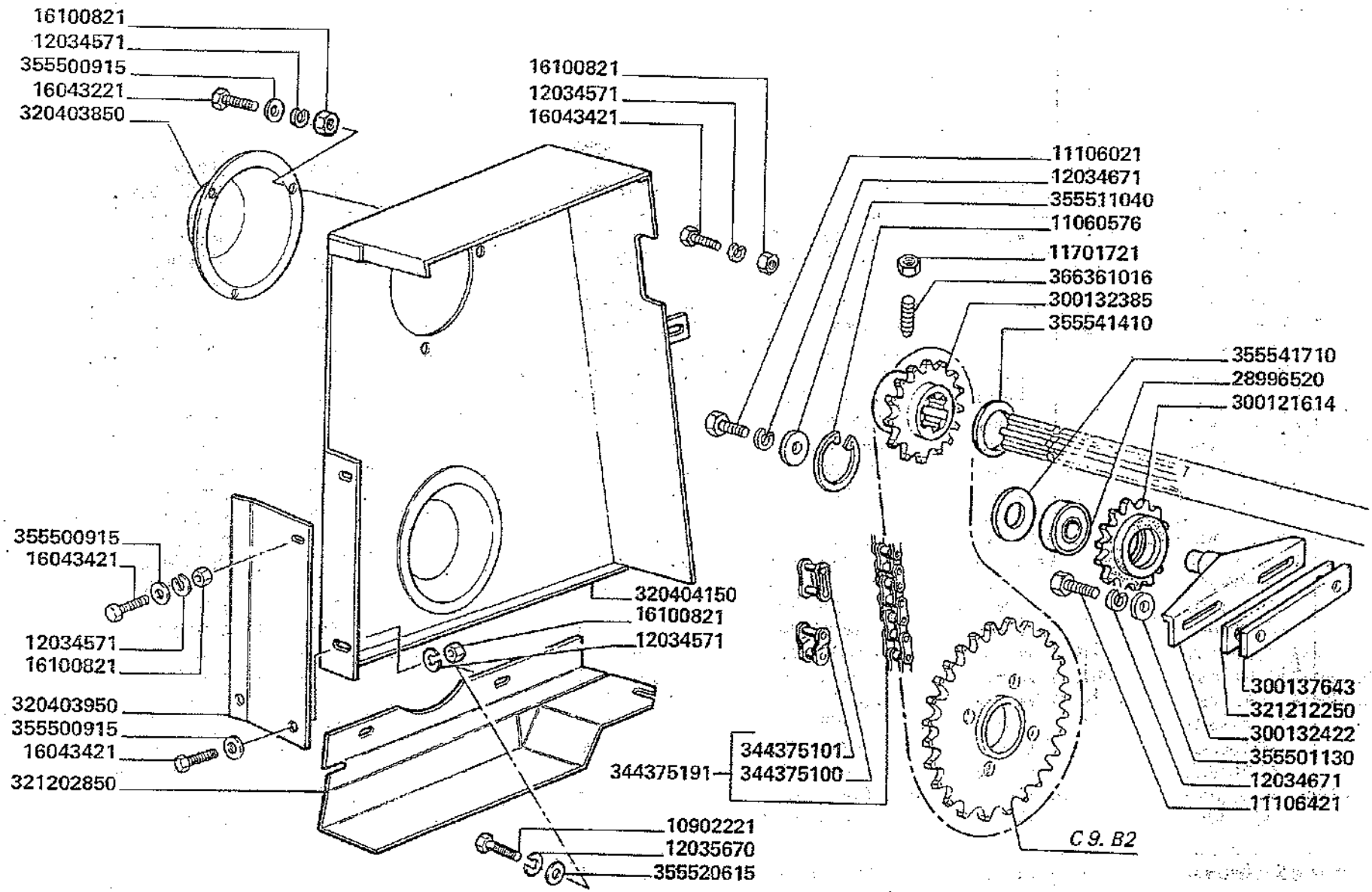

3500-3500R
3550-3550R

RULLO ALIMENTATORE (TRASMISSIONE)

Tambour d'alimentation (Transmission)
Foerderwalze (Antrieb)
Feeder roller (Transmission)
Rodillo alimentador (Transmision)

C9.B1

MODIF.	ANT. MODIF.	N. ORDIN.	Q	DENOMINAZIONE	DESIGNATION	BENENNUNG	DESCRIPTION	DENOMINACIONES
		10902221	2	VITE	VIS	SCHRAUBE	SCREW	TORNILLO
		11060576	1	ANELLO ELASTICO	ARRETOIR	SICHERUNGSRING	LOCKRING	ANILLO DE FRENO
		11106021	1	VITE	VIS	SCHRAUBE	SCREW	TORNILLO
		11106421	2	VITE	VIS	SCHRAUBE	SCREW	TORNILLO
		11701721	2	DADO	ECROU	MUTTER	NUT	TUERCA
		12034571	7	ROSETTA ELASTICA	RONDELLE W	FEDERSCHEIBE	SPRING WASHER	ARANDELA ELASTICA
		12034671	3	ROSETTA ELASTICA	RONDELLE W	FEDERSCHEIBE	SPRING WASHER	ARANDELA ELASTICA
		12035670	2	ROSETTA ELASTICA	RONDELLE W	FEDERSCHEIBE	SPRING WASHER	ARANDELA ELASTICA
		16043221	3	VITE	VIS	SCHRAUBE	SCREW	TORNILLO
		16043421	4	VITE	VIS	SCHRAUBE	SCREW	TORNILLO
		16100821	7	DADO	ECROU	MUTTER	NUT	TUERCA
		28996520	1	CUSCINETTO	ROULEMENT	LAGER	BEARING	RODAMIENTO
		300121614	1	TENDICATENA	PIGNON TENDEUR	SPANNRAD	TENSION SPROCKET	PINON TENSOR
		300132385	1	INGRANAGGIO	PIGNON	ZAHNRAD	GEAR	PINON
		300132422	1	SUPPORTO	SUPPORT	HALTERUNG	SUPPORT	SOPORTE
		300137643	1	SPESSORE	CALE D'EPAISSEUR	DISTANZSTUECK	SHIM	ESPESOR
		320403850	1	PROTEZIONE	PROTECTEUR	SCHUTZBLECH	GUARD	PROTECCION
		320403950	1	SUPPORTO	SUPPORT	HALTERUNG	SUPPORT	SOPORTE
		320404150	1	PROTEZIONE CATENA	PROTECTION	HALTERUNG	GUARD	PROTECCION
		321202850	1	PROTEZ. INF. TRASM.	PROTECTION	SCHUTZBLECH	GUARD	PROTECCION
		321212250	2	SPESSORE AGGIUST.	CALE D'EPAISSEUR	DISTANZSTUECK	SHIM	ESPESOR
		344375100	(1)	MAGLIA GIUNZIONE	MAILLON JONCTION	KETTENSCHLOSS	CONNECTING LINK	ESLABON DE EMPATE
		344375101	(1)	FALSA MAGLIA	FAUX-MAILLON	KETTENSCHLOSS	CRANKED LINK	FALSO ESLABON
		344375191	1	CATENA	CHAINE	KETTE	CHAIN	CADENA
		355500915	6	RONDELLA	RONDELLE	SCHEIBE	WASHER	ARANDELA
		355501130	2	RONDELLA	RONDELLE	SCHEIBE	WASHER	ARANDELA
		355511040	1	RONDELLA	RONDELLE	SCHEIBE	WASHER	ARANDELA
		355520615	2	RONDELLA	RONDELLE	SCHEIBE	WASHER	ARANDELA
		355541410	2	RONDELLA	RONDELLE	SCHEIBE	WASHER	ARANDELA
		355541710	2	RONDELLA	RONDELLE	SCHEIBE	WASHER	ARANDELA
		366361016	2	VITE	VIS	SCHRAUBE	SCREW	TORNILLO

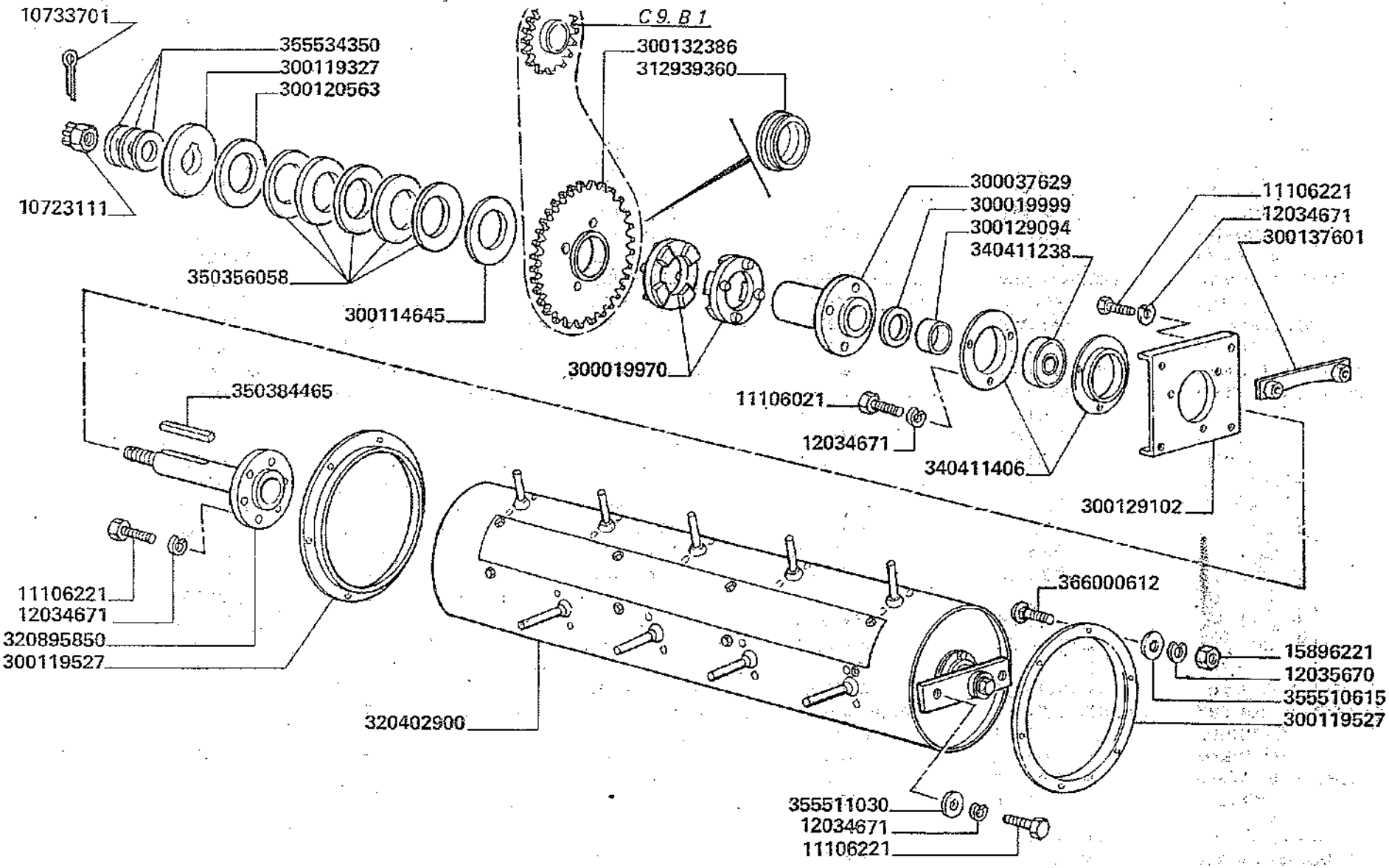

3500-3500R
3550-3550R

RULLO ALIMENTATORE (COMPLESSIVO)

Tambour d'alimentation (CPT)
Foerderwalze (KPL)

Feeder roller (ASSY)
Rodillo alimentador (Conj.)

C9.B2

MODIF.	ANT. MODIF.	N. ORDIN.	Q	DENOMINAZIONE	DESIGNATION	BENENNUNG	DESCRIPTION	DENOMINACIONES
		10723111	1	DADO	ECROU	MUTTER	NUT	TUERCA
		10733701	1	COPIGLIA	GOUPILLE FENDUE	SPLINT	COTTER PIN	PASADOR ABIERTO
		11106021	3	VITE	VIS	SCHRAUBE	SCREW	TORNILLO
		11106221	12	VITE	VIS	SCHRAUBE	SCREW	TORNILLO
		12034671	11	ROSETTA ELASTICA	RONDELLE W	FEDERSCHEIBE	SPRING WASHER	ARANDELA ELASTICA
		12035670	12	ROSETTA ELASTICA	RONDELLE W	FEDERSCHEIBE	SPRING WASHER	ARANDELA ELASTICA
		15896221	12	DADO	ECROU	MUTTER	NUT	TUERCA
		300019970	2	MANICOTTO DENTATO	MANCHON A CLABOTS	MITNEHMER	SLIP-CLUTCH DOG	BUJE DENTADO
		300019999	1	DISTANZIATORE	ENTRETOISE	DISTANZBUECHSE	SPACER	ESPACIADOR
		300037629	1	MOZZO PARASTRAPPI	MOYEU	NABE	HUB	CUBO
		300114645	1	RONDELLA PARASTRAPPI	RONDELLE	SCHEIBE	WASHER	ARANDELA
		300119327	1	RONDELLA RITEGNO	RONDELLE	SCHEIBE	WASHER	ARANDELA
		300119527	2	PROTEZIONE	PROTECTION	SCHUTZBLECH	GUARD	PROTECCION
		300120563	1	RONDELLA DISTANZ.	RONDELLE	SCHEIBE	WASHER	ARANDELA
		300129094	1	BOCCOLA	BAGUE	BUCHSE	BUSH	CASQUILLO
		300129102	1	PIASTRA	PLAQUE	PLATTE	PLATE	PLACA
		300132386	1	INGRANAGGIO	PIGNON	ZAHNRAD	GEAR	PINON
		300137601	2	PIASTRINA	PLAQUE	PLATTE	PLATE	PLACA
		312939360	(1)	BRONZINA	BAGUE BRONZE	BUCHSE	BUSHING	CASQUILLO BRONCE
		320402900	1	RULLO A DITI COMPL.	TAMBOUR CPT	ROLLE KPL	ROLLER, ASSY	CONJUNTO RODILLO
	300129486	320895850	1	ALBERO PARASTRAPPI	ARBRE	WELLE	SHAFT	ARBOL
		340411238	1	CUSCINETTO	ROULEMENT	LAGER	BEARING	RODAMIENTO
		340411406	2	FLANGIA CUSCINETTO	FLASQUE	LAGERFLANSCH	FLANGE	BRIDA
		350356058	5	MOLLA A TAZZA	RONDELLE W	FEDERSCHEIBE	SPRING WASHER	ARANDELA ELASTICA
		350384465	1	LINGUETTA	CLAVETTE	KEIL	KEY	CHAVETA
		355510615	12	RONDELLA	RONDELLE	SCHEIBE	WASHER	ARANDELA
		355511030	2	RONDELLA	RONDELLE	SCHEIBE	WASHER	ARANDELA
		355534350	3	RONDELLA	RONDELLE	SCHEIBE	WASHER	ARANDELA
		366000612	12	VITE	VIS	SCHRAUBE	SCREW	TORNILLO

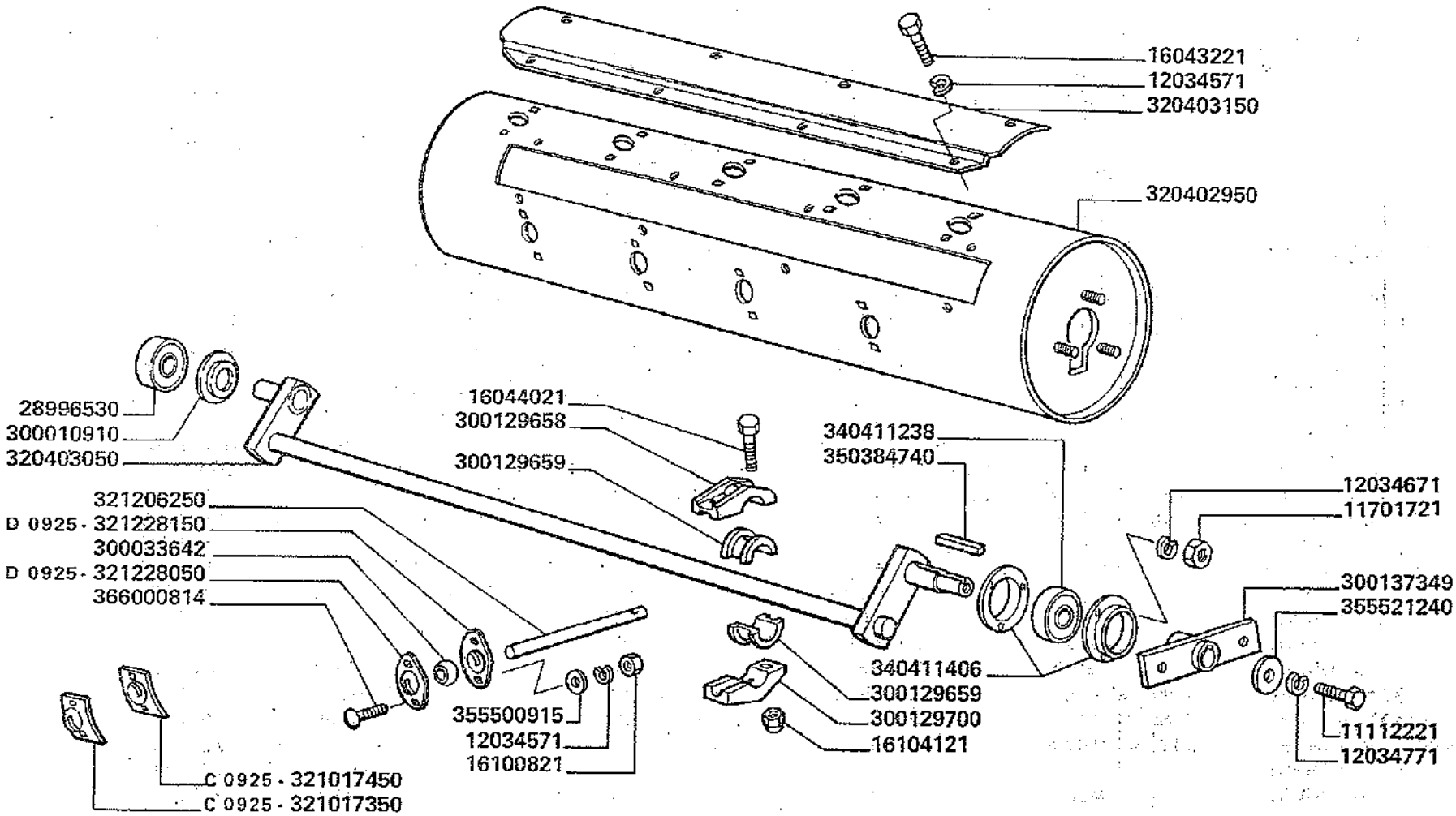

D 0925 aut. ⇒ n. 5C51001
aut. ⇒ n. 5C61001

3500-3500R
3550-3550R

RULLO ALIMENTATORE (ELEMENTI RULLO)

Tambour d'alimentation (Elements tambour)
Foerderwalze (Elemente foerderwalze)
Feeder roller (Roller elements)
Rodillo alimentador (Elementos rodillo)

C9.B3

MODIF.	ANT. MODIF.	N. ORDIN.	Q	DENOMINAZIONE	DESIGNATION	BENENNUNG	DESCRIPTION	DENOMINACIONES
		11112221	1	VITE	VIS	SCHRAUBE	SCREW	TORNILLO
		11701721	3	DADO	ECROU	MUTTER	NUT	TUERCA
		12034571	46	ROSETTA ELASTICA	RONDELLE W	FEDERSCHEIBE	SPRING WASHER	ARANDELA ELASTICA
		12034671	3	ROSETTA ELASTICA	RONDELLE W	FEDERSCHEIBE	SPRING WASHER	ARANDELA ELASTICA
		12034771	1	ROSETTA ELASTICA	RONDELLE W	FEDERSCHEIBE	SPRING WASHER	ARANDELA ELASTICA
		16043221	8	VITE	VIS	SCHRAUBE	SCREW	TORNILLO
		16044021	38	VITE	VIS	SCHRAUBE	SCREW	TORNILLO
		16100821	38	DADO	ECROU	MUTTER	NUT	TUERCA
		16104121	38	DADO	ECROU	MUTTER	NUT	TUERCA
		28996530	1	CUSCINETTO	ROULEMENT	LAGER	BEARING	RODAMIENTO
		300010910	1	RONDELLA PROTEZIONE	RONDELLE	SCHEIBE	WASHER	ARANDELA
		300033642	19	NOCE DITO	NOIX DE DOIGT	LAGER FINGER	BEARING FINGER	NUEZ DEL DIENTE
		300129658	19	SEMISUPPORTO DITO	DEMI-SUPPORT	HAELFTHALTERUNG	HALF-SUPPORT	SEMI-SOPORTE
		300129659	38	SEMIBOCCOLA	DEMI-BAGUE	HALBEBUECHSE	HALF-BUSH	SEMIANILLO
		300129700	19	SEMISUPPORTO	DEMI-SUPPORT	HAELFTHALTERUNG	HALF-SUPPORT	SEMI-SOPORTE
		300137349	1	SUPPORTO S. RULLO	SUPPORT G.	HALTERUNG L.	SUPPORT, L.H.	SOPORTE IZ.
		320402950	1	RULLO ALIMENTATORE	TAMBOUR	WALZE	ROLLER	RODILLO
		320403050	1	ALBERO PORTA DITI	ARBRE	WELLE	SHAFT	ARBOL
		320403150	1	PORTELLO RULLO	PORTE	DECKEL	DOOR	PORTILLO
C 0925		321017350	19	CALOTTA SUP.	COQUILLE SUP.	OBERKAPPE	UPPER CAP	CALOTA SUP.
C 0925		321017450	19	CALOTTA INF.	COQUILLE INF.	UNTERKAPPE	LOWER CAP	CALOTA INF.
	321017450	321206250	19	DITO ARTICOLATO	DOIGT	FINGER	FINGER	DIENTE
D 0925		321228050	19	CALOTTA SUP.	COQUILLE SUP.	OBERKAPPE	UPPER CAP	CALOTA SUP.
D 0925		321228150	19	CALOTTA INF.	COQUILLE INF.	UNTERKAPPE	LOWER CAP	CALOTA INF.
		340411238	1	CUSCINETTO	ROULEMENT	LAGER	BEARING	RODAMIENTO
		340411406	2	FLANGIA CUSCINETTO	FLASQUE	LAGERFLANSCH	FLANGE	BRIDA
		350384740	1	LINGUETTA	CLAVETTE	KEIL	KEY	CHAVETA
		355500915	38	RONDELLA	RONDELLE	SCHEIBE	WASHER	ARANDELA
		355521240	1	RONDELLA	RONDELLE	SCHEIBE	WASHER	ARANDELA
		366000814	38	VITE	VIS	SCHRAUBE	SCREW	TORNILLO

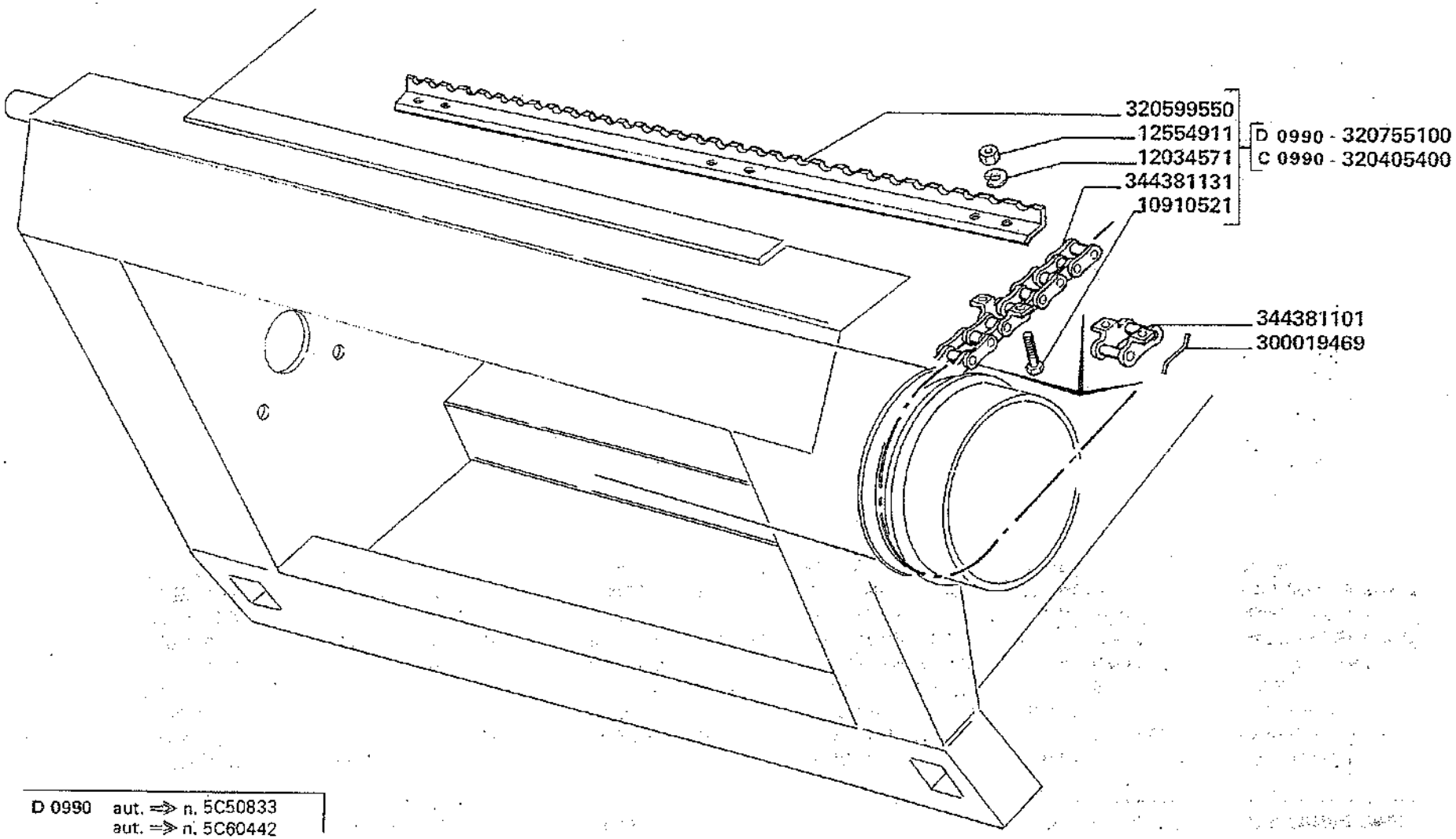

D 0990 aut. ⇒ n. 5C50833
aut. ⇒ n. 5C60442

3500-3500R
3550-3550R

RULLO ALIMENTATORE (CATENE)

Tambour d'alimentation (Chaines)
Foerderwalze (Ketten)
Feeder roller (Chains)
Rodillo alimentador (Cadenas)

C9.B4

MODIF.	ANT. MODIF.	N. ORDIN.	Q	DENOMINAZIONE	DESIGNATION	BENENNUNG	DESCRIPTION	DENOMINACIONES
		10910521	(66)	VITE	VIS	SCHRAUBE	SCREW	TORNILLO
		12034571	(66)	ROSETTA ELASTICA	RONDELLE W	FEDERSCHEIBE	SPRING WASHER	ARANDELA ELASTICA
		12554911	(66)	DADO	ECROU	MUTTER	NUT	TUERCA
		300019469	(1)	FERMO MAGLIA	FIL D'ARRET	UNBEWEGLICH	STOP WIRE	TOPE
C 0990		320405400	1	CATENA COMPL.	CHAINE CPT	ROLLENKETTE KPL	CHAIN, ASSY	CONJ. CADENA
	320402450	320599550	(11)	SPRANGA ELEVATORE	BARRETTE ELEVAT.	FOERDERLEISTE	ELEVATORLATH	BARRA ELEVADOR
D 0990		320755100	1	CATENA COMPL.	CHAINE CPT	ROLLENKETTE KPL	CHAIN, ASSY	CONJ. CADENA
		344381101	(1)	MAGLIA GIUNZIONE	MAILLON JONCTION	KETTENSCHLOSS	CONNECTING LINK	ESLABON DE EMPAT E
		344381131	(3)	CATENA	CHAINE	KETTE	CHAIN	CADENA

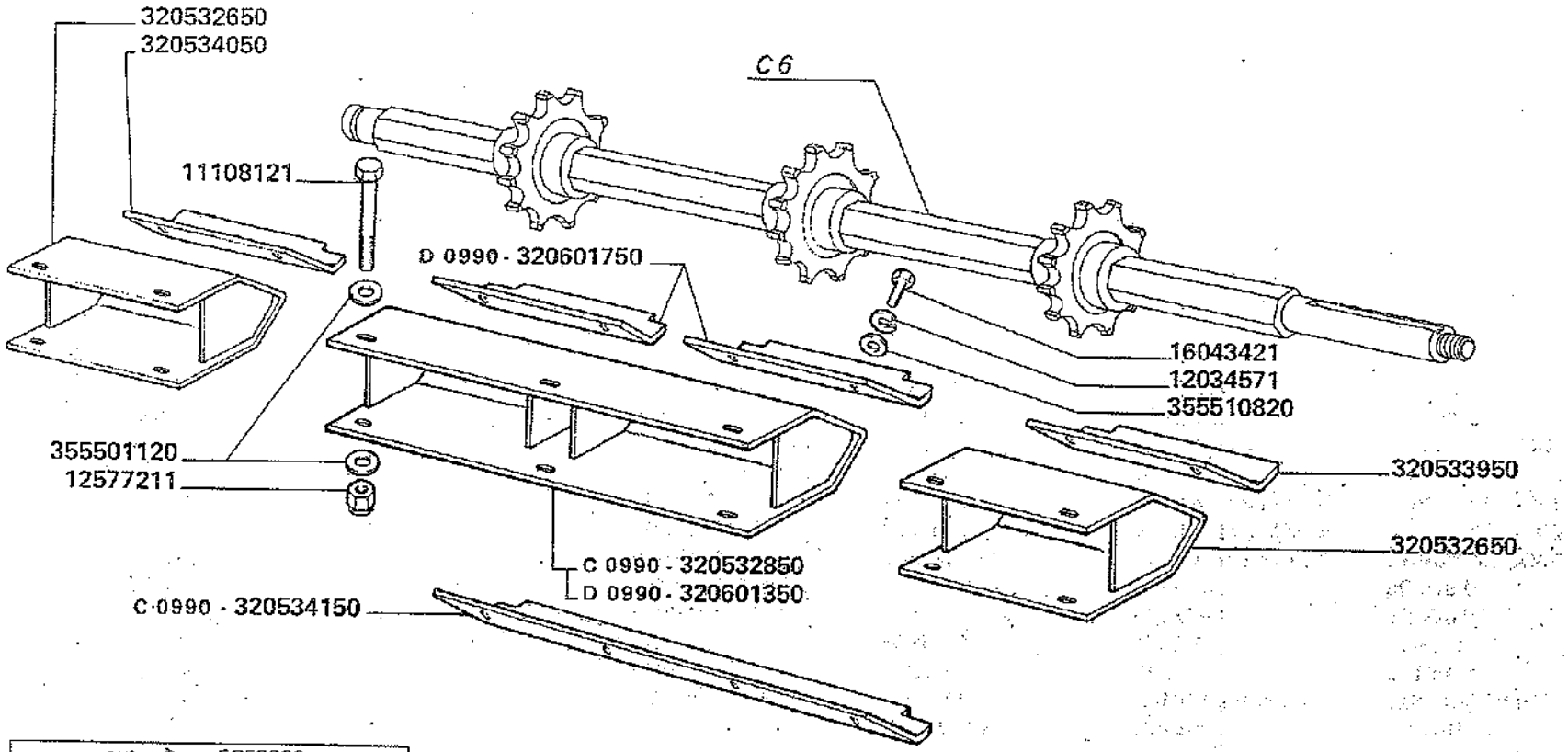

D 0990 aut. ⇒ n. 5C50833
aut. ⇒ n. 5C60442

3500-3500R
3550-3550R

RASAMENTO ALBERO SUPERIORE ELEVATORE

Traverse arbre superieur elevateur
Abstreifer obere welle schraegfoerderer
Elevador wine plate upper shaft
Traversano eje superior elevador

C 11

MODIF.	ANT. MODIF.	N. ORDIN.	Q	DENOMINAZIONE	DESIGNATION	BENENNUNG	DESCRIPTION	DENOMINACIONES
		11108121	7	VITE	VIS	SCHRAUBE	SCREW	TORNILLO
		12034571	8	ROSETTA ELASTICA	RONDELLE W	FEDERSCHEIBE	SPRING WASHER	ARANDELA ELASTICA
		12577211	7	DADO	ECROU	MUTTER	NUT	TUERCA
		16043421	8	VITE	VIS	SCHRAUBE	SCREW	TORNILLO
		320532650	2	SUPP. RASAMENTO LAT.	SUPPORT D'ARAS.	HALTERUNG	SUPPORT	SOPORTE
C 990		320532850	1	SUPP. RASAMENTO INT.	SUPPORT D'ARAS.	HALTERUNG	SUPPORT	SOPORTE
		320533950	1	RASAMENTO EST S.	ARASEMENT	REIBPLATTE	ANTI-WRAP PLATE	CHAPA DE ROCE
		320534050	1	RASAMENTO EST. D.	ARASEMENT	REIBPLATTE	ANTI-WRAP PLATE	CHAPA DE ROCE
C 0990		320534150	1	RASAMENTO CENTR.	ARASEMENT	REIBPLATTE	ANTI-WRAP PLATE	CHAPA DE ROCE
D 0990		320601350	1	SUPP. RASAMENTO INT.	SUPPORT D'ARAS.	HALTERUNG	SUPPORT	SOPORTE
D 0990		320601750	1	RASAMENTO CENTR.	ARASEMENT	REIBPLATTE	ANTI-WRAP PLATE	CHAPA DE ROCE
		355501120	14	RONDELLA	RONDELLE	SCHEIBE	WASHER	ARANDELA
		355510820	8	RONDELLA	RONDELLE	SCHEIBE	WASHER	ARANDELA

D 1	CASSA BATTITORE	CAISSON DU BATTEUR	DRESCHTROMMELKASTEN	DRUM HOUSING	CAJA DEL CILINDRO
D 2	PORTELLO CASSA BATTITORE	PORTE CAISSON DU BATTEUR	DRESCHTROMMEL-KASTENKLAPPE	DRUM HOUSING COVER	PORTILLO CAJA DEL CILINDRO
D 3	VARIATORE BATTITORE	VARIATEUR DU BATTEUR	DRESCHTROMMELVARIATOR	DRUM VARIATOR	VARIADOR DEL CILINDRO
D 4	PROTEZIONE VARIATORE BATTITORE	PROTECTEUR VARIATEUR DU BATTEUR	SCHUTZBLECH FUER DRESCHTROMMELVARIATOR	DRUM VARIATOR GUARD	PROTECCION VARIADOR DEL CILINDRO
D 4/1	PROTEZIONE VARIATORE BATTITORE	PROTECTEUR VARIATEUR DU BATTEUR	SCHUTZBLECH FUER DRESCHTROMMELVARIATOR	DRUM VARIATOR GUARD	PROTECCION VARIADOR DEL CILINDRO
D 4/2	PROTEZIONE VARIATORE BATTITORE	PROTECTEUR VARIATEUR DU BATTEUR	SCHUTZBLECH FUER DRESCHTROMMEL VARIATOR	DRUM VARIATOR GUARD	PROTECCION VARIADOR DEL CILINDRO
D 5	SUPPORTI BATTITORE	SUPPORTS BATTEUR	DRESCHTROMMEL-HALTERUNG	DRUM SUPPORTE	SOPORTE DEL CILINDRO
D 6. A 1	BATTITORE A SPRANGHE	BATTEUR A BATTES	DRESCHTROMMEL MIT LEISTEN	DRUM WITH BARS	CILINDRO DE BARRAS
D 6. B 1	BATTITORE A DENTI	BATTEUR A DENTS	STIFTENDRESCHTROMMEL	PEG DRUM	CILINDRO DE DIENTES
D 6. C 1	BATTITORE TRIFOGLIO INCARNATO	BATTEUR TREFLE ROUGE	DRESCHTROMMEL FUER KLEE	DRUM FOR RED CLOVER	CILINDRO TRIFOLIO ENCARNADO
D 6. D 1	SPRANGHE MAIS-MIX	BATTES MAIS-MIX	LEISTEN MAIS-MIX	BARS MAIS-MIX	BARRAS MAIS-MIX
D 7	TRASMISSIONE APPARATO TREBBIANTE	TRANSMISSION AUX ORGANES DE BATTAGE	DRESCHWERK ANTRIEB	THRESHING MECHANISM DRIVE	TRANSMISION APARADO DE TRILLA
D 8	INNESTO APPARATO TREBBIANTE	EMBRAYAGE ORGANES DE BATTAGE	DRESCHWERKUPPLUNG	THRESHING MECHANISM CLOTCH	CONEXION APARADO DE TRILLA
D 9	POSTBATTITORE	TIRE-PAILLE	STROHLEITTROMMEL	BEATER BEHIND DRUM	DEFLECTOR DE SALIDA
D 10	IMBOCCO E PETTINE CONTROBATTITORE	TOLE D'ENTREE ET PEIGNE DU CONTREBATTEUR	LEITBLECH UND KORBAUSGANGRECHEN	COVEYING AND CONCAVE RAKE	EMBOCADURA Y PEINE DEL CONCAVO
D 10/1	IMBOCCO E PETTINE CONTROBATTITORE	TOLE D'ENTREE ET PEIGNE DU CONTREBATTEUR	LEITBLECH UND KORBAUSGANGRECHEN	COVEYING AND CONCAVE RAKE	EMBOCADURA Y PEINE DEL CONCAVO

../..

D 11. A 1	CONTROBATTITORE A SPRANGHE (SPAZIATURA STRETTA)	CONTRE-BATTEUR A BATTES AVEC FILS A DISTANCE ENTROITE	SCHLAGLEISTEN KORB MIT ENGEM DRAHTABSTAND	RASP-BAR CONCAVE WITH NARROW WIRE SPACING	CONCAVO DE BARRAS CON ESPACIADURA ESTRECHA
D 11. A 2	CONTROBATTITORE A SPRANGHE (SPAZIATURA NORMALE)	CONTRE-BATTEUR A BATTES AVEC FILS A DISTANCE NORMALE	SCHLAGLEISTEN KORB MIT NORMALER DRAHTABSTAND	RASP-BAR CONCAVE WITH NORMAL WIRE SPACING	CONCAVO DE BARRAS CON ESPACIADURA NORMAL
D 11. A 3	CONTROBATTITORE A SPRANGHE (SPAZIATURA LARGA)	CONTRE-BATTEUR A BATTES AVEC FILS A DISTANCE LARGE	SCHLAGLEISTEN KORB MIT BREITER DRAHTABSTAND	RASP-BAR CONCAVE WITH WIDE WIRE SPACING	CONCAVO DE BARRAS CON ESPACIADURA ANCHA
D 11. A 4	CONTROBATTITORE A SPRANGHE (SPAZIATURA LARGA MISTA)	CONTRE-BATTEUR A BATTES AVEC FILS DISTANCE LARGE-MISTE	SCHLAGLEISTEN KORB MIT BREITER DRAHTABSTAND-GEMISCHT	RASP-BAR CONCAVE WITH WIDE WIRE SPACING-MIXED	CONCAVO DE BARRAS CON ESPACIADURA ANCHA-MIXTO
D 11. B 1	CONTROBATTITORE A DENTI	CONTRE-BATTEUR A DENTS	STIFTENDRESCH KORB	SPIKE TOOTH CONCAVE	CONCAVO DE DIENTS
D 11. C 1	CONTROBATTITORE TRIFOGLIO INCARNATO	CONTRE-BATTEUR TREFLE ROUGE	KORB FUER KLEE	CONCAVE FOR RED CLOVER	CONCAVO TRIFOLIO ENCARNADO
D 11. D 1	CONTROBATTITORE DA MAIS E GIRASOLE	CONTRE-BATTEUR DE MAIS ET TOURNESOL	MAISKORB UND SONNENBLUMEN	MAIZE CONCAVE AND SUN FLOWER	CONCAVO PARA MAIS Y GIRASOL
D 11. E 1	CONTROBATTITORE MAIS-MIX	CONTRE-BATTEUR MAIS-MIX	KORB MAIS-MIX	CONCAVE MAIS-MIX	CONCAVO MAIS-MIX

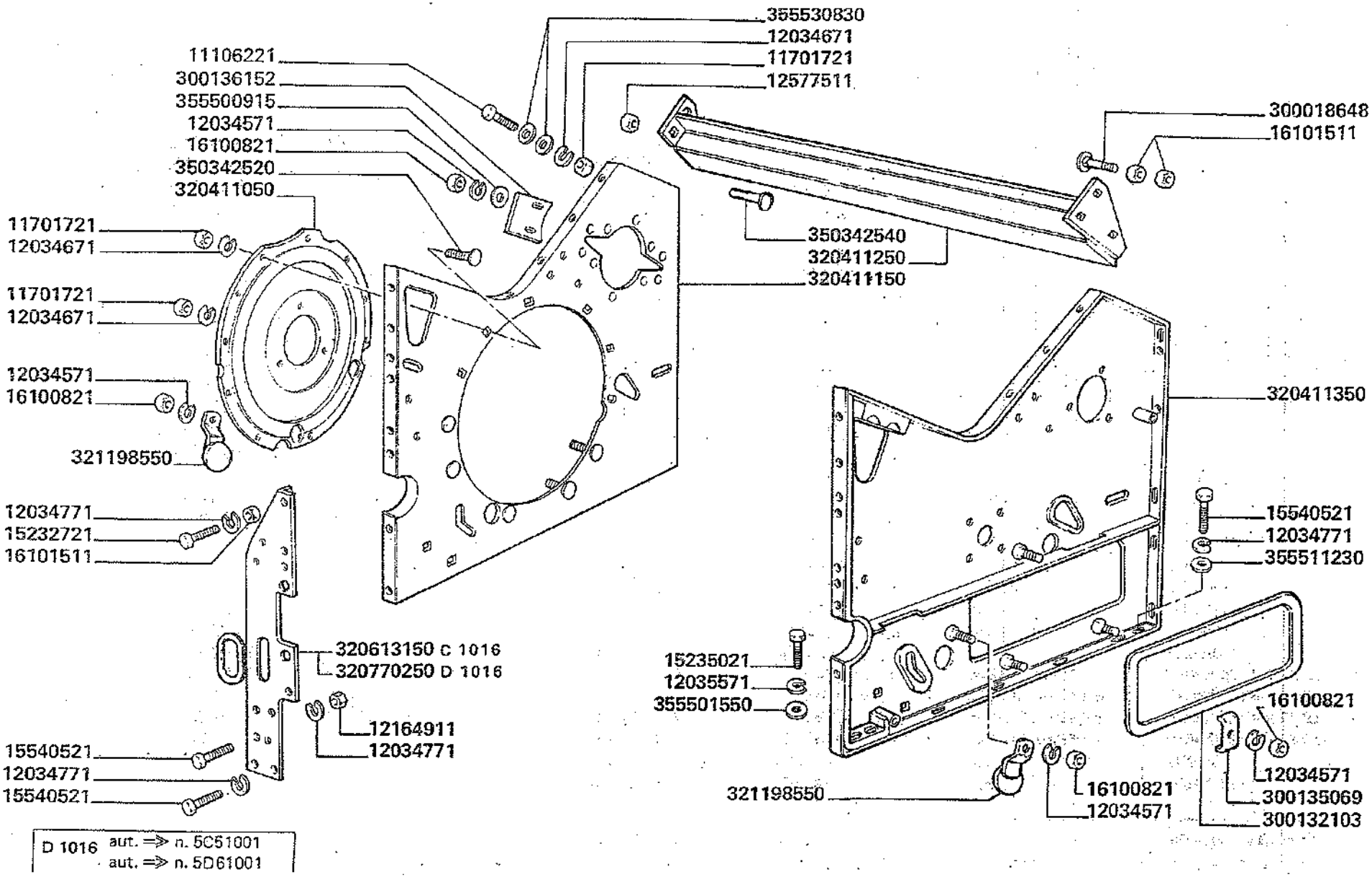

D 1016 aut. ⇒ n. 5C51001
aut. ⇒ n. 5D61001

3500-3500R
3550-3550R

Caisson du batteur
Dreschtrommelkasten

CASSA BATTITORE

Drum housing
Caja del cilindro

D 1

MODIF.	ANT. MODIF.	N. ORDIN.	Q	DENOMINAZIONE	DESIGNATION	BENENNUNG	DESCRIPTION	DENOMINACIONES
		11106221	14	VITE	VIS	SCHRAUBE	SCREW	TORNILLO
		11701721	24	DADO	ECROU	MUTTER	NUT	TUERCA
		12034571	11	ROSETTA ELASTICA	RONDELLE W	FEDERSCHEIBE	SPRING WASHER	ARANDELA ELASTICA
		12034671	24	ROSETTA ELASTICA	RONDELLE W	FEDERSCHEIBE	SPRING WASHER	ARANDELA ELASTICA
		12034771	15	ROSETTA ELASTICA	RONDELLE W	FEDERSCHEIBE	SPRING WASHER	ARANDELA ELASTICA
		12035571	4	ROSETTA ELASTICA	RONDELLE W	FEDERSCHEIBE	SPRING WASHER	ARANDELA ELASTICA
		12164911	8	DADO	ECROU	MUTTER	NUT	TUERCA
		12577511	1	DADO	ECROU	MUTTER	NUT	TUERCA
		15232721	2	VITE	VIS	SCHRAUBE	SCREW	TORNILLO
		15235021	4	VITE	VIS	SCHRAUBE	SCREW	TORNILLO
		15540521	15	VITE	VIS	SCHRAUBE	SCREW	TORNILLO
		16100821	11	DADO	ECROU	MUTTER	NUT	TUERCA
		16101511	17	DADO	ECROU	MUTTER	NUT	TUERCA
		300018648	5	VITE	VIS	SCHRAUBE	SCREW	TORNILLO
		300132103	1	PORTELLO	PORTE	DECKEL	DOOR	PORTILLO
		300135069	3	PIASTRINA	PLAQUETTE	SICHERUNGSPLATTE	PLATE	PLANCHUELA
		300136152	2	CHIUSURA	FERMETURE	VERSCHLUSS	COVER	CIERRE
		320411050	1	COPERCHIO D.	COUVERCLE	KLAPPE	COVER	TAPA
		320411150	1	FIANCO D.	FLANC	WAND	WALL	COSTADO
		320411250	1	RASAMENTO	TRAVERSE	REIBPLATTE	WINE PLATE	TRAVERSANO
		320411350	1	FIANCO S.	FLANC	WAND	WALL	COSTADO
C 1016	320535450	320613150	1	COSTOLA ANT. D.	RAIDISSEUR	VERSTAERKUNG	STIFFENING	REFUERZO
D 1016		320770250	1	COSTOLA ANT. D.	RAIDISSEUR	VERSTAERKUNG	STIFFENING	REFUERZO
		321198550	4	CHIUSURA FORO	FERMETURE	VERSCHLUSS	COVER	CIERRE
		350342520	5	VITE	VIS	SCHRAUBE	SCREW	TORNILLO
		350342540	1	VITE	VIS	SCHRAUBE	SCREW	TORNILLO
		355500915	4	RONDELLA	RONDELLE	SCHEIBE	WASHER	ARANDELA
		355501550	4	RONDELLA	RONDELLE	SCHEIBE	WASHER	ARANDELA
		355511230	10	RONDELLA	RONDELLE	SCHEIBE	WASHER	ARANDELA
		355530830	28	RONDELLA	RONDELLE	SCHEIBE	WASHER	ARANDELA

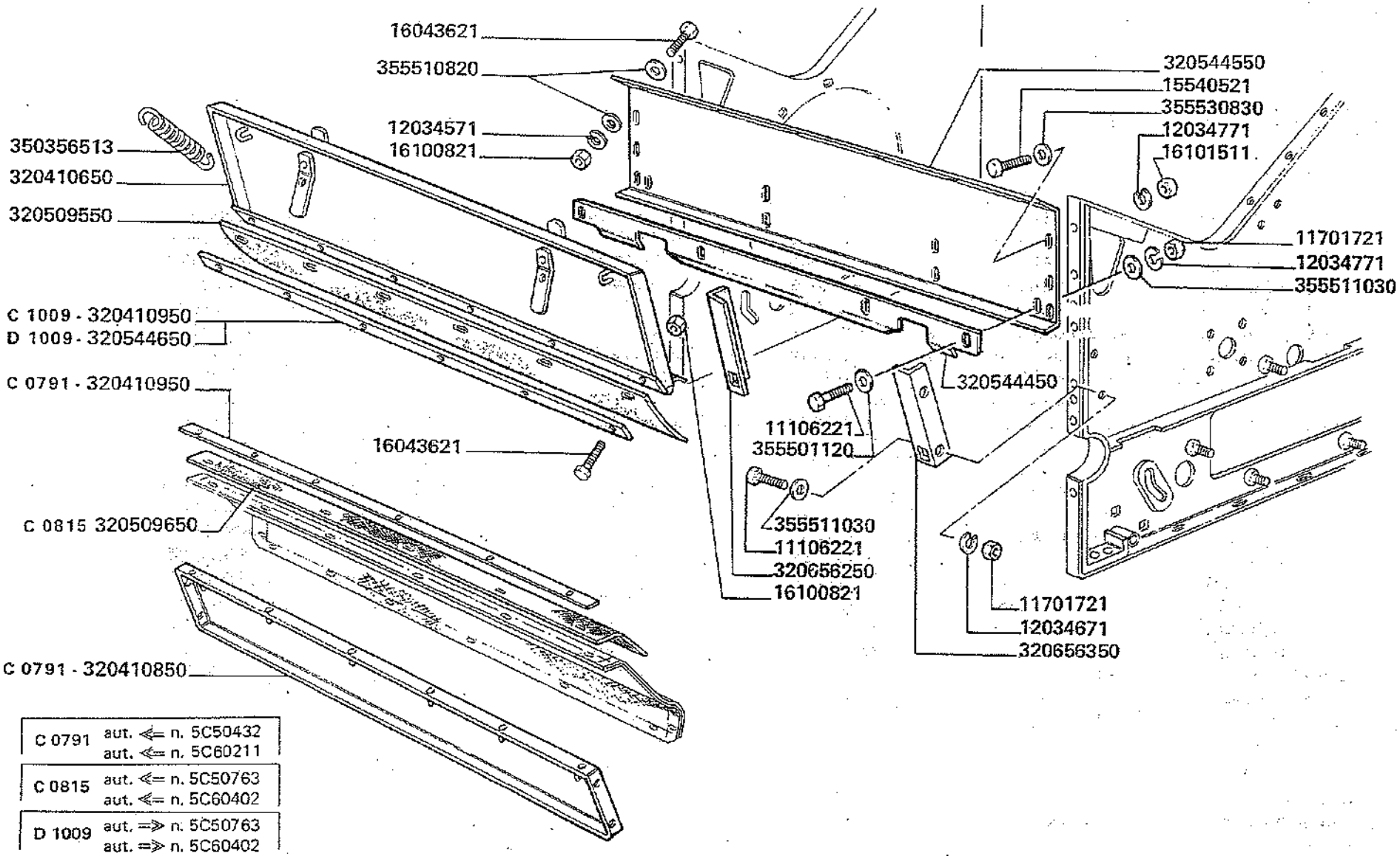

C 0791	aut. ⇐ n. 5C50432 aut. ⇐ n. 5C60211
C 0815	aut. ⇐ n. 5C50763 aut. ⇐ n. 5C60402
D 1009	aut. ⇒ n. 5C50763 aut. ⇒ n. 5C60402

3500-3500R
3550-3550R

PORTELLO CASSA BATTITORE

Porte caisson du batteur
Dreschtrommelkastenklappe

Drum housing cover
Portillo caja del cilindro

D 2

MODIF.	ANT. MODIF.	N. ORDIN.	Q	DENOMINAZIONE	DESIGNATION	BENENNUNG	DESCRIPTION	DENOMINACIONES
		11106221	4	VITE	VIS	SCHRAUBE	SCREW	TORNILLO
		11701721	6	DADO	ECROU	MUTTER	NUT	TUERCA
		12034571	6	ROSETTA ELASTICA	RONDELLE W	FEDERSCHEIBE	SPRING WASHER	ARANDELA ELASTICA
		12034671	6	ROSETTA ELASTICA	RONDELLE W	FEDERSCHEIBE	SPRING WASHER	ARANDELA ELASTICA
		12034771	6	ROSETTA ELASTICA	RONDELLE W	FEDERSCHEIBE	SPRING WASHER	ARANDELA ELASTICA
		15540521	6	VITE	VIS	SCHRAUBE	SCREW	TORNILLO
		16043621	12	VITE	VIS	SCHRAUBE	SCREW	TORNILLO
		16100821	12	DADO	ECROU	MUTTER	NUT	TUERCA
		16101511	6	DADO	ECROU	MUTTER	NUT	TUERCA
		320410650	1	PORTELLO	PORTE	DECKEL	DOOR	PORTILLO
C 0791		320410850	1	TRAVERSA ANT.	TRAVERSE AVANT	QUERSTANGE	CROSS PIECE	TRAVERSANO ANT.
C 0791		320410950	1	LAMA RISCONTRO	BARRETTE	VERSTAERKUNG	FIXING PLATE	PLETINA
C 1009		320410950	1	LAMA RISCONTRO	BARRETTE	VERSTAERKUNG	FIXING PLATE	PLETINA
		320509550	1	GUARNIZIONE	JOINT	DICHTUNG	GASKET	JUNTA
C 0815	320411650	320509650	1	GUARNIZIONE	JOINT	DICHTUNG	GASKET	JUNTA
		320544450	1	LAMA DEVIAZ. PRODOTTO	TOLE DEFLECTRICE	ABWEISERBLECH	DEFLECTOR PLATE	CHAPA DE SEPARAD.
	320410550	320544550	1	PARETE ANT.	PAROI AVANT	VORDERWAND	FRONT WALL	PARED ANTERIOR
D 1009		320544650	1	LAMA RISCONTRO	BARRETTE	VERSTAERKUNG	FIXING PLATE	PLETINA
		320656250	1	ANGOLARE D.	PATTE ANGULAIRE	ABSTUETZWINKEL	SUPPORTING ANGLE	ANGULO DE SOPORTE
		320656350	1	ANGOLARE S.	PATTE ANGULAIRE	ABSTUETZWINKEL	SUPPORTING ANGLE	ANGULO DE SOPORTE
		350356513	2	MOLLA	RESSORT	FEDER	SPRING	RESORTE
		355501120	4	RONDELLA	RONDELLE	SCHEIBE	WASHER	ARANDELA
		355510820	12	RONDELLA	RONDELLE	SCHEIBE	WASHER	ARANDELA
		355511030	2	RONDELLA	RONDELLE	SCHEIBE	WASHER	ARANDELA
		355530830	4	RONDELLA	RONDELLE	SCHEIBE	WASHER	ARANDELA

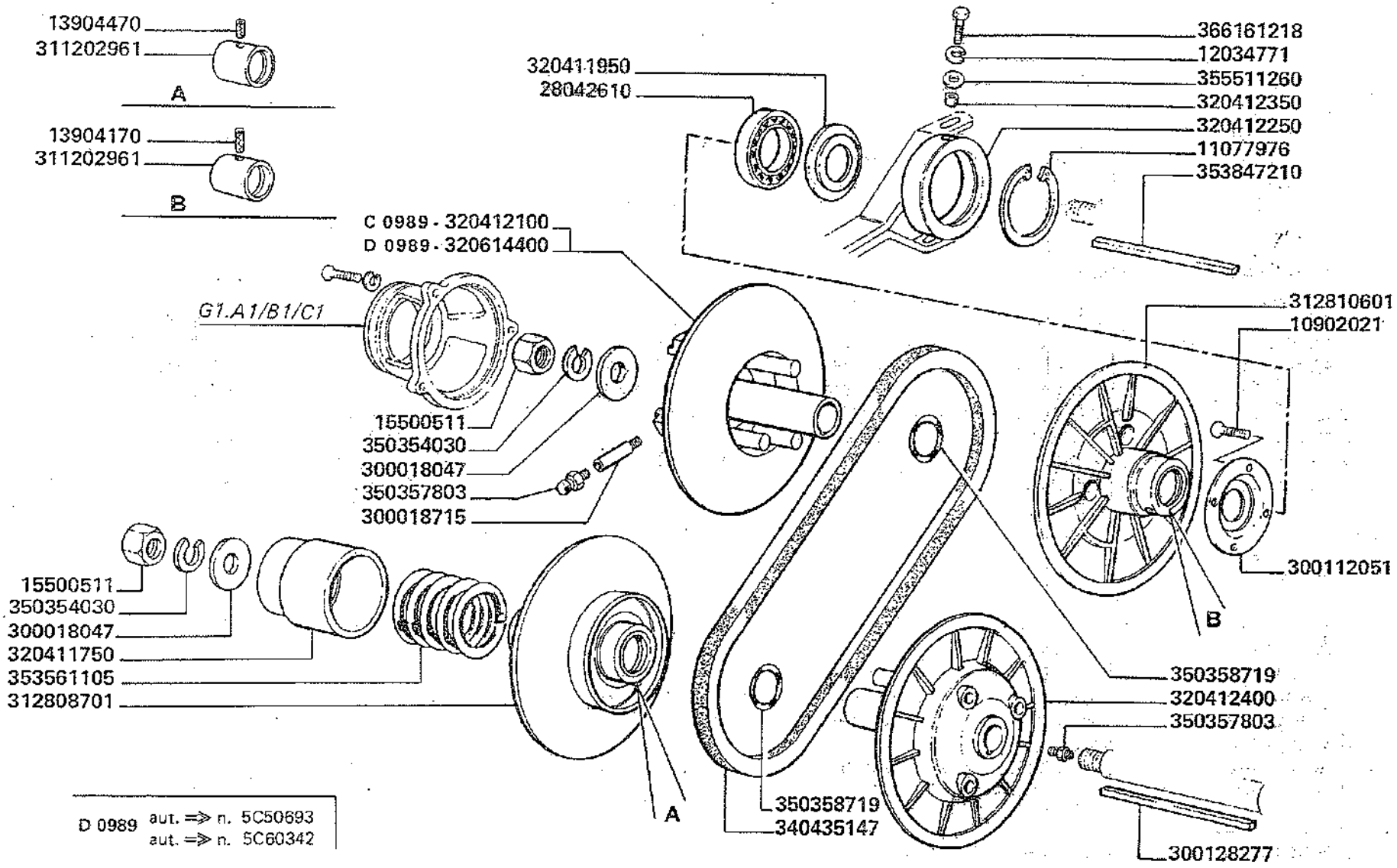

3500-3500R
3550-3550R

VARIATORE BATTITORE

Variateur du batteur
Dreschtrommelvariator

Drum variator
Variador del cilindro

D 3

MODIF.	ANT. MODIF.	N. ORDIN.	Q	DENOMINAZIONE	DESIGNATION	BENENNUNG	DESCRIPTION	DENOMINACIONES
		10902021	4	VITE	VIS	SCHRAUBE	SCREW	TORNILLO
		11077976	1	ANELLO ELASTICO	ARRETOIR	SICHERUNGSRING	LOCKRING	ANILLO DE FRENO
		12034771	2	ROSETTA ELASTICA	RONDELLE W	FEDERSCHEIBE	SPRING WASHER	ARANDELA ELASTICA
		13904170	(2)	SPINA ELASTICA	GOUPILLE ELAST.	SPANNUELSE	ROLL PIN	PASADOR
		13904470	(2)	SPINA ELASTICA	GOUPILLE ELAST.	SPANNUELSE	ROLL PIN	PASADOR
		15500511	2	DADO	ECROU	MUTTER	NUT	TUERCA
		28042610	1	CUSCINETTO	ROULEMENT	LAGER	BEARING	RODAMIENTO
		300018047	2	RONDELLA	RONDELLE	SCHEIBE	WASHER	ARANDELA
		300018715	1	PROLUNGA INGRASS.	RALLONGE GRAISS.	VERLAENGERUNG	EXTENSION GR. NIPP.	PROLONGA ENGR.
		300112051	1	RONDELLA	RONDELLE	SCHEIBE	WASHER	ARANDELA
		300128277	1	LINGUETTA	CLAVETTE	KEIL	KEY	CHAVETA
		311202961	(4)	BRONZINA	BAGUE BRONZE	BUECHSE	BUSHING	CASQUILLO BRONCE
		312808701	1	DISCO COMPL.	DISQUE CPT	SCHEIBE KPL	DISC, ASSY	CONJ. DISCO
		312810601	1	DISCO COMPL.	DISQUE CPT	SCHEIBE KPL	DISC, ASSY	CONJ. DISCO
		320411750	1	CONTENITORE MOLLA	CAGE DE RESSORT	FEDERKASTEN	SPRING HOUSING	CAJA DE RESORTE
		320411950	3	RONDELLA	RONDELLE	SCHEIBE	WASHER	ARANDELA
C 0989		320412100	1	DISCHI COMPL.	DISQUES CPT	VARIATORSCHEIBEN	DISCS, ASSY	CONJ. DISCOS
		320412250	1	ANELLO	BAGUE	RING	RING	ANILLO
		320412350	2	BOCCOLA	BAGUE	BUECHSE	BUSH	CASQUILLO
		320412400	1	DISCHI COMPL.	DISQUE CPT	SCHEIBE KPL	DISC, ASSY	CONJ. DISCO
D 0989		320614400	1	DISCHI COMPL.	DISQUE CPT	SCHEIBE KPL	DISC, ASSY	CONJ. DISCO
		340435147	1	CINGHIA	COURROIE	RIEMEN	BELT	CORREA
		350354030	2	ROSETTA ELASTICA	RONDELLE W	FEDERSCHEIBE	SPRING WASHER	ARANDELA ELASTICA
		350357803	2	INGRASSATORE	GRAISSEUR	SCHMIERNIPPEL	GREASE NIPPLE	ENGRASADOR
		350358719	7	GUARNIZIONE	JOINT	RADIALDICHTRING	SEAL	JUNTA
		353561105	1	MOLLA	RESSORT	FEDER	SPRING	RESORTE
		353847210	1	LINGUETTA	CLAVETTE	KEIL	KEY	CHAVETA
		355511260	2	RONDELLA	RONDELLE	SCHEIBE	WASHER	ARANDELA
		366161218	2	VITE	VIS	SCHRAUBE	SCREW	TORNILLO

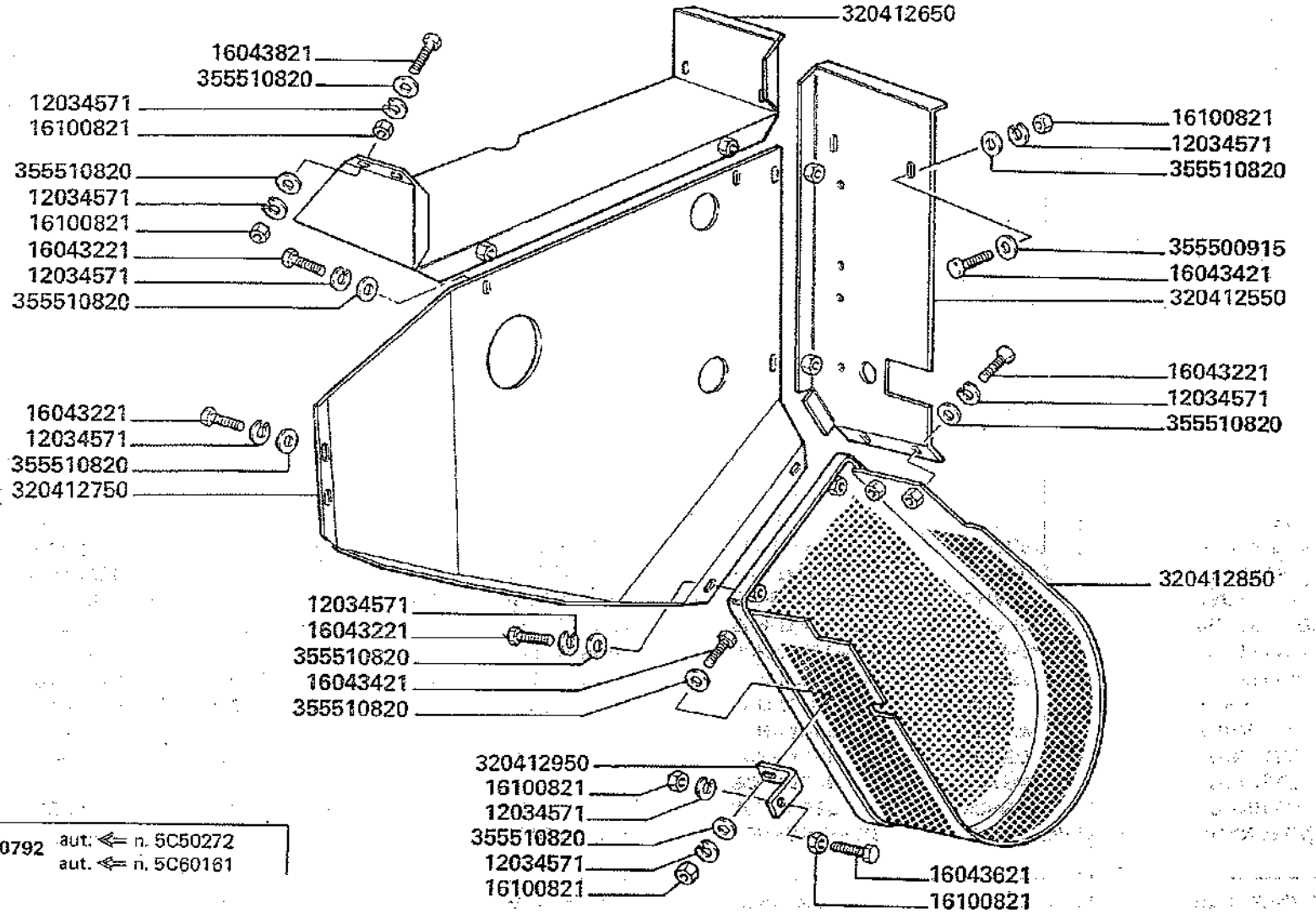

3500-3500R
3550-3550R

PROTEZIONE VARIATORE BATTITORE

Protecteur variateur du batteur
Schutzblech fuer Dreschtrommelvariator
Drum variator guard
Proteccion variador del cilindro

D 4

MODIF.	ANT. MODIF.	N. ORDIN.	Q	DENOMINAZIONE	DESIGNATION	BENENNUNG	DESCRIPTION	DENOMINACIONES
		12034571	14	ROSETTA ELASTICA	RONDELLE W	FEDERSCHEIBE	SPRING WASHER	ARANDELA ELASTICA
		16043221	10	VITE	VIS	SCHRAUBE	SCREW	TORNILLO
		16043421	7	VITE	VIS	SCHRAUBE	SCREW	TORNILLO
		16043621	3	VITE	VIS	SCHRAUBE	SCREW	TORNILLO
		16043821	2	VITE	VIS	SCHRAUBE	SCREW	TORNILLO
		16100821	14	DADO	ECROU	MUTTER	NUT	TUERCA
		320412550	1	PROTEZIONE POST.	PROTECTION	SCHUTZBLECH	GUARD	PROTECCION
		320412650	1	PROTEZIONE SUP.	PROTECTION	SCHUTZBLECH	GUARD	PROTECCION
		320412750	1	PROTEZIONE	PROTECTION	SCHUTZBLECH	GUARD	PROTECCION
		320412850	1	PROTEZIONE D. VENTIL.	PROTECTION	SCHUTZBLECH	GUARD	PROTECCION
		320412950	3	SUPPORTO PROTEZ.	SUPPORT	HALTERUNG	SUPPORT	SOPORTE
		355500915	4	RONDELLA	RONDELLE	SCHEIBE	WASHER	ARANDELA
		355510820	18	RONDELLA	RONDELLE	SCHEIBE	WASHER	ARANDELA

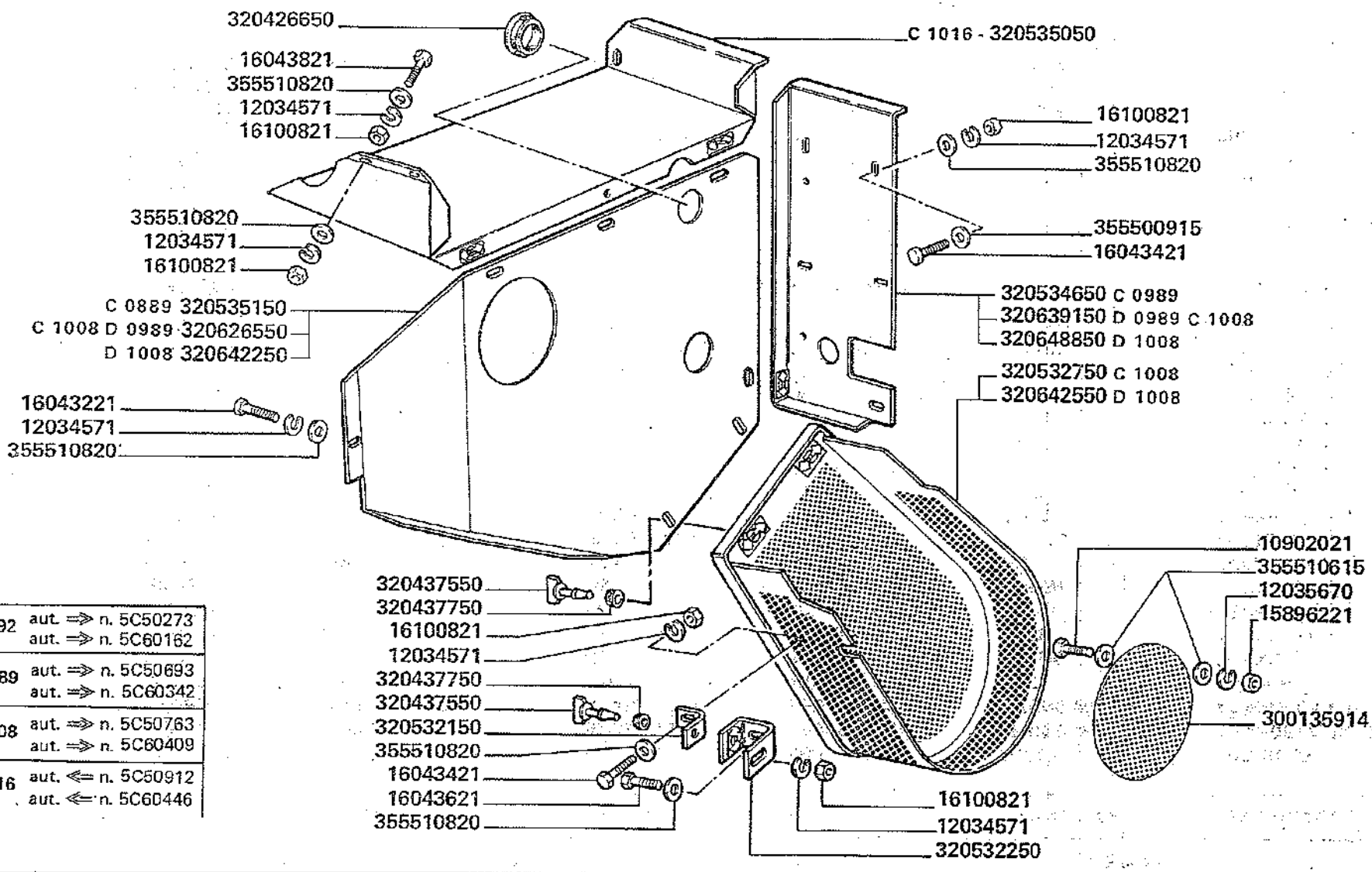

D 0792	aut. ⇒ n. 5C50273	aut. ⇒ n. 5C60162
D 0989	aut. ⇒ n. 5C50693	aut. ⇒ n. 5C60342
D 1008	aut. ⇒ n. 5C50763	aut. ⇒ n. 5C60409
C 1016	aut. ⇐ n. 5C50912	aut. ⇐ n. 5C60446

3500-3500R
3550-3550R

PROTEZIONE VARIATORE BATTITORE

Protecteur variateur du batteur
Schutzblech fuer Dreschtrommelvariator
Drum variator guard
Proteccion variador del cilindro

D 4/1

MODIF.	ANT. MODIF.	N. ORDIN.	Q	DENOMINAZIONE	DESIGNATION	BENENNUNG	DESCRIPTION	DENOMINACIONES
		10902021	3	VITE	VIS	SCHRAUBE	SCREW	TORNILLO
		12034571	14	ROSETTA ELASTICA	RONDELLE W	FEDERSCHEIBE	SPRING WASHER	ARANDELA ELASTICA
		12035670	3	ROSETTA ELASTICA	RONDELLE W	FEDERSCHEIBE	SPRING WASHER	ARANDELA ELASTICA
		15896221	6	DADO	ECROU	MUTTER	NUT	TUERCA
		16043221	2	VITE	VIS	SCHRAUBE	SCREW	TORNILLO
		16043421	7	VITE	VIS	SCHRAUBE	SCREW	TORNILLO
		16043621	3	VITE	VIS	SCHRAUBE	SCREW	TORNILLO
		16043821	2	VITE	VIS	SCHRAUBE	SCREW	TORNILLO
		16100821	14	DADO	ECROU	MUTTER	NUT	TUERCA
		300135914	1	DISCO PROTEZIONE	PROTECTION	SCHUTZ	GUARD	PROTECCION
		320426650	1	TAPPO	BOUCHON	STOPFEN	PLUG	TAPON
		320437550	8	CLIPS AD ALETTE	CLIPS	CLIPS	CLIPS	CLIPS
		320437750	8	GOMMINO	CAOUTCHOUC	GUMMI	RUBBER	GOMA
		320532150	3	SQUADRETTA	EQUERRE	PLATTE	BRACKET	ESQUADRA
		320532250	3	SQUADRETTA	EQUERRE	HALTERUNG	BRACKET	ESQUADRA
C 1008		320532750	1	PROTEZIONE D. VENTIL.	PROTECTION	SCHUTZBLECH	GUARD	PROTECCION
C 0989		320534650	1	PROTEZIONE POST.	PROTECTION	SCHUTZBLECH	GUARD	PROTECCION
		320535050	1	PROTEZIONE SUP.	PROTECTION	SCHUTZBLECH	GUARD	PROTECCION
C 0989		320535150	1	PROTEZIONE TRASM. VENT.	PROTECTION	SCHUTZBLECH	GUARD	PROTECCION
D 0989 C 1008		320626550	1	PROTEZIONE TRASM. VENT.	PROTECTION	SCHUTZBLECH	GUARD	PROTECCION
D 0989 C 1008		320639150	1	PROTEZIONE POST.	PROTECTION	SCHUTZBLECH	GUARD	PROTECCION
D 1008		320642250	1	PROTEZ. TRASM. VENT.	PROTECTION	SCHUTZBLECH	GUARD	PROTECCION
D 1008		320642550	1	PROTEZ. D. VENTIL.	PROTECTION	SCHUTZBLECH	GUARD	PROTECCION
D 1008		320648850	1	PROTEZIONE POST.	PROTECTION	SCHUTZBLECH	GUARD	PROTECCION
		355500915	4	RONDELLA	RONDELLE	SCHEIBE	WASHER	ARANDELA
		355510615	6	RONDELLA	RONDELLE	SCHEIBE	WASHER	ARANDELA
		355510820	18	RONDELLA	RONDELLE	SCHEIBE	WASHER	ARANDELA

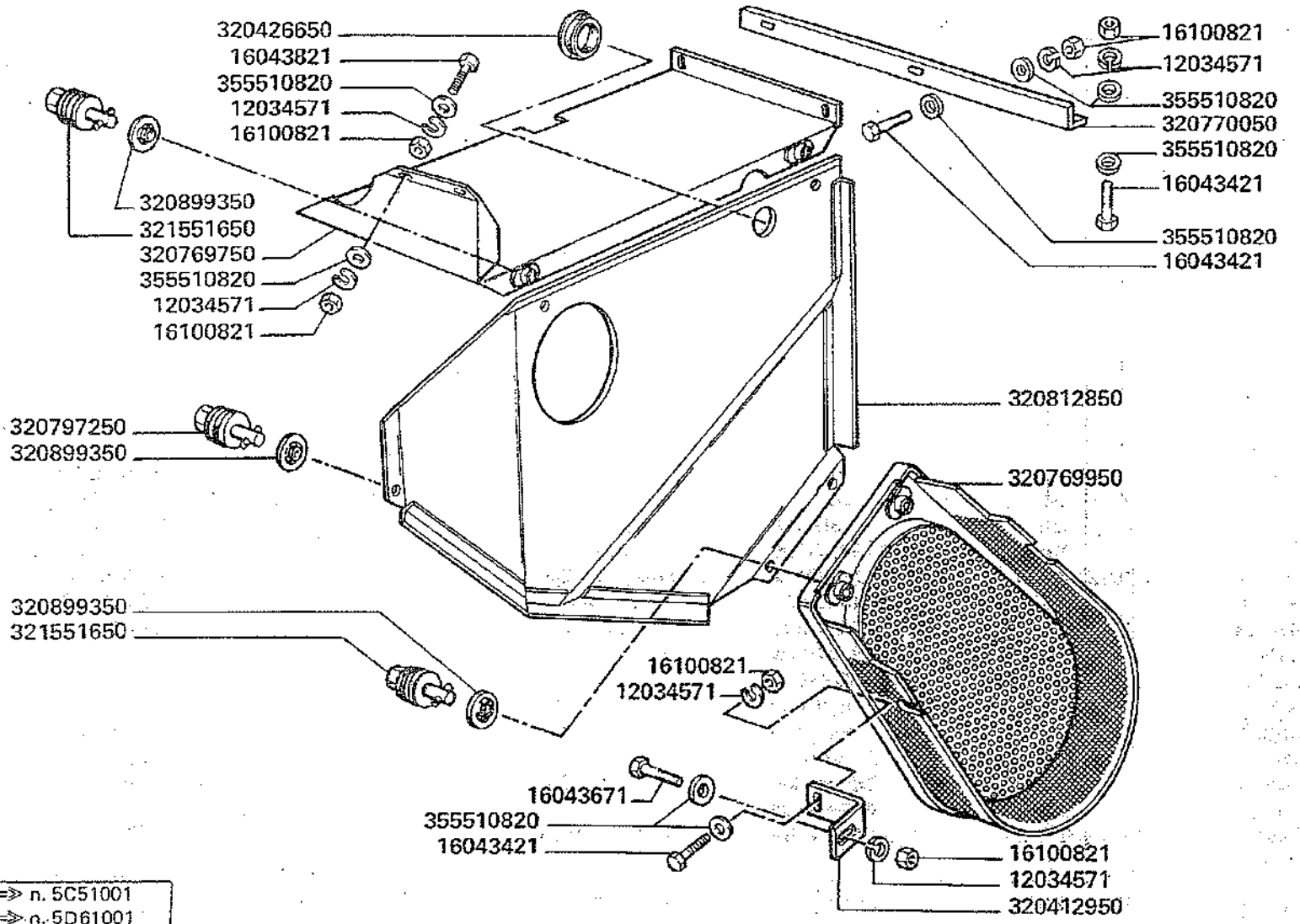

D 1016 aut. ⇒ n. 5C51001
aut. ⇒ n. 5D61001

3500-3500R
3550-3550R

PROTEZIONE VARIATORE BATTITORE

Protecteur variateur du batteur
Schutzblech fuer Dreschtrommelvariator
Drum variator guard
Proteccion variador del cilindro

D4/2

MODIF.	ANT. MODIF.	N. ORDIN.	Q	DENOMINAZIONE	DESIGNATION	BENENNUNG	DESCRIPTION	DENOMINACIONES
		12034571	14	ROSETTA ELASTICA	RONDELLE W	FEDERSCHEIBE	SPRING WASHER	ARANDELA ELASTICA
		16043421	7	VITE	VIS	SCHRAUBE	SCREW	TORNILLO
		16043621	3	VITE	VIS	SCHRAUBE	SCREW	TORNILLO
		16043821	2	VITE	VIS	SCHRAUBE	SCREW	TORNILLO
		16100821	14	DADO	ECROU	MUTTER	NUT	TUERCA
		320412950	3	SUPPORTO PROTEZIONE	SUPPORT	HALTER	SUPPORT	SOPORTE
		320426650	1	TAPPO	BOUCHON	STOPFEN	PLUG	TAPON
		320769750	1	PROTEZIONE SUP.	PROTECTION	SCHUTZBLECH	GUARD	PROTECCION
		320769950	1	PROTEZIONE D. VENTIL.	PROTECTION	SCHUTZBLECH	GUARD	PROTECCION
		320770050	1	SUPPORTO	SUPPORT	HALTERUNG	SUPPORT	SOPORTE
		320797250	1	STELO C.T. CACCIAVITE	VIS DE SERRAGE	KLEMMSCHRAUBE	CLAMPING SCREW	TORNILLO APPRISION.
		320812850	1	PROTEZIONE TRASM. VENT.	PROTECTION	SCHUTZBLECH	GUARD	PROTECCION
	321551750	320899350	5	RONDELLA	RONDELLE	SCHEIBE	WASHER	ARANDELA
		321551650	4	STELO C.T. CACCIAVITE	VIS DE SERRAGE	KLEMMSCHRAUBE	CLAMPING SCREW	TORNILLO APPRISION.
		355510820	18	RONDELLA	RONDELLE	SCHEIBE	WASHER	ARANDELA

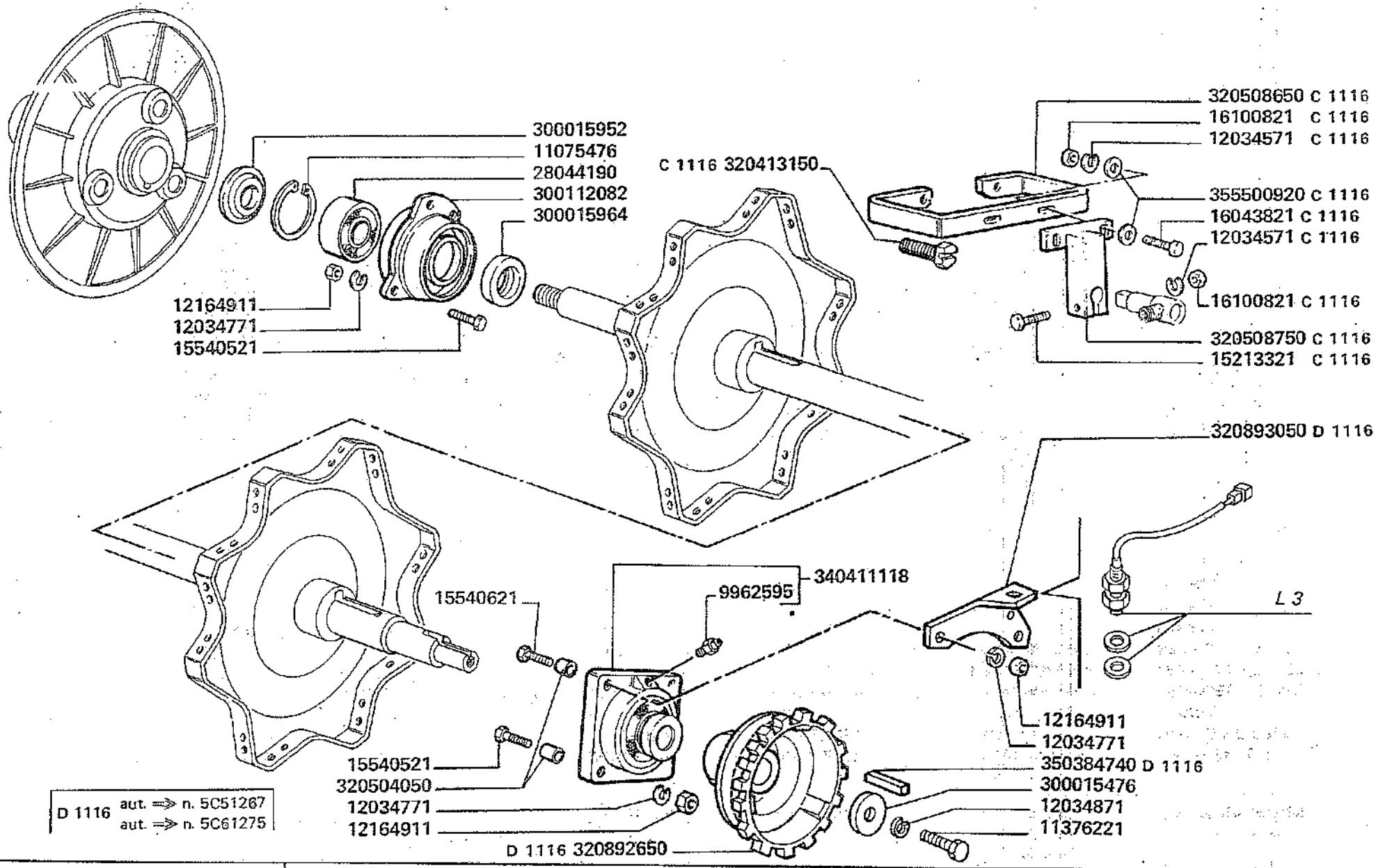

3500-3500R
3550-3550R

SUPPORTI BATTITORE

Supports batteur
Dreschtrommelhalterung
Drum supporte
Soporte del cilindro

D 5

MODIF.	ANT. MODIF.	N. ORDIN.	Q	DENOMINAZIONE	DESIGNATION	BENENNUNG	DESCRIPTION	DENOMINACIONES
		9962595	(1)	INGRASSATORE	GRAISSEUR	SCHMIERNIPPEL	GREASE NIPPLE	ENGRASADOR
		11075476	1	ANELLO ELASTICO	ARRETOIR	SICHERUNGSRING	LOCKRING	ANILLO DE FRENO
		11376221	1	VITE	VIS	SCHRAUBE	SCREW	TORNILLO
C	1116	12034571	3	ROSETTA ELASTICA	RONDELLE W	FEDERSCHEIBE	SPRING WASHER	ARANDELA ELASTICA
		12034771	7	ROSETTA ELASTICA	RONDELLE W	FEDERSCHEIBE	SPRING WASHER	ARANDELA ELASTICA
		12034871	2	ROSETTA ELASTICA	RONDELLE W	FEDERSCHEIBE	SPRING WASHER	ARANDELA ELASTICA
		12164911	7	DADO	ECROU	MUTTER	NUT	TUERCA
C	1116	15213321	1	VITE	VIS	SCHRAUBE	SCREW	TORNILLO
		15540521	5	VITE	VIS	SCHRAUBE	SCREW	TORNILLO
		15540621	2	VITE	VIS	SCHRAUBE	SCREW	TORNILLO
C	1116	16043821	2	VITE	VIS	SCHRAUBE	SCREW	TORNILLO
C	1116	16100821	3	DADO	ECROU	MUTTER	NUT	TUERCA
		28044190	1	CUSCINETTO	ROULEMENT	LAGER	BEARING	RODAMIENTO
		300015476	1	RONDELLA	RONDELLE	SCHEIBE	WASHER	ARANDELA
		300015952	1	RONDELLA	RONDELLE	SCHEIBE	WASHER	ARANDELA
		300015964	1	RONDELLA	RONDELLE	SCHEIBE	WASHER	ARANDELA
		300112082	1	SUPPORTO D.	SUPPORT	HALTERUNG	SUPPORT	SOPORTE
C	1116	320413150	1	VITE	VIS	SCHRAUBE	SCREW	TORNILLO
		320504050	4	DISTANZIATORE	ENTRETOISE	DISTANZSTUECK	SPACER	ESPACIADOR
C	1116	320508650	1	SUPPORTO	SUPPORT	HALTERUNG	SUPPORT	SOPORTE
C	1116	320508750	1	PIASTRA ATT. CONTAGIRI	SUPPORT	HALTER	SUPPORT	SOPORTE
D	1116	320892650	1	PULEGGIA	POULIE	RIEMENSCHEIBE	PULLEY	POLEA
D	1116	320893050	1	STAFFA SUPPORTO	SUPPORT	HALTERUNG	SUPPORT	SOPORTE
		340411118	1	SUPPORTO CUSCINETTO	PALIER	LAGERHALTER	BEARING SUPPORT	COJINETE
D	1116	350384474	1	LINGUETTA	LINGUET	KEIL	KEY	CHAVETA
C	1116	355500920	4	RONDELLA	RONDELLE	SCHEIBE	WASHER	ARANDELA

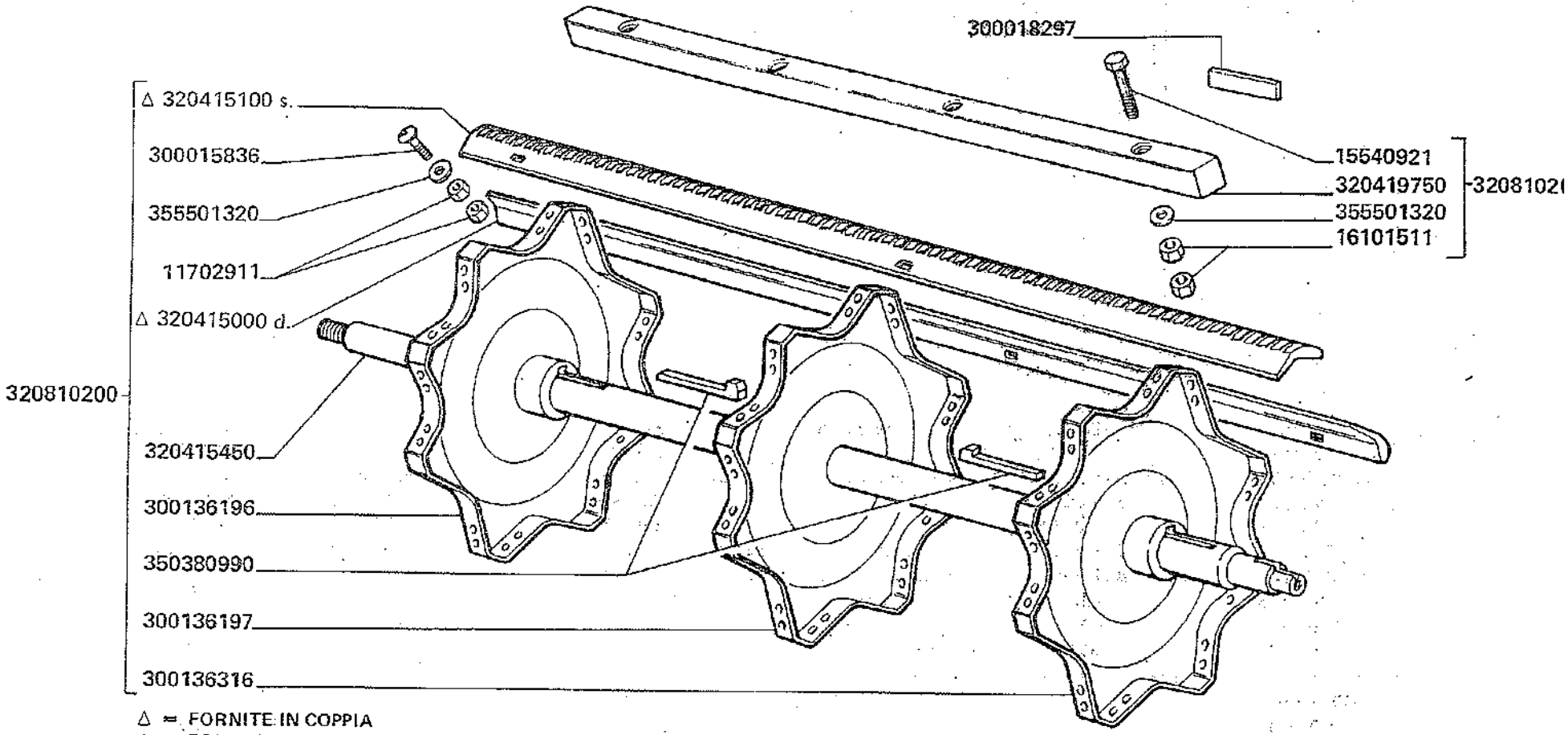

Δ = FORNITE IN COPPIA
Δ = FOURNIES EN COUPLE
Δ = PAARWEISE GELIEFERT
Δ = FURNISHED BY PAIR
Δ = ENTREGADAS EN PAREJA

3500
3550

BATTITORE A SPRANGHE

Batteur à battes
Dreschtrommel mit Leisten

Drum with bars
Cilindro de barras

D6.A1

MODIF.	ANT. MODIF.	N. ORDIN.	Q	DENOMINAZIONE	DESIGNATION	BENENNUNG	DESCRIPTION	DENOMINACIONES
		11702911	(64)	DADO	ECROU	MUTTER	NUT	TUERCA
		15540921	(32)	VITE	VIS	SCHRAUBE	SCREW	TORNILLO
		16101511	(64)	DADO	ECROU	MUTTER	NUT	TUERCA
		300015836	(32)	VITE	VIS	SCHRAUBE	SCREW	TORNILLO
		300018297	1	SPESSORE REGOLAZ.	CALE DE REGLAGE	DISTANZSTUECK	ADJUSTING SHIM	ESPESOR DE REG.
		300136196	(1)	SUPPORTO A STELLA	SUPPORT	HALTERUNG	SUPPORT	SOPORTE
		300136197	(2)	SUPPORTO A STELLA	SUPPORT	HALTERUNG	SUPPORT	SOPORTE
		300136316	(1)	SUPPORTO A STELLA	SUPPORT	HALTERUNG	SUPPORT	SOPORTE
		320415000	(2)	COPPIA SPRANGHE D.	BATTE NERVUREE	SCHLAGLEISTE	RASP BAR	BARRAS
		320415100	(2)	COPPIA SPRANGHE S.	BATTE NERVUREE	SCHLAGLEISTE	RASP BAR	BARRAS
		320415450	(1)	ALBERO	ARBRE	WELLE	SHAFT	ARBOL
		320419750	(8)	SPRANGA DI APPESANT.	BATTE	SCHLAGLEISTE	RASP BAR	BARRA
		320810200	1	COMPL. BATTITORE	BATTEUR CPT	DRESCHTROMMEL KPL	CYLINDER, ASSY	CONJ. CILINDRO
		350380990	(2)	CHIAVETTA	CLAVETTE	KEIL	KEY	CHAVETA
		355501320	(64)	RONDELLA	RONDELLE	SCHEIBE	WASHER	ARANDELA

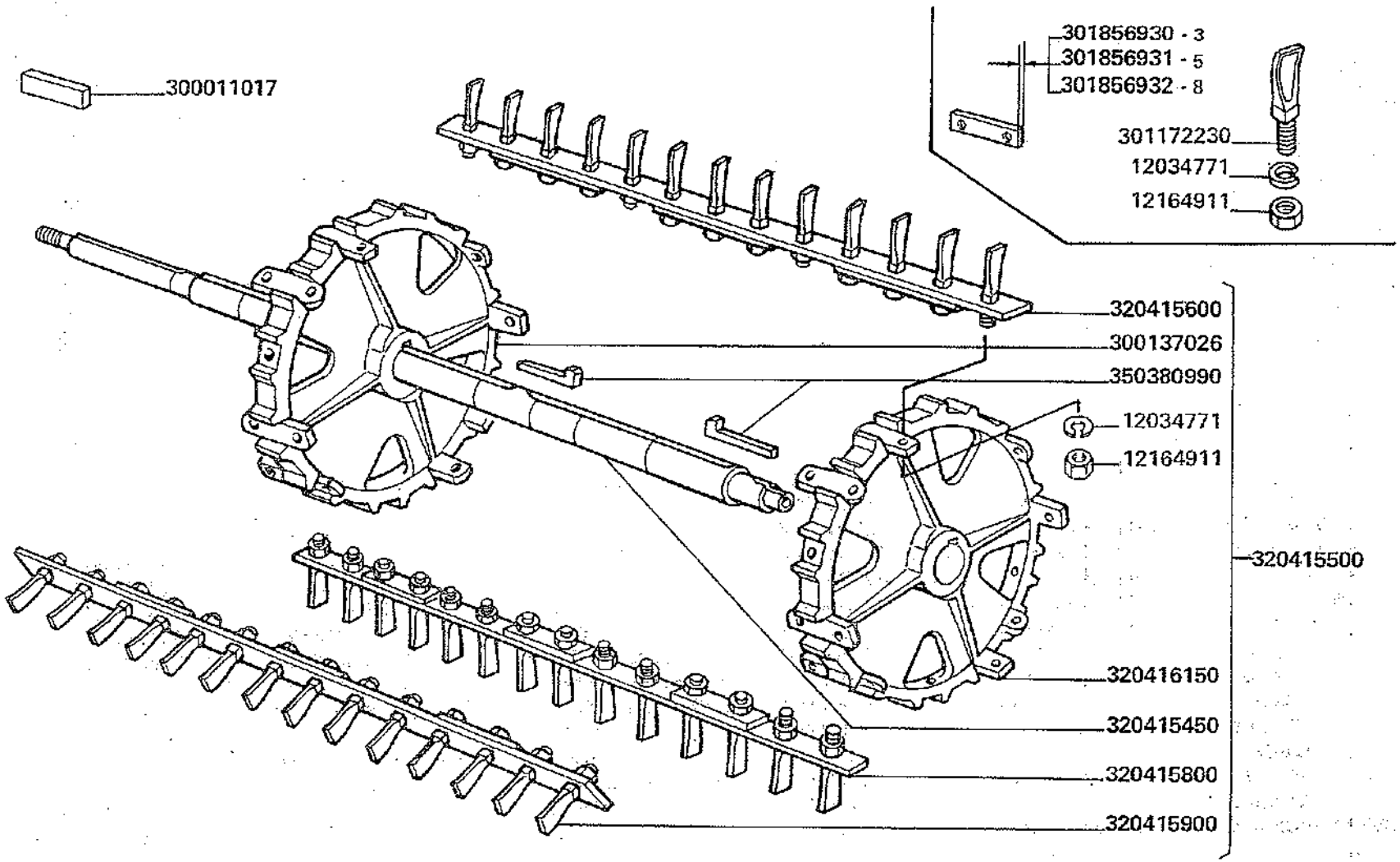

3500R
3550R

BATTITORE A DENTI

Batteur à dents
Stiftendreschtrommel

Peg drum
Cilindro de dientes

D6.B1

MODIF.	ANT. MODIF.	N. ORDIN.	Q	DENOMINAZIONE	DESIGNATION	BENENNUNG	DESCRIPTION	DENOMINACIONES
		12034771	(-)	ROSETTA ELASTICA	RONDELLE W	FEDERSCHEIBE	SPRING WASHER	ARANDELA ELASTICA
		12164911	(-)	DADO	ECROU	MUTTER	NUT	TUERCA
		300011017	1	SPESSORE REGOLAZ.	CALE DE REGLAGE	DISTANZSTUECK	ADJUSTING SHIM	ESPESOR DE REG.
		300137026	(3)	SUPPORTO A STELLA	SUPPORT	HALTERUNG	SUPPORT	SOPORTE
		301172230	-	DENTE	DENT	STIFTEN	SPIKE-TOOTH	DIENTE
		301856930	(1)	SPESSORE BILANC.	CALE D'EPAISSEUR	DISTANZSTUECK	SHIM	ESPESOR
		301856931	(1)	SPESSORE BILANC.	CALE D'EPAISSEUR	DISTANZSTUECK	SHIM	ESPESOR
		301856932	(1)	SPESSORE BILANC.	CALE D'EPAISSEUR	DISTANZSTUECK	SHIM	ESPESOR
		320415450	(1)	ALBERO	ARBRE	WELLE	SHAFT	ARBOL
		320415500	1	BATTITORE COMPL.	BATTEUR CPT	DRESCHTROMMEL KPL	CYLINDER, ASSY	CONJ. CILINDRO
		320415600	(4)	SPRANGA COMPL.	BATTE CPT	SCHLAGLEISTE KPL	RASP BAR, ASSY	CONJ. BARRA
		320415800	(4)	SPRANGA D. COMPL.	BATTE CPT	SCHLAGLEISTE KPL	RASP BAR, ASSY	CONJ. BARRA
		320415900	(4)	SPRANGA S. COMPL.	BATTE CPT	SCHLAGLEISTE KPL	RASP BAR, ASSY	CONJ. BARRA
		320416150	(1)	SUPPORTO A STELLA	SUPPORT	HALTERUNG	SUPPORT	SOPORTE
		350380990	(4)	CHIAVETTA	CLAVETTE	KEIL	KEY	CHAVETA

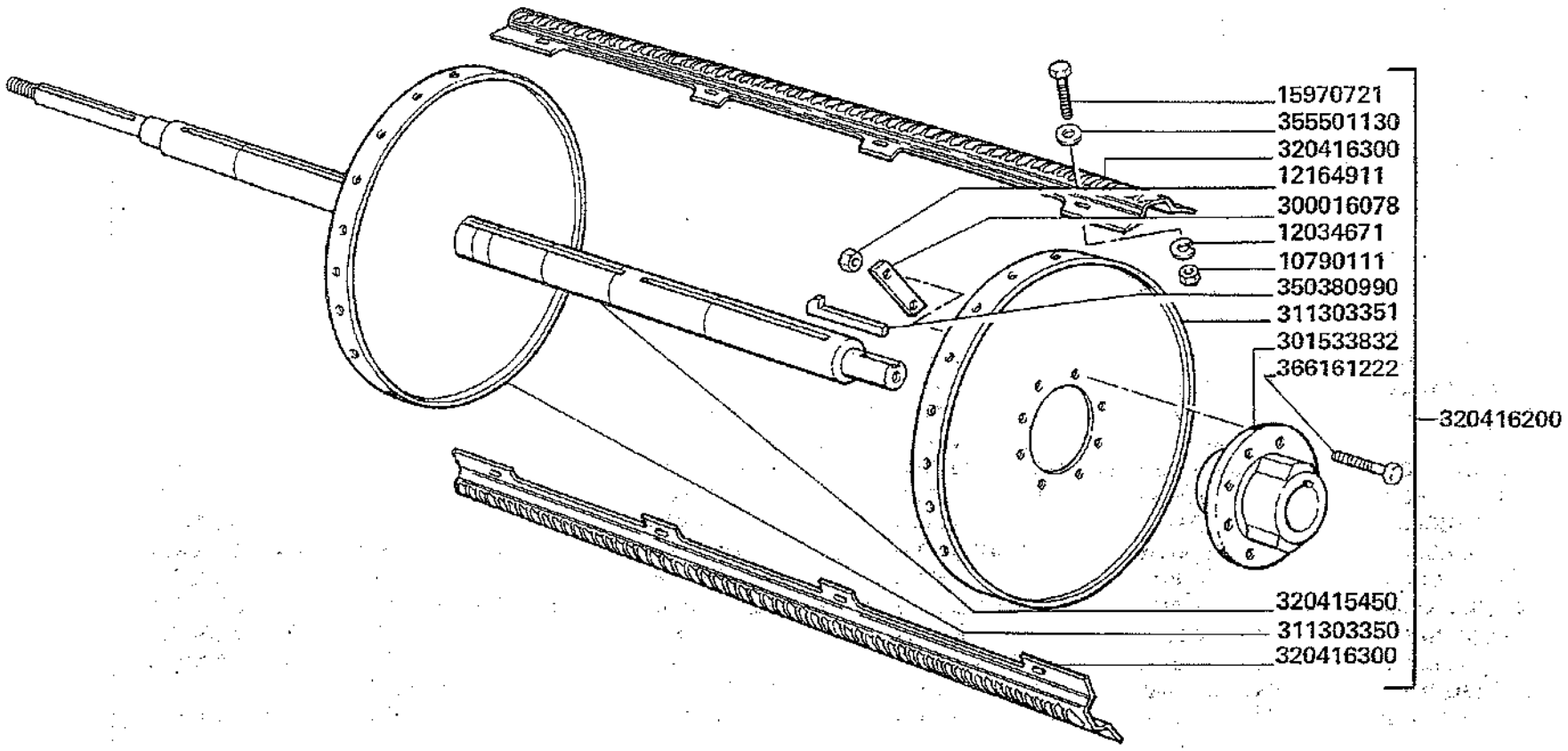

3500
3550

BATTITORE TRIFOGLIO INCARNATO

Batteur trefle rouge
Dreschtrommel fuer klee

Drum for red clover
Cilindro trifolio encarnado

D 6.C1

MODIF.	ANT. MODIF.	N. ORDIN.	Q	DENOMINAZIONE	DESIGNATION	BENENNUNG	DESCRIPTION	DENOMINACIONES
		10790111	(80)	DADO	ECROU	MUTTER	NUT	TUERCA
		12034671	(80)	ROSETTA ELASTICA	RONDELLE W	FEDERSCHEIBE	SPRING WASHER	ARANDELA ELASTICA
		12164911	(16)	DADO	ECROU	MUTTER	NUT	TUERCA
		15970721	(80)	VITE	VIS	SCHRAUBE	SCREW	TORNILLO
		300016078	(8)	PIASTRINA SICUREZZA	PLAQUETTE D'ARRET	PLAETTCHEN	PLATE	PLANCHUELA
		301533832	(2)	MOZZO SUPPORTI	MOYEU	NABE	HUB	CUBO
		311303350	(2)	SUPPORTO SPRANGHE	SUPPORT	HALTERUNG	SUPPORT	SOPORTE
		311303351	(2)	SUPPORTO SPRANGHE	SUPPORT	HALTERUNG	SUPPORT	SOPORTE
		320415450	(1)	ALBERO	ARBRE	WELLE	SHAFT	ARBOL
		320416200	1	COMPL. BATTITORE	BATTEUR CPT	DRESCHTROMMEL KPL	DRUM, ASSY	CONJ. CILINDRO
		320416300	(5)	COPPIA SPRANGHE D-S	BATTE NERVUREE	SCHLAGLEISTEN	RASP BAR	BARRAS
		350380990	(2)	CHIAVETTA	CLAVETTE	KEIL	KEY	CHAVETA
		355501130	(80)	RONDELLA	RONDELLE	SCHEIBE	WASHER	ARANDELA
		366161222	(16)	VITE	VIS	SCHRAUBE	SCRW	TORNILLO

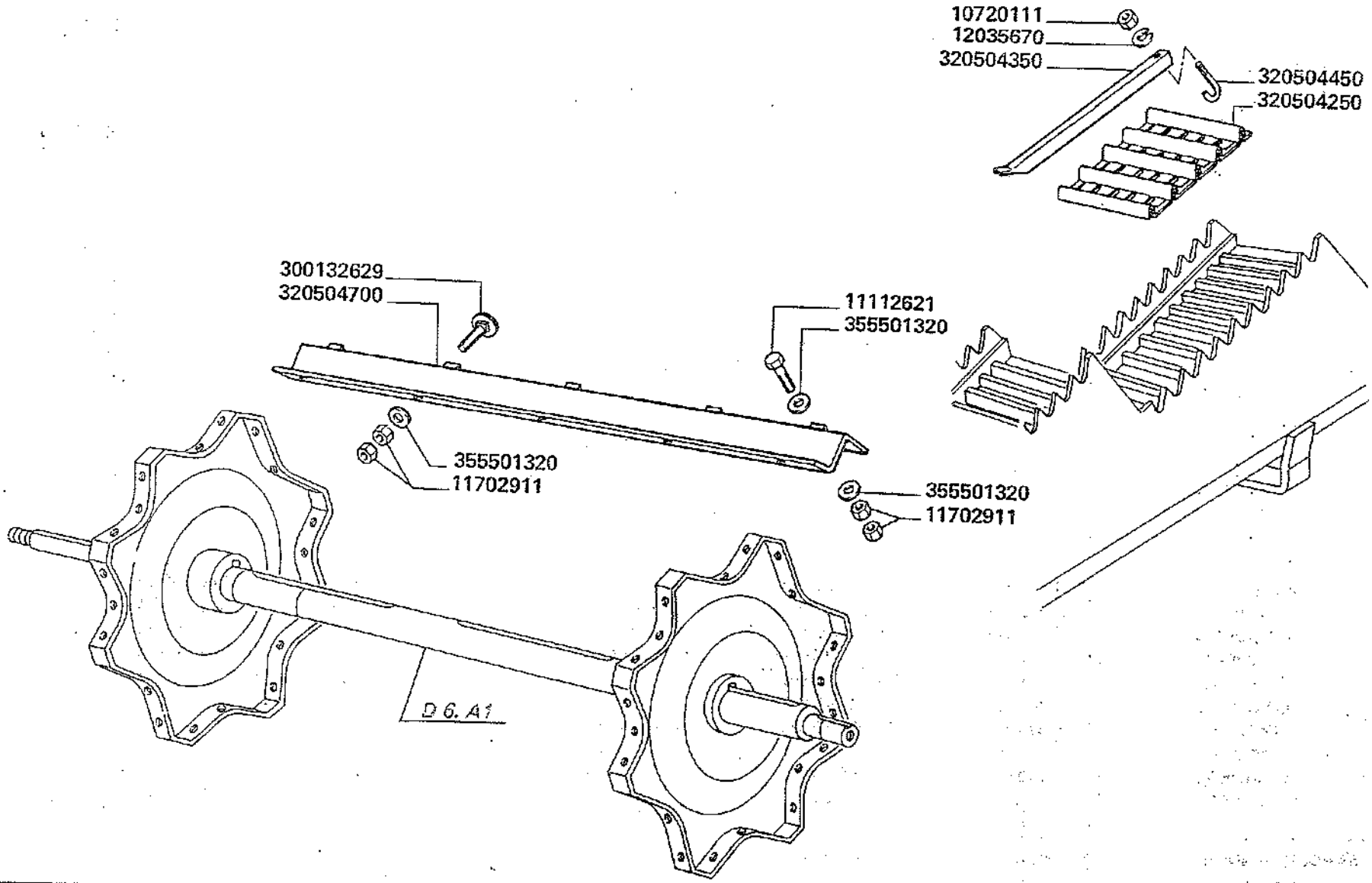

3500
3550

Battes mais-mix
Leisten mais-mix

SPRANGHE MAIS-MIX

Bars mais-mix
Barras mais-mix

D6.D1

MODIF.	ANT. MODIF.	N. ORDIN.	Q	DENOMINAZIONE	DESIGNATION	BENENNUNG	DESCRIPTION	DENOMINACIONES
		10720111	16	DADO	ECROU	MUTTER	NUT	TUERCA
		11112621	32	VITE	VIS	SCHRAUBE	SCREW	TORNILLO
		11702911	64	DADO	ECROU	MUTTER	NUT	TUERCA
		12035670	16	ROSETTA ELASTICA	RONDELLE W	FEDERSCHEIBE	SPRING WASHER	ARANDELA ELASTICA
		300132629	32	VITE	VIS	SCHRAUBE	SCREW	TORNILLO
		320504250	8	GRIGLIA 2^- 3^ RAMPA	GRILLE	DRAHTBELAG	MESH	MALLA
		320504350	16	LEVA BLOCC.	LEVIER	HEBEL	LEVER	PALANCA
		320504450	16	GANCIO	CROCHET	HAKEN	HOOK	GANCHO
		320504700	4	COPPIA SPRANGHE	BATTE NERVUREE	SCHLAGLEISTEN	RASP BAR	BARRAS
		355501320	64	RONDELLA	RONDELLE	SCHEIBE	WASHER	ARANDELA

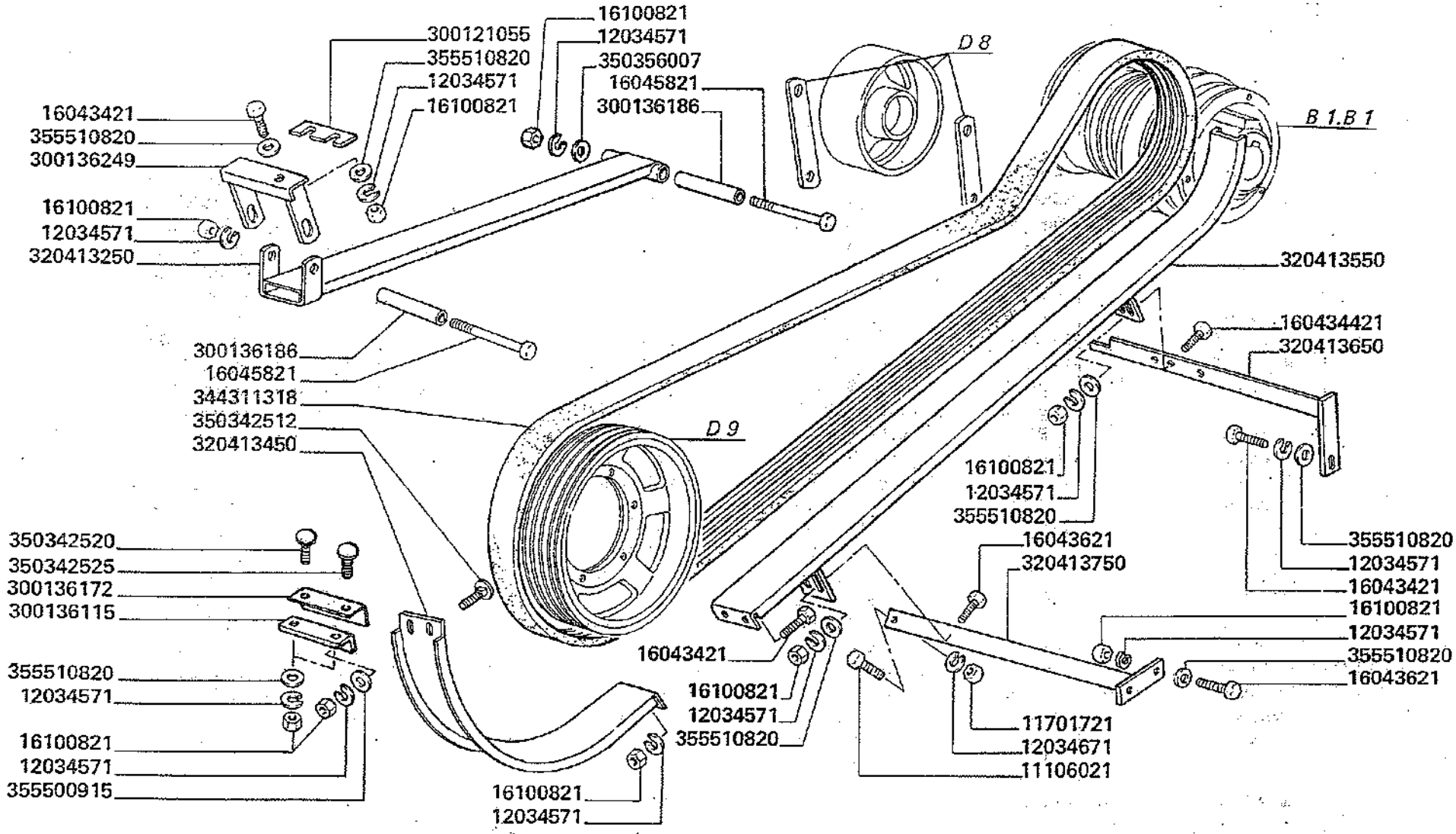

3500-3500R
3550-3550R

TRASMISSIONE APPARATO TREBBIANTE

Transmission aux organes de battage
DreschWerk Antrieb
Threshing mechanism drive
Transmision aparado de trilla

D 7

MODIF.	ANT. MODIF.	N. ORDIN.	Q	DENOMINAZIONE	DESIGNATION	BENENNUNG	DESCRIPTION	DENOMINACIONES
		11106021	1	VITE	VIS	SCHRAUBE	SCREW	TORNILLO
		11701721	1	DADO	ECROU	MUTTER	NUT	TUERCA
		12034571	15	ROSETTA ELASTICA	RONDELLE W	FEDERSCHEIBE	SPRING WASHER	ARANDELA ELASTICA
		12034671	1	ROSETTA ELASTICA	RONDELLE W	FEDERSCHEIBE	SPRING WASHER	ARANDELA ELASTICA
		16043421	8	VITE	VIS	SCHRAUBE	SCREW	TORNILLO
		16043621	4	VITE	VIS	SCHRAUBE	SCREW	TORNILLO
	300136184	16045821	2	VITE	VIS	SCHRAUBE	SCREW	TORNILLO
		16100821	14	DADO	ECROU	MUTTER	NUT	TUERCA
		300121055	1	SPESSORE	EPAISSEUR	DISTANZSTUECK	SHIM	ESPESOR
		300136115	1	SUPPORTO	SUPPORT	HALTER	SUPPORT	SOPORTE
		300136172	1	LAMIERA	TOLE	PLATTE	PLATE	CHAPA
		300136186	2	DISTANZIATORE	ENTRETOISE	DISTANZSTUECK	SPACER	ESPACIADOR
		300136249	1	SUPPORTO ANT.	SUPPORT	HALTERUNG	SUPPORT	SOPORTE
		320413250	1	PATTINO	PATIN	GLEITSCHIENE	SHOE	PATIN
		320413450	1	PATTINO INF.	PATIN	GLEITSCHIENE	SHOE	PATIN
		320413550	1	PATTINO SUP.	PATIN	GLEITSCHIENE	SHOE	PATIN
		320413650	1	TRAVERSO SOSTEGNO	SUPPORT	HALTERUNG	SUPPORT	SOPORTE
		320413750	1	TRAVERSO SOSTEGNO	SUPPORT	HALTERUNG	SUPPORT	SOPORTE
		344311318	1	CINGHIA	COURROIE	RIEMEN	BELT	CORREA
		350342512	2	VITE	VIS	SCHRAUBE	SCREW	TORNILLO
		350342520	1	VITE	VIS	SCHRAUBE	SCREW	TORNILLO
		350342525	1	VITE	VIS	SCHRAUBE	SCREW	TORNILLO
		350356007	1	MOLLA A TAZZA	RESSORT	FEDER	SPRING	RESORTE
		355500915	2	RONDELLA	RONDELLE	SCHEIBE	WASHER	ARANDELA
		355510820	10	RONDELLA	RONDELLE	SCHEIBE	WASHER	ARANDELA

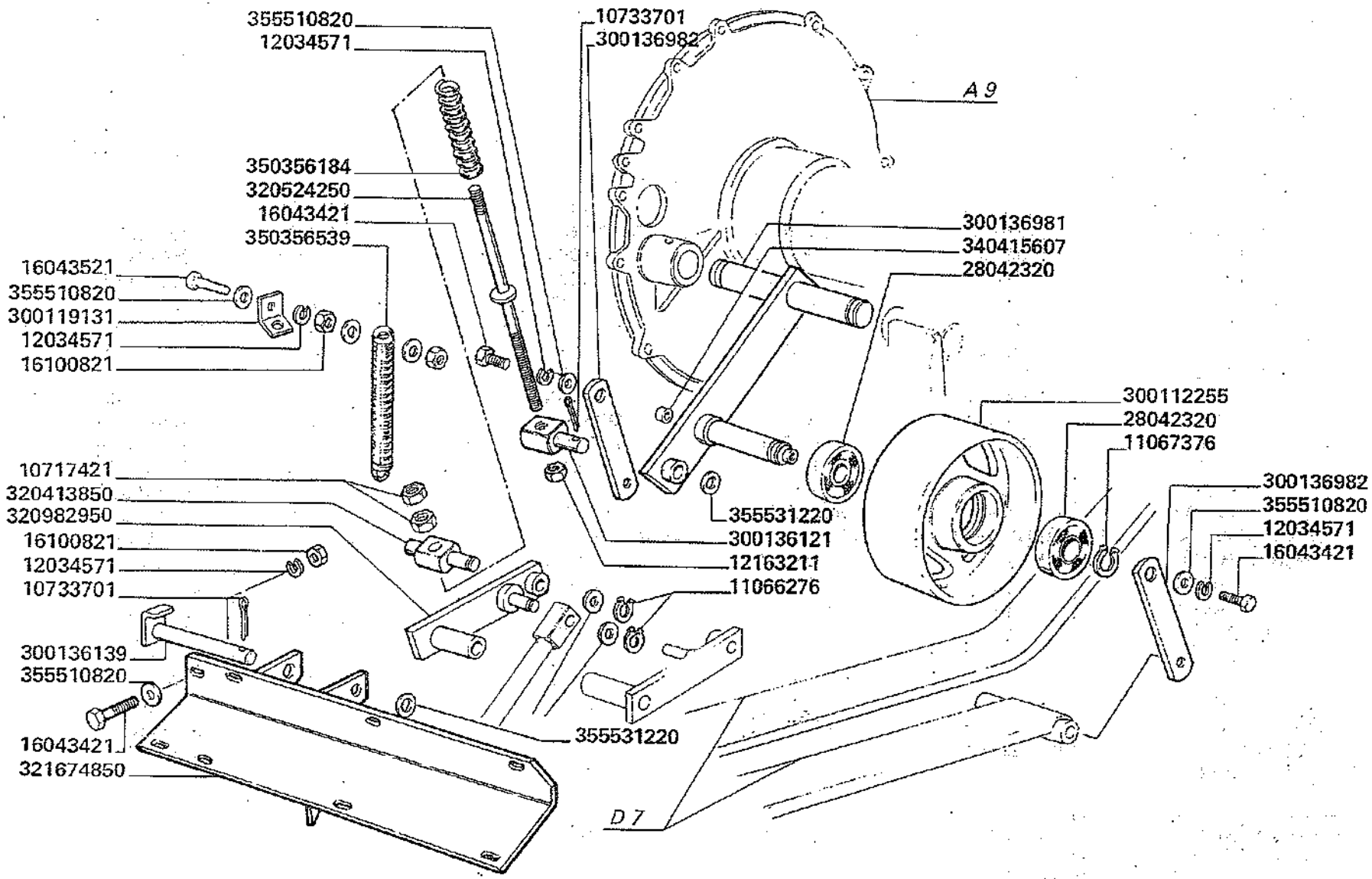

3500-3500R
3550-3550R

INNESTO APPARATO TREBBIANTE

Embrayage organes de battage
Dreschwerkupplung

Threshing mechanism clotch
Conexion aparado de trilla

D 8

MODIF.	ANT. MODIF.	N. ORDIN.	Q	DENOMINAZIONE	DESIGNATION	BENENNUNG	DESCRIPTION	DENOMINACIONES
		10717421	2	DADO	ECROU	MUTTER	NUT	TUERCA
		10733701	2	COPIGLIA	GOUPILLE FENDUE	SPLINT	COTTER PIN	PASADOR ABIERTO
		11066276	2	ANELLO ELASTICO	ARRETOIR	SICHERUNGSRUNG	LOCKRING	ANILLO DE FRENO
		11067376	1	ANELLO ELASTICO	ARRETOIR	SICHERUNGSRING	LOCKRING	ANILLO DE FRENO
		12034571	10	ROSETTA ELASTICA	RONDELLE W	FEDERSCHEIBE	SPRING WASHER	ARANDELA ELASTICA
		12163211	1	DADO	ECROU	MUTTER	NUT	TUERCA
		16043421	9	VITE	VIS	SCHRAUBE	SCREW	TORNILLO
		16043521	1	VITE	VIS	SCHRAUBE	SCREW	TORNILLO
		16100821	10	DADO	ECROU	MUTTER	NUT	TUERCA
		28042320	2	CUSCINETTO	ROULEMENT	LAGER	BEARING	RODAMIENTO
		300112255	1	TENDITORE CINGHIA	POULIE TENDEUR	SPANNROLLE	BELT TENSIONER	POLEA DE TENSOR
		300119131	1	PIASTRINA	PLAQUETTE	PLAETTCHEN	PLATE	PLANCHUELA
		300136121	1	NOCE	NOIX	LAGER	BEARING	NUEZ
		300136139	1	PERNO	AXE	BOLZEN	PIN	EJE
		300136981	1	SUPPORTO TENDITORE	SUPPORT	HALTERUNG	SUPPORT	SOPORTE
		300136982	2	SUPPORTO	SUPPORT	HALTERUNG	SUPPORT	SOPORTE
		320413850	1	NOCE	NOIX	LAGER	BEARING	NUEZ
		320524250	1	TIRANTE	TIRANT	SPANNSCHRAUBE	TIE-ROD	TIRANTE
320408850		320982950	1	LEVA	LEVIER	HEBEL	LEVER	PALANCA
320408950		321674850	1	SUPPORTO TRAVE E LEVE	SUPPORT	HALTERUNG	SUPPORT	SOPORTE
		340415607	1	BOCCOLA	BAGUE	BUECHSE	BUSH	CASQUILLO
		350356184	1	MOLLA	RESSORT	FEDER	SPRING	RESORTE
		350356539	1	MOLLA	RESSORT	FEDER	SPRING	RESORTE
		355510820	10	RONDELLA	RONDELLE	SCHEIBE	WASHER	ARANDELA
		355531220	4	RONDELLA	RONDELLE	SCHEIBE	WASHER	ARANDELA

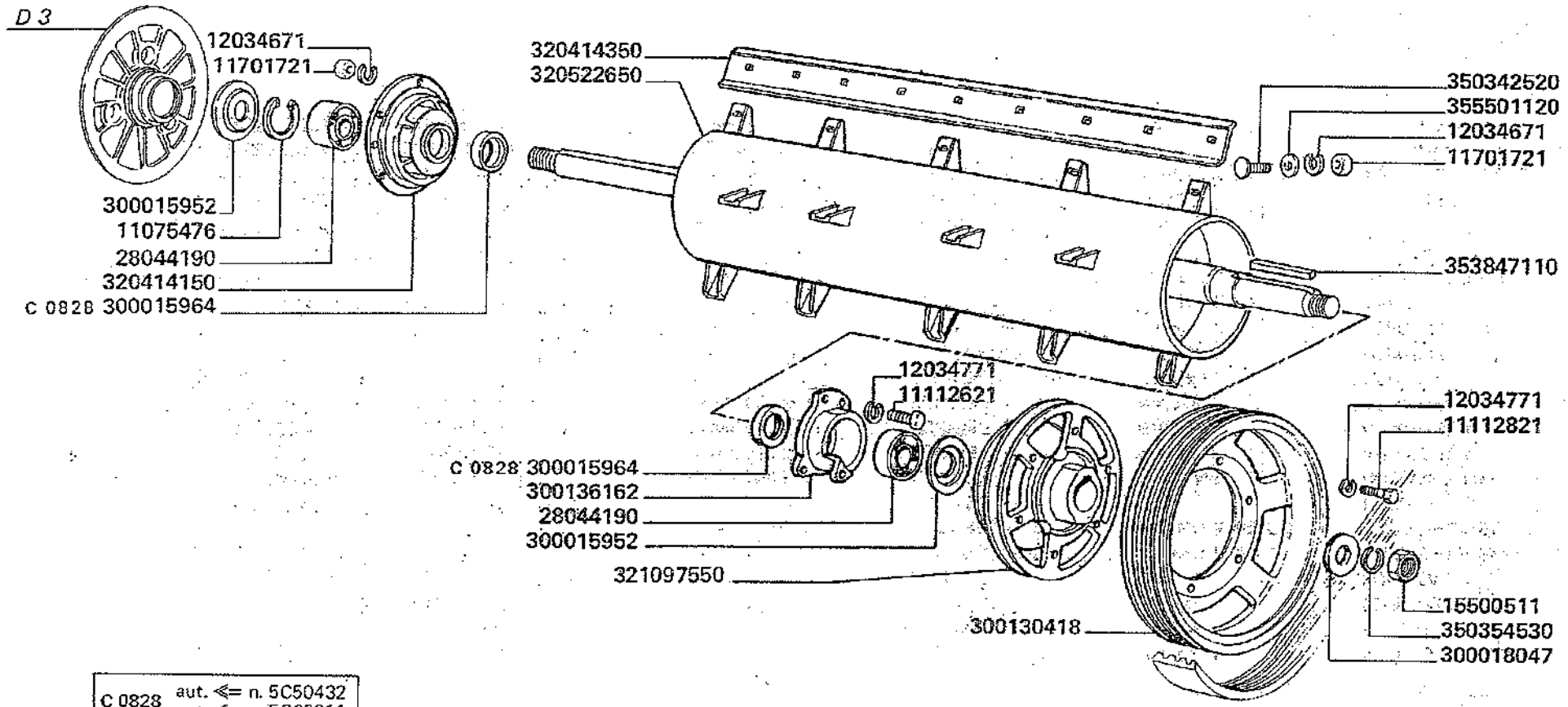

C 0828	aut. ⇐ n. 5C50432 aut. ⇐ n. 5C60211

MODIF.	ANT. MODIF.	N. ORDIN.	Q	DENOMINAZIONE	DESIGNATION	BENENNUNG	DESCRIPTION	DENOMINACIONES
		11075476	1	ANELLO ELASTICO	ARRETOIR	SICHERUNGSRING	LOCKRING	ANILLO DE FRENO
		11112621	2	VITE	VIS	SCHRAUBE	SCREW	TORNILLO
		11112821	6	VITE	VIS	SCHRAUBE	SCREW	TORNILLO
		11701721	24	DADO	ECROU	MUTTER	NUT	TUERCA
		12034671	24	ROSETTA ELASTICA	RONDELLE W	FEDERSCHEIBE	SPRING WASHER	ARANDELA ELASTICA
		12034771	8	ROSETTA ELASTICA	RONDELLE W	FEDERSCHEIBE	SPRING WASHER	ARANDELA ELASTICA
		15500511	1	DADO	ECROU	MUTTER	NUT	TUERCA
		28044190	2	CUSCINETTO	ROULEMENT	LAGER	BEARING	RODAMIENTO
		300015952	2	RONDELLA	RONDELLE	SCHEIBE	WASHER	ARANDELA
C 0828		300015964	2	RONDELLA	RONDELLE	SCHEIBE	WASHER	ARANDELA
		300018047	1	RONDELLA	RONDELLE	SCHEIBE	WASHER	ARANDELA
		300130418	1	PULEGGIA	POULIE	RIEMENSCHEIBE	PULLEY	POLEA
		300136162	1	SUPPORTO S.	SUPPORT	HALTERUNG	SUPPORT	SOPORTE
		320414150	1	SUPPORTO D.	SUPPORT	HALTERUNG	SUPPORT	SOPORTE
		320414350	4	PALA POSTBATTITORE	PALE	SCHLAGLEISTE	CROSS PIECE	BARRA
	320414250	320522650	1	POSTBATTITORE	TIRE-PAILLE	STROHLEITTROMMEL	BEATER BEHIND DRUM	DEFLECTOR DE SALIDA
	300136032	321097550	1	MOZZO PULEGGIA	MOYEU	NABE	HUB	CUBO
		350342520	18	VITE	VIS	SCHRAUBE	SCREW	TORNILLO
		350354530	1	ROSETTA ELASTICA	RONDELLE W	FEDERSCHEIBE	SPRING WASHER	ARANDELA ELASTICA
		353847110	1	LINGUETTA	CLAVETTE	KEIL	KEY	CHAVETA
		355501120	18	RONDELLA	RONDELLE	SCHEIBE	WASHER	ARANDELA

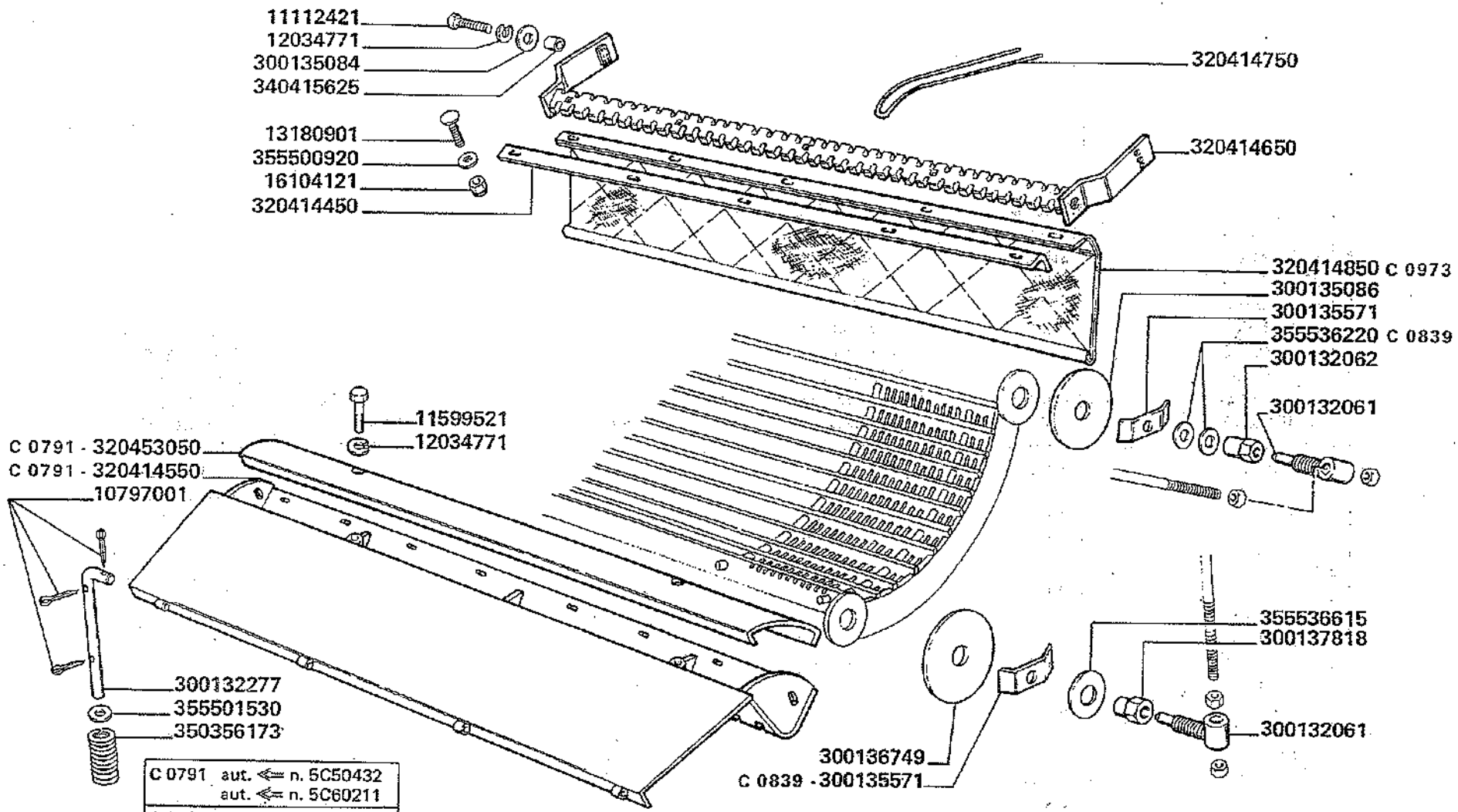

C 0791	aut. ⇐ n. 5C50432
	aut. ⇐ n. 5C60211
C 0839	aut. ⇐ n. 5C50432
	aut. ⇐ n. 5C60211
C 0973	aut. ⇐ n. 5C50762
	aut. ⇐ n. 5C60401

MODIF.	ANT. MODIF.	N. ORDIN.	Q	DENOMINAZIONE	DESIGNATION	BENENNUNG	DESCRIPTION	DENOMINACIONES
		10797001	12	COPIGLIA	GOUPILLE FENDUE	COTTER PIN	SPLINT	PASADOR ABIERTO
		11112421	2	VITE	VIS	SCHRAUBE	SCREW	TORNILLO
		11599521	2	VITE	VIS	SCHRAUBE	SCREW	TORNILLO
		12034771	4	ROSETTA ELASTICA	RONDELLE W	FEDERSCHEIBE	SPRING WASHER	ARANDELA ELASTICA
		13180901	5	VITE	VIS	SCHRAUBE	SCREW	TORNILLO
		16104121	5	DADO	ECROU	MUTTER	NUT	TUERCA
		300132061	4	PERNO	AXE	BOLZEN	PIN	EJE
		300132062	2	DADO	ECROU	MUTTER	NUT	TUERCA
		300132277	3	SPINA	AXE	PIN	STIFT	PASADOR
		300135084	2	RONDELLA	RONDELLE	SCHEIBE	WASHER	ARANDELA
		300135086	2	RONDELLA	RONDELLE	SCHEIBE	WASHER	ARANDELA
C 0839		300135571	4	MOLLA	RESSORT	FEDER	SPRING	RESORTE
		300136749	2	RONDELLA	RONDELLE	SCHEIBE	WASHER	ARANDELA
		300137818	2	DADO	ECROU	MUTTER	NUT	TUERCA
		320414450	1	RISCONTRO	BARRETTE	VERSTAERKUNG	STIFFENER	PLETINA
C 0791		320414550	1	LAMIERA IMBOCCO CONTR.	TOLE D'ENTREE	LEITBLECH	CONVEYING PLATE	CHAPA DE EMBOCAD.
		320414650	1	TELAIO PETTINE	CHASSIS	RAHMEN	FRAME	BASTIDOR
		320414750	23	DENTE PETTINE	DENT DE PEIGNE	RECHENDRAHT	RAKE FINGER	DIENTE
C 0973		320414850	1	TELA PETTINE	TOILE	GUMMILATZ	CANVAS	LONA
C 0791		320453050	1	CHIUSURA PARASASSI	FERMETURE	ABDECKUNG	COVER	CIERRE
		340415625	2	BOCCOLA	BAGUE	BUECHSE	BUSH	CASQUILLO
		350356173	3	MOLLA	RESSORT	FEDER	SPRING	RESORTE
		355500920	5	RONDELLA	RONDELLE	SCHEIBE	WASHER	ARANDELA
		355501530	3	RONDELLA	RONDELLE	SCHEIBE	WASHER	ARANDELA
		355536220	2	RONDELLA	RONDELLE	SCHEIBE	WASHER	ARANDELA
		355536615	2	RONDELLA	RONDELLE	SCHEIBE	WASHER	ARANDELA

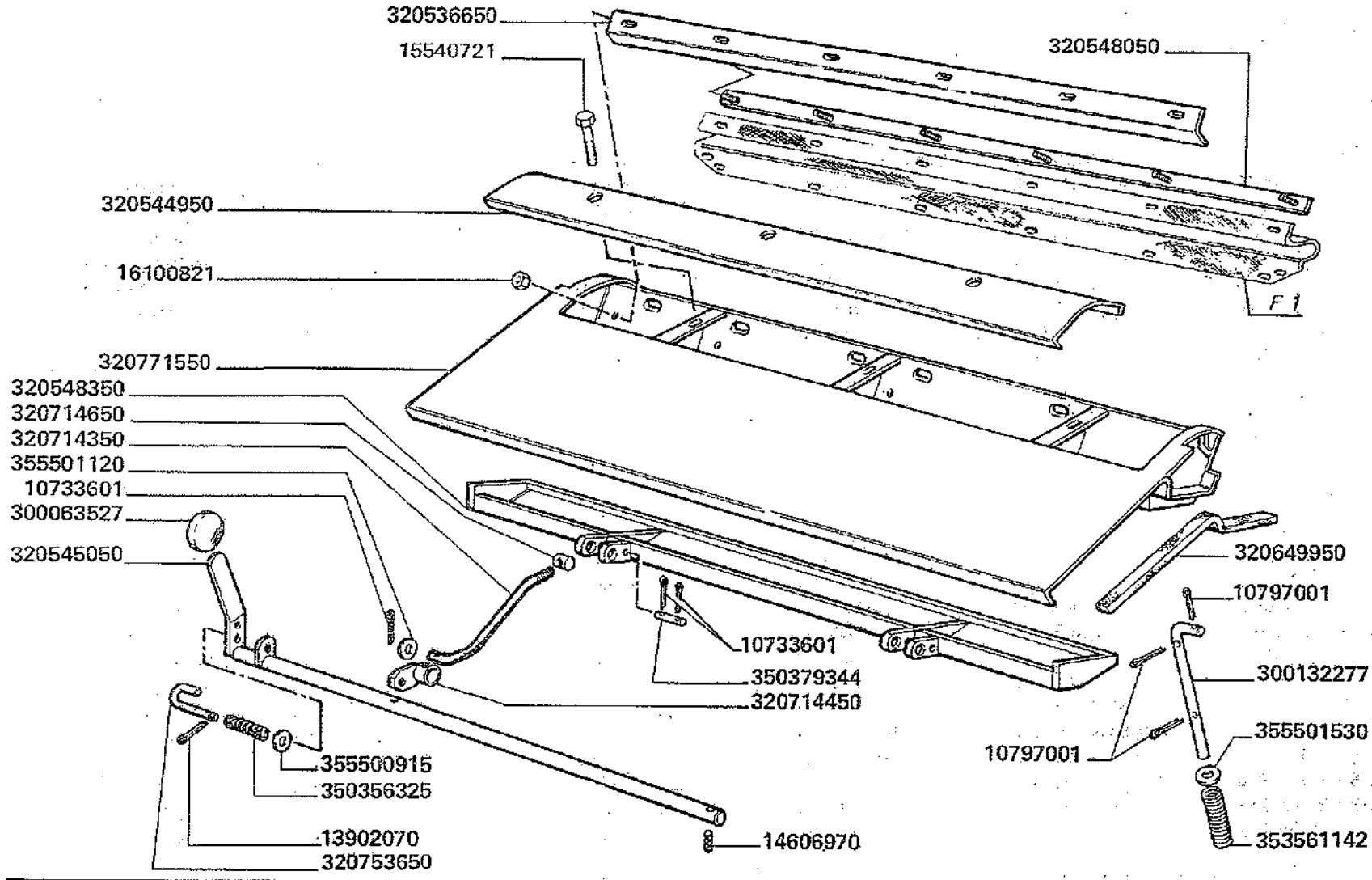

D 0791 aut. ⇒ n. 5C50433
aut. ⇒ n. 5C60212

3500-3500R
3550-3550R

IMBOCCO E PETTINE CONTROBATTITORE

Tôle d'entree et peigne du contrebatteur
Leitblech und Korbausgangrechen
Conveying and concave rake
Embocadura y peine del concavo

D10/1

1/2

MODIF.	ANT. MODIF.	N. ORDIN.	Q	DENOMINAZIONE	DESIGNATION	BENENNUNG	DESCRIPTION	DENOMINACIONES
		10717511	2	DADO	ECROU	MUTTER	NUT	TUERCA
		10733601	6	COPIGLIA	GOUPILLE FENDUE	SPLINT	COTTER PIN	PASADOR ABIERTO
		10797001	12	COPIGLIA	GOUPILLE FENDUE	SPLINT	COTTER PIN	PASADOR ABIERTO
		11112421	2	VITE	VIS	SCHRAUBE	SCREW	TORNILLO
		12034771	2	ROSETTA ELASTICA	RONDELLE W	FEDERSCHEIBE	SPRING WASHER	ARANDELA ELASTICA
		12034871	2	ROSETTA ELASTICA	RONDELLE W	FEDERSCHEIBE	SPRING WASHER	ARANDELA ELASTICA
		13180901	5	VITE	VIS	SCHRAUBE	SCREW	TORNILLO
		13902070	1	SPINA	GOUPILLE	SPLINT	COTTER PIN	PASADOR ABIERTO
		14606970	2	SPINA ELASTICA	GOUPILLE ELAST.	SPANNUELSE	ROLL PIN	PASADOR ABIERTO
		15540721	3	VITE	VIS	SCHRAUBE	SCREW	TORNILLO
		16100821	6	DADO	ECROU	MUTTER	NUT	TUERCA
		16104121	10	DADO	ECROU	MUTTER	NUT	TUERCA
D 0791		300063527	1	GOMMINO	CAOUTCHOUC	GUMMI	RUBBER	GOMA
		300132061	4	PERNO	AXE	BOLZEN	PIN	EJE
		300132062	2	DADO	ECROU	MUTTER	NUT	TUERCA
		300132277	4	SPINA	AXE	STIFT	PIN	PASADOR
		300135084	2	RONDELLA	RONDELLE	SCHEIBE	WASHER	ARANDELA
		300135086	2	RONDELLA	RONDELLE	SCHEIBE	WASHER	ARANDELA
C 1117		300136749	2	RONDELLA	RONDELLE	SCHEIBE	WASHER	ARANDELA
		300137818	2	DADO	ECROU	MUTTER	NUT	TUERCA
		320414450	1	RISCONTRO	BARRETTE	VERSTAERKUNG	STIFFENER	PLETINA
		320414650	1	TELAIO PETTINE	CHASSIS	RAHMEN	FRAME	BASTIDOR
		320414750	23	DENTE PETTINE	DENT DE PEIGNE	RECHENDRAHT	RAKE FINGER	DIENTE
D 0791		320536650	1	LAMIERA RIT. GUARNIZ.	TOLE	BLECH	PLATE	CHAPA
D 0791	320547850	320544950	1	CHIUSURA PARASASSI	FERMETURE	ABDECKUNG	COVER	CIERRE
D 0791	320548250	320545050	1	ALBERO COM. PORTELLO	ARBRE	WELLE	SHAFT	ARBOL
D 0973		320545550	1	CHIUSURA EST.	FERMETURE	KLAPPE	COVER	CIERRE
D 0791		320548050	1	RISCONTRO TELA	BARRETTE	VERSTAERKUNG	STIFFENER	PLETINA

.../...

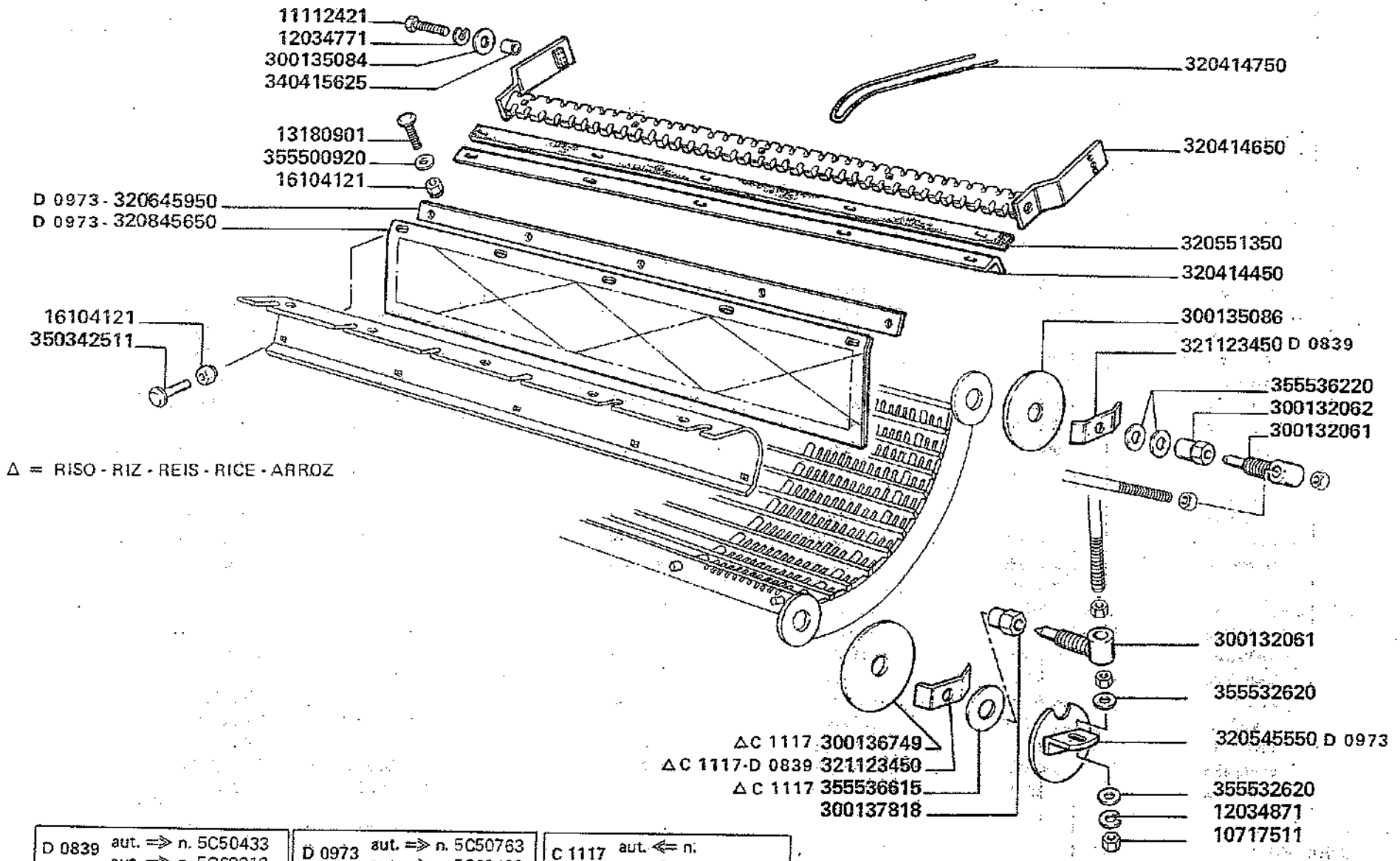

△ = RISO - RIZ - REIS - RICE - ARROZ

D 0839	aut. ⇒ n. 5C50433 aut. ⇒ n. 5C60212	D 0973	aut. ⇒ n. 5C50763 aut. ⇒ n. 5C60402	C 1117	aut. ⇐ n. aut. ⇐ n.

MODIF.	ANT. MODIF.	N. ORDIN.	Q	DENOMINAZIONE	DESIGNATION	BENENNUNG	DESCRIPTION	DENOMINACIONES
D 0791		320548350	1	PORTELLO	PORTE	KLAPPE	COVER	TAPA
D 0973		320551350	1	SPESSORE	EPAISSEUR	DISTANZSTUECK	SPACER	ESPESOR
D 0973		320645950	1	RISCONTRO TELA	BARRETTE	VERSTAERKUNG	STIFFENER	PLETINA
D 0791		320649950	2	GUARNIZIONE	JOINT	DICHTUNG	GASKET	JUNTA
D 0791		320714350	2	TIRANTE	TIRANT	SPANNBOLZEN	TIE-ROD	TIRANTE
D 0791		320714450	2	LEVA	LEVIER	HEBEL	LEVER	PALANCA
D 0791		320714650	2	PERNO	AXE	BOLZEN	PIN	PASADOR
D 0791	320714550	320753650	2	CHIAVISTELLO	VERROU	SPERRIEGEL	SPRING CLIP	PASADOR
D 0791	320647250	320771550	1	LAMIERA IMBOCCO	TOLE D'ENTREE	LEITBLECH	CONVEYING PLATE	CHAPA DE EMBOCAD.
D 0973	320645650	320845650	1	TELA PETTINE	TOILE	GUMMILATZ	CANVAS	LONA
D 0839		321123450	2	MOLLA	RESSORT	FEDER	SPRING	WASHER
		340415625	2	BOCCOLA	BAGUE	BUECHSE	BUSH	CASQUILLO
		350342511	5	VITE	VIS	SCHRAUBE	SCREW	TORNILLO
D 0973		350356325	1	MOLLA	RESSORT	FEDER	SPRING	RESORTE
D 0791		350379344	2	SPINA	GOUPILLE	STIFT	PIN	PASADOR
D 0791		353561142	4	MOLLA	RESSORT	FEDER	SPRING	RESORTE
		355500915	1	RONDELLA	RONDELLE	SCHEIBE	WASHER	ARANDELA
		355500920	5	RONDELLA	RONDELLE	SCHEIBE	WASHER	ARANDELA
		355501120	2	RONDELLA	RONDELLE	SCHEIBE	WASHER	ARANDELA
		355501530	4	RONDELLA	RONDELLE	SCHEIBE	WASHER	ARANDELA
		355532620	4	RONDELLA	RONDELLE	SCHEIBE	WASHER	ARANDELA
		355536220	4	RONDELLA	RONDELLE	SCHEIBE	WASHER	ARANDELA
C 1117		355536615	2	RONDELLA	RONDELLE	SCHEIBE	WASHER	ARANDELA

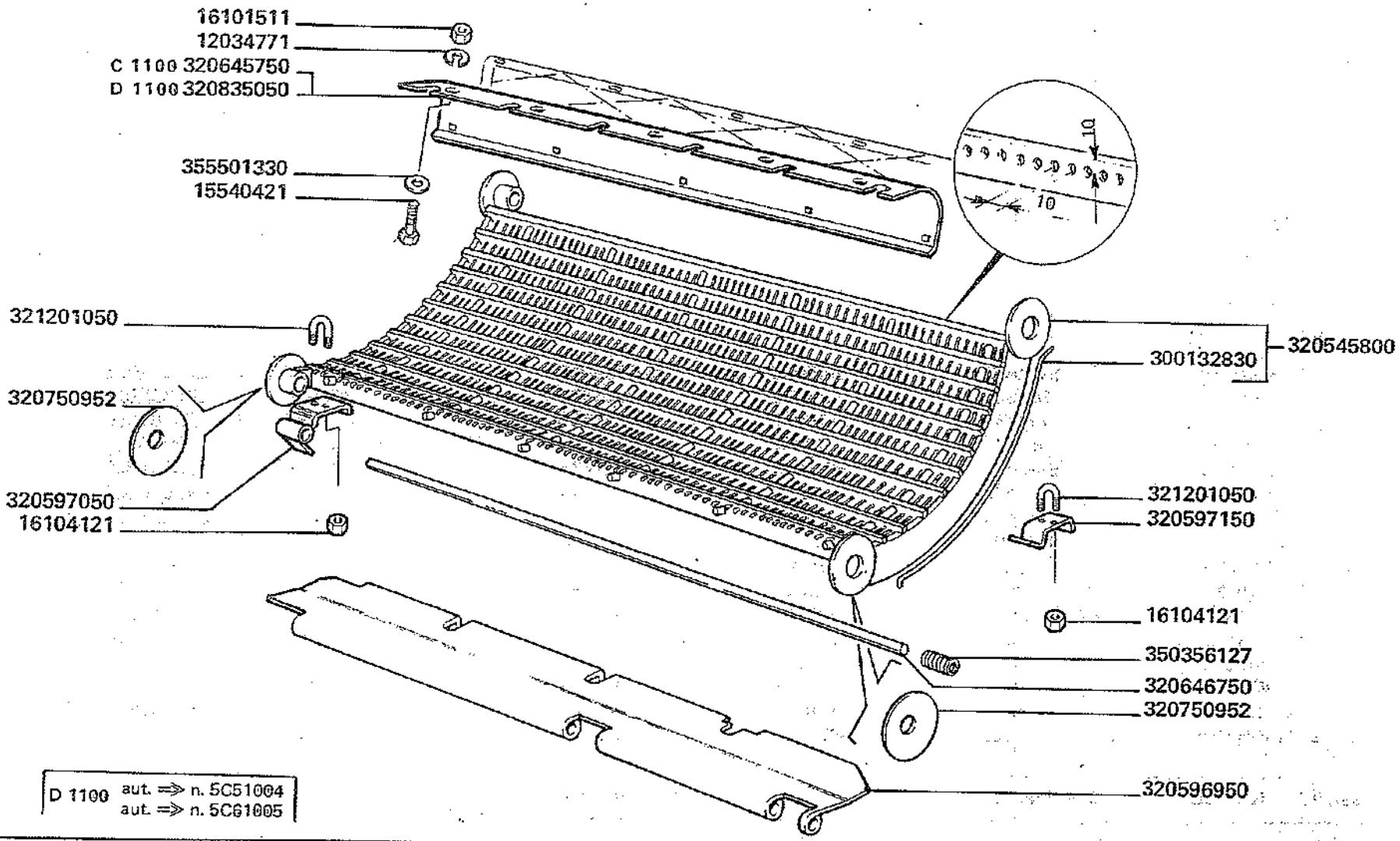

3500
3550

CONTROBATTITORE A SPRANGHE (SPAZIATURA STRETTA)

Contre-batteur a battes avec fils a distance etroite
Schlagleisten korb mit engem drahtabstand
Rasp-bar concave with narrow wire spacing
Concavo de barras con espaciadura estrecha

D 11.A1

MODIF.	ANT. MODIF.	N. ORDIN.	Q	DENOMINAZIONE	DESIGNATION	BENENNUNG	DESCRIPTION	DENOMINACIONES
		12034771	5	ROSETTA ELASTICA	RONDELLE W	FEDERSCHEIBE	SPRING WASHER	ARANDELA ELASTICA
		15540421	5	VITE	VIS	SCHRAUBE	SCREW	TORNILLO
		16101511	5	DADO	ECROU	MUTTER	NUT	TUERCA
		16104121	10	DADO	ECROU	MUTTER	NUT	TUERCA
		300132830	(104)	FILO	FIL	KORBDRAHT	WIRE	HILO
	320417400	320545800	1	CONTROBATTITORE COMPL.	CONTREBATTEUR CPT	DRESCHKORB KPL	CONCAVE KPL	CONJ. CONCAVO
	320416950	320596950	1	CHIUSURA	FERMETURE	ABDECKUNG	BLANKING PLATE	CIERRE
	320416750	320597050	3	CERNIERA	CHARNIERE	SCHARNIER	HINGE	BISAGRA
	320412050	320597150	2	ELEMENTO SOSTEGNO	SUPPORT	HALTERUNG	SUPPORT	SOPORTE
C 1100		320645750	1	LAMIERA SOST. TELA	TOLE	BLECH	PLATE	CHAPA
	320416850	320646750	1	SPINA	AXE	STIFT	PIN	PASADOR
		320750952	(2)	RONDELLA	RONDELLE	SCHEIBE	WASHER	ARANDELA
D 1100		320835050	1	LAMIERA SOST. TELA	TOLE	BLECH	PLATE	CHAPA
	300137781	321201050	5	BRIGLIA	BRIDE	SCHELLE	CLAMP	BRIDA
	350356128	350356127	1	MOLLA	RESSORT	FEDER	SPRING	RESORTE
		355501330	5	RONDELLA	RONDELLE	SCHEIBE	WASHER	ARANDELA

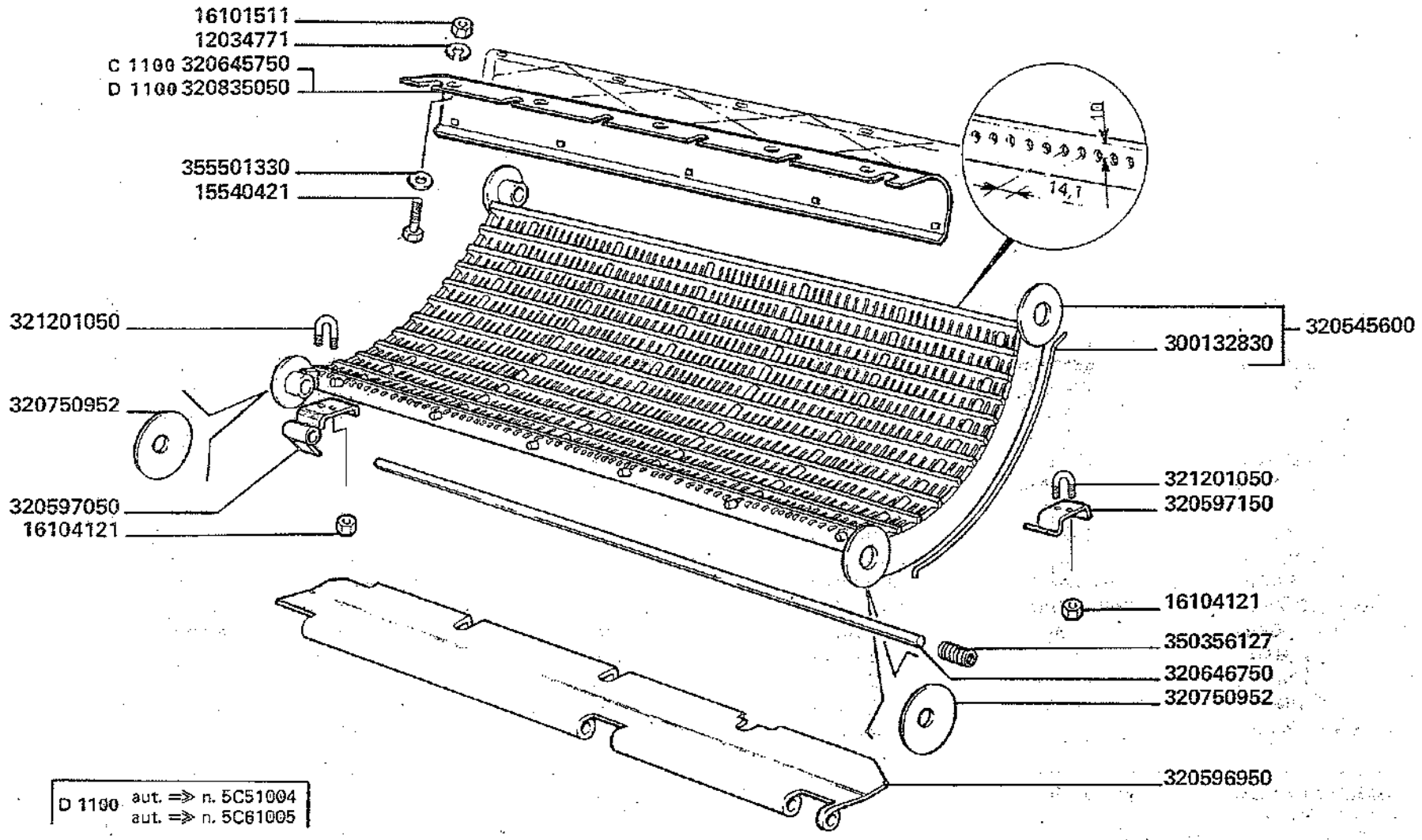

3500
3550

CONTROBATTITORE A SPRANGHE (SPAZIATURA NORMALE)

Contre-batteur a battes avec fils a distance normale
Schlagleisten korb mit normaler drahtabstand
Rasp-bar concave with normal wire spacing
Concavo de barras con espaciadura normal

D11.A2

MODIF.	ANT. MODIF.	N. ORDIN.	Q	DENOMINAZIONE	DESIGNATION	BENENNUNG	DESCRIPTION	DENOMINACIONES
		12034771	5	ROSETTA ELASTICA	RONDELLE W	FEDERSCHEIBE	SPRING WASHER	ARANDELA ELASTICA
		15540421	5	VITE	VIS	SCHRAUBE	SCREW	TORNILLO
		16101511	5	DADO	ECROU	MUTTER	NUT	TUERCA
		16104121	10	DADO	ECROU	MUTTER	NUT	TUERCA
		300132830	(74)	FILO	FIL	KORBDRAHT	WIRE	HILO
	320417600	320545600	1	CONTROBATTITORE COMPL.	CONTREBATTEUR CPT	DRESCHKORB KPL	CONCAVE KPL	CONJ. CONCAVO
	320416950	320596950	1	CHIUSURA	FERMETURE	ABDECKUNG	BLANKING PLATE	CIERRE
	320416750	320597050	3	CERNIERA	CHARNIERE	SCHARNIER	HINGE	BISAGRA
	320412050	320597150	2	ELEMENTO SOSTEGNO	SUPPORT	HALTERUNG	SUPPORT	SOPORTE
C 1100		320645750	1	LAMIERA SOST. TELA	TOLE	BLECH	PLATE	CHAPA
	320416850	320646750	1	SPINA	AXE	STIFT	PIN	PASADOR
		320750952	(2)	RONDELLA	RONDELLE	SCHEIBE	WASHER	ARANDELA
D 1100		320835050	1	LAMIERA SOST. TELA	TOLE	BLECH	PLATE	CHAPA
	300137781	321201050	5	BRIGLIA	BRIDE	SCHELLE	CLAMP	BRIDA
	350356128	350356127	1	MOLLA	RESSORT	FEDER	SPRING	RESORTE
		355501330	5	RONDELLA	RONDELLE	SCHEIBE	WASHER	ARANDELA

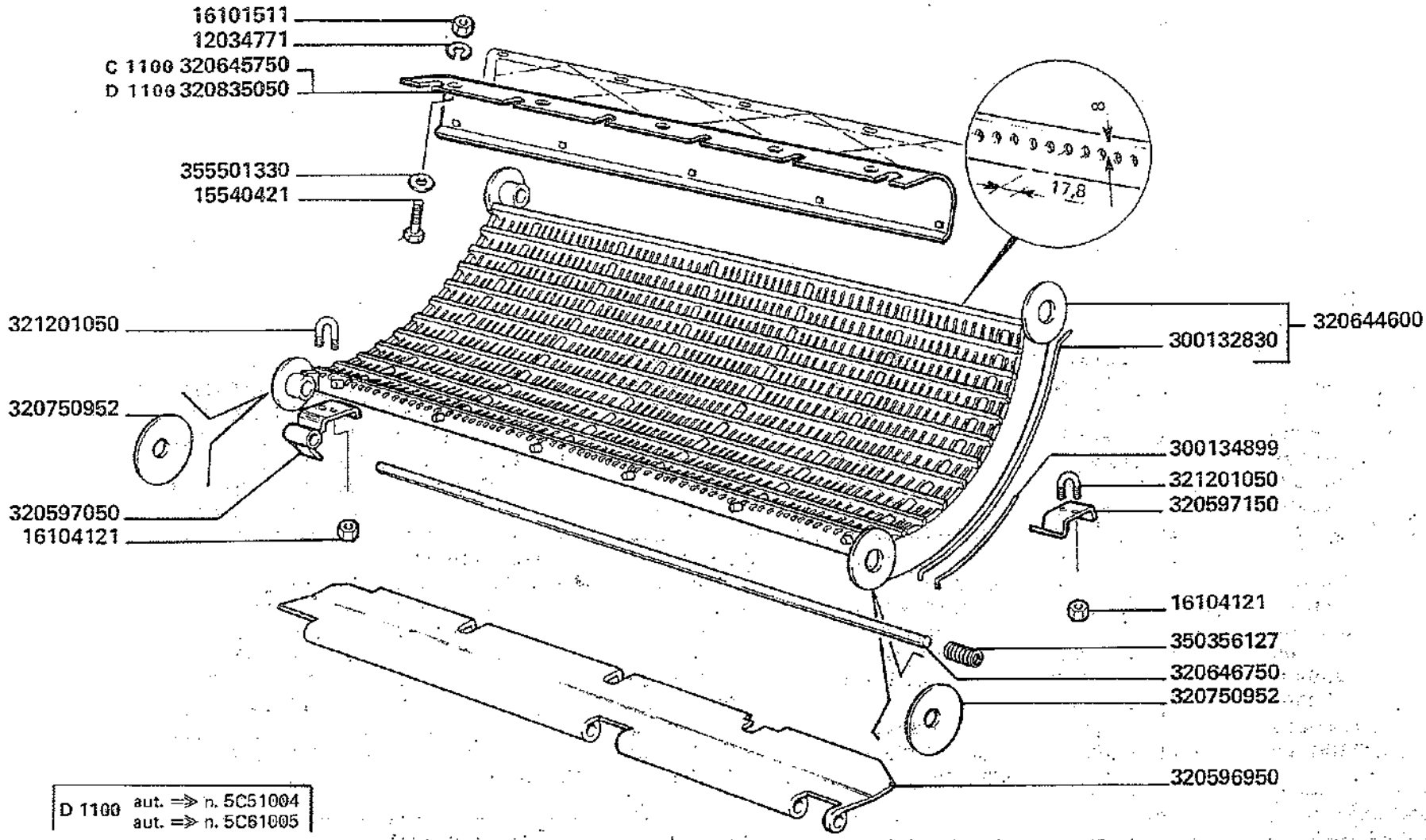

D 1100	aut. ⇒ n. 5C51004 aut. ⇒ n. 5C61005

3500
3550

CONTROBATTITORE A SPRANGHE (SPAZIATURA LARGA)

Contre-batteur a battes avec fils a distance large
Schlagleisten korb mit breiter drahtabstand
Rasp-bar concave with wide wire spacing
Concavo de barras con espaciadura ancha

D11.A3

MODIF.	ANT. MODIF.	N. ORDIN.	Q	DENOMINAZIONE	DESIGNATION	BENENNUNG	DESCRIPTION	DENOMINACIONES
		12034771	5	ROSETTA ELASTICA	RONDELLE W	FEDERSCHEIBE	SPRING WASHER	ARANDELA ELASTICA
		15540421	5	VITE	VIS	SCHRAUBE	SCREW	TORNILLO
		16101511	5	DADO	ECROU	MUTTER	NUT	TUERCA
		16104121	10	DADO	ECROU	MUTTER	NUT	TUERCA
		300132830	(59)	FILO	FIL	KORBDRAHT	WIRE	HILO
		300134899	58	FILO CORTO	FIL	KORBDRAHT	WIRE	HILO
	320416950	320596950	1	CHIUSURA	FERMETURE	ABDECKUNG	BLANKING PLATE	CIERRE
	320416750	320597050	3	CERNIERA	CHARNIERE	SCHARNIER	HINGE	BISAGRA
	320412050	320597150	2	ELEMENTO SOSTEGNO	SUPPORT	HALTERUNG	SUPPORT	SOPORTE
	320417100	320644600	1	CONTROBATTITORE	CONTREBATTEUR CPT	DRESCHKORB KPL	CONCAVE, ASSY	CONJ. CONCAVO
C 1100		320645750	1	LAMIERA SOST. TELA	TOLE	BLECH	PLATE	CHAPA
	320416850	320646750	1	SPINA	AXE	STIFT	PIN	PASADOR
		320750952	(2)	RONDELLA	RONDELLE	SCHEIBE	WASHER	ARANDELA
D 1100		320835050	1	LAMIERA SOST. TELA	TOLE	BLECH	PLATE	CHAPA
	300137781	321201050	5	BRIGLIA	BRIDE	SCHELLE	CLAMP.	BRIDA
	350356128	350356127	1	MOLLA	RESSORT	FEDER	SPRING	RESORTE
		355501330	5	RONDELLA	RONDELLE	SCHEIBE	WASHER	ARANDELA

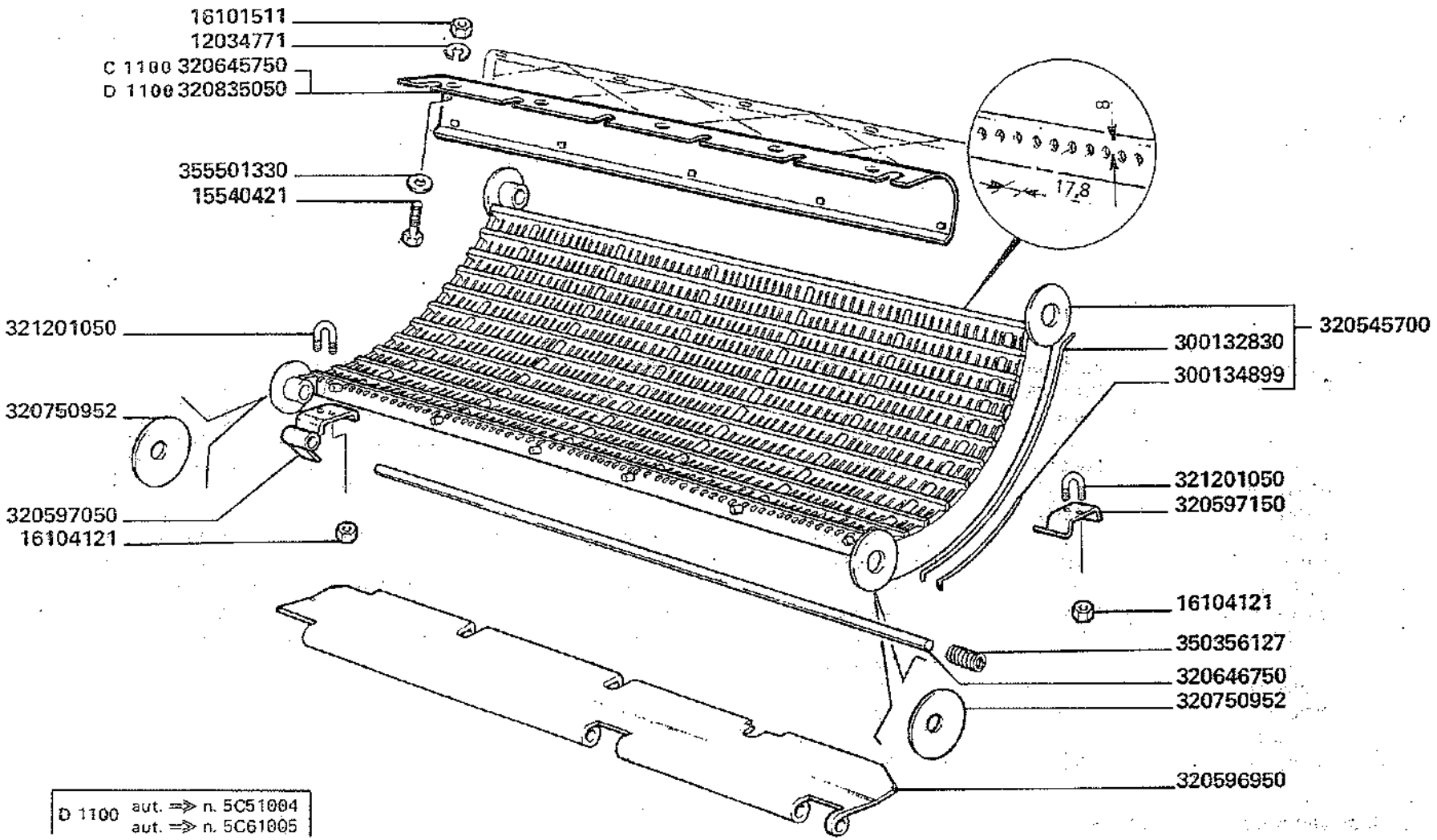

3500
3550

CONTROBATTITORE A SPRANGHE (SPAZIATURA LARGA MISTA)

Contre-batteur a battes avec fils distance large-miste Rasp-bar concave with wide wire spacing-mixed
Schlagleisten korb mit breiter drahtabstand-gemischt Concavo de barras con espaciadura ancha-mixto

D 11.A4

MODIF.	ANT. MODIF.	N. ORDIN.	Q	DENOMINAZIONE	DESIGNATION	BENENNUNG	DESCRIPTION	DENOMINACIONES
		12034771	5	ROSETTA ELASTICA	RONDELLE W	FEDERSCHEIBE	SPRING WASHER	ARANDELA ELASTICA
		15540421	5	VITE	VIS	SCHRAUBE	SCREW	TORNILLO
		16101511	5	DADO	ECROU	MUTTER	NUT	TUERCA
		16104121	10	DADO	ECROU	MUTTER	NUT	TUERCA
		300132830	(59)	FILO	FIL	KORBDRAHT	WIRE	HILO
		300134899	(58)	FILO	FIL	KORBDRAHT	WIRE	HILO
	320417300	320545700	1	CONTROBATTITORE COMPL.	CONTREBATTEUR CPT.	DRESCHKORB KPL	CONCAVE KPL	CONJ. CONCAVO
	320416950	320596950	1	CHIUSURA	FERMETURE	ABDECKUNG	BLANKING PLATE	CIERRE
	320416750	320597050	3	CERNIERA	CHARNIERE	SCHARNIER	HINGE	BISAGRA
	320412050	320597150	2	ELEMENTO SOSTEGNO	SUPPORT	HALTERUNG	SUPPORT	SOPORTE
C 1100		320645750	1	LAMIERA SOST. TELA	TOLE	BLECH	PLATE	CHAPA
	320416850	320646750	1	SPINA	AXE	STIFT	PIN	PASADOR
		320750952	(2)	RONDELLA	RONDELLE	SCHEIBE	WASHER	ARANDELA
D 1100		320835050	1	LAMIERA SOST. TELA	TOLE	BLECH	PLATE	CHAPA
	300137781	321201050	5	BRIGLIA	BRIDE	SCHELLE	CLAMP	BRIDA
	350356128	350356127	1	MOLLA	RESSORT	FEDER	SPRING	RESORTE
		355501330	5	RONDELLA	RONDELLE	SCHEIBE	WASHER	ARANDELA

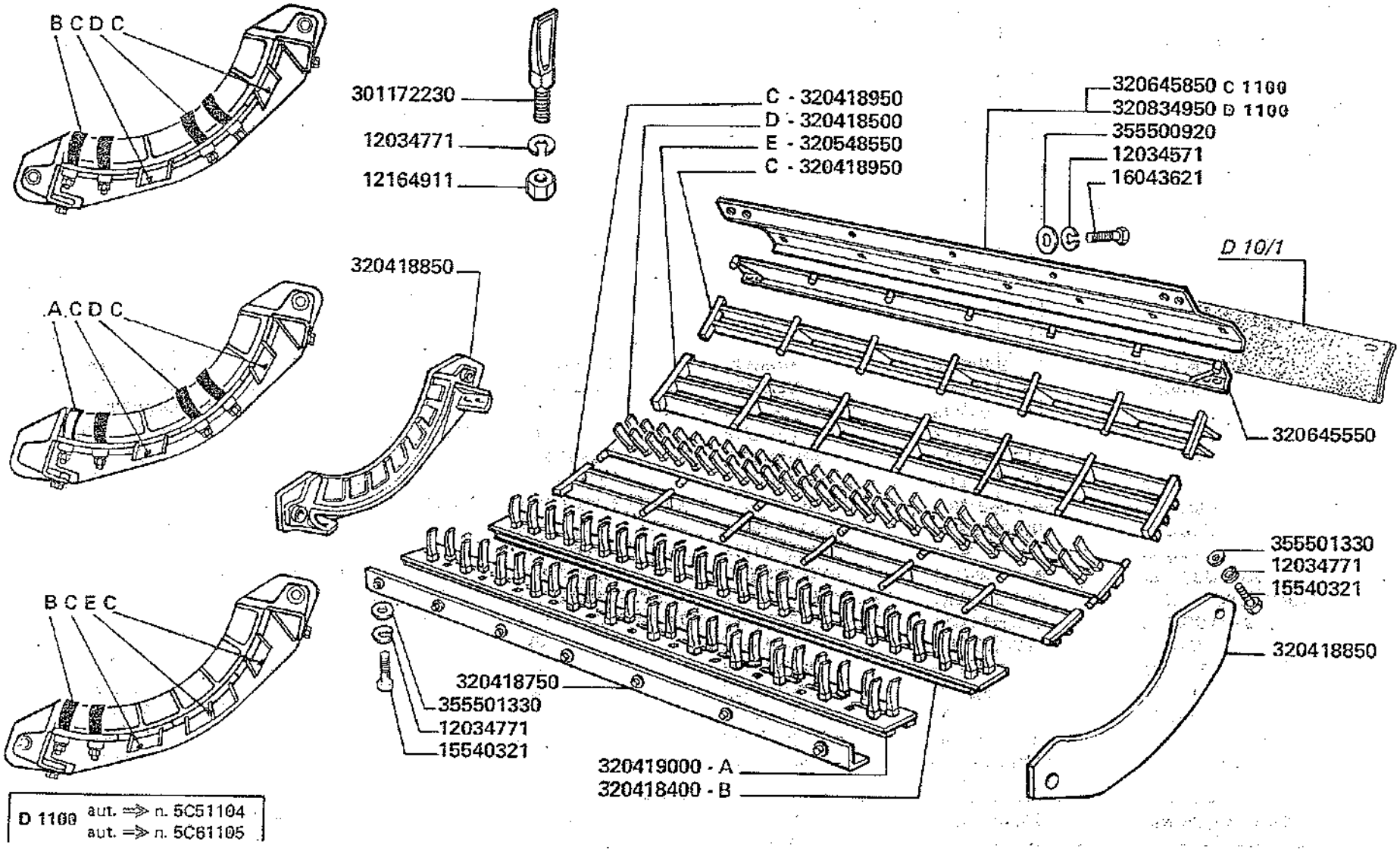

D 1100 aut. ⇒ n. 5C51104
aut. ⇒ n. 5C61105

3500R
3550R

CONTROBATTITORE A DENTI

Contre-batteur a dents
Stiftendresch

Spike tooth concave
Concavo de dientes

D11.B1

MODIF.	ANT. MODIF.	N. ORDIN.	Q	DENOMINAZIONE	DESIGNATION	BENENNUNG	DESCRIPTION	DENOMINACIONES
		12034571	3	ROSETTA ELASTICA	RONDELLE W	FEDERSCHEIBE	SPRING WASHER	ARANDELA ELASTICA
		12034771	8	ROSETTA ELASTICA	RONDELLE W	FEDERSCHEIBE	SPRING WASHER	ARANDELA ELASTICA
		12164911	4	DADO	ECROU	MUTTER	NUT	TUERCA
		15540321	8	VITE	VIS	SCHRAUBE	SCREW	TORNILLO
		16043621	3	VITE	VIS	SCHRAUBE	SCREW	TORNILLO
		301172230	-	DENTE	DENT	STIFTEN	SPIKE-TOOTH	DIENTE
		320418400	1	1°SEZ. BATTENTE COMPL.	1°SECT. DE BATTAGE	1. FINGERPLATTE	1ND PEG BAR	2°SECCION BATIENTE
		320418500	1	2°SEZ. BATTENTE COMPL.	1°SECT. DE BATTAGE	1. FINGERPLATTE	1ND PEG BAR	1°SECCION BATIENTE
		320418750	1	TRAVERSA ANT.	TRAVERSE	QUERSTANGE	CROSS PIECE	TRAVERSANO
		320418850	2	FIANCO	FLANSCH	SEITENWAND	SIDE	COSTADO
		320418950	2	GRIGLIA	GRILLE	KORBDROST	RAKE BEHIND	PARRILLA
		320419000	1	1° SEZ. BATTENTE COMPL.	1° SECT. DE BATTAGE	1. FINGERPLATTE	1 ND PEG BAR	1° SECCION BATIENTE
		320548550	1	TERZA GRIGLIA	3° GRILLE	3. KORBDROST	3ND RAKE BEHIND	3° PARILLA
		320645550	1	TRAVERSA POST.	TRAVERSE	QUERSTANGE	CROSS PIECE	TRAVERSANO
C 1100		320645850	1	LAMIERA SOSTEGNO TELA	TOLE	BLECH	PLATE	CHAPA
D 1100		320834950	1	LAMIERA SOSTEGNO TELA	TOLE	BLECH	PLATE	CHAPA
		355500920	3	RONDELLA	RONDELLE	SCHEIBE	WASHER	ARANDELA
		355501330	8	RONDELLA	RONDELLE	SCHEIBE	WASHER	ARANDELA

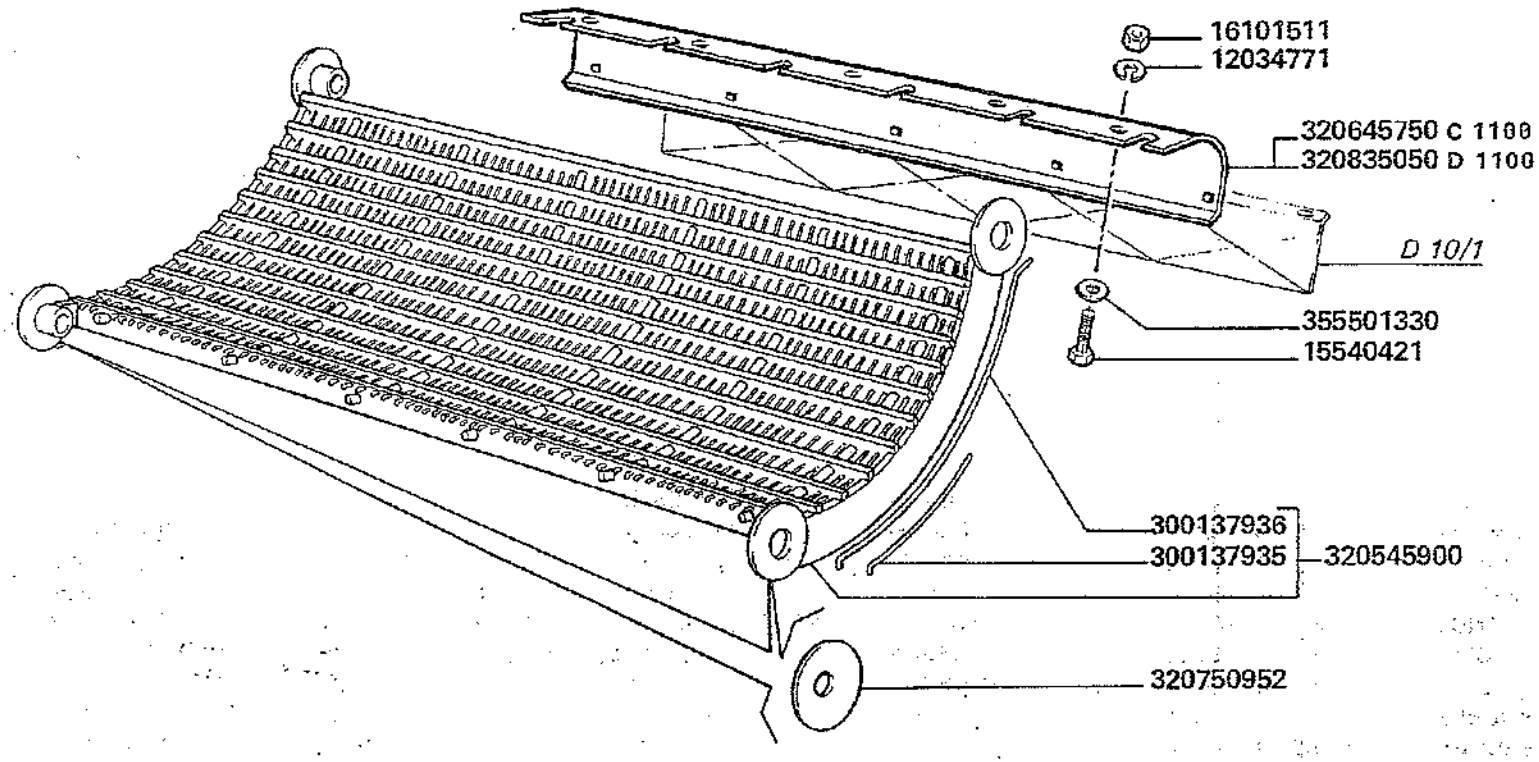

D 1100	aut. ⇒ n. 5C51104 aut. ⇒ n. 5C61105

3500
3550

CONTROBATTITORE TRIFOGLIO INCARNATO

Contre-batteur trefle rouge
Korb fuer klee
Concave for red clover
Concavo trifolio encarnado

D11.C1

MODIF.	ANT. MODIF.	N. ORDIN.	Q	DENOMINAZIONE	DESIGNATION	BENENNUNG	DESCRIPTION	DENOMINACIONES
		12034771	5	ROSETTA ELASTICA	RONDELLE W	FEDERSCHEIBE	SPRING WASHER	ARANDELA ELASTICA
		15540421	5	ROSETTA ELASTICA	RONDELLE W	FEDERSCHEIBE	SPRING WASHER	ARANDELA ELASTICA
		16101511	5	DADO	ECROU	MUTTER	NUT	TUERCA
		300137935	(58)	FILO CORTO	FIL	KORBDRAHT	WIRE	HILO
		300137936	(59)	FILO LUNGO	FIL	KORBDRAHT	WIRE	HILO
	320418100	320545900	1	CONTROBATTITORE COMPL.	CONTREBATTEUR CPT	DRESCHKORB KPL	CONCAVE, ASSY	CONJ. CONCAVE
C 1100		320645750	1	LAMIERA SOST. TELA	TOLE	BLECH	PLATE	CHAPA
D 1100		320835050	1	LAMIERA SOST. TELA	TOLE	BLECH	PLATE	CHAPA
		320750952	(2)	RONDELLA	RONDELLE	SCHEIBE	WASHER	ARANDELA
		355501330	5	RONDELLA	RONDELLE	SCHEIBE	WASHER	ARANDELA

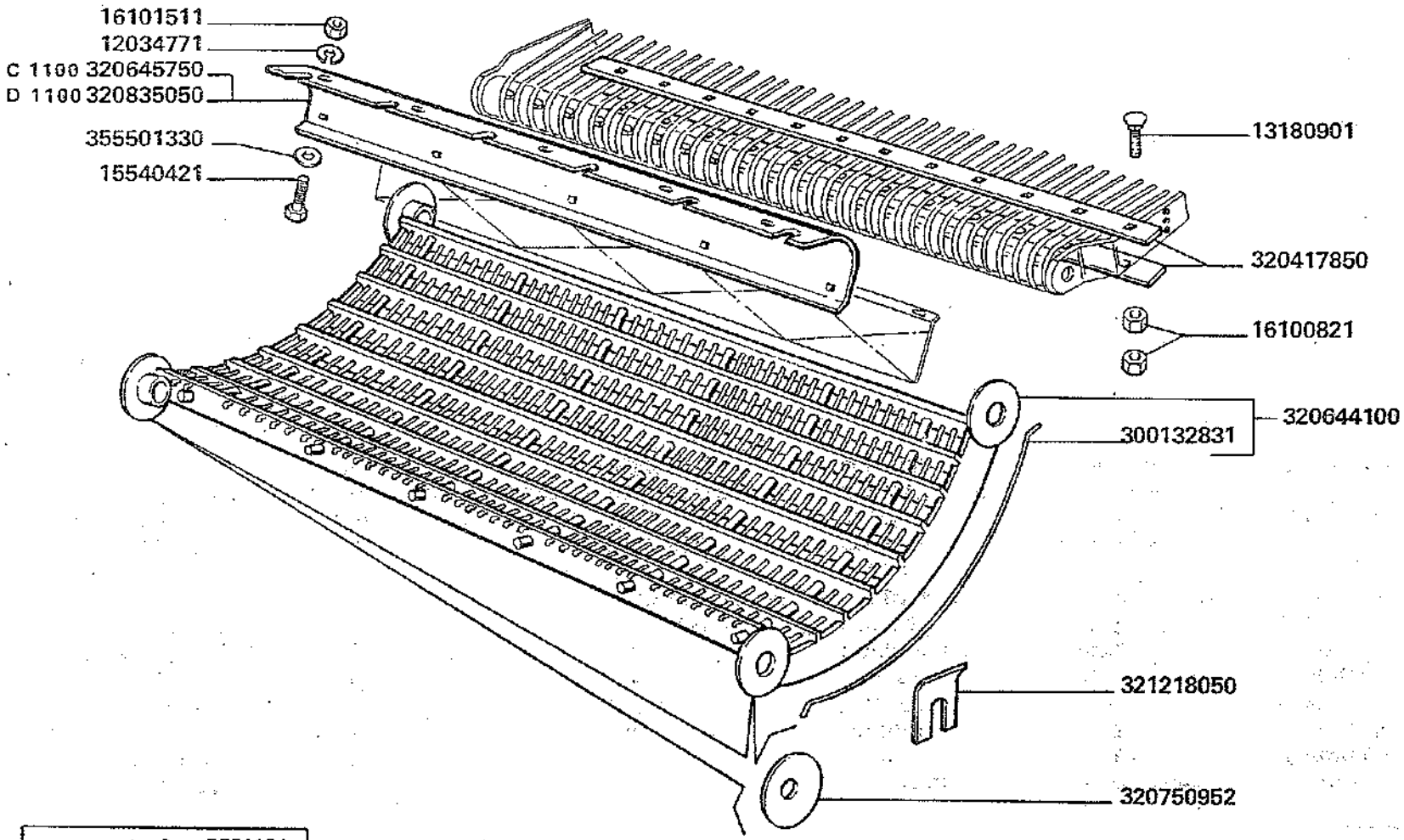

D 1100 aut. => n. 5C51104
aut. => n. 5C61105

3500
3550

CONTROBATTITORE DA MAIS E GIRASOLE

Contre-batteur de mais et tournesol
Maiskorb und sonnenblumen
Maize concave and sun flower
Concavo para mais y girasol

D11.D1

MODIF.	ANT. MODIF.	N. ORDIN.	Q.	DENOMINAZIONE	DESIGNATION	BENENNUNG	DESCRIPTION	DENOMINACIONES
		12034771	5	ROSETTA ELASTICA	RONDELLE W	FEDERSCHEIBE	SPRING WASHER	ARANDELA ELASTICA
		13180901	12	VITE	VIS	SCHRAUBE	SCREW	TORNILLO
		15540421	5	VITE	VIS	SCHRAUBE	SCREW	TORNILLO
		16100821	24	DADO	ECROU	MUTTER	NUT	TUERCA
		16101511	5	DADO	ECROU	MUTTER	NUT	TUERCA
		300132831	(43)	FILO	FIL	KORBDRAHT	WIRE	HILO
		320417850	2	LAME IRRIGIDIMENTO	RAIDISSEUR	STREBE	STIFFENER	REFUERZO
	320417600	320644100	1	CONTROBATTITORE COMPL.	CONTREBATTEUR CPT	DRESCHKORB KPL	CONCAVE, ASSY	CONJ. CONCAVO
C 1100		320645750	1	LAMIERA SOSTEGNO TELA	TOLE	BLECH	PLATE	CHAPA
		320750952	(2)	RONDELLA	RONDELLE	SCHEIBE	WASHER	ARANDELA
D 1100		320835050	1	LAMIERA SOSTEGNO TELA	TOLE	BLECH	PLATE	CHAPA
		321218050	2	PIASTRINA BLOCCAGGIO	PLAQUETTE	D'ARRET	PLATTE	PLANCHUELA
		355501330	5	RONDELLA	RONDELLE	SCHEIBE	WASHER	ARANDELA

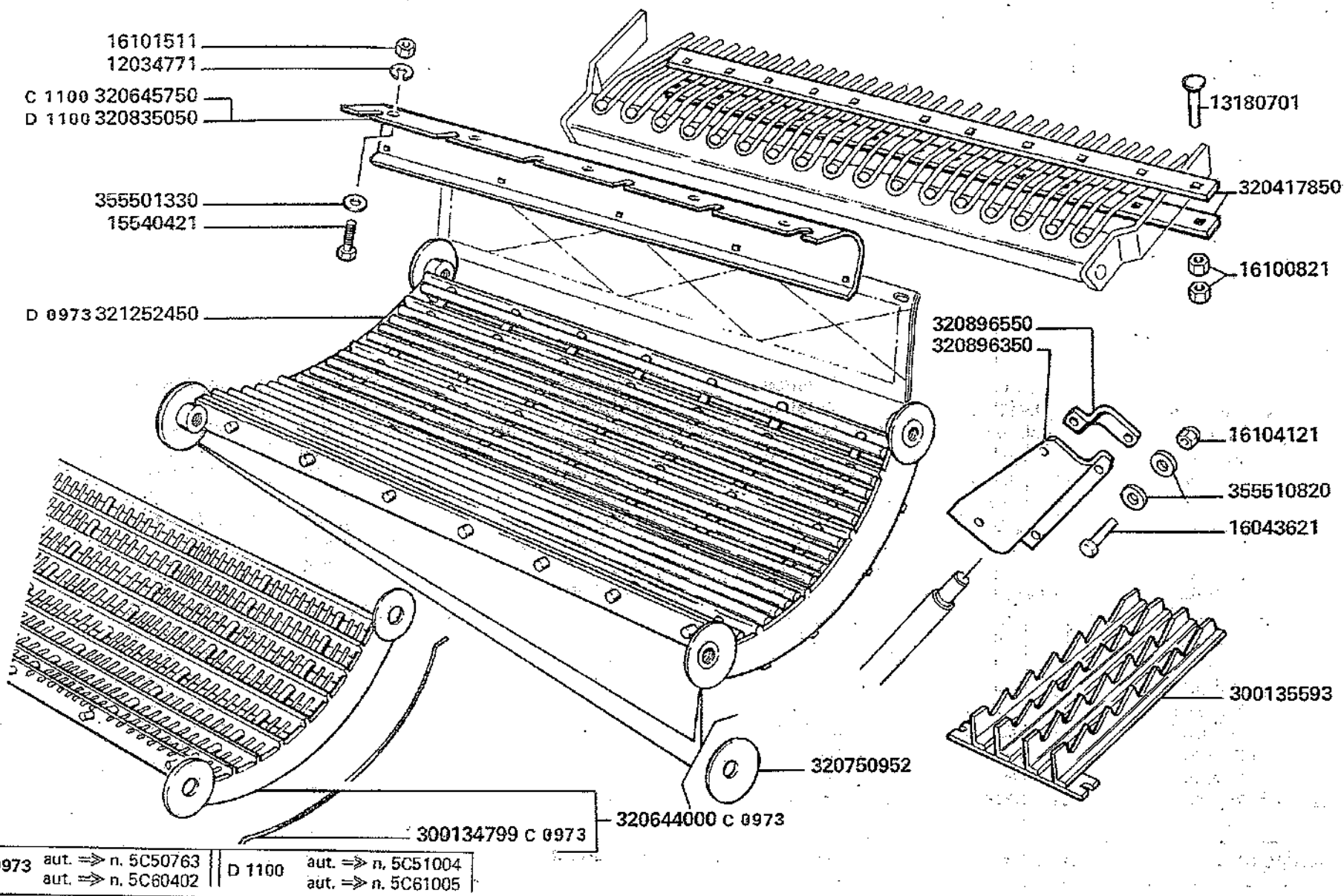

D 0973	aut. ⇒ n. 5C50763 aut. ⇒ n. 5C60402	D 1100	aut. ⇒ n. 5C51004 aut. ⇒ n. 5C61005

3500
3550

CONTROBATTITORE MAIS-MIX

Contre-batteur mais-mix
Korb mais-mix

Concave mais-mix
Concavo mais-mix

D11.E1

MODIF.	ANT. MODIF.	N. ORDIN.	Q	DENOMINAZIONE	DESIGNATION	BENENNUNG	DESCRIPTION	DENOMINACIONES
		12034771	5	ROSETTA ELASTICA	RONDELLE W	FEDERSCHEIBE	SPRING WASHER	ARANDELA ELASTICA
		13180701	12	VITE	VIS	SCHRAUBE	SCREW	TORNILLO
		15540421	5	VITE	VIS	SCHRAUBE	SCREW	TORNILLO
		16043621	4	VITE	VIS	SCHRAUBE	SCREW	TORNILLO
		16100821	24	DADO	ECROU	MUTTER	NUT	TUERCA
		16101511	5	DADO	ECROU	MUTTER	NUT	TUERCA
		16104121	4	DADO	ECROU	MUTTER	NUT	TUERCA
C 0973		300134799	(38)	FILO	FIL	KORBDRAHT	WIRE	HILO
		300135593	8	PETTINE FRENAPAGLIA	PEIGNE	RECHEN	RAKE	PEINE
		320417850	2	LAME IRRIGIDIMENTO	RAIDISSEUR	STREBE	STIFFENER	REFUERZO
C 0973	320502300	320644000	1	CONTROBATTITORE COMPL.	CONTREBATTEUR CPT	DRESCHKORB KPL	CONCAVE, ASSY	CONJ. CONCAVO
C 1100		320645750	1	LAMIERA SOSTEGNO TELA	TOLE	BLECH	PLATE	CHAPA
		320750952	(2)	RONDELLA	RONDELLE	SCHEIBE	WASHER	ARANDELA
D 1100		320835050	1	LAMIERA SOSTEGNO TELA	TOLE	BLECH	PLATE	CHAPA
		320896350	1	PALA	PALE	SCHAUFEL	BLADE	PALA
		320896550	2	BRIGLIA	COLLIER	HALTER	RETAINER	COLLAR
D 0973		321252450	1	CONTROBATTIT. MAIS-MIX	CONTREBATTEUR	DRESCHKORB	CONCAVE	CONCAVO
		355501330	5	RONDELLA	RONDELLE	SCHEIBE	WASHER	ARANDELA
		355510820	8	RONDELLA	RONDELLE	SCHEIBE	WASHER	ARANDELA

E 1	CASSA SCUOTIPAGLIA	CAISSON SECOUEURS	SCHUETTLERKASTEN	STRAW WALKERS CASE	CAJA SECUDIDORES
E 1/1	CASSA SCUOTIPAGLIA	CAISSON SECOUEURS	SCHUETTLERKASTEN	STRAW WALKERS CASE	CAJA SECUDIDORES
E 2	TELA FRENAPAGLIA	FREIN DE PAILLE	STROHBREMSE	STRAW RETARDER	FRENO DE PAJA
E 2/1	TELA FRENAPAGLIA	FREIN DE PAILLE	STROHBREMSE	STRAW RETARDER	FRENO DE PAJA
E 3	CARENATURA POSTERIORE	CARENAGE ARRIÉRE	HINTERE KAROSSERIE	REAR BODY	CARENADO POSTERIOR
E 4	PETTINE ANDANATORE	PEIGNE D'ANDAINS	SCHWADKAMM	SWATTH RAKE	PEINE HILERADORES
E 5	TRASMISSIONE DA POSTBATTITORE A RINVIO	TRANSMISSION DU TIREPAILLE AU RENVOI	ANTRIEB WENDETROMMEL VORGELE	DRIVE REAR BEATER TO TRANSMISSION	TRASMISION DE DEFLECTOR EL REENVIO
E 6	COMANDO SCUOTIPAGLIA	COMMANDE SECOUEURS	STROHSCHUETTLERANTRIEB	STRAW WALKER DRIVE	MANDO SACUDIDORES
E 7. A	SCUOTIPAGLIA	SECOUEURS	STROHSCHUETTLER	STRAW WALKERS	SACUDIDORES
E 7. B	SCUOTIPAGLIA	SECOUEURS	STROHSCHUETTLER	STRAW WALKER	SACUDIDORES
E 8	PROTEZIONI CINGHIE RINVIO E SCUOTIPAGLIA	PROTECTIONS COURROIE RENVOI ET SECOUEURS	SCHUTZBLECH FUER STROHSCHUETTLER UND VORGELEGERIEMEN	STRAW WALKER AND TRANSMISSION BELTS GUARDS	PROTECCIONS CORREA REENVIO Y SACUDIDORES
E 8/1	PROTEZIONI CINGHIE RINVIO E SCUOTIPAGLIA	PROTECTIONS COURROIE RENVOI ET SECOUEURS	SCHUTZBLECH FUER STROHSCHUETTLER UND VORGELEGERIEMEN	STRAW WALKER AND TRANSMISSION BELTS GUARDS	PROTECCIONS CORREA REENVIO Y SACUDIDORES
E 9. A	PARTICOLARI PER TERRENI NORMALI	PIECES POUR TERRAINS NORMALS	TEILE FUER NORMALEN BODEN	PARTS FOR NORMALS SOILS	PIEZAS POR TERRENOS NORMALES
E 9. B	PARTICOLARI PER TERRENI SABBIOSI	PIECES POUR TERRAINS SABLEUX	TEILE FUER SANDIGEN BODEN	PARTS FOR SANDY SOILS	PIEZAS POR TERRENOS ARENOSOS
E 10	PROTEZIONI FIANCATA D.	PROTECTIONS FLANC D.	SCHUTZBLECH SEITENWAND R.	SIDE WALL GUARDS R.H.	PROTECCIONS COSTADO DE.

E **SCUOTITURA** **SECOUEMENT** **SCHETTLER** **STRAW WALKERS** **SACODIDURA**

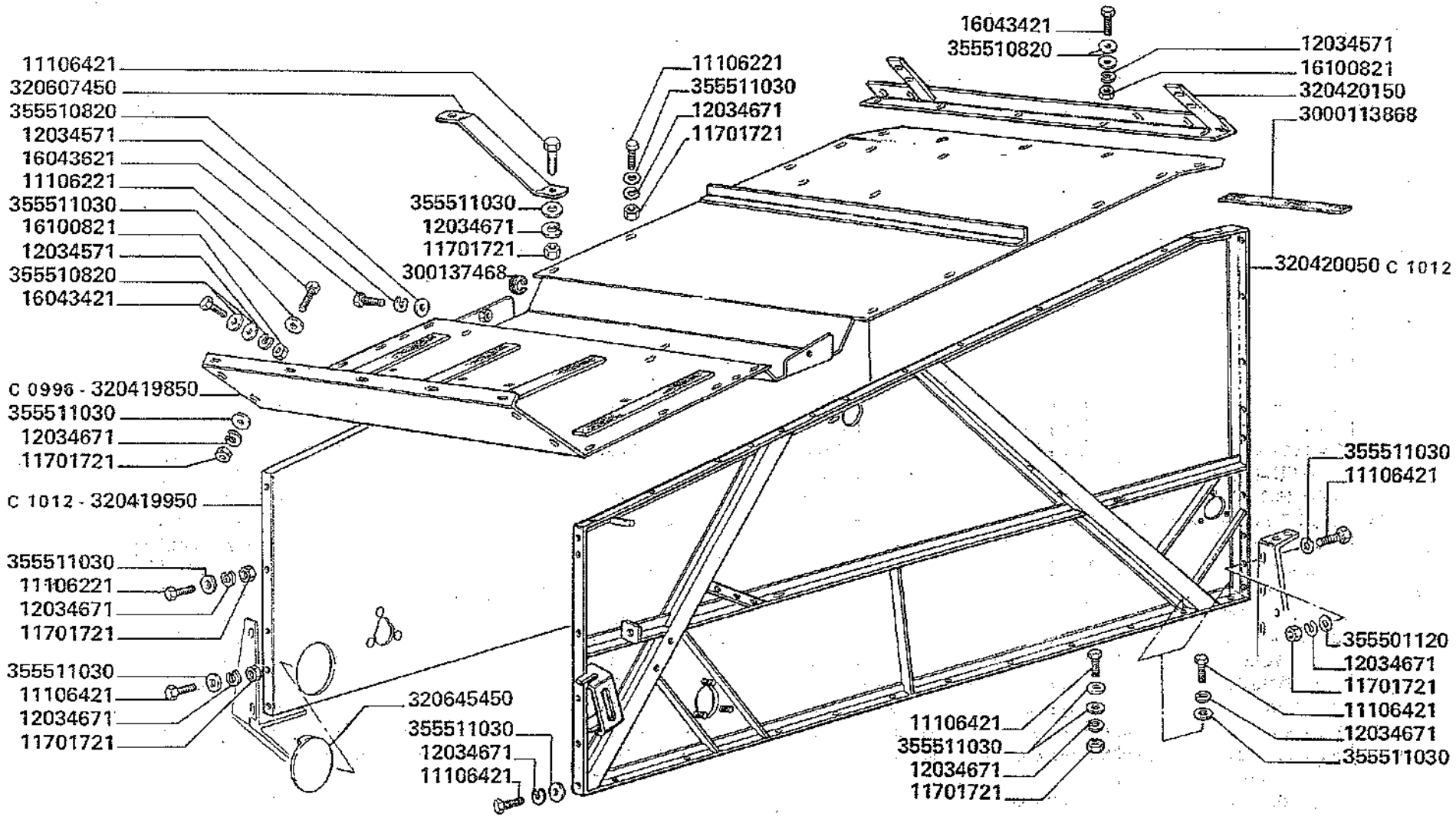

C 0996	aut. ⇐ n. 5C50762	~~320419850~~ = (5) 12034571 + (5) 16043221 +
	aut. ⇐ n. 5C60401	(5) 16100821 + 321248750
C 1012	aut. ⇐ n. 5C51094	~~320419850~~ = 11701721 + 12034671 + 320884450 + 320647950 + 355501120
	aut. ⇐ n. 5C61096	~~320420050~~ = 11701721 + 12034671 + 320884550 + 320647950 + 355501120

3500-3500R
3550-3550R

CASSA SCUOTIPAGLIA

Caisson secoueurs
Schuettlerkasten

Straw walkers case
Caja secudidores

E1

MODIF.	ANT. MODIF.	N. ORDIN.	Q	DENOMINAZIONE	DESIGNATION	BENENNUNG	DESCRIPTION	DENOMINACIONES
		11106221	24	VITE	VIS	SCHRAUBE	SCREW	TORNILLO
		11106421	32	VITE	VIS	SCHRAUBE	SCREW	TORNILLO
		11701721	50	DADO	ECROU	MUTTER	NUT	TUERCA
		12034571	10	ROSETTA ELASTICA	RONDELLE W.	FEDERSCHEIBE	SPRING WASHER	ARANDELA ELASTICA
		12034671	56	ROSETTA ELASTICA	RONDELLE W	FEDERSCHEIBE	SPRING WASHER	ARANDELA ELASTICA
		16043421	8	VITE	VIS	SCHRAUBE	SCREW	TORNILLO
		16043621	2	VITE	VIS	SCHRAUBE	SCREW	TORNILLO
		16100821	8	DADO	ECROU	MUTTER	NUT	TUERCA
		300113868	6	STRISCIA ANTISDRUCC.	RUBAN ADESIF	BAND	STRIP	CINTA ANTISDELIZ.
		300137468	1	GUARNIZIONE	JOINT	DICHTUNG	GASKET	JUNTA
C 0996		320419850	1	TETTO	TOIT	DACH	ROOF	TECHO
C 1012		320419950	1	FIANCATA D.	FLANC	SEITENWAND	SIDE WALL	COSTADO
C 1012		320420050	1	FIANCATA S.	FLANC	SEITENWAND	SIDE WALL	COSTADO
		320420150	1	PROFILO COLLEG.	PROFIL DE FIXAT.	WINKELPROFIL	CONNECTING ANGLE	PROFIL DE EMPALME
		320607450	1	IRRIGIDIMENTO	RAIDISSEUR	STREBE	STIFFENER	REFUERZO
	320420250	320645450	1	PORTELLO	PORTE	DECKEL	DOOR	PORTILLO
		355501120	4	RONDELLA	RONDELLE	SCHEIBE	WASHER	ARANDELA
		355510820	18	RONDELLA	RONDELLE	SCHEIBE	WASHER	ARANDELA
		355511030	78	RONDELLA	RONDELLE	SCHEIBE	WASHER	ARANDELA

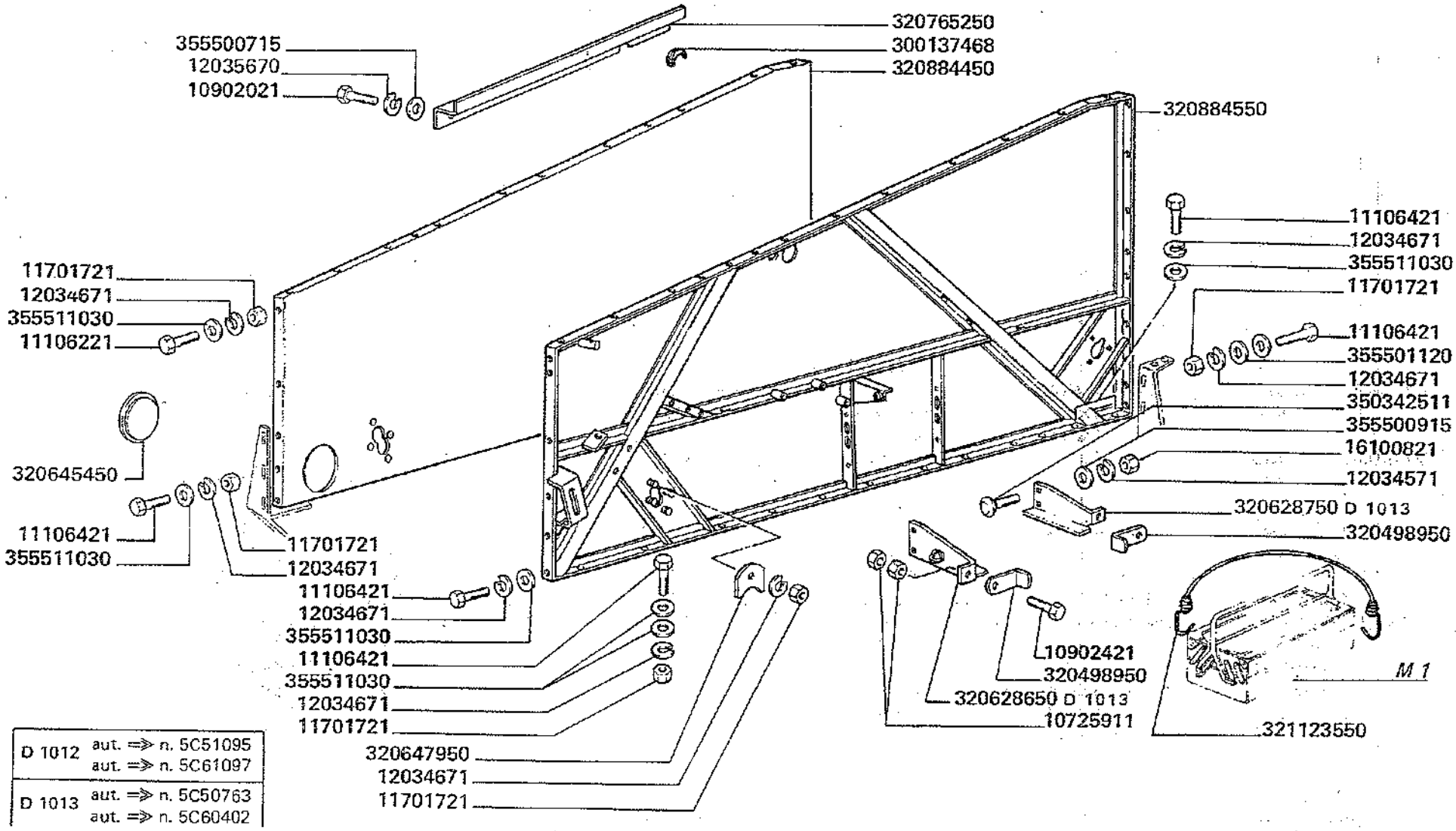

D 1012	aut. ⇒ n. 5C51095 aut. ⇒ n. 5C61097
D 1013	aut. ⇒ n. 5C50763 aut. ⇒ n. 5C60402

3500-3500R
3550-3550R

Caisson secoueurs
Schuettlerkasten

CASSA SCUOTIPAGLIA

Straw walkers case
Caja secudidores

E1/1

1/2

MODIF.	ANT. MODIF.	N. ORDIN.	Q	DENOMINAZIONE	DESIGNATION	BENENNUNG	DESCRIPTION	DENOMINACIONES
		10725911	4	DADO	ECROU	MUTTER	NUT	TUERCA
		10902021	2	VITE	VIS	SCHRAUBE	SCREW	TORNILLO
		10902421	2	VITE	VIS	SCHRAUBE	SCREW	TORNILLO
		11106221	28	VITE	VIS	SCHRAUBE	SCREW	TORNILLO
		11106421	24	VITE	VIS	SCHRAUBE	SCREW	TORNILLO
		11701721	58	DADO	ECROU	MUTTER	NUT	TUERCA
		12034571	19	ROSETTA ELASTICA	RONDELLE W	FEDERSCHEIBE	SPRING WASHER	ARANDELA ELASTICA
		12034671	64	ROSETTA ELASTICA	RONDELLE W	FEDERSCHEIBE	SPRING WASHER	ARANDELA ELASTICA
		12035670	2	ROSETTA ELASTICA	RONDELLE W	FEDERSCHEIBE	SPRING WASHER	ARANDELA ELASTICA
		16043221	5	VITE	VIS	SCHRAUBE	SCREW	TORNILLO
		16043421	8	VITE	VIS	SCHRAUBE	SCREW	TORNILLO
		16043621	2	VITE	VIS	SCHRAUBE	SCREW	TORNILLO
		16100821	17	DADO	ECROU	MUTTER	NUT	TUERCA
		300113868	6	STRISCIA ANTISDRUCC.	RUBAN ADESIF	BAND	STRIP	CINTA ANTISDELIZ.
		300134848	1	PROFILO PROTEZIONE	JOINT	DICHTUNG	GASKET	JUNTA
		300137468	1	GUARNIZIONE	JOINT	DICHTUNG	GASKET	JUNTA
		320420150	1	PROFILO COLLEGAMENTO	PROFIL DE FIXAT.	WINKELPROFIL	CONNECTING ANGLE	PROFIL DE EMPALME
		320498950	2	PIASTRINA	PLAQUETTE	PLATTE	PLATE	PLACA
D 0996 C 1016		320540750	1	TETTO POST.	TOIT	DACH	ROOF	TECHO
D 0996 C 1016		320540850	1	TETTO ANT.	TOIT	DACH	ROOF	TECHO

.../...

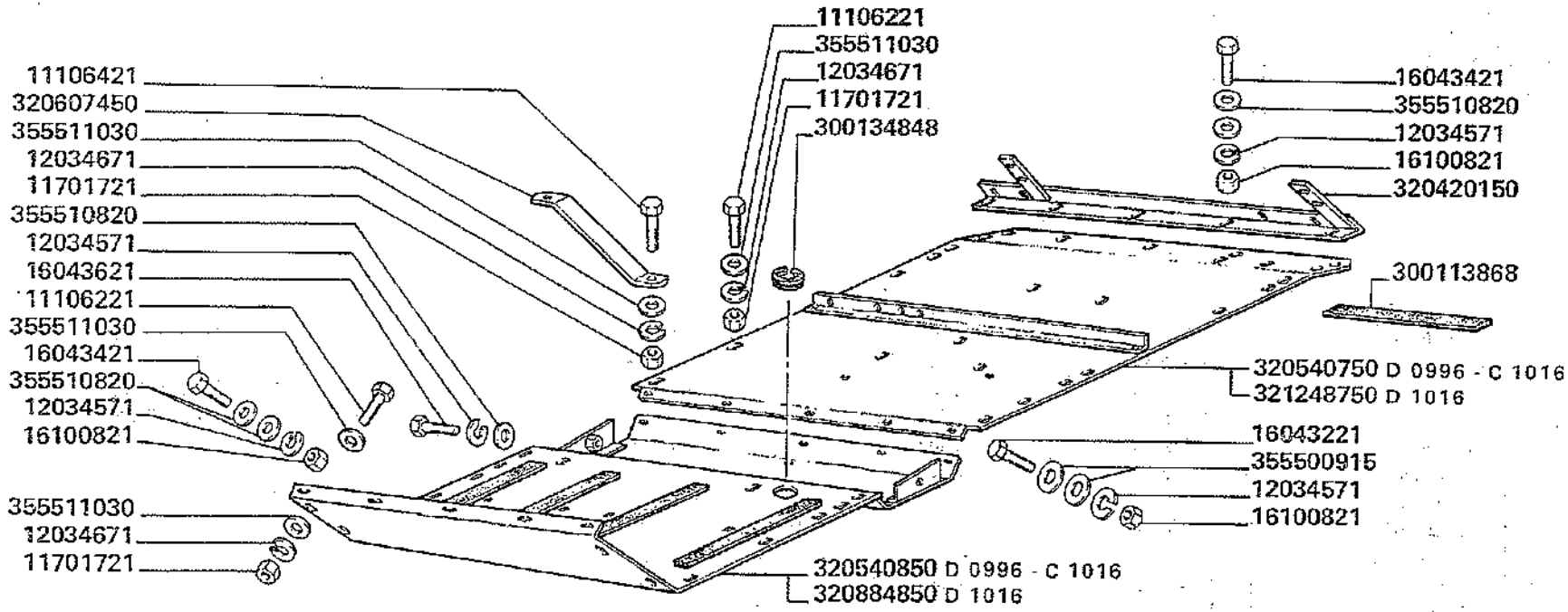

D 0996	aut. ⇒ n. 5C50763 aut. ⇒ n. 5C60402	D 1016	aut. ⇒ n. 5C51001 aut. ⇒ n. 5C61001	~~320540850~~ = 321248750 + 320884850 ~~320540750~~ = 321248750 + 320884850	

MODIF.	ANT. MODIF.	N. ORDIN.	Q	DENOMINAZIONE	DESIGNATION	BENENNUNG	DESCRIPTION	DENOMINACIONES
		320607450	1	PIATTO IRRIGIDIM.	RAIDISSEUR	STREBE	STIFFENER	REFUERZO
D 1013		320628650	1	SUPPORTO ANT. CASSETTA	SUPPORT	HALTER	SUPPORT	SOPORTE
D 1013		320628750	1	SUPPORTO POST. CASSETTA	SUPPORT	HALTER	SUPPORT	SOPORTE
		320645450	1	PORTELLO	PORTE	DECKEL	DOOR	PORTILLO
		320647950	2	CHIUSURA	FERMETURE	VERSCHLUSS	COVER	CIERRE
		320765250	1	PROFILO CONT. CAVI	PROFILE	PROFIL	PROFIL	PROFILE
	320645250	320884450	1	FIANCATA D.	FLANC	SEITENWAND	SIDE WALL	COSTADO
	320645150	320884550	1	FIANCATA S.	FLANC	SEITENWAND	SIDE WALL	COSTADO
D 1016	321248850	320884850	1	TETTO ANT.	TOIT	DACH	ROOF	TECHO
		321123550	1	CORDA ELASTICA	CORDE ELASTIQUE	FEDERSEIL	SPRING CORD	CUERDA ELASTICA
D 1016		321248750	1	TETTO POST.	TOIT	DACH	ROOF	TECHO
		350342511	4	VITE	VIS	SCHRAUBE	SCREW	TORNILLO
		355500715	2	RONDELLA	RONDELLE	SCHEIBE	WASHER	ARANDELA
		355500915	14	RONDELLA	RONDELLE	SCHEIBE	WASHER	ARANDELA
		355501120	6	RONDELLA	RONDELLE	SCHEIBE	WASHER	ARANDELA
		355510820	18	RONDELLA	RONDELLE	SCHEIBE	WASHER	ARANDELA
		355511030	84	RONDELLA	RONDELLE	SCHEIBE	WASHER	ARANDELA

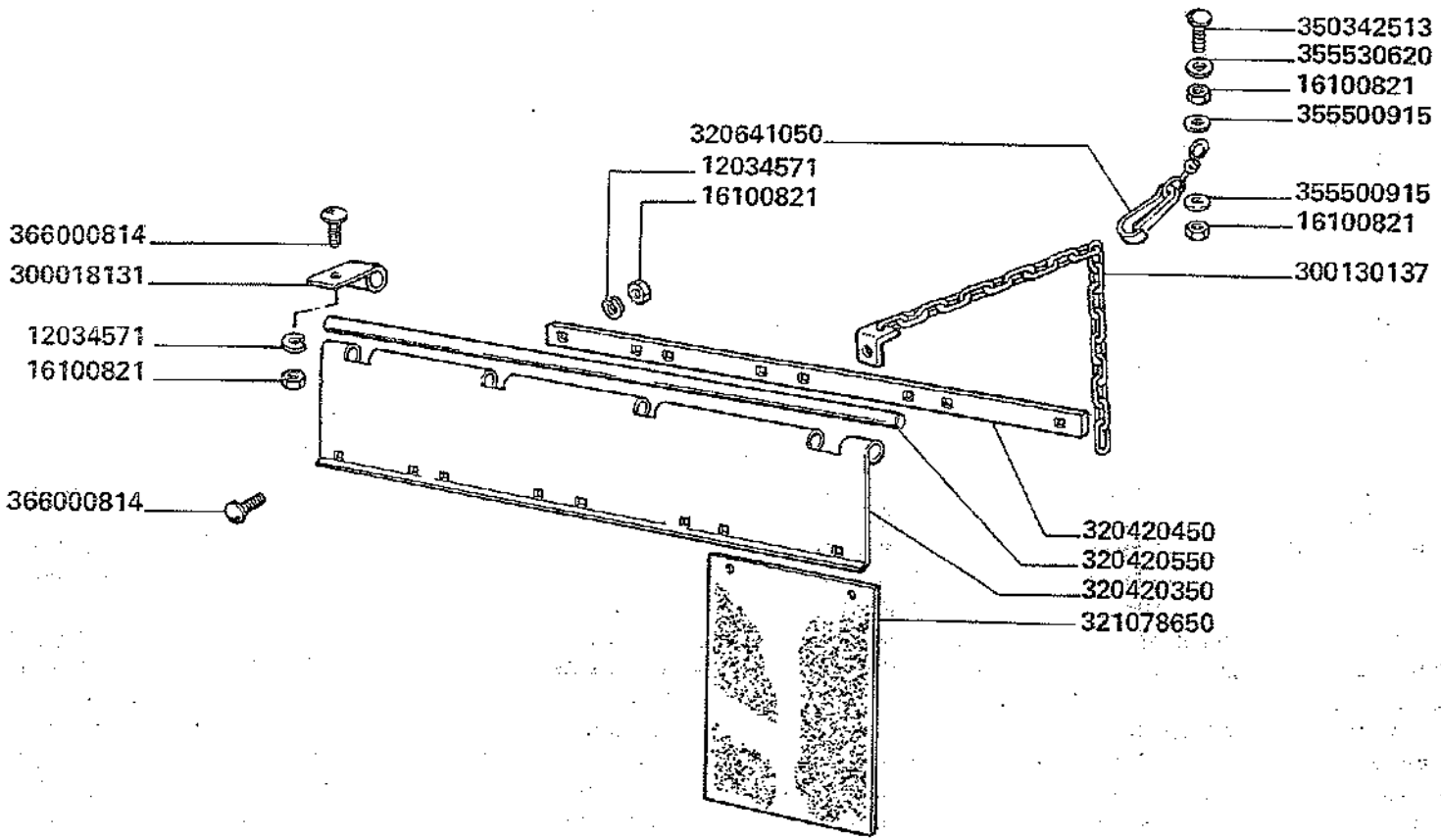

C 1094 aut. => n. 5C51103
aut. => n. 5C61134

MODIF.	ANT. MODIF.	N. ORDIN.	Q	DENOMINAZIONE	DESIGNATION	BENENNUNG	DESCRIPTION	DENOMINACIONES
		12034571	12	ROSETTA ELASTICA	RONDELLE W	FEDERSCHEIBE	SPRING WASHER	ARANDELA ELASTICA
		16100821	14	DADO	ECROU	MUTTER	NUT	TUERCA
		300018131	4	CERNIERA	CHARNIERE	SCHARNIER	HINGE	BISAGRA
		300130137	1	CATENA	CHAINE	KETTE	CHAIN	CADENA
		320420350	1	LAMA SOSPENSIONE	TOLE	LEITBLECH	PLATE	CHAPA
		320420450	1	RISCONTRO	BARRETTE	VERSTAERKUNG	FIXING PLATE	CHAPA ENCUENTRO
		320420550	1	SPINA	AXE	STIFT	PIN	PASADOR
	300118700	320641050	1	MOSCHETTONE	MOSQUETTON	SCHANALLENFEDER	SPRING CATCH	MOSQUETON
		321078650	4	ELEMENTO FRENAPAGLIA	ELEMENT FREIN DE PAILLE	STROHBREMSE-ELEMENTE	STRAW RETARDER ELEMENTE	ELEMENTO FRENA PAJA
		350342513	1	VITE	VIS	SCHRAUBE	SCREW	TORNILLO
		355500915	2	RONDELLA	RONDELLE	SCHEIBE	WASHER	ARANDELA
		355530620	1	RONDELLA	RONDELLE	SCHEIBE	WASHER	ARANDELA
		366000814	12	VITE	VIS	SCHRAUBE	SCREW	TORNILLO

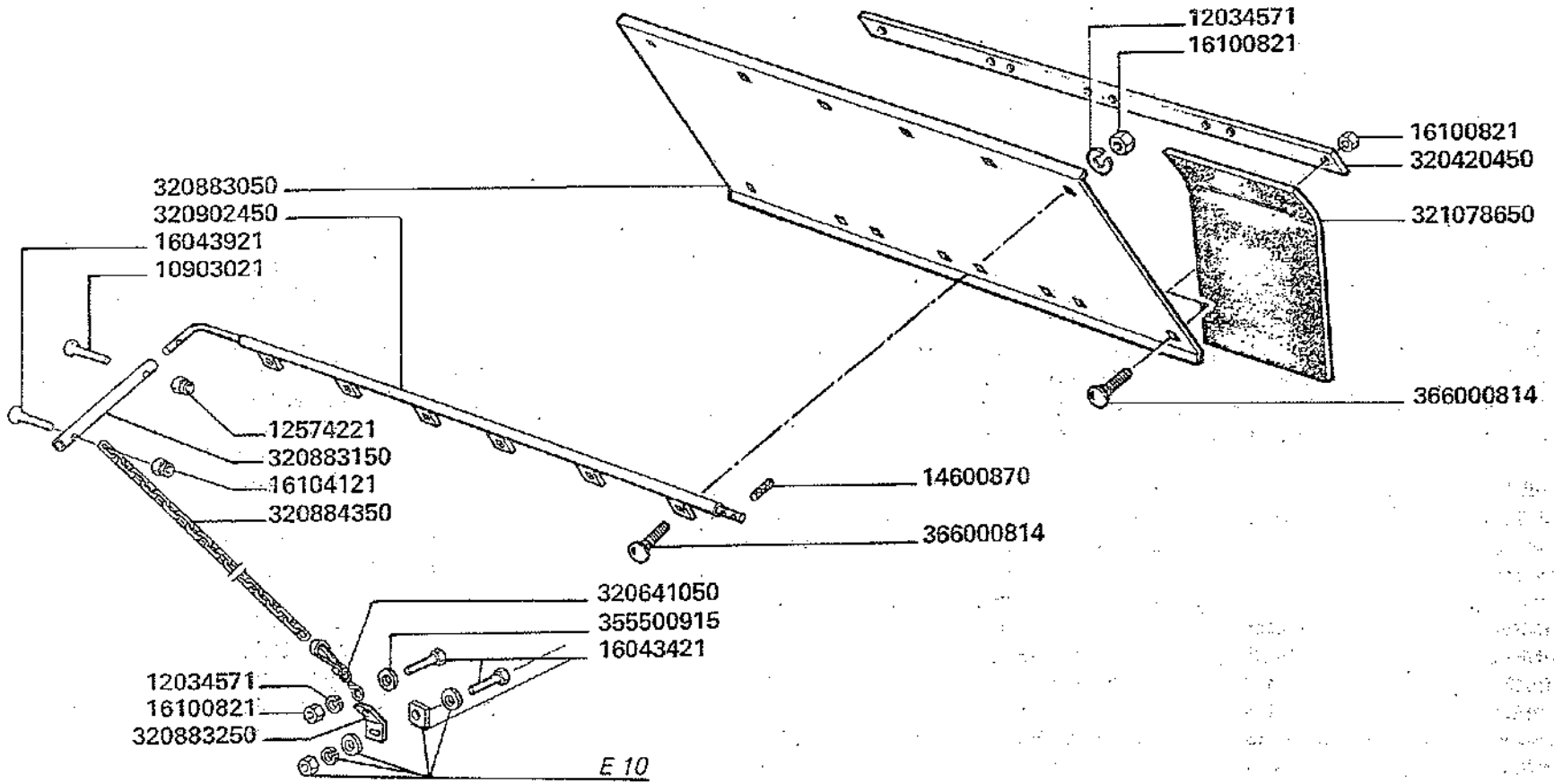

D 1094 aut. ⇒ n. 5C51104
aut. ⇒ n. 5C61135

3500-3500R
3550-3550R

Frein de paille
Strohbremse

TELA FRENAPAGLIA

Straw retarder
Freno de paja

E 2/1

MODIF.	ANT. MODIF.	N. ORDIN.	Q	DENOMINAZIONE	DESIGNATION	BENENNUNG	DESCRIPTION	DENOMINACIONES
		10903021	1	VITE	VIS	SCHRAUBE	SCREW	TORNILLO
		12034571	8	ROSETTA ELASTICA	RONDELLE W	FEDERSCHEIBE	SPRING WASHER	ARANDELA ELASTICA
		12574221	1	DADO	ECROU	MUTTER	NUT	TUERCA
		14600870	2	SPINA ELASTICA	GOUPILLE ELASTIQUE	SPANNUELSE	ROLL PIN	PASADOR
		16043421	2	VITE	VIS	SCHRAUBE	SCREW	TORNILLO
		16043921	1	VITE	VIS	SCHRAUBE	SCREW	TORNILLO
		16100821	16	DADO	ECROU	MUTTER	NUT	TUERCA
		16104121	1	DADO	ECROU	MUTTER	NUT	TUERCA
		320420450	1	RISCONTRO	BARRETTE	VERSTAERKUNG	FIXING PLATE	CHAPA ENCHUENTRO
		320641050	1	MOSCHETTONE	MOSQUETTON	SCHANALLENFEDER	SPRING CATCH	MOSQUETON
		320883050	1	LAMIERA	TOLE	LEITBLECH	PLATE	CHAPA
		320883150	1	TUBO	TUYAU	ROHR	PIPE	TUBO
		320883250	1	PIASTRINA	PLAQUETTE	PLATTE	PLATE	PLACA
		320884350	1	SPEZZONE CATENA	ELEMENT DE CHAINE	KETTENELEMENT	CHAIN SECTION	PIEZA DE CADENA
		320902450	1	TUBO SOSTEGNO	SUPPORT	HALTERUNG	SUPPORT	SOPORTE
		321078650	4	ELEMENTO FRENAPAGLIA	ELEMENTO FREIN DE PAILLE	STROHBREMSE-ELEMENTE	STRAW RETARDER ELEMENT	ELEMENTO FRENA PAJA
		355500915	1	RONDELLA	RONDELLE	SCHEIBE	WASHER	ARANDELA
		366000814	14	VITE	VIS	SCHRAUBE	SCREW	TORNILLO

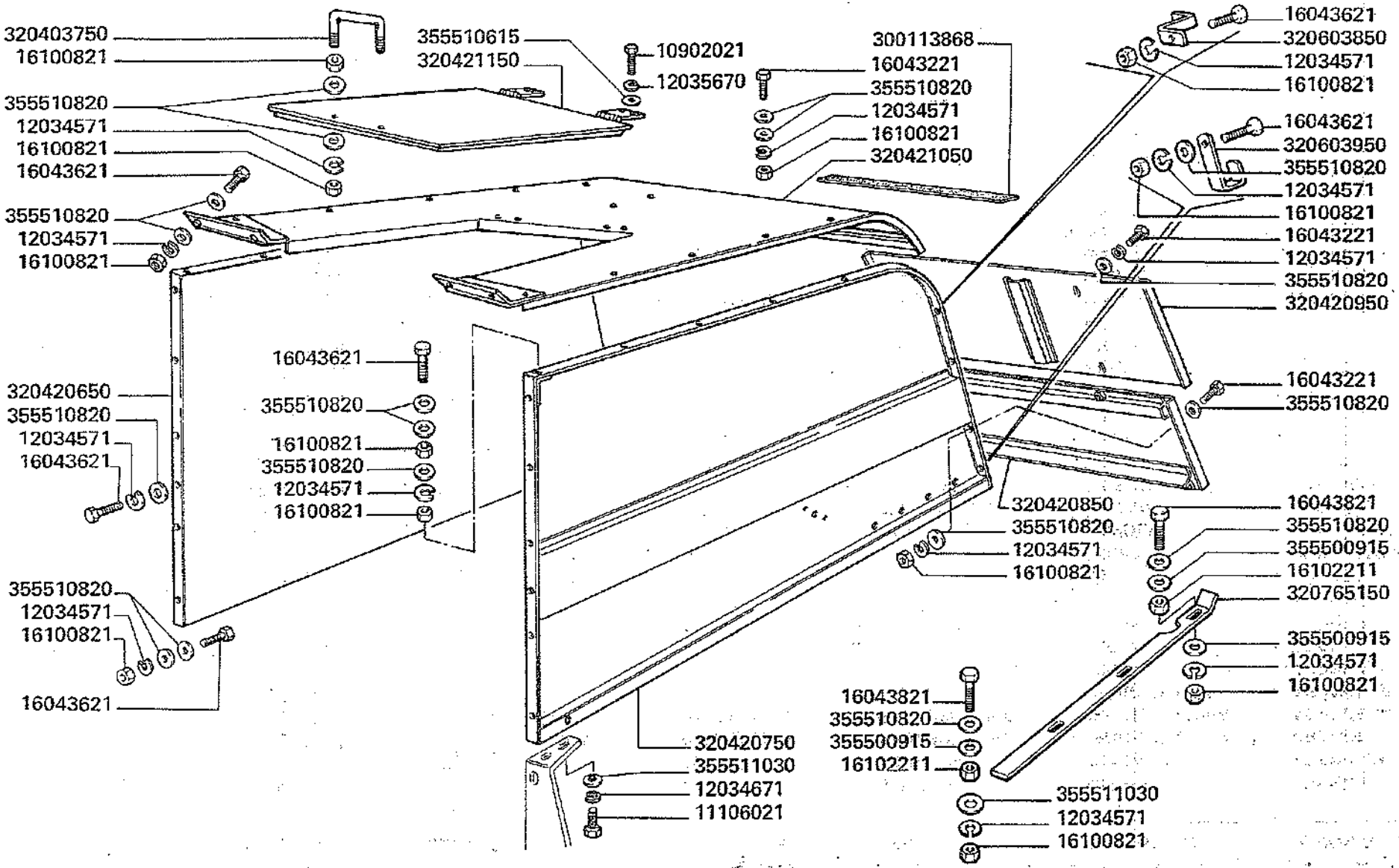

3500-3500R
3550-3550R

CARENATURA POSTERIORE

Carenage arrière
Hintere Karosserie
Rear body
Carenado posterior

E 3

MODIF.	ANT. MODIF.	N. ORDIN.	Q	DENOMINAZIONE	DESIGNATION	BENENNUNG	DESCRIPTION	DENOMINACIONES
		10902021	4	VITE	VIS	SCHRAUBE	SCREW	TORNILLO
		11106021	4	VITE	VIS	SCHRAUBE	SCREW	TORNILLO
		12034571	50	ROSETTA ELASTICA	RONDELLE W	FEDERSCHEIBE	SPRING WASHER	ARANDELA ELASTICA
		12034671	4	ROSETTA ELASTICA	RONDELLE W	FEDERSCHEIBE	SPRING WASHER	ARANDELA ELASTICA
		12035670	4	ROSETTA ELASTICA	RONDELLE W	FEDERSCHEIBE	SPRING WASHER	ARANDELA ELASTICA
		16043221	25	VITE	VIS	SCHRAUBE	SCREW	TORNILLO
		16043621	15	VITE	VIS	SCHRAUBE	SCREW	TORNILLO
		16043821	4	VITE	VIS	SCHRAUBE	SCREW	TORNILLO
		16100821	64	DADO	ECROU	MUTTER	NUT	TUERCA
		16102211	4	DADO	ECROU	MUTTER	NUT	TUERCA
		300113868	6	STRISCIA ANTISDRUCC.	RUBAN ADESIF	BAND	STRIP	CINTA ANTISDELIZ.
		320403750	1	MANIGLIA	POIGNEE	GRIFF	HANDLE	EMPUNADURA
		320420650	1	FIANCO D.	FLANC	SEITENWAND	SIDE WALL	COSTADO
		320420750	1	FIANCO S.	FLANC	SEITENWAND	SIDE WALL	COSTADO
		320420850	1	PARETE POST.	PAROI	WAND	WALL	PARED
		320420950	1	PORTELLO	PORTE	DECKEL	DOOR	PORTILLO
		320421050	1	TETTO	TOIT	DACH	ROOF	TECHO
		320421150	1	COPERCHIO	COUVERCLE	KLAPPE	COVER	TAPA
		320603850	2	SUPPORTO SUP. VAGLI	SUPPORT	HALTER	BRACKET	APOYO
		320603950	2	SUPPORTO INF. VAGLI	SUPPORT	HALTER	BRACKET	APOYO
		320765150	1	PIATTO	PLAQUE	PLATTE	PLATE	PLACA
		355500915	4	RONDELLA	RONDELLE	SCHEIBE	WASHER	ARANDELA
		355510615	4	RONDELLA	RONDELLE	SCHEIBE	WASHER	ARANDELA
		355510820	90	RONDELLA	RONDELLE	SCHEIBE	WASHER	ARANDELA
		355511030	4	RONDELLA	RONDELLE	SCHEIBE	WASHER	ARANDELA

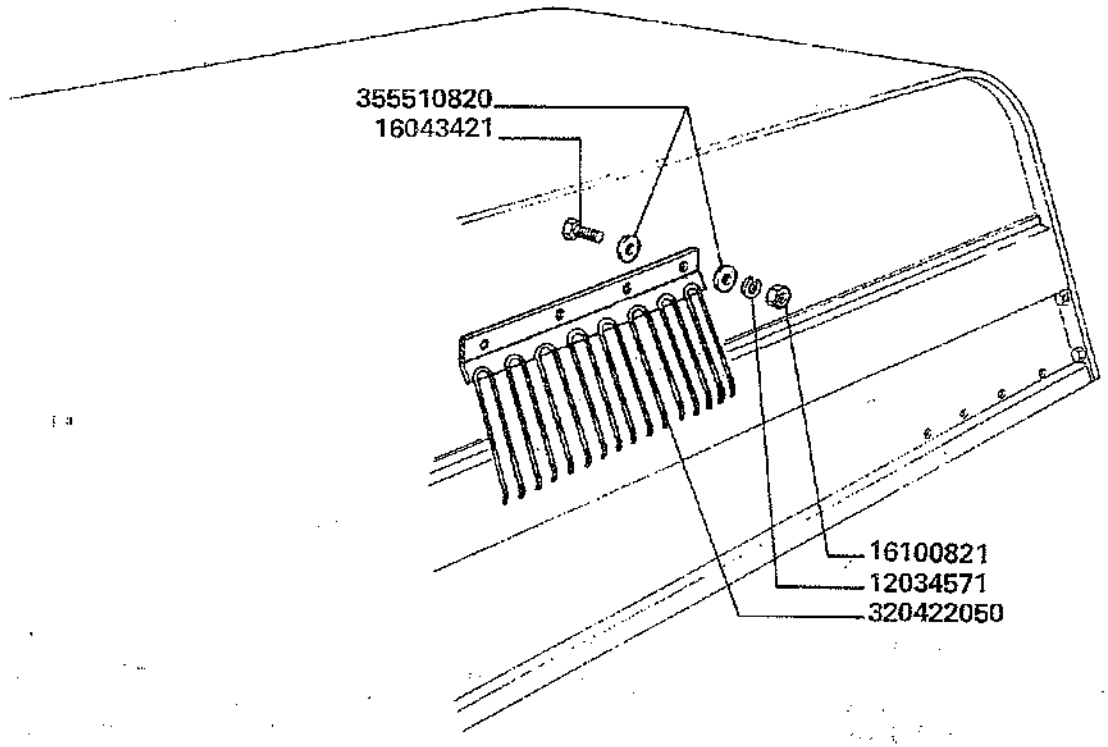
355510820
16043421
16100821
12034571
320422050

MODIF.	ANT. MODIF.	N. ORDIN.	Q	DENOMINAZIONE	DESIGNATION	BENENNUNG	DESCRIPTION	DENOMINACIONES
		12034571	4	ROSETTA ELASTICA	RONDELLE W	FEDERSCHEIBE	SPRING WASHER	ARANDELA ELASTICA
		16043421	4	VITE	VIS	SCHRAUBE	SCREW	TORNILLO
		16100821	4	DADO	ECROU	MUTTER	NUT	TUERCA
		320422050	1	PETTINE ANDANATORE	PEIGNE D'ANDAINS	SCHWADKAMM	SWATH RAKE	PEINE HILERADORE
		355510820	4	RONDELLA	RONDELLE	SCHEIBE	WASHER	ARANDELA

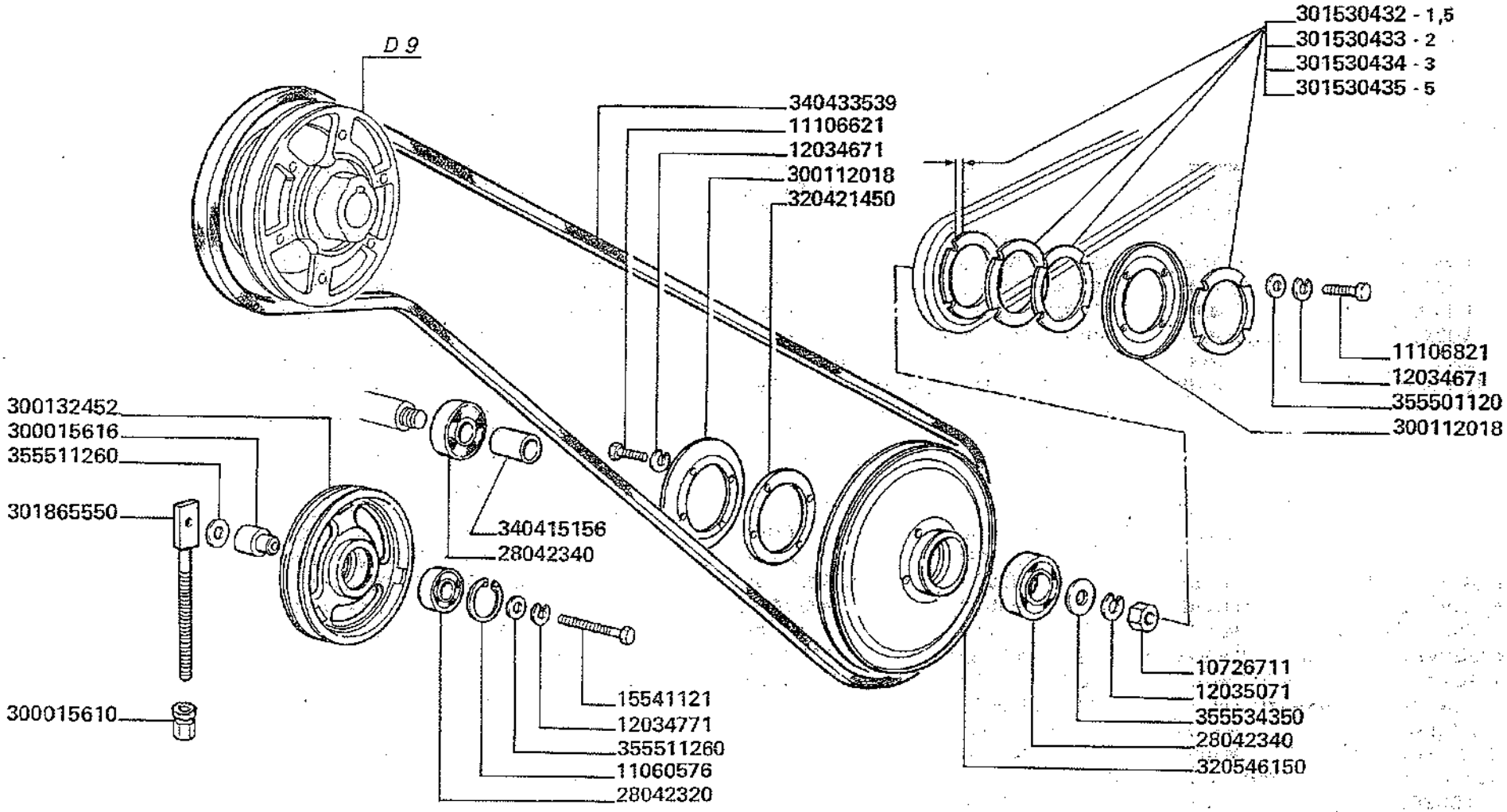

3500-3500R
3550-3550R

TRASMISSIONE DA POSTBATTITORE A RINVIO

Transmission du tirepaille au renvoi
Antrieb Wendetrommel Vorgele
Drive rear beater to transmission
Trasmision de deflector el reenvio

E 5

MODIF.	ANT. MODIF.	N. ORDIN.	Q	DENOMINAZIONE	DESIGNATION	BENENNUNG	DESCRIPTION	DENOMINACIONES
		10726711	1	DADO	ECROU	MUTTER	NUT	TUERCA
		11060576	1	ANELLO ELASTICO	ARRETOIR	SICHERUNGSRING	LOCKRING	ANILLO DE FRENO
		11106621	4	VITE	VIS	SCHRAUBE	SCREW	TORNILLO
		11106821	4	VITE	VIS	SCHRAUBE	SCREW	TORNILLO
		12034671	8	ROSETTA ELASTICA	RONDELLE W	FEDERSCHEIBE	SPRING WASHER	ARANDELA ELASTICA
		12034771	1	ROSETTA ELASTICA	RONDELLE W	FEDERSCHEIBE	SPRING WASHER	ARANDELA ELASTICA
		12035071	1	ROSETTA ELASTICA	RONDELLE W	FEDERSCHEIBE	SPRING WASHER	ARANDELA ELASTICA
		15541121	1	VITE	VIS	SCHRAUBE	SCREW	TORNILLO
		28042320	1	CUSCINETTO	ROULEMENT	LAGER	BEARING	RODAMIENTO
		28042340	2	CUSCINETTO	ROULEMENT	LAGER	BEARING	RODAMIENTO
		300015610	1	DADO	ECROU	MUTTER	NUT	TUERCA
		300015616	1	BOCCOLA	BAGUE	BUECHSE	BUSH	CASQUILLO
		300112018	2	SEMIPULEGGIA EST.	DEMI-POULIE	RIEMENSCHEIBEN HAELFTE	PULLEY HALF	SEMI-POLEA
		300132452	1	TENDICINGHIA	POULIE TENDEUR	SPANNROLLE	BELT TENSIONER	TENSOR DE CORREA
		301530432	1	SPESSORE	CALE D'EPAISSEUR	DISTANZSTUECK	SHIM	ESPESOR
		301530433	1	SPESSORE	CALE D'EPAISSEUR	DISTANZSTUECK	SHIM	ESPESOR
		301530434	1	SPESSORE	CALE D'EPAISSEUR	DISTANZSTUECK	SHIM	ESPESOR
		301530435	1	SPESSORE	CALE D'EPAISSEUR	DISTANZSTUECK	SHIM	ESPESOR
		301865550	1	TIRANTE	TENDEUR	SPANNSCHRAUBE	TENSIONER	TENSOR
		320421450	1	ANELLO DISTANZ.	ANNEAU	DISTANZSTUECK	SHIM	ANILLO
		320546150	1	PULEGGIA RINVIO	POULIE	RIEMENSCHEIBE	PULLEY	POLEA
		340415156	1	DISTANZIATORE	ENTRETOISE	DISTANZSTUECH	SPACER	ESPACIADOR
		340433539	1	CINGHIA	COURROIE	RIEMEN	BELT	CORREA
		355501120	4	RONDELLA	RONDELLE	SCHEIBE	WASHER	ARANDELA
		355511260	2	RONDELLA	RONDELLE	SCHEIBE	WASHER	ARANDELA
		355534350	1	RONDELLA	RONDELLE	SCHEIBE	WASHER	ARANDELA

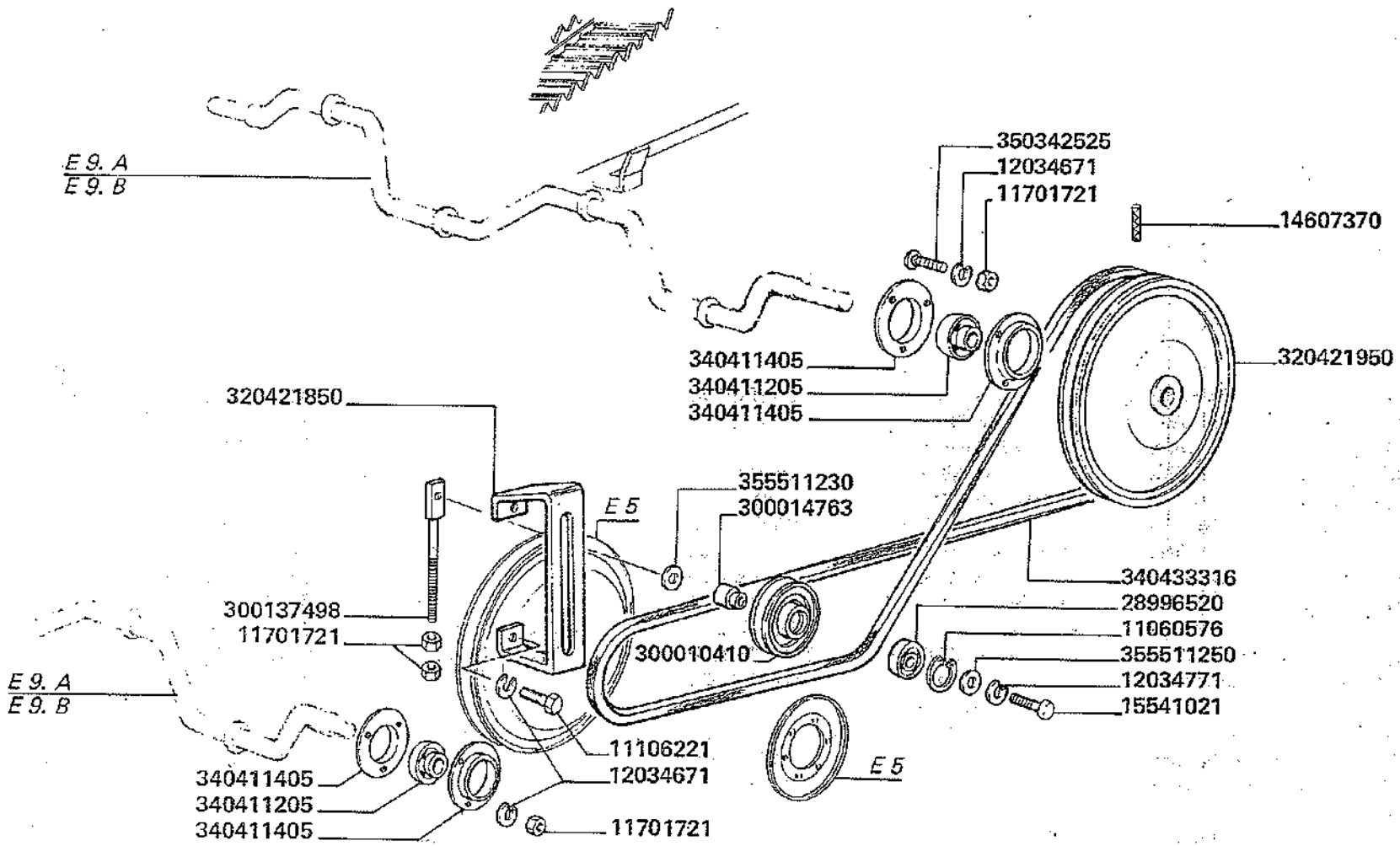

3500-3500R
3550-3550R

COMANDO SCUOTIPAGLIA

Commande secoueurs
Strohschuettlerantrieb

Straw walker drive
Mando sacudidores

E 6

MODIF.	ANT. MODIF.	N. ORDIN.	Q	DENOMINAZIONE	DESIGNATION	BENENNUNG	DESCRIPTION	DENOMINACIONES
		11060576	1	ANELLO ELASTICO	ARRETOIR	SICHERUNGSRING	LOCKRING	ANILLO DE FRENO
		11106221	2	VITE	VIS	SCHRAUBE	SCREW	TORNILLO
		11701721	14	DADO	ECROU	MUTTER	NUT	TUERCA
		12034671	12	ROSETTA ELASTICA	RONDELLE W	FEDERSCHEIBE	SPRING WASHER	ARANDELA ELASTICA
		12034771	1	ROSETTA ELASTICA	RONDELLE W	FEDERSCHEIBE	SPRING WASHER	ARANDELA ELASTICA
		14607370	1	SPINA ELASTICA	GOUPILLE ELAST.	SPANNUELSE	ROLL PIN	PASADOR
		15541021	1	VITE	VIS	SCHRAUBE	SCREW	TORNILLO
		28996520	1	CUSCINETTO	ROULEMENT	LAGER	BEARING	RODAMIENTO
		300010410	1	TENDICINGHIA	POULIE TENDEUR	SPANNROLLE	BELT TENSIONER	TENSOR DE CORREA
		300014763	1	BOCCOLA DISTANZ.	ENTRETOISE	DISTANZSTUECK	SPACER	ESPACIADOR
		300137498	1	TIRANTE	TENDEUR	SPANNSCHRAUBE	TENSIONER	TENSOR
		320421850	1	STAFFA	ETRIER	HALTER	BRACKET	APOYO
		320421950	1	PULEGGIA	POULIE	RIEMENSCHEIBE	PULLEY	POLEA
		340411205	4	CUSCINETTO	ROULEMENT	LAGER	BEARING	RODAMIENTO
		340411405	8	FLANGIA CUSCINETTO	FLASQUE	LAGERFLANSCH	BRIDA	FLANGE
		340433316	1	CINGHIA	COURROIE	RIEMEN	BELT	CORREA
		350342525	6	VITE	VIS	SCHRAUBE	SCREW	TORNILLO
		355511230	2	RONDELLA	RONDELLE	SCHEIBE	WASHER	ARANDELA
		355511250	1	RONDELLA	RONDELLE	SCHEIBE	WASHER	ARANDELA

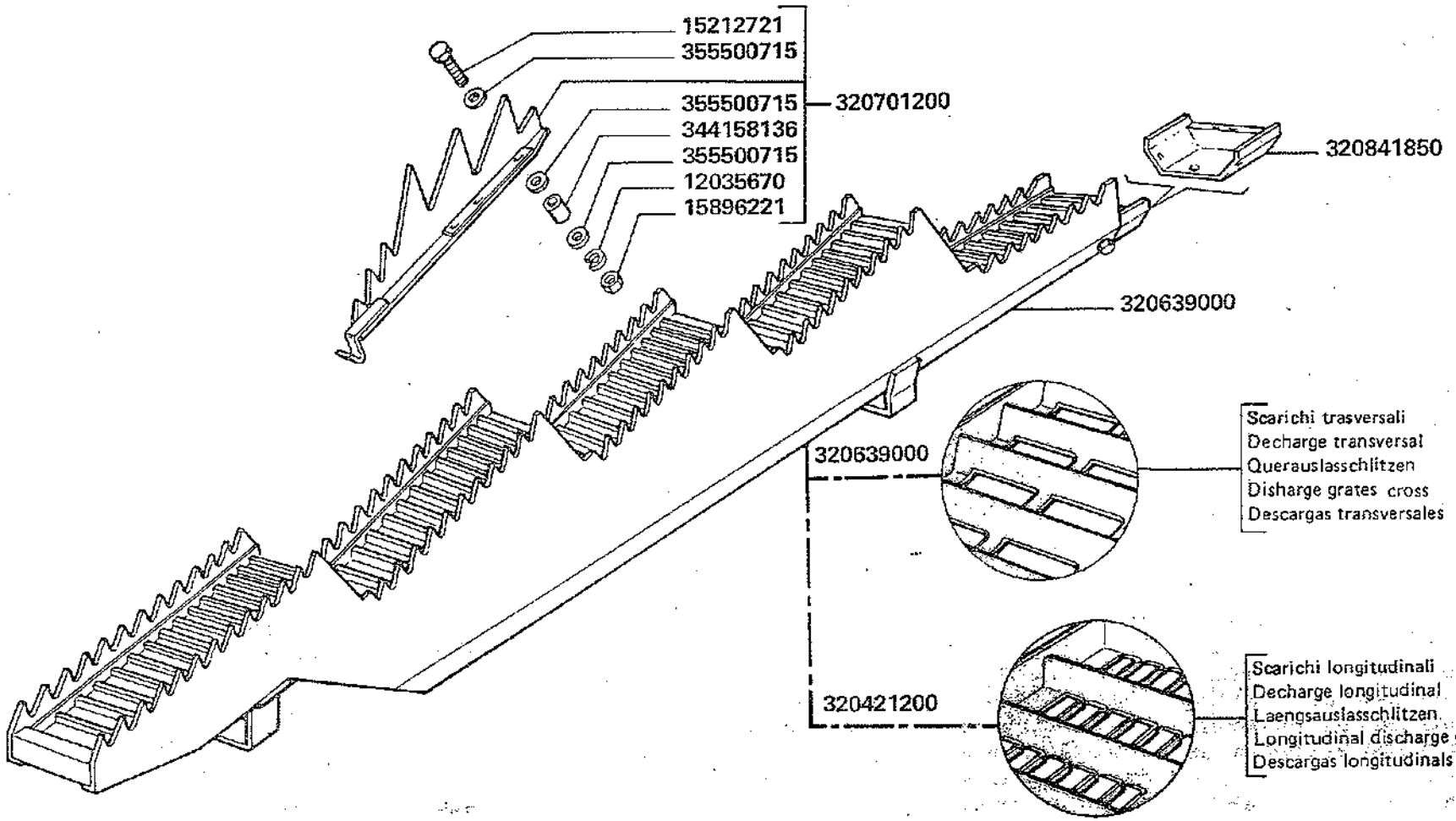

C 1100 aut. ⇐ n. 5C51103
aut. ⇐ n. 5C51133

MODIF.	ANT. MODIF.	N. ORDIN.	Q	DENOMINAZIONE	DESIGNATION	BENENNUNG	DESCRIPTION	DENOMINACIONES
		12035670	(1)	ROSETTA ELASTICA	RONDELLE W	FEDERSCHEIBE	SPRING WASHER	ARANDELA ELASTICA
		15212721	(1)	VITE	VIS	SCHRAUBE	SCREW	TORNILLO
		15896221	(1)	DADO	ECROU	MUTTER	NUT	TUERCA
		320421200	4	SCUOTIPAGLIA COMPL.	SECOUEURS CPT	SCHUETTLER KPL	STRAW WALKER,ASSY	CONJ. SACUDIDORES
	320454900	320639000	4	SCUOTIPAGLIA	SECOUEURS CPT	SCHUETTLER KPL	STRAW WALKER,ASSY	CONJ. SACUDIDORES
		320701200	12	ALZAPAGLIA COMPL.	HAUSSE-PAILLE CPT	STROHHEBER KPL	STRAW LIFTER, ASSY	CONJ. LEVANTAPAJAS
	300135544	320841850	(1)	PROLUNGA A CASSETTO	RALLONGE	VERLAENGERUNG	EXTENSION	PROLONGA
		344158136	(1)	BOCCOLA	BAGUE	BUECHSE	BUSH	CASQUILLO
		355500715	(3)	RONDELLA	RONDELLE	SCHEIBE	WASHER	ARANDELA

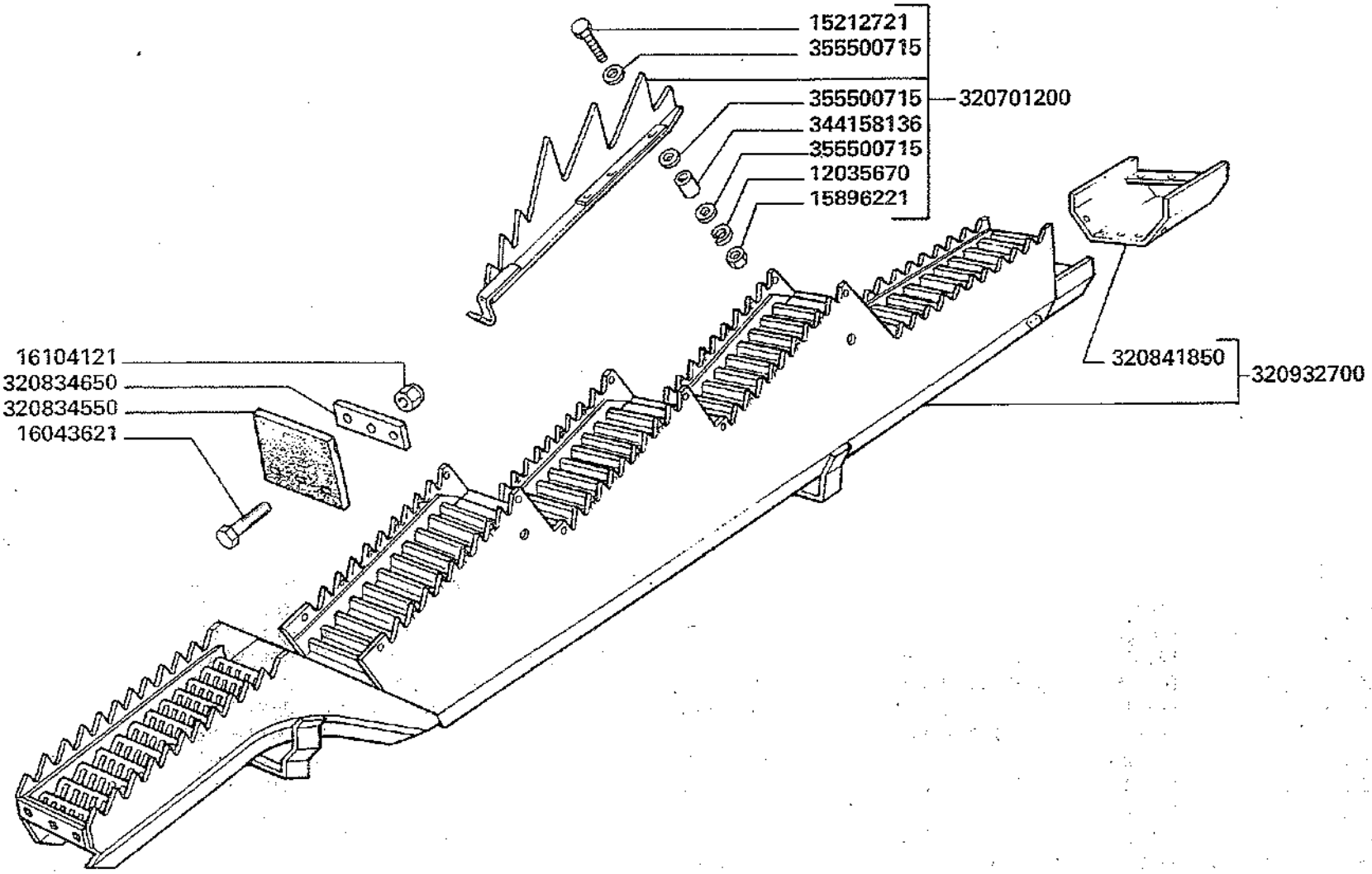

D 1100 aut. ⇒ n. 5C51104
aut. ⇒ n. 5C61134

3500-3500R
3550-3550R

SCUOTIPAGLIA

Secoueurs
Strohschuettler

Straw walker
Sacudidores

E 7.B

MODIF.	ANT. MODIF.	N. ORDIN:	Q	DENOMINAZIONE	DESIGNATION	BENENNUNG	DESCRIPTION	DENOMINACIONES
		12035670	(1)	ROSETTA ELASTICA	RONDELLE W	FEDERSCHEIBE	SPRING WASHER	ARANDELA ELASTICA
		15212721	(1)	VITE	VIS	SCHRAUBE	SCREW	TORNILLO
		15896221	(1)	DADO	ECROU	MUTTER	NUT	TUERCA
		16043621	12	VITE	VIS	SCHRAUBE	SCREW	TORNILLO
		16104121	12	DADO	ECROU	MUTTER	NUT	TUERCA
		320701200	12	ALZAPAGLIA COMPL.	HAUSSE-PAILLE	STROHHEBER	STRAW LIFTER	LEVANTAPAJAS
		320834550	4	CHIUSURA ANT.	FERMETURE	ABDECKUNG	COVER	CIERRE
		320834650	4	RISCONTRO	BARRETTE	VERSTAERKUNG	STIFFENER	PLETINA
		320841850	(1)	PROLUNGA A CASSETTO	RALLONGE	VERLAENGERUNG	EXTENSION	PROLONGA
		320932700	4	SCUOTIPAGLIA COMPL.	SECOUEUR	SCHUETTLER	STRAW WALKER	SACUDIDORES
		344158136	(1)	BOCCOLA	DOUILLE	BUECHSE	BUSH	CASQUILLO
		355500715	(3)	RONDELLA	RONDELLE	SCHEIBE	WASHER	ARANDELA

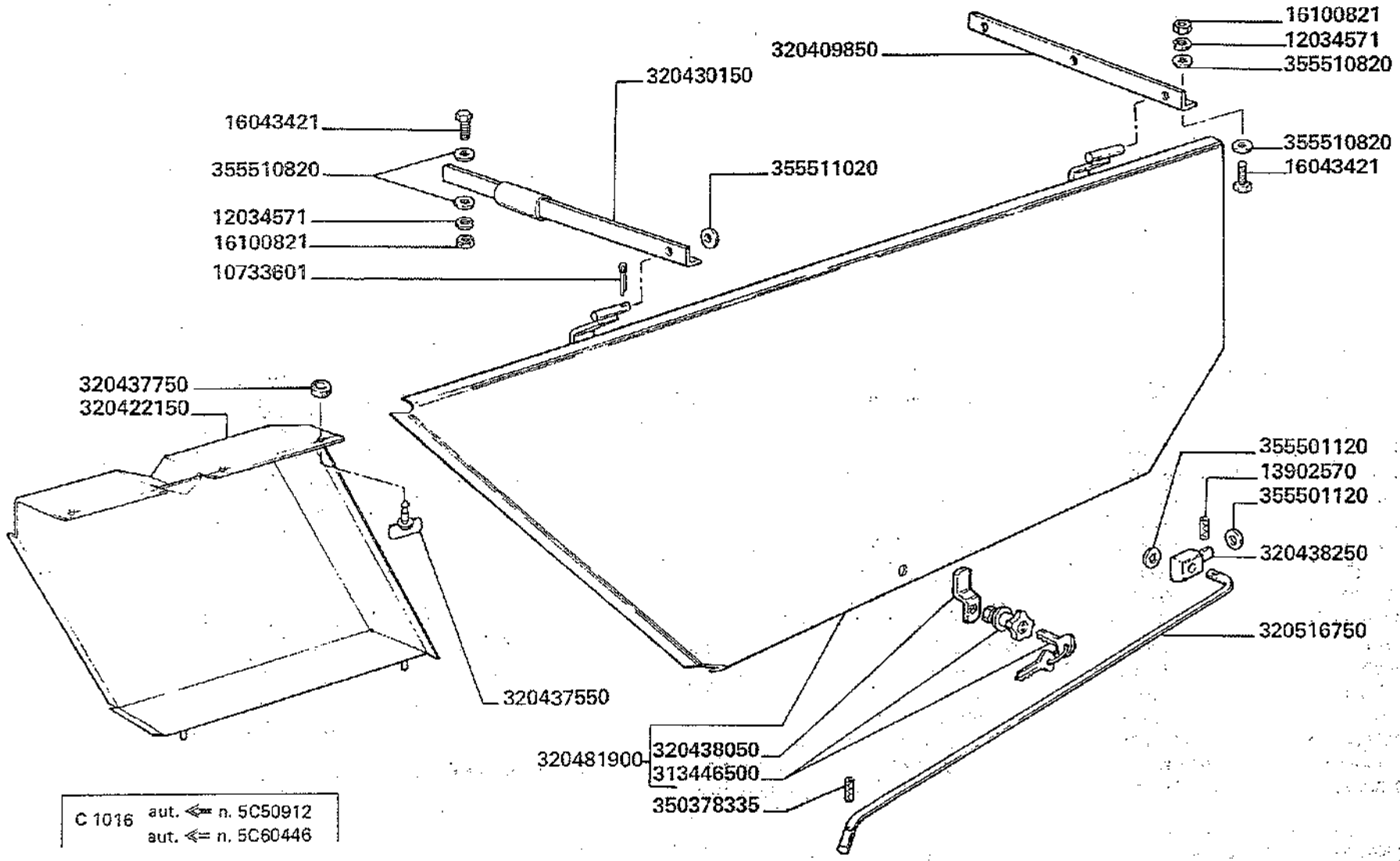

3500-3500R
3550-3550R

PROTEZIONI CINGHIE RINVIO E SCUOTIPAGLIA

Protections courroie renvoi et secoueurs
Schutzblech fuer Strohschuettler und Vorgelegeriemen
Straw walker and transmission
Proteccions correa reenvio y sacudidores

E 8

MODIF.	ANT. MODIF.	N. ORDIN.	Q	DENOMINAZIONE	DESIGNATION	BENENNUNG	DESCRIPTION	DENOMINACIONES
		10733601	2	COPIGLIA	GOUPILLE FENDUE	SPLINT	COTTER PIN	PASADOR ABIERTO
		12034571	4	ROSETTA ELASTICA	RONDELLE W	FEDERSCHEIBE	SPRING WASHER	ARANDELA ELASTICA
		13902570	1	SPINA ELASTICA	GOUPILLE ELAST.	SPANNUELSE	ROLL PIN	PASADOR
		16043421	4	VITE	VIS	SCHRAUBE	SCREW	TORNILLO
		16100821	4	DADO	ECROU	MUTTER	NUT	TUERCA
		313446500	(1)	VOLANTINO	MANIVELLE	KURBEL	CRANK	VOLANTE
		320409850	1	SUPPORTO	SUPPORT	HALTERUNG	SUPPORT	SOPORTE
		320422150	1	PROTEZIONE ANT.	PROTECTION	SCHUTZBLECH	GUARD	PROTECCION
		320430150	1	SUPPORTO ANT.	SUPPORT	HALTERUNG	SUPPORT	SOPORTE
		320437550	3	CLIPS AD ALETTA	CLIPS	CLIPS	CLIPS	CLIPS
		320437750	3	GOMMINO	AMMORTISSEUR	GUMMI	ABSORBER	AMORTIGUADOR
		320438050	(1)	SQUADRETTA	EQUERRE	PLATTE	PLATE	ESQUADRA
		320438250	1	NOCE	NOIX	LAGER	BEARING	NUEZ
		320481900	1	PROTEZIONE COMPL.	PROTECTION	SCHUTZBLECH	GUARD, ASSY	PROTECCION
		320516750	1	ASTA SOSTEGNO	TIGE	STANGE	ROD	VARILLA
		350378335	1	SPINA ELASTICA	GOUPILLE ELAST.	SPANNUELSE	ROLL PIN	PASADOR
		355501120	3	RONDELLA	RONDELLE	SCHEIBE	WASHER	ARANDELA
		355510820	8	RONDELLA	RONDELLE	SCHEIBE	WASHER	ARANDELA
		355511020	2	RONDELLA	RONDELLE	SCHEIBE	WASHER	ARANDELA

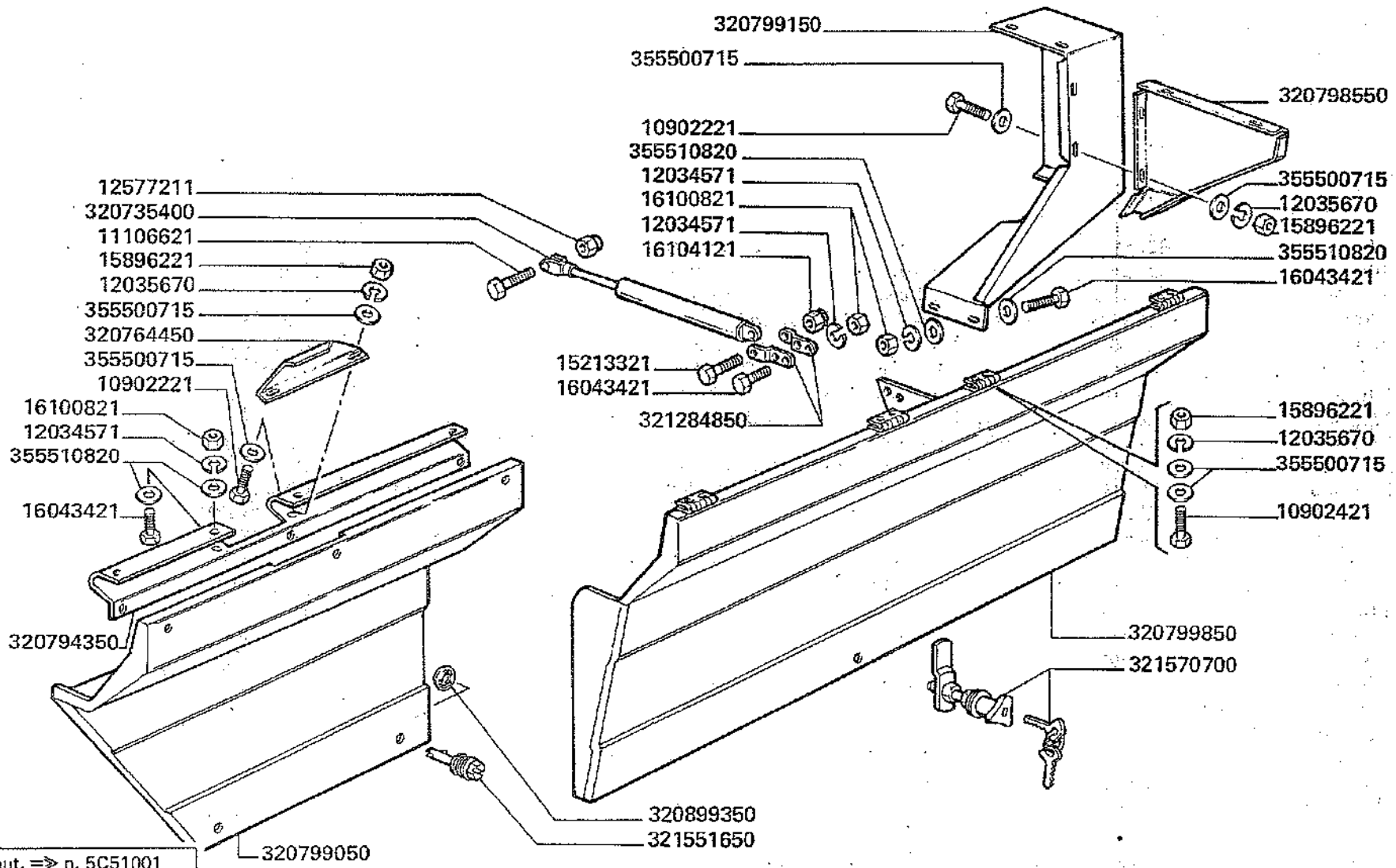

D 1016 aut. ⇒ n. 5C51001
aut. ⇒ n. 5C61001

3500-3500R
3550-3550R

PROTEZIONI CINGHIE RINVIO E SCUOTIPAGLIA

Protections courroies renvoi et secoueurs
Schutzblech fuer Strohschuettler und vorgelegeriemen
Straw walker and transmission belts
Proteccions correas reenvio y sacudidores

E 8/1

MODIF.	ANT. MODIF.	N. ORDIN.	Q	DENOMINAZIONE	DESIGNATION	BENENNUNG	DESCRIPTION	DENOMINACIONES
		10902221	8	VITE	VIS	SCHRAUBE	SCREW	TORNILLO
		10902421	8	VITE	VIS	SCHRAUBE	SCREW	TORNILLO
		11106621	1	VITE	VIS	SCHRAUBE	SCREW	TORNILLO
		12034571	8	ROSETTA ELASTICA	RONDELLE W	FEDERSCHEIBE	SPRING WASHER	ARANDELA ELASTICA
		12035670	16	ROSETTA ELASTICA	RONDELLE W	FEDERSCHEIBE	SPRING WASHER	ARANDELA ELASTICA
		12577211	1	DADO	ECROU	MUTTER	NUT	TUERCA
		15213321	1	VITE	VIS	SCHRAUBE	SCREW	TORNILLO
		15896221	16	DADO	ECROU	MUTTER	NUT	TUERCA
		16043421	8	VITE	VIS	SCHRAUBE	SCREW	TORNILLO
		16100821	8	DADO	ECROU	MUTTER	NUT	TUERCA
		16104121	1	DADO	ECROU	MUTTER	NUT	TUERCA
		320735400	1	AMMORTIZZATORE	AMORTISSEUR	STOSSDAEMPFER	SHOCK ABSORBER	AMORTIGUADOR
		320764450	1	LAMA SU PROFILO ANCOR.	PLAQUE	PLATTE	PLATE	CHAPA
		320794350	1	PROFILO ANCOR. PROTEZ.	PROFIL	PROFIL	PROFIL	PROFILE
		320798550	1	PROTEZIONE POST.	PROTECTION	SCHUTZBLECH	GUARD	PROTECCION
		320799050	1	RIPARO ANT. COMPL. PROT.	PROTECTION	SCHUTZBLECH	GUARD	PROTECCION
		320799150	1	PROTEZ. PULEGGIA	PROTECTION	SCHUTZBLECH	GUARD	PROTECCION
		320799850	1	PORTELLO LATO S.	PORTE	DECKEL	DOOR	PORTILLO
	321551750	320899350	5	RONDELLA	RONDELLE	SCHEIBE	WASHER	ARANDELA
		321284850	2	PIASTRINA	PLAQUETTE	PLAETTCHEN	PLATE	PLANCHUELA
		321551650	5	STELO C.T. CACCIAVITE	VIS DE SERRAGE	KLEMMSCHRAUBE	CLAMPING SCREW	TORNILLO APPRISION.
		321570700	1	VOLANTINO	MANIVELLE	KURBEL	CRANK	MANIVELA
		355500715	32	RONDELLA	RONDELLE	SCHEIBE	WASHER	ARANDELA
		355510820	12	RONDELLA	RONDELLE	SCHEIBE	WASHER	ARANDELA

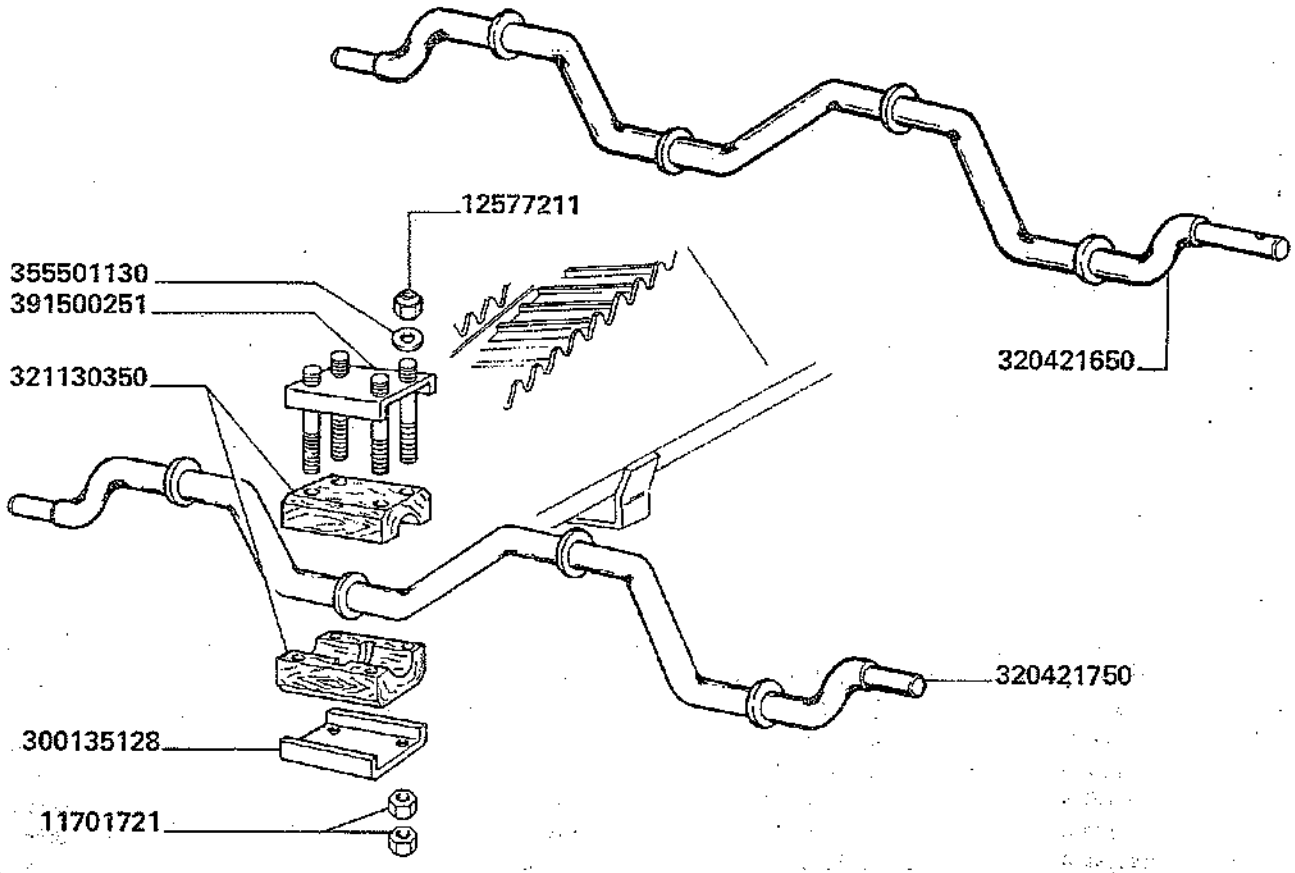
12577211
355501130
391500251
321130350
320421650
320421750
300135128
11701721

MODIF.	ANT. MODIF.	N. ORDIN.	Q	DENOMINAZIONE	DESIGNATION	BENENNUNG	DESCRIPTION	DENOMINACIONES
		11701721	64	DADO	ECROU	MUTTER	NUT	TUERCA
		12577211	32	DADO	ECROU	MUTTER	NUT	TUERCA
		300135128	8	PIASTRA INF. SUPPORTO	PLAQUE	PLATTE	PLATE	PLACA
		320400550	1	FONDO CASSA	FOND	BODENBLECH	BOTTOM PLATE	CHAPA DE FONDO
		320421650	1	ALBERO POST.	ARBRE	WELLE	SHAFT	ARBOL
		320421750	1	ALBERO ANT.	ARBRE	WELLE	SHAFT	ARBOL
		320479050	1	PORTELLO	PORTE	DECKEL	DOOR	PORTILLO
		320479150	1	PORTELLO	PORTE	DECKEL	DOOR	PORTILLO
		320524150	1	PORTELLO INF. ELEVAT.	PORTE	DECKEL	DOOR	PORTILLO
	320497050	321130350	8	SUPPORTO SCUOTIPAGLIA	SUPPORT	HALTERUNG	SUPPORT	SOPORTE
		355501130	32	RONDELLA	RONDELLE	SCHEIBE	WASHER	ARANDELA
		391500251	8	PIASTRA SUP. SUPPORTO	PLAQUE	PLATTE	PLATE	PLACA

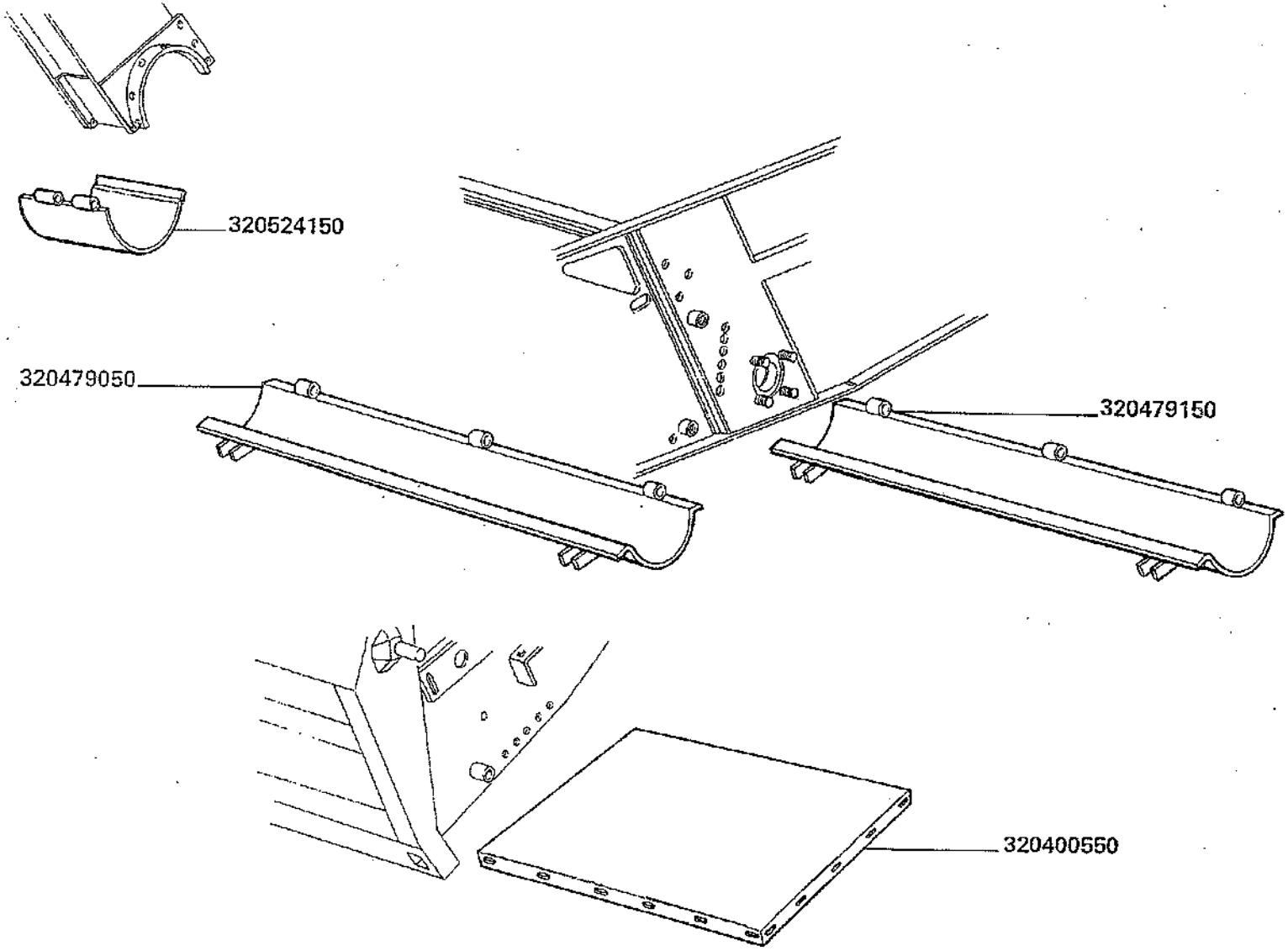

3500-3500R
3550-3550R

PARTICOLARI PER TERRENI NORMALI

Pièces pour terrains normals
Teile fuer normalen boden

Parts for normals soils
Piezas por terrenos normales

E9.A

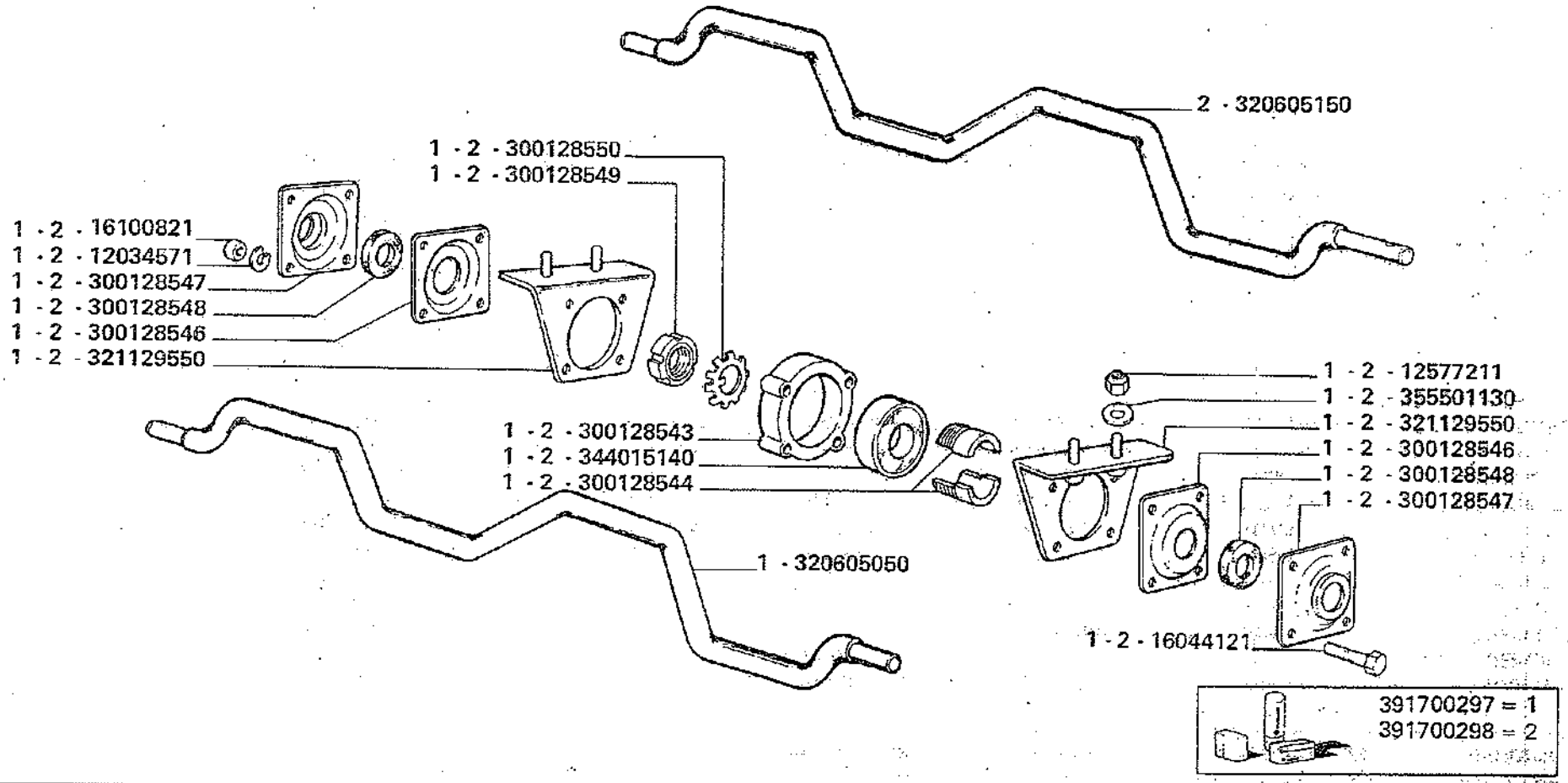
2 - 320605150
1 - 2 - 300128550
1 - 2 - 300128549
1 - 2 - 16100821
1 - 2 - 12034571
1 - 2 - 300128547
1 - 2 - 300128548
1 - 2 - 300128546
1 - 2 - 321129550
1 - 2 - 12577211
1 - 2 - 355501130
1 - 2 - 321129550
1 - 2 - 300128546
1 - 2 - 300128548
1 - 2 - 300128547
1 - 2 - 300128543
1 - 2 - 344015140
1 - 2 - 300128544
1 - 320605050
1 - 2 - 16044121
391700297 = 1
391700298 = 2

MODIF.	ANT. MODIF.	N. ORDIN.	Q	DENOMINAZIONE	DESIGNATION	BENENNUNG	DESCRIPTION	DENOMINACIONES
		12034571	32	ROSETTA ELASTICA	RONDELLE W	FEDERSCHEIBE	SPRING WASHER	ARANDELA ELASTICA
		12577211	32	DADO	ECROU	MUTTER	NUT	TUERCA
		16044121	32	VITE	VIS	SCHRAUBE	SCREW	TORNILLO
		16100821	32	DADO	ECROU	MUTTER	NUT	TUERCA
		300128543	8	ANELLO SUPPORTO	SUPPORT	HALTERUNG	SUPPORT	SOPORTE
		300128544	8	BUSSOLA	DOUILLE	BUECHSE	BUSH	CASQUILLO
		300128546	16	PROTEZIONE CUSCINETTO	PROTECTION	LAGERSCHUTZ	GUARD	PROTECCION
		300128547	16	SUPPORTO ANELLO	SUPPORT	HALTER	SUPPORT	SOPORTE
		300128548	16	GUARNIZIONE	JOINT	DICHTUNG	GASKET	JUNTA
		300128549	8	GHIERA BLOCCAGGIO	VIROLE	GEWINDERING	RING NUT	VIROLA
		300128550	8	ROSETTA DI SICUREZZA	RONDELLE FREIN	SICHERUNGSRING	LOCKWASHER	ARANDELA DE FRENO
		320604550	1	FONDO CASSA	FOND	BODENBLECH	BOTTOM PLATE	CHAPA DE FONDO
		320604650	1	PORTELLO	PORTE	DECKEL	DOOR	PORTILLO
		320605050	1	ALBERO ANT.	ARBRE	WELLE	SHAFT	ARBOL
		320605150	1	ALBERO POST.	ARBRE	WELLE	SHAFT	ARBOL
		320605350	1	PORTELLO INF.	PORTE	DECKEL	DOOR	PORTILLO
		320615950	1	PORTELLO ELEVAT.	PORTE	DECKEL	DOOR	PORTILLO
		320616050	1	PORTELLO FORATO	PORTE	DECKEL	DOOR	PORTILLO
		321129550	16	SEMISUPPORTO	DEMI-SUPPORT	HALTERHAELFTE	HALF-SUPPORT	SEMI-SOPORTE
		344015140	8	CUSCINETTO	ROULEMENT	LAGER	BEARING	RODAMIENTO
		355501130	32	RONDELLA	RONDELLE	SCHEIBE	WASHER	ARANDELA
		391700297	1	ALBERO ANT. COMPL.	ARBRE	WELLE	SHAFT	ARBOL
		391700298	1	ALBERO POST. COMPL.	ARBRE	WELLE	SHAFT	ARBOL

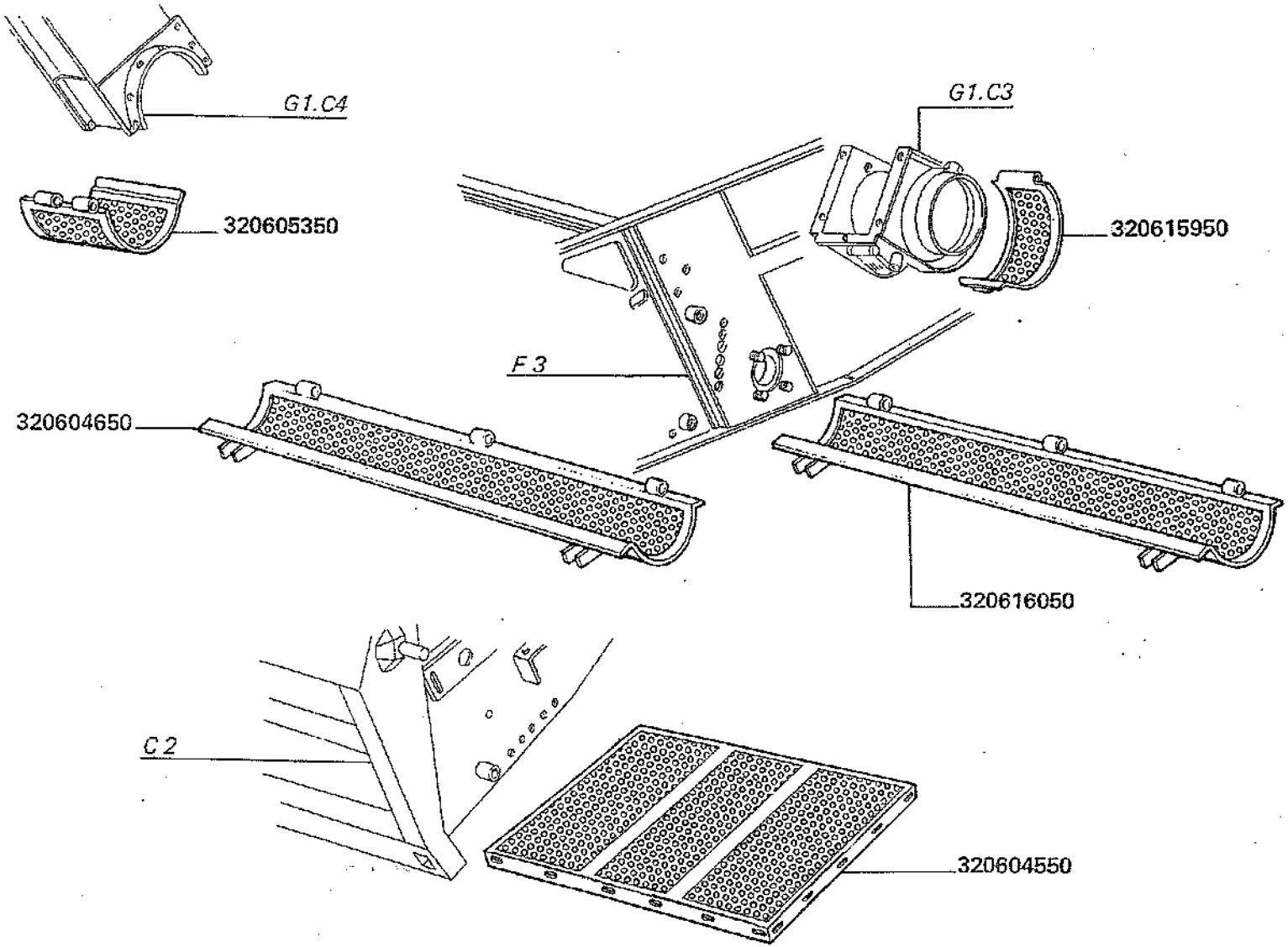
G1.C4
320605350
G1.C3
320615950
F3
320604650
320616050
C2
320604550

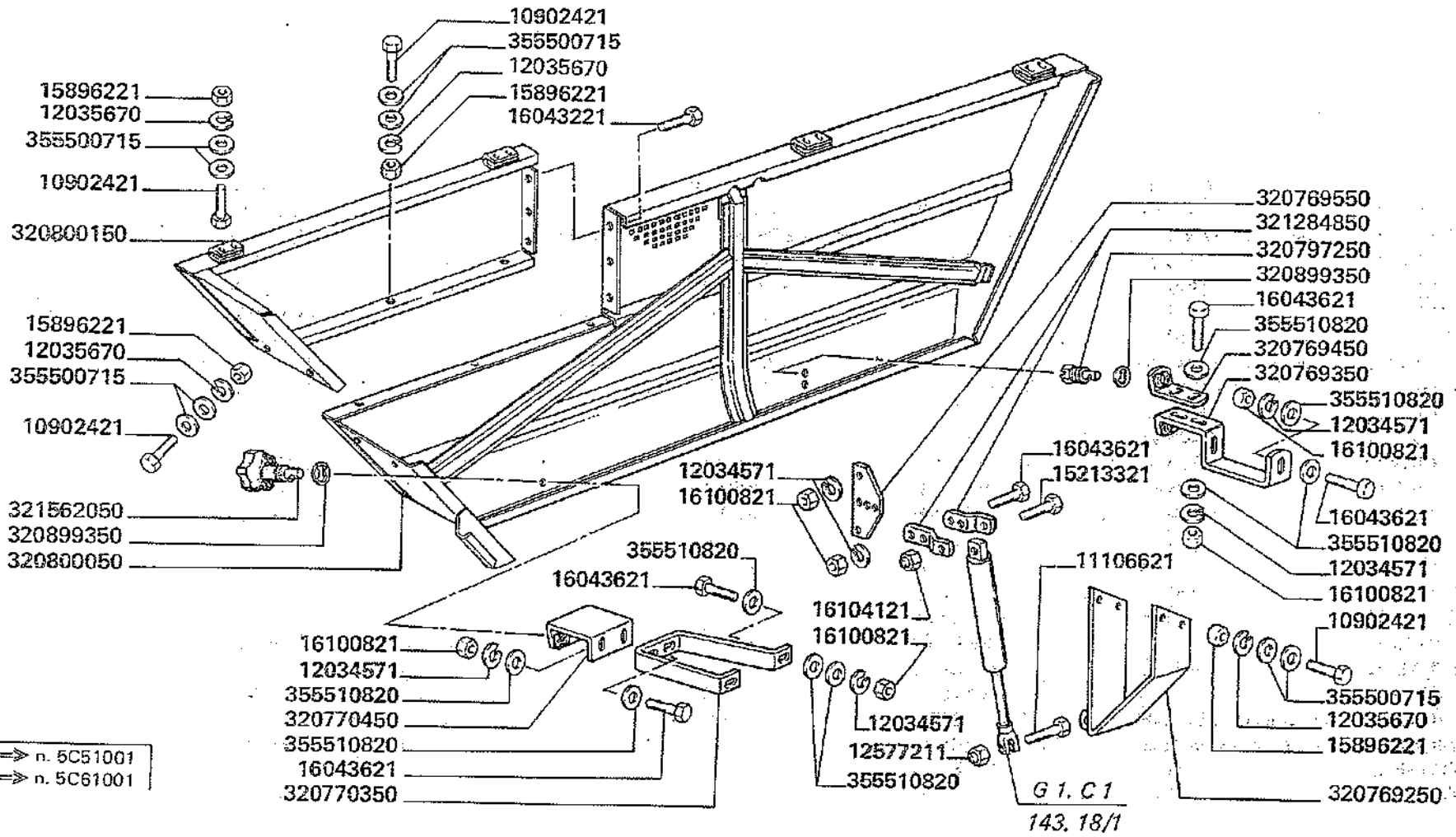

D 1016 aut. ⇒ n. 5C51001
aut. ⇒ n. 5C61001

3500-3500R
3550-3550R

PROTEZIONI FIANCATA DESTRA

Protections flanc d.
Schutzblech seitenwand R.

Side wall guards, R.H.
Proteccions costado de.

E 10

MODIF.	ANT. MODIF.	N. ORDIN.	Q	DENOMINAZIONE	DESIGNATION	BENENNUNG	DESCRIPTION	DENOMINACIONES
		10902421	17	VITE	VIS	SCHRAUBE	SCREW	TORNILLO
		11106621	1	VITE	VIS	SCHRAUBE	SCREW	TORNILLO
		12034571	13	ROSETTA ELASTICA	RONDELLE W	FEDERSCHEIBE	SPRING WASHER	ARANDELA ELASTICA
		12035670	17	ROSETTA ELASTICA	RONDELLE W	FEDERSCHEIBE	SPRING WASHER	ARANDELA ELASTICA
		12577211	1	DADO	ECROU	MUTTER	NUT	TUERCA
		15213321	1	VITE	VIS	SCHRAUBE	SCREW	TORNILLO
		15896221	17	DADO	ECROU	MUTTER	NUT	TUERCA
		16043221	3	VITE	VIS	SCHRAUBE	SCREW	TORNILLO
		16043621	8	VITE	VIS	SCHRAUBE	SCREW	TORNILLO
		16100821	13	DADO	ECROU	MUTTER	NUT	TUERCA
		16104121	1	DADO	ECROU	MUTTER	NUT	TUERCA
		320769250	1	STAFFA	ETRIER	HALTER	BRACKET	APOYO
		320769350	1	STAFFA ANCOR. PROTEZ.	ETRIER	HALTER	BRACKET	APOYO
		320769450	1	PIASTRINA	PLAQUETTE	PLAETTCHEN	PLATE	PLANCHUELA
		320769550	1	STAFFA ANCOR. MOLLA	ETRIER	HALTER	BRACKET	APOYO
		320770350	1	SUPPORTO ANCOR. ANT.	SUPPORT	HALTERUNG	SUPPORT	SOPORTE
		320770450	1	ANCORAGGIO ANT. PROTEZ.	ATTAQUE PROTECT.	HALTERSCHUTZ	GUARD LATCH	ATAQUE PROTECCION
		320797250	1	STELO C.T. CACCIAVITE	VIS DE SERRAGE	KLEMMSCHRAUBE	CLAMPING SCREW	TORNILLO APPRISION.
		320800050	1	PORTELLO LATO D.	PORTE	DECKEL	DOOR	PORTILLO
		320800150	1	ELEMENTO SUP. PORTELLO	ELEM. SUP. PORTE	DECKEL ELEMENTE	DOOR ELEMENT	ELEMENTO PORTILLO
	321551750	320899350	3	RONDELLA	RONDELLE	SCHEIBE	WASHER	ARANDELA
		321284850	2	PIASTRINA	PLAQUETTE	PLAETTCHEN	PLATE	PLANCHUELA
		321562050	2	STELO C. T. POMELLO	VIS DE SERRAGE	KLEMMSCHRAUBE	CLAMPING SCREW	TORNILLO APPRISION.
		355500715	34	RONDELLA	RONDELLE	SCHEIBE	WASHER	ARANDELA
		355510820	20	RONDELLA	RONDELLE	SCHEIBE	WASHER	ARANDELA

F 1	CASSONE ALIMENTATORE	TABLE DE RECEPTION	FOERDERBODEN	GRAIN PAN	ZARANDA
F 2	COMANDO CASSONI	COMMANDE DE CAISSONS	SIEBKASTENANTRIEB	GRAIN PAN DRIVE	MANDO DE CAJONES
F 3	CASSONE FISSO	CAISSON INFERIEUR FIXE	SIEBKASTEN	SHAKER SHOE	CAJON FIJO
F 4	PORTELLO POSTERIORE CASSONE FISSO	GRILLE ARRIERE DE CAISSON INFERIEUR FIXE	HINTERDECKEL FUER SIEBKASTEN	REAR DOOR SHAKER SHOE HOUSING	PORTILLO POSTERIOR CAJON FIJO
F 5	TRASMISSIONE COCLEE	TRANSMISSION DES VIS	SCHNECKENANTRIEB	AUGER DRIVES	TRANSMISION SIN-FINES
F 6	PULEGGIA COMANDO COCLEA GRANO	POULIE COMMANDE VIS A GRAIN	FOERDERSSCHNECKEN-ENTRIEMEN SCHEIBE	GRAIN AUGER DRIVE PULLEY	POLEA MANDO SIN-FIN A GRANO
F 7	COCLEA RECUPERO	VIS OTONS	UEBERKEHRSCHNECKE	TAILLINGS AUGER	SIN-FIN RETORNO
F 7/1	COCLEA RECUPERO	VIS OTONS	UEBERKEHRSCHNECKE	TAILLINGS AUGER	SIN-FIN RETORNO
F 8	CASSONE OSCILLANTE	HOTTE DE NETTOYAGE	SCHWINGKASTEN	SHAKER SHOE	ZARANDA
F 9. A	VAGLIO SUPERIORE REGOLABILE	CRIBLE SUPERIEURE REGLABLE	OBERSIEB, VERSTELLBAR	UPPER SIEVE, ADJUSTABLE	CRIBA SUPERIOR REGULABLE
F 9. B	VAGLIO SUPERIORE FISSO	CRIBLE SUPERIEUR FIXE	OBERSIEB	UPPER SIEVE	CRIBA SUPERIOR FIJO
F 9. C	VAGLIO SUPERIORE FISSO	CRIBLE SUPERIEUR FIXE	OBERSIEB	UPPER SIEVE	CRIBA SUPERIOR FIJO
F 9. D	VAGLIO SUPERIORE (CLOSZ CS 1 ROMER)	CRIBLE SUPERIEUR	OBERSIEB	UPPER SIEVE	CRIBA SUPERIOR
F 10. A	VAGLIO INFERIORE	CRIBLE INFERIEUR	UNTERSIEB	LOWER SIEVE	CRIBA INFERIOR
F 11	VARIATORE VENTILATORE	VARIATEUR VENTILATEUR	GEBLAESE VARIATOR	FAN VARIATOR	VARIADOR DEL VENTILADOR
F 11/1	VARIATORE VENTILATORE	VARIATEUR VENTILATEUR	GEBLAESE VARIATOR	FAN VARIATOR	VARIADOR DEL VENTILADOR
F 12	ELEMENTI VARIATORE VENTILATORE	ELEMENTS VARIATEUR DE VENTILATEUR	GEBLAESE VARIATOR ELEMENTE	FAN ELEMENTS VARIATOR	ELEMENTOS VARIADOR DEL VENTILADOR
F 12/1	ELEMENTI VARIATORE VENTILATORE	ELEMENTS VARIATEUR DE VENTILATEUR	GEBLAESE VARIATOR ELEMENTE	FAN ELEMENTS VARIATOR	ELEMENTOS VARIADOR DEL VENTILADOR
F 13	VENTILATORE	VENTILATEUR	GEBLAESE	FAN	VENTILADOR

PULITURA	NETTOYAGE	REINIGUNG	CLEANNING	LIMPIA

F 14	PROTEZIONE SINISTRA VENTILATORE	PROTECTION G. VENTILATEUR	SCHUTZBLECHE FUER GEBLAESE L.	FAN GUARD L.H.	PROTECIONES IZ. VENTILADOR
F 14/1	PROTEZIONE SINISTRA VENTILATORE	PROTECTION G. VENTILATEUR	SCHUTZBLECHE FUER GEBLAESE L.	FAN GUARD L.H.	PROTECIONES IZ. VENTILADOR
F 15	DEFLETTORI CASSA VENTILATORE	DEFLECTEURS CAISSE DU VENTILATEUR	WINDLEITBLECH GEBLAESEGEHAEUSE	DEFLECTORS FOR FAN HOUSING	DEFLECTOR CAJA DEL VENTILADOR
F 16	COMANDO ELEVATORE RECUPERO	COMMANDE ELEVATEUR A OTONS	UEBERKEHRELEVATOR-ANTRIEB	ELEVATOR HOUSING DRIVE	MANDO ELEVADOR RETORNO
F 16/ 1	ELEVATORE RECUPERO	ELEVATEUR A OTONS	UEBERKEHRELEVATOR	ELEVATOR HOUSING	ELEVADOR RETORNO
F 17	ELEVATORE RECUPERO	ELEVATEUR A OTONS	UEBERKEHRELEVATOR	ELEVATOR HOUSING	ELEVADOR RETORNO
F 17/ 1	CATENA ELEVATORE RECUPERO	CHAINE ELEVATEUR A OTONS	UEBERKEHELEVATORKETTE	TAILINGS ELEVATOR CHAIN	CADENA ELEVADOR RETORNO
F 18	COCLEA ELEVATORE	VIS ELEVATEUR	SCHNECKENELEVATOR	ELEVATOR AUGER	SIN-FIN ELEVADOR
F 18/ 1	COCLEA SUPERIORE RECUPERO	VIS SUPERIEUR A OTONS	OBERUEBERKEHRSCHNECKE	UPPER TAILLINGS AUGER	SIN-FIN SUPERIOR DE RETORNO
F 19	CONTROLLO PRODOTTO RECUPERO	CONTROL DE RETOUR A OTONS	UEBERKEHR UEBERWACHUNG	TAILLINGS INSPECTION	CONTROL DEL PRODUTO DEL RETORNO

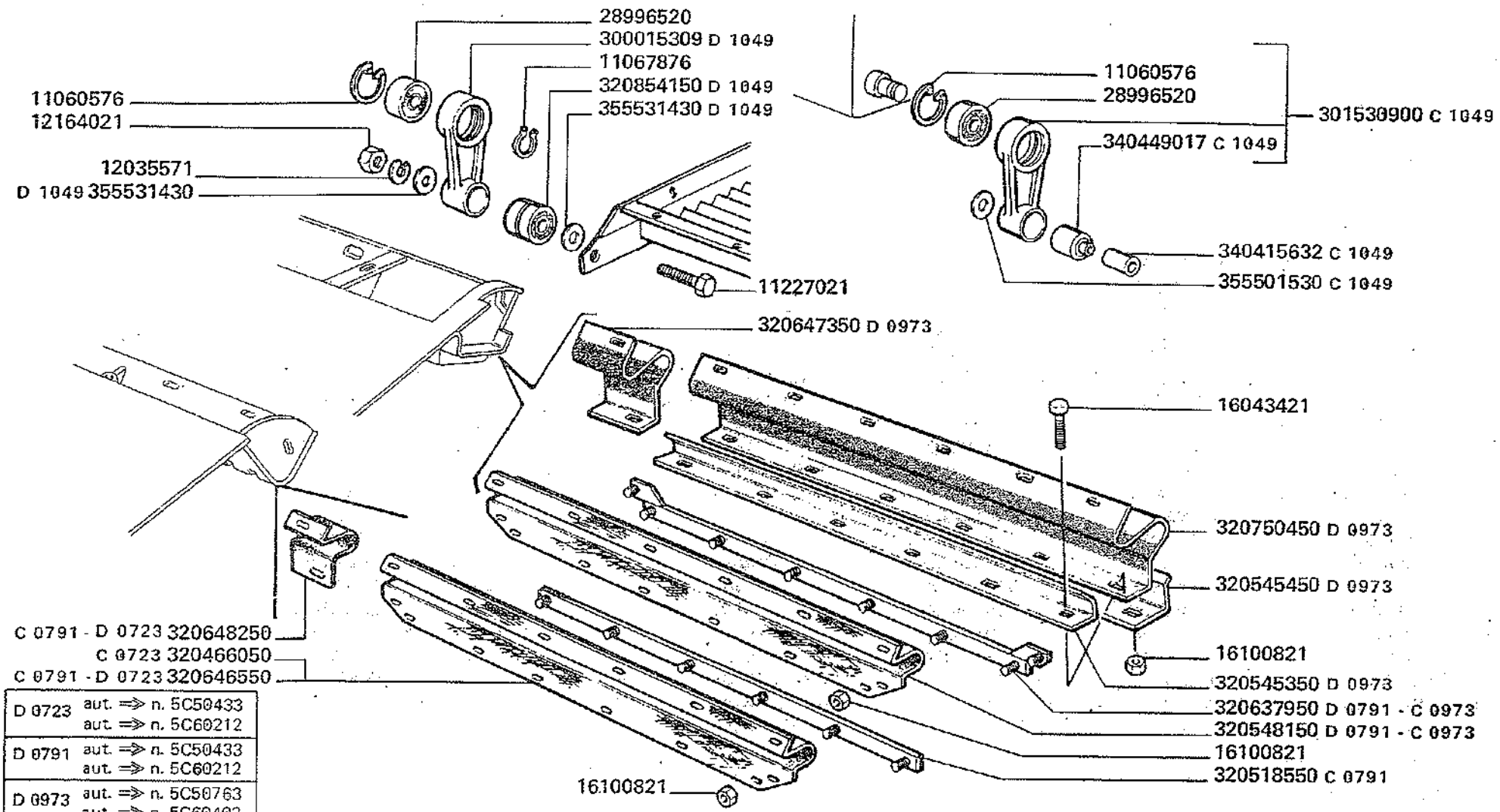

D 0723	aut. ⇒ n. 5C50433 aut. ⇒ n. 5C60212	
D 0791	aut. ⇒ n. 5C50433 aut. ⇒ n. 5C60212	
D 0973	aut. ⇒ n. 5C50763 aut. ⇒ n. 5C60402	
D 1049	aut. ⇒ n. 5C51104 aut. ⇒ n. 5C61135	~~301530900~~ = 11060576 + 28996520 + 300015309 + 320854150

3500-3500R
3550-3550R

CASSONE ALIMENTATORE

Table de reception
Foerderboden

Grain pan
Zaranda

F1

1/2

MODIF.	ANT. MODIF.	N. ORDIN.	Q	DENOMINAZIONE	DESIGNATION	BENENNUNG	DESCRIPTION	DENOMINACIONES
		11060576	2	ANELLO ELASTICO	ARRETOIR	SICHERUNGSRING	LOCKRING	ANILLO DE FRENO
		11067876	2	ANELLO ELASTICO	ARRETOIR	SICHERUNGSRING	LOCKRING	ANILLO DE FRENO
		11227021	2	VITE	VIS	SCHRAUBE	SCREW	TORNILLO
		12034571	7	ROSETTA ELASTICA	RONDELLE W	FEDERSCHEIBE	SPRING WASHER	ARANDELA ELASTICA
		12035571	2	ROSETTA ELASTICA	RONDELLE W	FEDERSCHEIBE	SPRING WASHER	ARANDELA ELASTICA
		12035670	16	ROSETTA ELASTICA	RONDELLE W	FEDERSCHEIBE	SPRING WASHER	ARANDELA ELASTICA
		12164021	2	DADO	ECROU	MUTTER	NUT	TUERCA
		12574221	4	DADO	ECROU	MUTTER	NUT	TUERCA
		14305320	4	VITE	VIS	SCHRAUBE	SCREW	TORNILLO
		15213521	7	VITE	VIS	SCHRAUBE	SCREW	TORNILLO
		15896221	16	DADO	ECROU	MUTTER	NUT	TUERCA
		16043021	2	DADO	ECROU	MUTTER	NUT	TUERCA
		16043421	16	VITE	VIS	SCHRAUBE	SCREW	TORNILLO
		16100821	19	DADO	ECROU	MUTTER	NUT	TUERCA
		28996520	2	CUSCINETTO	ROULEMENT	LAGER	BEARING	RODAMIENTO
D 1049		300015309	2	BIELLA COMPL.	BIELLE	KURBEL	CONNECTING ROD	BIELA
C 1049		301530900	2	BIELLA COMPL.	BIELLE	KURBEL	CONNECTING ROD	BIELA
		320450850	2	CONVOGLIATORE CASSONE	CONVOYEUR	LEITBLECH	CONVEYOR	CONVOYADOR
		320450950	2	RISCONTRO SU CONV.	BARRETTE	VERSTAERKUNG	STIFFENER	PLETINA
C 0723		320466050	1	TELA ANT.	TOILE	GUMMILATZ	CANVAS	LONA
		320479850	1	PETTINE	PEIGNE	RECHEN	RAKE	PEINE
C 0791		320518550	1	RISCONTRO TELA	BARRETTE	BEFESTIGUNGSBLECH	FIXING PLATE	CHAPA ENCHUENTRO
D 0973		320545350	1	PROFILO SUP	BARRETTE	VERSTAERKUNG	STIFFENER	PLETINA
D 0973		320545450	1	PROFILO INF.	BARRETTE	VERSTAERKUNG	STIFFENER	PLETINA

.../...

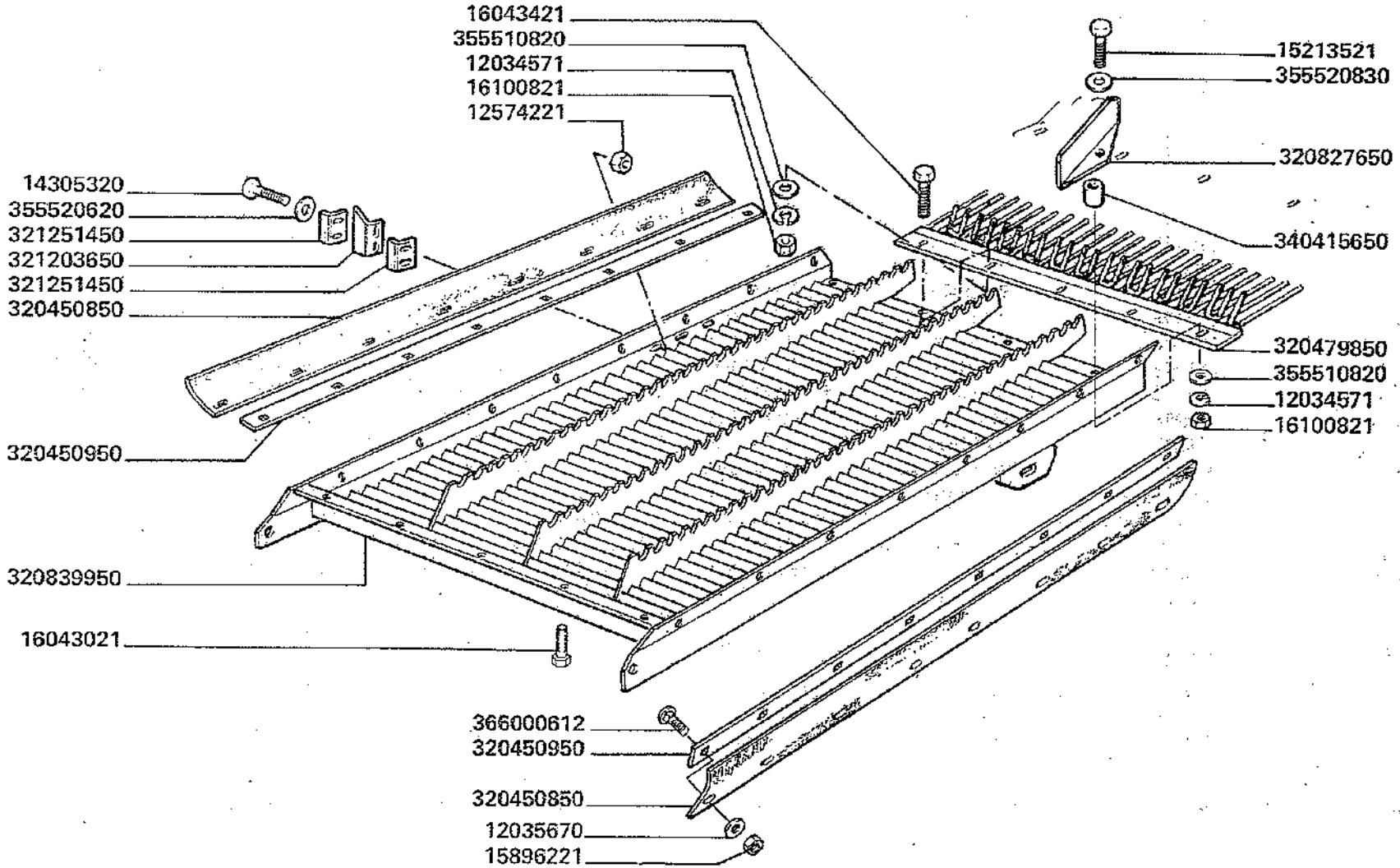

3500-3500R
3550-3550R

Table de reception
Foerderboden

CASSONE ALIMENTATORE

Grain pan
Zaranda

F1

2

MODIF.	ANT. MODIF.	N. ORDIN.	Q	DENOMINAZIONE	DESIGNATION	BENENNUNG	DESCRIPTION	DENOMINACIONES
D 0791 C 0973		320548150	1	TELA ANT.	TOILE	GUMMILATZ	CANVAS	LONA
D 0791 C 0973		320637950	1	RISCONTRO TELA	BARRETTE	BEFESTIGUNGSBLECH	FIXING PLATE	CHAPA ENCHUENTRO
D 0723 C 0791	320549150	320646550	1	TELA ANT.	TOILE	GUMMILATZ	CANVAS	LONA
D 0973		320647350	2	CHIUSURA	FERMETURE	ABDECKPLATTE	COVER	CIERRE
D 0723 C 0791		320648250	2	CHIUSURA	FERMETURE	ABDECKPLATTE	COVER	CIERRE
D 0973		320750450	1	TELA ANT.	TOILE	GUMMILATZ	CANVAS	LONA
	320479750	320827650	2	DEVIATORE SU PETTINE	DEFLECTEUR	HALMTEILER	CROP DIVIDER	DEFLECTOR
	320642650	320839950	1	CASSONE ALIMENTATORE	TABLE DE RECEPTION	FOERDERBODEN	GRAIN PAN	ZARANDA
D 1049		320854150	2	BOCCOLA ELASTICA	BAGUE ELASTIQUE	ELASTISCHE BUECHSE	RESILIENT BUSH	CASQUILLO ELASTICO
		321203650	2	GUARNIZIONE	JOINT	DICHTUNG	GASKET	JUNTA
		321251450	4	RISCONTRO	BARRETTE	VERSTAERKUNG	STIFFENER	PLETINA
C 1049		340415632	2	BOCCOLA	DOUILLE	BUECHSE	BUSH	CASQUILLO
		340415650	2	BOCCOLA	DOUILLE	BUECHSE	BUSH	CASQUILLO
C 1049		340449017	(1)	SILENTBLOCK	SILENTBLOCK	SILENTBLOCK	SILENTBLOCK	SILENTBLOCK
C 1049		355501530	2	RONDELLA	RONDELLE	SCHEIBE	WASHER	ARANDELA
		355510820	7	RONDELLA	RONDELLE	SCHEIBE	WASHER	ARANDELA
		355520620	4	RONDELLA	RONDELLE	SCHEIBE	WASHER	ARANDELA
		355520830	2	RONDELLA	RONDELLE	SCHEIBE	WASHER	ARANDELA
D 1049		355531430	4	RONDELLA	RONDELLE	SCHEIBE	WASHER	ARANDELA
		366000612	16	VITE	VIS	SCHRAUBE	SCREW	TORNILLO

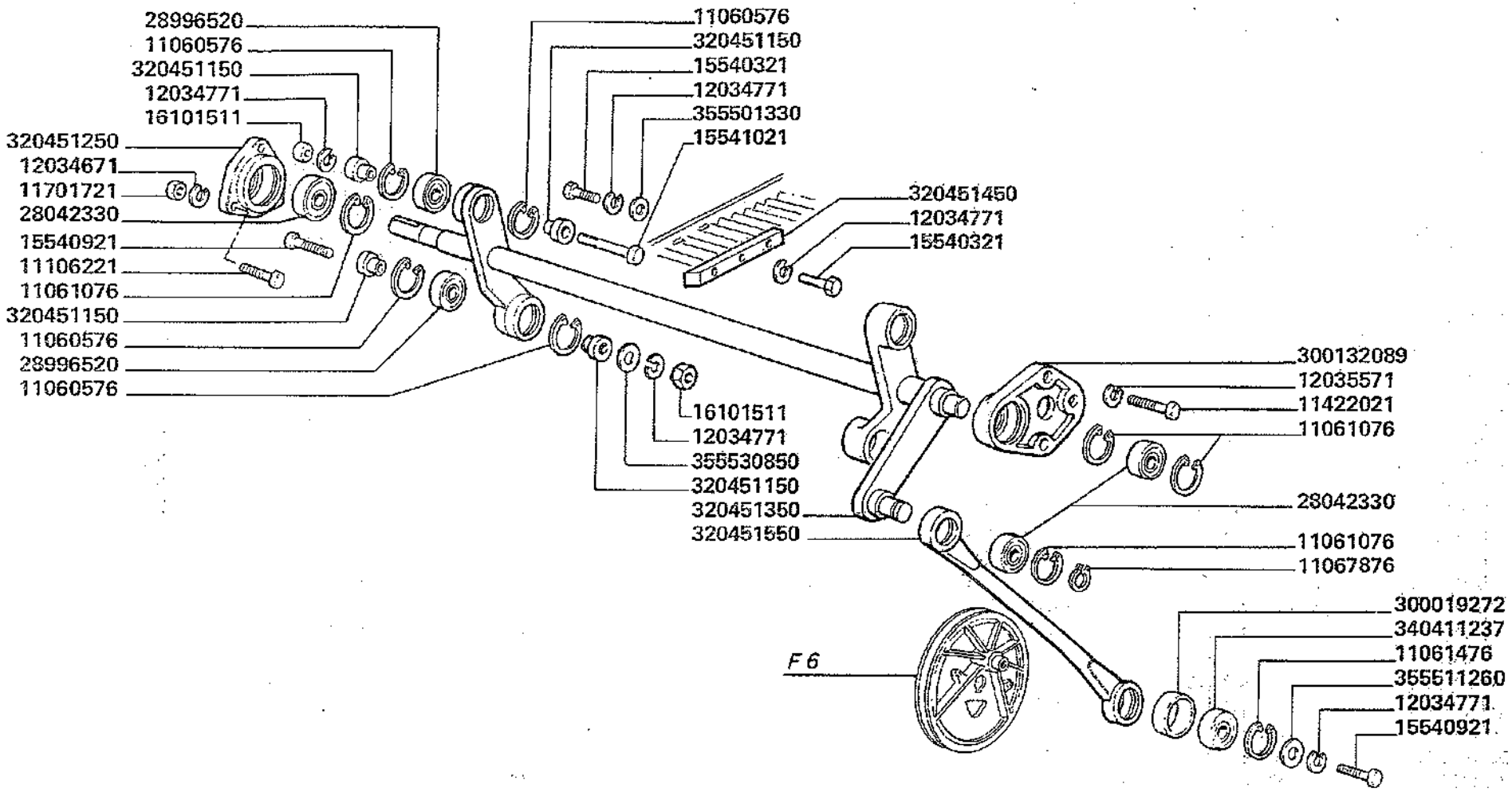

3500-3500R
3550-3550R

COMANDO CASSONI

Commande de caissons
Siebkastenantrieb

Grain pan drive
Mando de cajones

F2

MODIF.	ANT. MODIF.	N. ORDIN.	Q	DENOMINAZIONE	DESIGNATION	BENENNUNG	DESCRIPTION	DENOMINACIONES
		11060576	8	ANELLO ELASTICO	ARRETOIR	SICHERUNGSRING	LOCKRING	ANILLO DE FRENO
		11061076	4	ANELLO ELASTICO	ARRETOIR	SICHERUNGSRING	LOCKRING	ANILLO DE FRENO
		11061476	1	ANELLO ELASTICO	ARRETOIR	SICHERUNGSRING	LOCKRING	ANILLO DE FRENO
		11067876	1	ANELLO ELASTICO	ARRETOIR	SICHERUNGSRING	LOCKRING	ANILLO DE FRENO
		11106221	3	VITE	VIS	SCHARUBE	SCREW	TORNILLO
		11422021	3	VITE	VIS	SCHRAUBE	SCREW	TORNILLO
		11701721	3	DADO	ECROU	MUTTER	NUT	TUERCA
		12034671	3	ROSETTA ELASTICA	RONDELLE W	FEDERSCHEIBE	SPRING WASHER	ARANDELA ELASTICA
		12034771	12	ROSETTA ELASTICA	RONDELLE W	FEDERSCHEIBE	SPRING WASHER	ARANDELA ELASTICA
		12035571	3	ROSETTA ELASTICA	RONDELLE W	FEDERSCHEIBE	SPRING WASHER	ARANDELA ELASTICA
		15540321	2	VITE	VIS	SCHRAUBE	SCREW	TORNILLO
		15540921	4	VITE	VIS	SCHRAUBE	SCREW	TORNILLO
		15541021	2	VITE	VIS	SCHRAUBE	SCREW	TORNILLO
		16101511	4	DADO	ECROU	MUTTER	NUT	TUERCA
		28042330	3	CUSCINETTO	ROULEMENT	LAGER	BEARING	RODAMIENTO
		28996520	4	CUSCINETTO	ROULEMENT	LAGER	BEARING	RODAMIENTO
		300019272	1	BOCCOLA	BAGUE	BUECHSE	BUSH	CASQUILLO
		300132089	1	SUPPORTO ALBERO	SUPPORT	HALTERUNG	SUPPORT	SOPORTE
		320451150	8	DISTANZIATORE	ENTRETOISE	DISTANZSTUECK	SPACER	ESPACIADOR
		320451250	1	SUPPORTO D. ALBERO	SUPPORT	HALTERUNG	SUPPORT	SOPORTE
		320451350	1	ALBERO	ARBRE	WELLE	SHAFT	ARBOL
		320451450	1	SUPPORTO D.	SUPPORT	HALTERUNG	SUPPORT	SOPORTE
		320451550	1	BIELLA	BIELLE	PLEUEL	CONNECTING ROD	BIELA
		340411237	1	CUSCINETTO	ROULEMENT	LAGER	BEARING	RODAMIENTO
		355501330	2	RONDELLA	RONDELLE	SCHEIBE	WASHER	ARANDELA
		355511260	1	RONDELLA	RONDELLE	SCHEIBE	WASHER	ARANDELA
		355530850	4	RONDELLA	RONDELLE	SCHEIBE	WASHER	ARANDELA

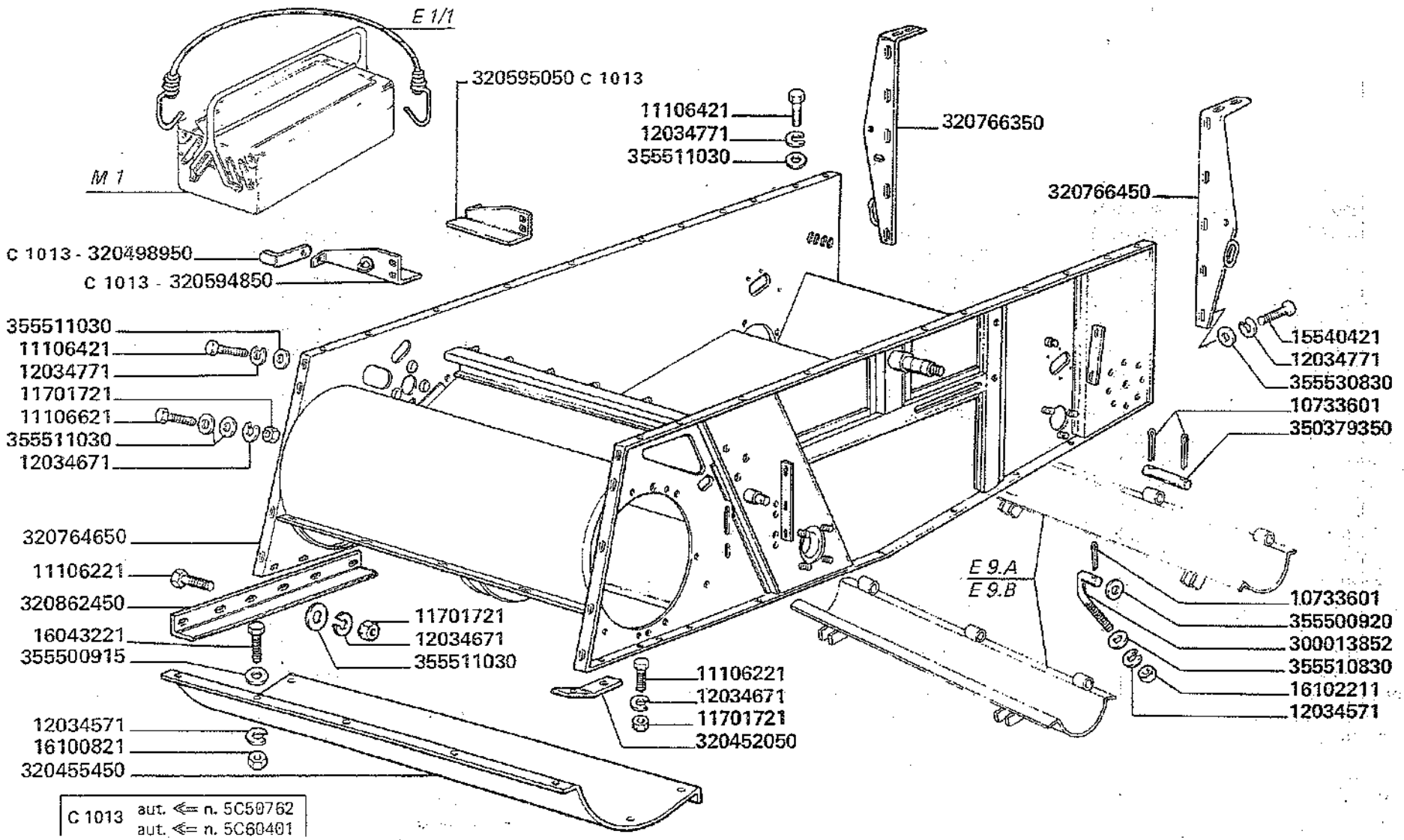

3500-3500R
3550-3550R

CASSONE FISSO

Caisson inférieur fixe
Siebkasten

Shaker shoe
Cajon fijo

F 3

1/2

MODIF.	ANT. MODIF.	N. ORDIN.	Q.	DENOMINAZIONE	DESIGNATION	BENENNUNG	DESCRIPTION	DENOMINACIONES
		10444621	7	VITE	VIS	SCHRAUBE	SCREW	TORNILLO
		10725911	4	DADO	ECROU	MUTTER	NUT	TUERCA
		10733601	16	COPIGLIA	GOUPILLE FENDUE	SPLINT	COTTER PIN	PASADOR ABIERTO
		10794011	7	DADO	ECROU	MUTTER	NUT	TUERCA
		10902421	4	VITE	VIS	SCHRAUBE	SCREW	TORNILLO
		11106221	16	VITE	VIS	SCHRAUBE	SCREW	TORNILLO
		11106421	6	VITE	VIS	SCHRAUBE	SCREW	TORNILLO
		11106621	10	VITE	VIS	SCHRAUBE	SCREW	TORNILLO
		11701721	28	DADO	ECROU	MUTTER	NUT	TUERCA
		12034571	19	ROSETTA ELASTICA	RONDELLE W	FEDERSCHEIBE	SPRING WASHER	ARANDELA ELASTICA
		12034671	20	ROSETTA ELASTICA	RONDELLE W	FEDERSCHEIBE	SPRING WASHER	ARANDELA ELASTICA
		12034771	6	ROSETTA ELASTICA	RONDELLE W	FEDERSCHEIBE	SPRING WASHER	ARANDELA ELASTICA
		12035371	7	ROSETTA ELASTICA	RONDELLE W	FEDERSCHEIBE	SPRING WASHER	ARANDELA ELASTICA
		12035670	4	ROSETTA ELASTICA	RONDELLE W	FEDERSCHEIBE	SPRING WASHER	ARANDELA ELASTICA
		14441931	6	VITE	VIS	SCHRAUBE	SCREW	TORNILLO
		15540421	6	VITE	VIS	SCHRAUBE	SCREW	TORNILLO
		16043221	21	VITE	VIS	SCHRAUBE	SCREW	TORNILLO
		16100821	24	DADO	ECROU	MUTTER	NUT	TUERCA
		16102211	4	DADO	ECROU	MUTTER	NUT	TUERCA
		300013852	4	VITE CHIUSURA CESTO	VIS	SCHRAUBE	SCREW	TORNILLO
		320410950	1	LAMA RISCONTRO	BARRETTE	BEFESTIGUNGSBLECH	FIXING PLATE	CHAPA ENCUENTRO
C 0915		320451950	1	TELA INF.	TOILE	GUMMILATZ	CANVAS	LONA
C 0915		320452050	2	PIATTO IRRIGIDIMENTO	BARRETTE	VERSTAERKUNG	STIFFENER	PLETINA
		320455450	1	CHIUSURA ANT.	FERMETURE	ABDECKPLATTE	BLANKING PLATE	CIERRE
C 1013		320498950	2	PIASTRINA	PLAQUETTE	PLAETTCHEN	PLATE	PLANCHUELA

.../...

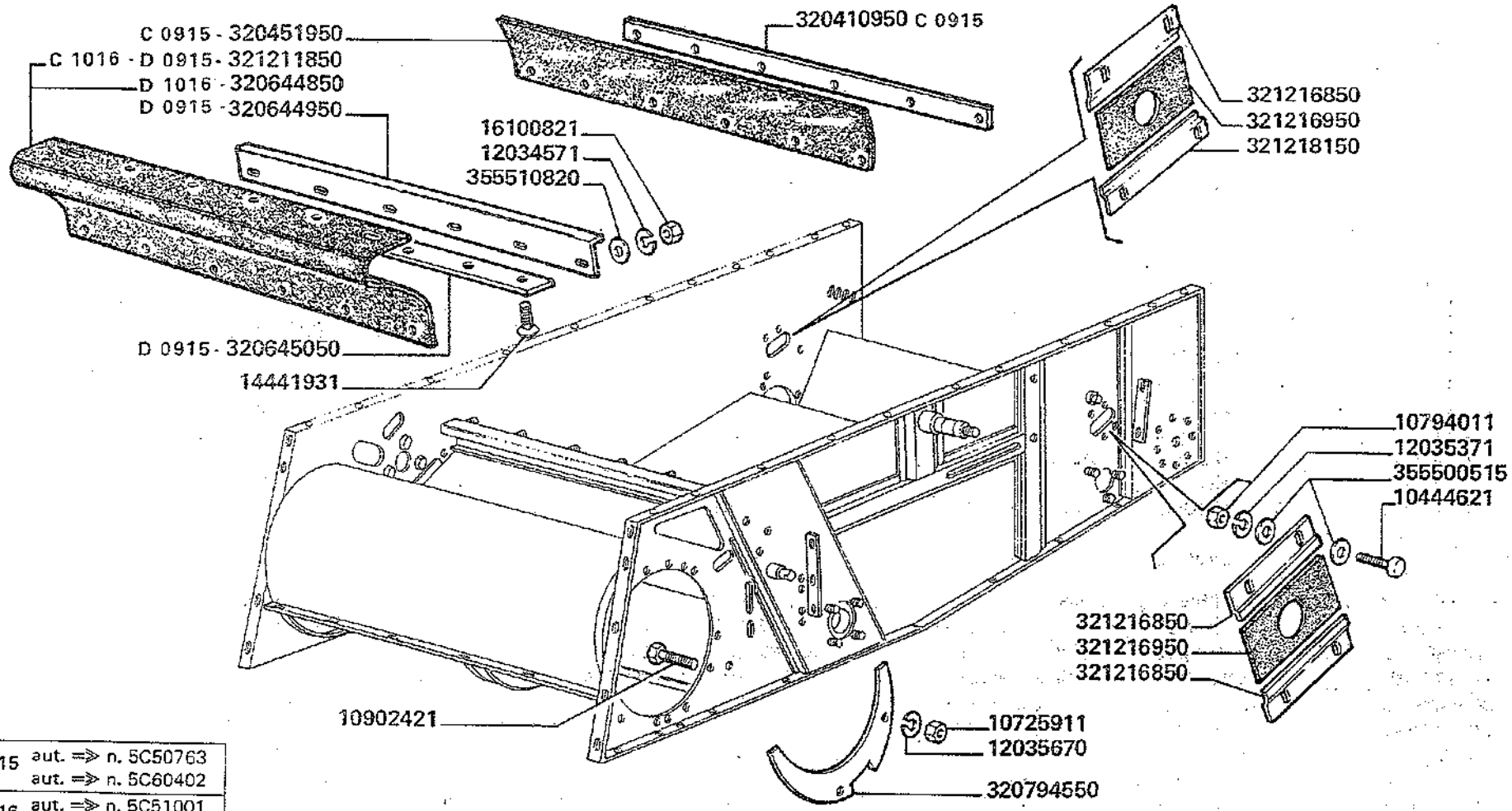

D 0915	aut. ⇒ n. 5C50763
	aut. ⇒ n. 5C60402
D 1016	aut. ⇒ n. 5C51001
	aut. ⇒ n. 5C61001

MODIF.	ANT. MODIF.	N. ORDIN.	Q	DENOMINAZIONE	DESIGNATION	BENENNUNG	DESCRIPTION	DENOMINACIONES
C 1013		320594850	1	SUPPORTO ANT. CASSETTA	SUPPORT	HALTERUNG	SUPPORT	SOPORTE
C 1013		320595050	1	SUPPORTO POST. CASSETTA	SUPPORT	HALTERUNG	SUPPORT	SOPORTE
D 1016		320644850	1	GUARNIZIONE INF.	JOINT	DICHTUNG	GASKET	JUNTA
D 0915		320644950	1	RISCONTRO INF.	BARRETTE	VERSTAERKUNG	FIXING PLATE	CHAPA DE ENCUENTRO
D 0915		320645050	1	RISCONTRO SUP.	BARRETTE	VERSTAERKUNG	FIXING PLATE	CHAPA ENCUENTRO
	320423950	320764650	1	CASSONE FISSO	CAISSON FIXE	SIEBKASTEN	SHAKER SHOE	CAJON FIJO
	320451650	320766350	1	STAFFA IRRIGIDIMENTO D.	RAIDISSEUR	VERSTAERKUNG	STIFFENER	REFUERZO
	320451750	320766450	1	STAFFA IRRIGIDIMENTO S.	RAIDISSEUR	VERSTAERKUNG	STIFFENER	REFUERZO
		320794550	2	CHIUSURA INF.	FERMETURE	ABDECKUNG	COVER	CIERRE
		320862450	2	ANGOLARE COLLEG.	PATTE DE FIXATION	VERBINDUNGSWINKEL	CONNECTING ANGLE	ANGULO DE EMPALME
D 0915		321211850	1	GUARNIZIONE INF.	JOINT	DICHTUNG	GASKET	JUNTA
C 1016								
		321216850	3	CORSOIO DI GUIDA	COULISSE	SCHIEBERBUECHSE	SLIDE BLOCK	CORREDIZO
		321216950	2	GUARNIZIONE	JOINT	DICHTUNG	GASKET	JUNTA
		321218150	1	CORSOIO DI GUIDA	COULISSE	SCHIEBERBUECHSE	SLIDE BLOCK	CORREDIZO
		350379350	6	SPINA	AXE	STIFT	PIN	PASADOR
		355500515	7	RONDELLA	RONDELLE	SCHEIBE	WASHER	ARANDELA
		355500915	36	RONDELLA	RONDELLE	SCHEIBE	WASHER	ARANDELA
		355500920	4	RONDELLA	RONDELLE	SCHEIBE	WASHER	ARANDELA
		355510820	6	RONDELLA	RONDELLE	SCHEIBE	WASHER	ARANDELA
		355510830	4	RONDELLA	RONDELLE	SCHEIBE	WASHER	ARANDELA
		355511030	44	RONDELLA	RONDELLE	SCHEIBE	WASHER	ARANDELA
		355530830	6	RONDELLA	RONDELLE	SCHEIBE	WASHER	ARANDELA

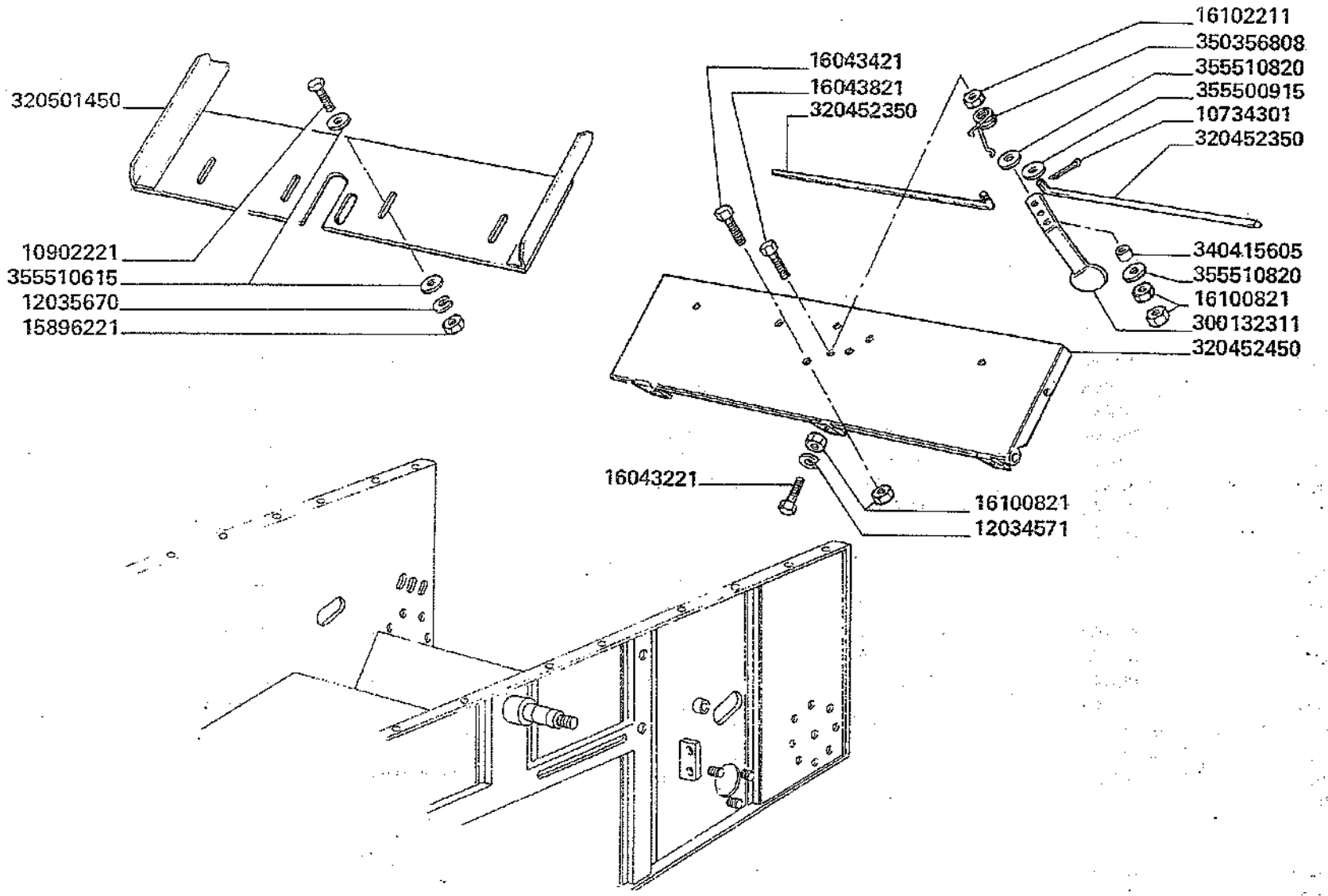

3500-3500R
3550-3550R

PORTELLO POSTERIORE CASSONE FISSO

Grille arriere de caisson inférieure fixe
Hinterdeckel fuer siebkasten

Rear door shaker shoe housing
Portillo posterior cajon fijo

F4

MODIF.	ANT. MODIF.	N. ORDIN.	Q	DENOMINAZIONE	DESIGNATION	BENENNUNG	DESCRIPTION	DENOMINACIONES
		10734301	2	COPIGLIA	GOUPILLE FENDUE	SPLINT	COTTER PIN	PASADOR ABIERTO
		10902221	4	VITE	VIS	SCHRAUBE	SCREW	TORNILLO
		12034571	3	ROSETTA ELASTICA	RONDELLE W	FEDERSCHEIBE	SPRING WASHER	ARANDELA ELASTICA
		12035670	4	ROSETTA ELASTICA	RONDELLE W	FEDERSCHEIBE	SPRING WASHER	ARANDELA ELASTICA
		15896221	4	DADO	ECROU	MUTTER	NUT	TUERCA
		16043221	3	VITE	VIS	SCHRAUBE	SCREW	TORNILLO
		16043421	2	VITE	VIS	SCHRAUBE	SCREW	TORNILLO
		16043821	1	VITE	VIS	SCHRAUBE	SCREW	TORNILLO
		16100821	7	DADO	ECROU	MUTTER	NUT	TUERCA
		16102211	1	DADO	ECROU	MUTTER	NUT	TUERCA
		300132311	1	LEVA	LEVIER	HEBEL	LEVER	PALANCA
		320452350	2	TIRANTE	TIRANT	SPANNER	TIE-ROD	TIRANTE
		320452450	1	PORTELLO	GRILLE	DECKEL	DOOR	PORTILLO
		320501450	1	LAMA CHIUSURA POST.	FERMETURE	ABDECKPLATTE	BLANKING PLATE	CIERRE
		340415605	1	BOCCOLA	BAGUE	BUECHSE	BUSH	CASQUILLO
		350356808	1	MOLLA	RESSORT	FEDER	SPRING	RESORTE
		355500915	2	RONDELLA	RONDELLE	SCHEIBE	WASHER	ARANDELA
		355510615	8	RONDELLA	RONDELLE	SCHEIBE	WASHER	ARANDELA
		355510820	2	RONDELLA	RONDELLE	SCHEIBE	WASHER	ARANDELA

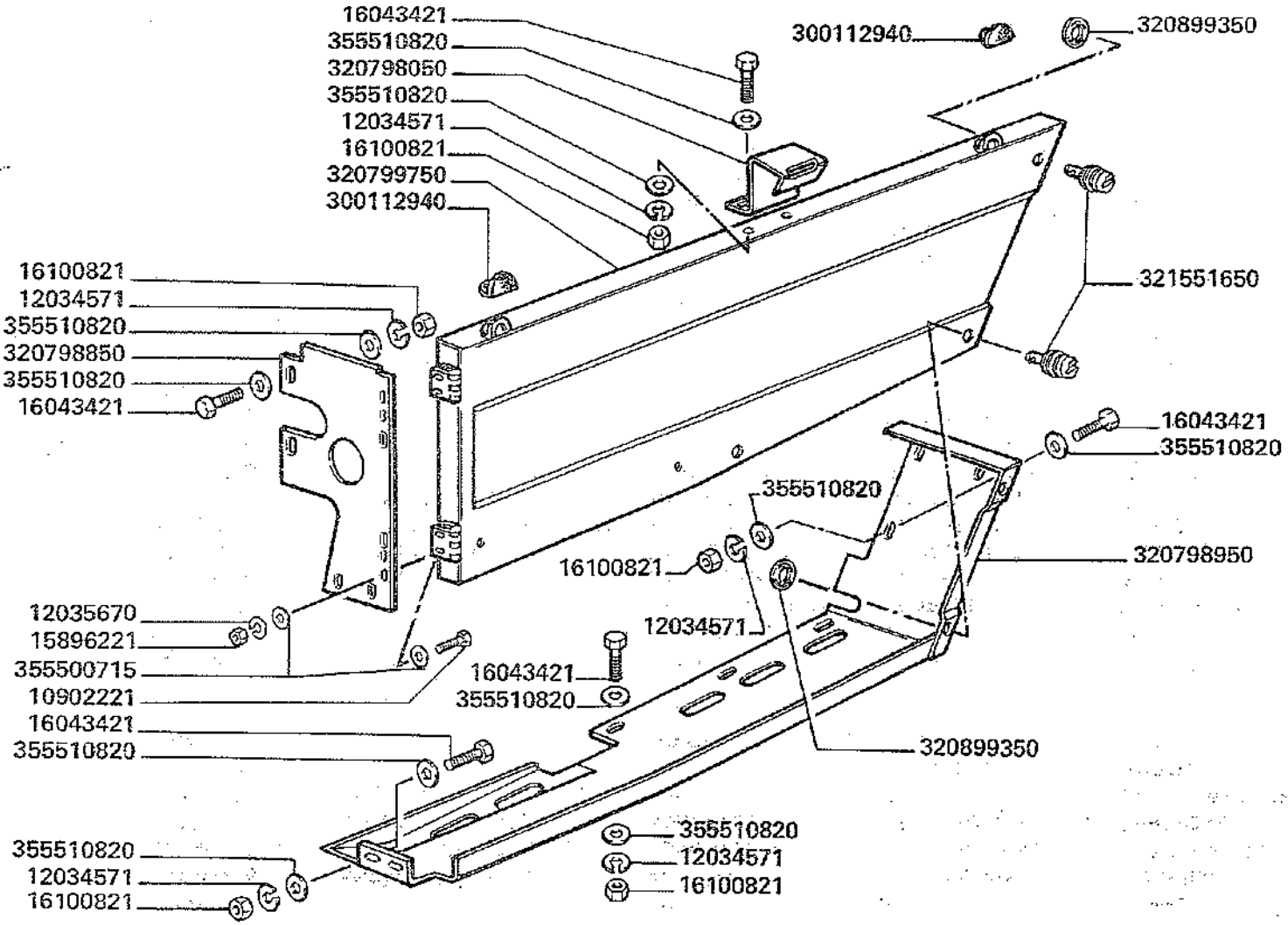

D 1016 aut. => n. 5C51001
aut. => n. 5C61001

3500-3500R
3550-3550R

TRASMISSIONE COCLEE

Transmission des vis
Scheckenantrieb

Auger drives
Transmision sin-fines

F5

1/2

MODIF.	ANT. MODIF.	N. ORDIN.	Q	DENOMINAZIONE	DESIGNATION	BENENNUNG	DESCRIPTION	DENOMINACIONES
		10902221	4	VITE	VIS	SCHRAUBE	SCREW	TORNILLO
		11060576	1	ANELLO ELASTICO	ARRETOIR	SICHERUNGSRING	LOCKRING	ANILLO DE FRENO
		12034571	12	ROSETTA ELASTICA	RONDELLE W	FEDERSCHEIBE	SPRING WASHER	ARANDELA ELASTICA
		12034671	3	ROSETTA ELASTICA	RONDELLE W	FEDERSCHEIBE	SPRING WASHER	ARANDELA ELASTICA
		12035670	4	ROSETTA ELASTICA	RONDELLE W	FEDERSCHEIBE	SPRING WASHER	ARANDELA ELASTICA
		15541321	1	VITE	VIS	SCHRAUBE	SCREW	TORNILLO
		15896221	4	DADO	ECROU	MUTTER	NUT	TUERCA
		15970721	1	VITE	VIS	SCHRAUBE	SCREW	TORNILLO
		16043421	12	VITE	VIS	SCHRAUBE	SCREW	TORNILLO
		16100821	16	DADO	ECROU	MUTTER	NUT	TUERCA
		28042320	1	CUSCINETTO	ROULEMENT	LAGER	BEARING	RODAMIENTO
C 1016		300037815	1	GUARNIZIONE	PROFIL CAOUTCHOUC	PROFILGUMMI	RUBBER PROFILE	PROFIL DE GOMA
		300112940	2	GOMMINO	CAOUTCHOUC	GUMMI	STOP RUBBER	TOPE DE GOMA
		300133410	1	TENDICINGHIA	POULIE TENDEUR	SPANNROLLE	BELT TENSIONER	POLEA DE TENSOR
C 1016		320451850	2	SUPPORTO PROT. PULEGGE	SUPPORT	HALTERUNG	SUPPORT	SOPORTE
		320452650	1	SUPPORTO TENDITORE	SUPPORT	HALTERUNG	SUPPORT	SOPORTE
C 1016		320452750	1	PROTEZIONE PULEGGE	PROTECTION	SCHUTZBLECH	GUARD	PROTECCION
C 1016		320503150	1	PROTEZIONE POST.	PROTECTION	SCHUTZBLECH	GUARD	PROTECCION
		320588750	1	TIRANTE	TIRANT	SPANNSCHRAUBE	TIE-ROD	TIRANTE
D 1016		320798050	1	STAFFA CHIUSURA	FERMETURE	ABDECKPLATTE	BLANKING PLATE	CIERRE
D 1016		320798850	1	DIAFRAMMA SOST.	SUPPORT	HALTERUNG	SUPPORT	SOPORTE
D 1016		320798950	1	PROTEZIONE FISSA	PROTECTION	SCHUTZBLECH	GUARD	PROTECCION
D 1016		320799750	1	PROTEZIONE MOBILE	PROTECTION	SCHUTZBLECH	GUARD	PROTECCION
D 1016	321551750	320899350	5	RONDELLA	RONDELLE	SCHEIBE	WASHER	ARANDELA
D 1016		321551650	5	STELO C.T. CACCIAVITE	VIS DE SERRAGE	KLEMMSCHRAUBE	CLAMPING SCREW	TORNILLO APPRISION.
		340433446	1	CINGHIA	COURROIE	RIEMEN	BELT	CORREA
		355500715	8	RONDELLA	RONDELLE	SCHEIBE	WASHER	ARANDELA
		355510820	24	RONDELLA	RONDELLE	SCHEIBE	WASHER	ARANDELA
		355511260	1	RONDELLA	RONDELLE	SCHEIBE	WASHER	ARANDELA

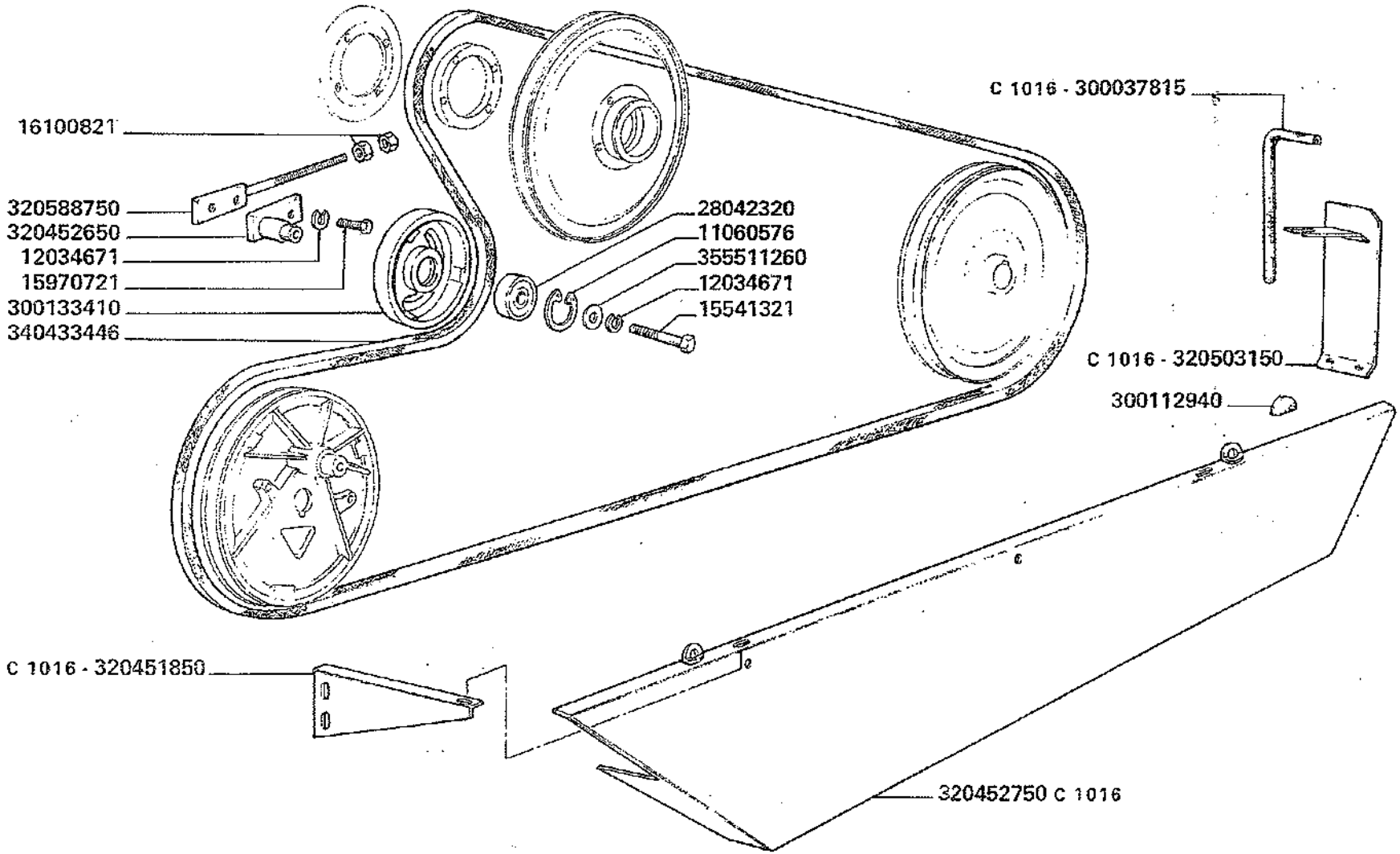
16100821
320588750
320452650
12034671
15970721
300133410
34043344 6
28042320
11060576
355511260
12034671
15541321
C 1016 - 300037815
C 1016 - 320503150
300112940
C 1016 - 320451850
320452750 C 1016

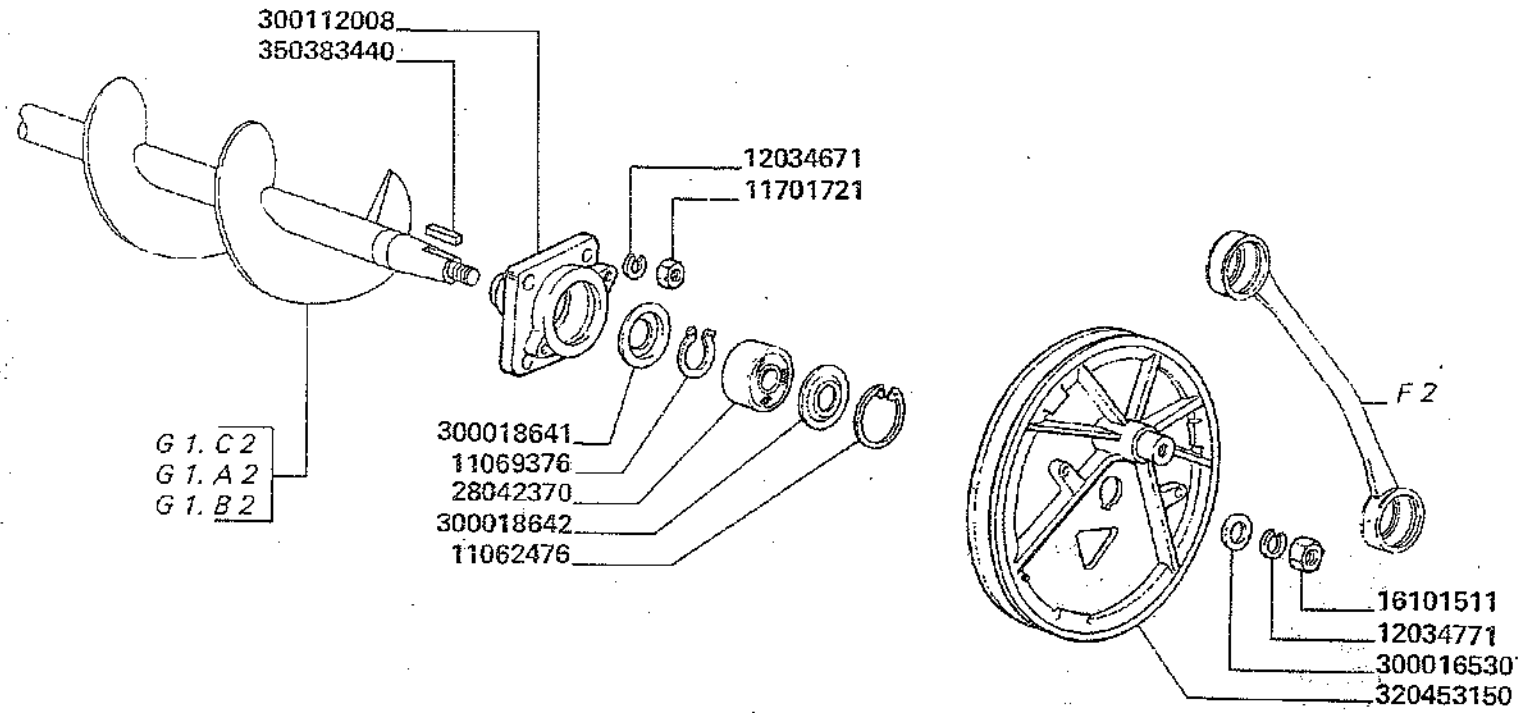
300112008
350383440
12034671
11701721
G 1. C 2
G 1. A 2
G 1. B 2
300018641
11069376
28042370
300018642
11062476
F 2
16101511
12034771
300016530
320453150

MODIF.	ANT. MODIF.	N. ORDIN.	Q	DENOMINAZIONE	DESIGNATION	BENENNUNG	DESCRIPTION	DENOMINACIONES
		11062476	1	ANELLO ELASTICO	ARRETOIR	SICHERUNGSRING	LOCKRING	ANILLO DE FRENO
		11069376	1	ANELLO ELASTICO	ARRETOIR	SICHERUNGSRING	LOCKRING	ANILLO DE FRENO
		11701721	4	DADO	ECROU	MUTTER	NUT	TUERCA
		12034671	4	ROSETTA ELASTICA	RONDELLE W	FEDERSCHEIBE	SPRING WASHER	ARANDELA ELASTICA
		12034771	1	ROSETTA ELASTICA	RONDELLE W	FEDERSCHEIBE	SPRING WASHER	ARANDELA ELASTICA
		16101511	1	DADO	ECROU	MUTTER	NUT	TUERCA
		28042370	1	CUSCINETTO	ROULEMENT	LAGER	BEARING	RODAMIENTO
		300016530	1	RONDELLA	RONDELLE	SCHEIBE	WASHER	ARANDELA
		300018641	1	PROTEZ. INT. CUSCINETTO	PROTECTEUR	LAGERSCHUTZ	GUARD	PROTECCION
		300018642	1	PROTEZ. EST. CUSCINETTO	PROTECTEUR	LAGERSCHUTZ	GUARD	PROTECCION
		300112008	1	SUPPORTO S. COCLEA	SUPPORT	HALTERUNG	SUPPORT	SOPORTE
		320453150	1	PULEGGIA COM. CASSONI	POULIE	RIEMENSCHEIBE	PULLEY	POLEA
		350383440	1	LINGUETTA	CLAVETTE	KEIL	KEY	CHAVETA

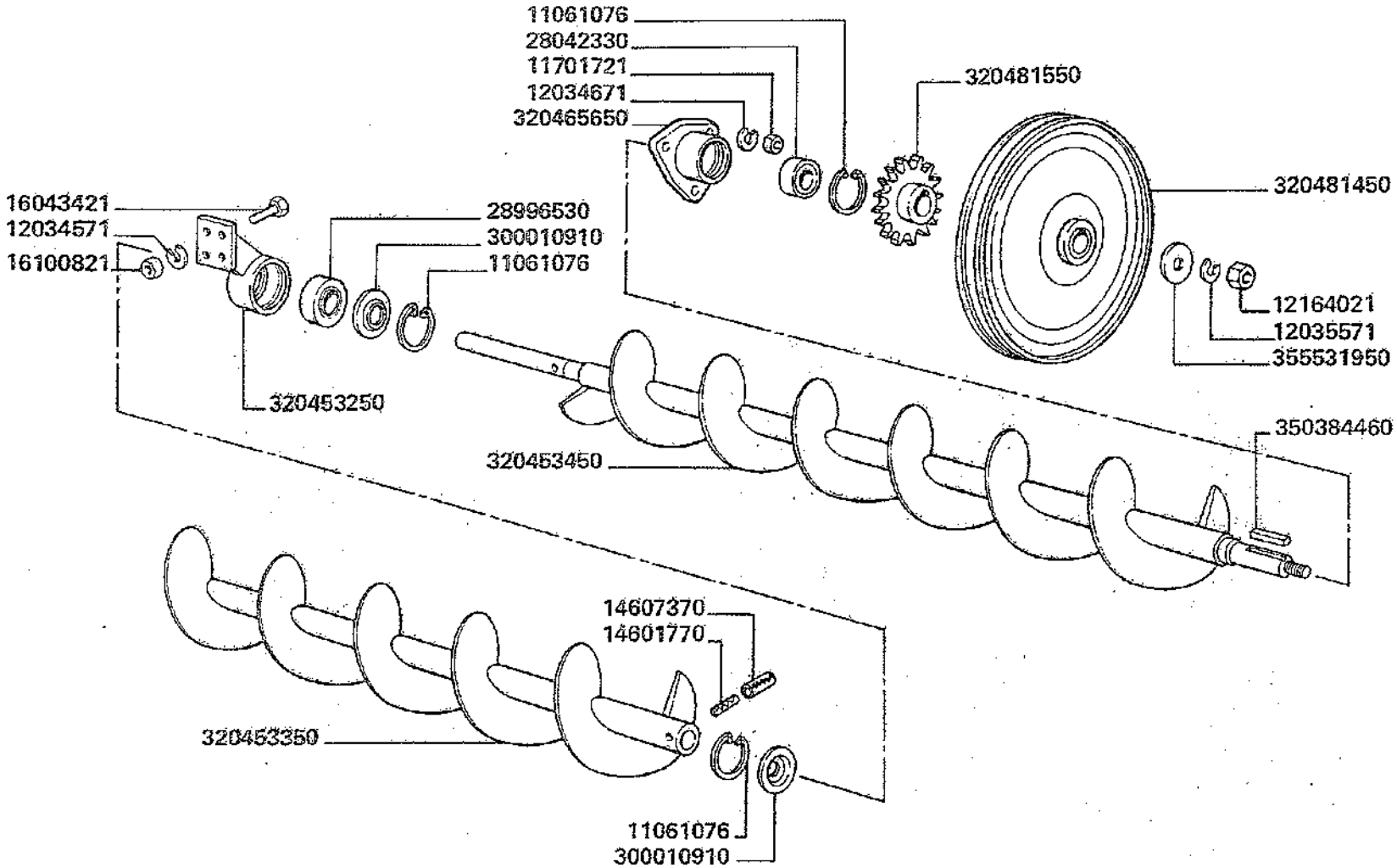

C 0793 aut. <= n. 5C50347
aut. <= n. 5C60211

3500-3500R
3550-3550R

Vis otoris
Ueberkehrschnecke

COCLEA RÈCUPERO

Taillings auger
Sin-fin retorno

F 7

MODIF.	ANT. MODIF.	N. ORDIN.	Q	DENOMINAZIONE	DESIGNATION	BENENNUNG	DESCRIPTION	DENOMINACIONES
		11061076	3	ANELLO ELASTICO	ARRETOIR	SICHERUNGSRING	LOCKRING	ANILLO DE FRENO
		11701721	3	DADO	ECROU	MUTTER	NUT	TUERCA
		12034571	4	ROSETTA ELASTICA	RONDELLE W	FEDERSCHEIBE	SPRING WASHER	ARANDELA ELASTICA
		12034671	3	ROSETTA ELASTICA	RONDELLE W	FEDERSCHEIBE	SPRING WASHER	ARANDELA ELASTICA
		12035571	1	ROSETTA ELASTICA	RONDELLE W	FEDERSCHEIBE	SPRING WASHER	ARANDELA ELASTICA
		12164021	1	DADO	ECROU	MUTTER	NUT	TUERCA
		14601770	1	SPINA ELASTICA	GOUPILLE ELAST.	SPANNUELSE	ROLL PIN	PASADOR
		14607370	1	SPINA ELASTICA	GOUPILLE ELAST.	SPANNUELSE	ROLL PIN	PASADOR
		16043421	4	VITE	VIS	SCHRAUBE	SCREW	TORNILLO
		16100821	4	DADO	ECROU	MUTTER	NUT	TUERCA
		28042330	1	CUSCINETTO	ROULEMENT	LAGER	BEARING	RODAMIENTO
		28996530	1	CUSCINETTO	ROULEMENT	LAGER	BEARING	RODAMIENTO
		300010910	2	PROTEZ. CUSCINETTO	PROTECTEUR	LAGERSCHUTZ	GUARD	PROTECCION
		320453250	1	SUPPORTO INTERM. COCLEA	SUPPORT	HALTERUNG	SUPPORT	SOPORTE
		320453350	1	SPEZZONE D. COCLEA	ELEMENT DE VIS	SCHNECKENSTUECK	AUGER SECTION	PIEZA DE SIN-FIN
		320453450	1	COCLEA INF. RECUPERO	VIS	SCHENECKE	AUGER	SIN-FIN
		320465650	1	SUPPORTO S. COCLEA	SUPPORT	HALTERUNG	SUPPORT	SOPORTE
		320481450	1	PULEGGIA	POULIE	RIEMENSCHEIBE	PULLEY	POLEA
		320481550	1	INGRANAGGIO	PIGNON	ZAHNRAD	GEAR	PINON
		350384460	1	LINGUETTA	CLAVETTE	KEIL	KEY	CHAVETA
		355531950	1	RONDELLA	RONDELLE	SCHEIBE	WASHER	ARANDELA

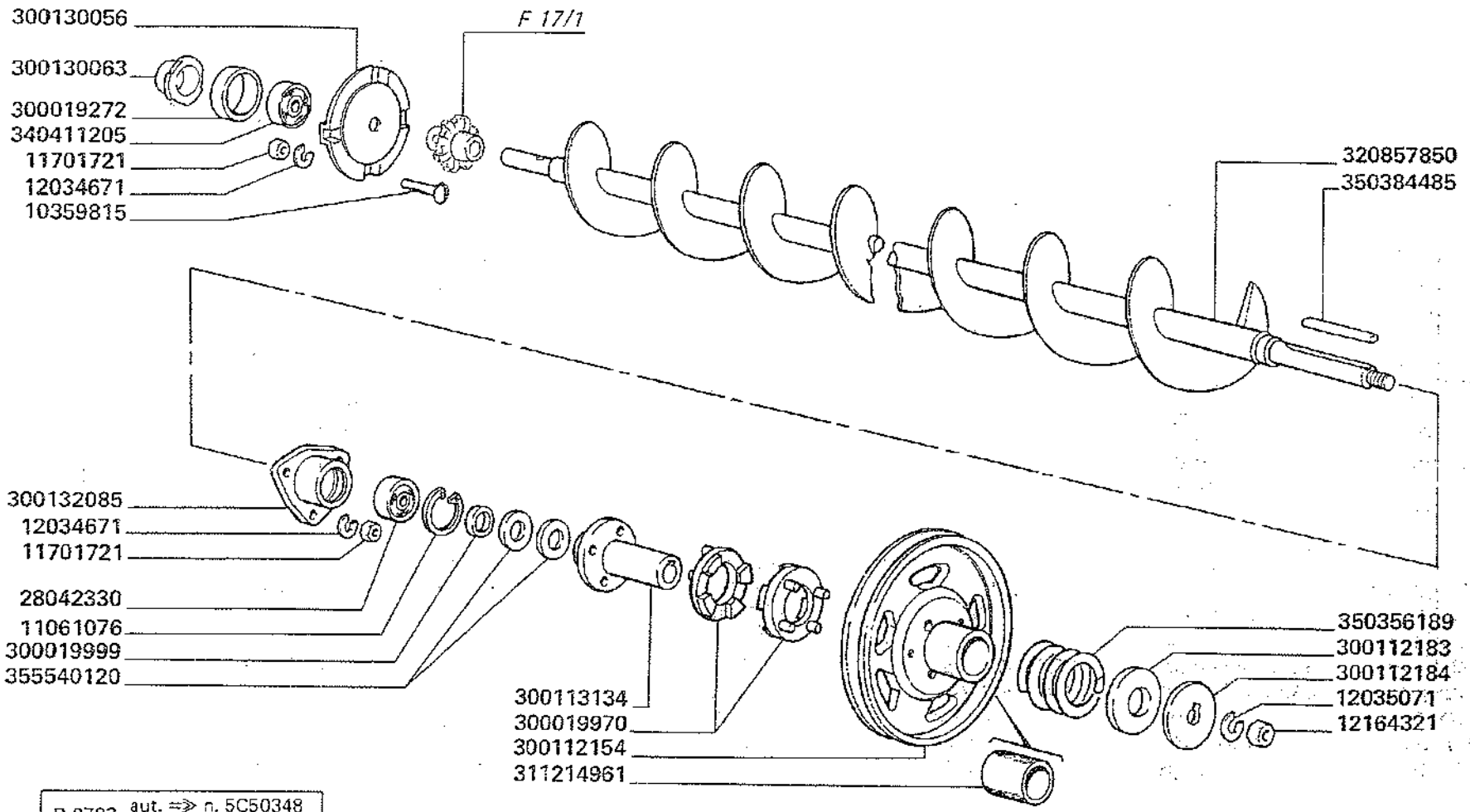

D 0793 aut. ⇒ n. 5C50348
aut. ⇒ n. 5C60212

3500-3500R
3550-3550R

Vis otons
Ueberkehrschnecke

COCLEA RECUPERO

Taillings auger
Sin-fin retorno

F 7/1

MODIF.	ANT. MODIF.	N. ORDIN.	Q	DENOMINAZIONE	DESIGNATION	BENENNUNG	DESCRIPTION	DENOMINACIONES
		10359815	4	VITE	VIS	SCHRAUBE	SCREW	TORNILLO
		11061076	1	ANELLO ELASTICO	ARRETOIR	SICHERUNGSRING	LOCKRING	ANILLO DE FRENO
		11701721	7	DADO	ECROU	MUTTER	NUT	TUERCA
		12034671	7	ROSETTA ELASTICA	RONDELLE W	FEDERSCHEIBE	SPRING WASHER	ARANDELA ELASTICA
		12035071	1	ROSETTA ELASTICA	RONDELLE W	FEDERSCHEIBE	SPRING WASHER	ARANDELA ELASTICA
		12164321	1	DADO	ECROU	MUTTER	NUT	TUERCA
		28042330	1	CUSCINETTO	ROULEMENT	LAGER	BEARING	RODAMIENTO
		300019272	1	BOCCOLA	BAGUE	BUECHSE	BUSH	CASQUILLO
		300019970	2	MANICOTTO DENTATO	MANCHON A CLABOTS	MITNEHMER	SLIP-CLUTCH DOG	BUJE DENTADO
		300019999	1	DISTANZIATORE	ENTRETOISE	DISTANZBUECHSE	SPACER	ESPACIADOR
		300112154	1	PULEGGIA	POULIE	RIEMENSCHEIBE	PULLEY	POLEA
		300112183	1	RONDELLA	RONDELLE	SCHEIBE	WASHER	ARANDELA
		300112184	1	RONDELLA	RONDELLE	SCHEIBE	WASHER	ARANDELA
		300113134	1	MOZZO PARASTRAPPI	MOYEU	NABE	HUB	CUBO
		300130056	1	SUPPORTO D.	SUPPORT	HALTERUNG	SUPPORT	SOPORTE
		300130063	1	PROTEZIONE CUSC.	PROTECTEUR	LAGERSCHUTZ	GUARD	PROTECCION
		300132085	1	SUPPORTO S. COCLEA	SUPPORT	HALTERUNG	SUPPORT	SOPORTE
		311214961	(2)	BOCCOLA	BAGUE	BUECHSE	BUSH	CASQUILLO
	320589650	320857850	1	COCLEA INF. RECUPERO	VIS	SCHNECKE	AUGER	SIN-FIN
		340411205	1	CUSCINETTO	ROULEMENT	LAGER	BEARING	RODAMIENTO
		350356189	1	MOLLA	RESSORT	FEDER	SPRING	RESORTE
		350384485	1	LINGUETTA	CLAVETTE	KEIL	KEY	CHAVETA
		355540120	2	RONDELLA	RONDELLE	SCHEIBE	WASHER	ARANDELA

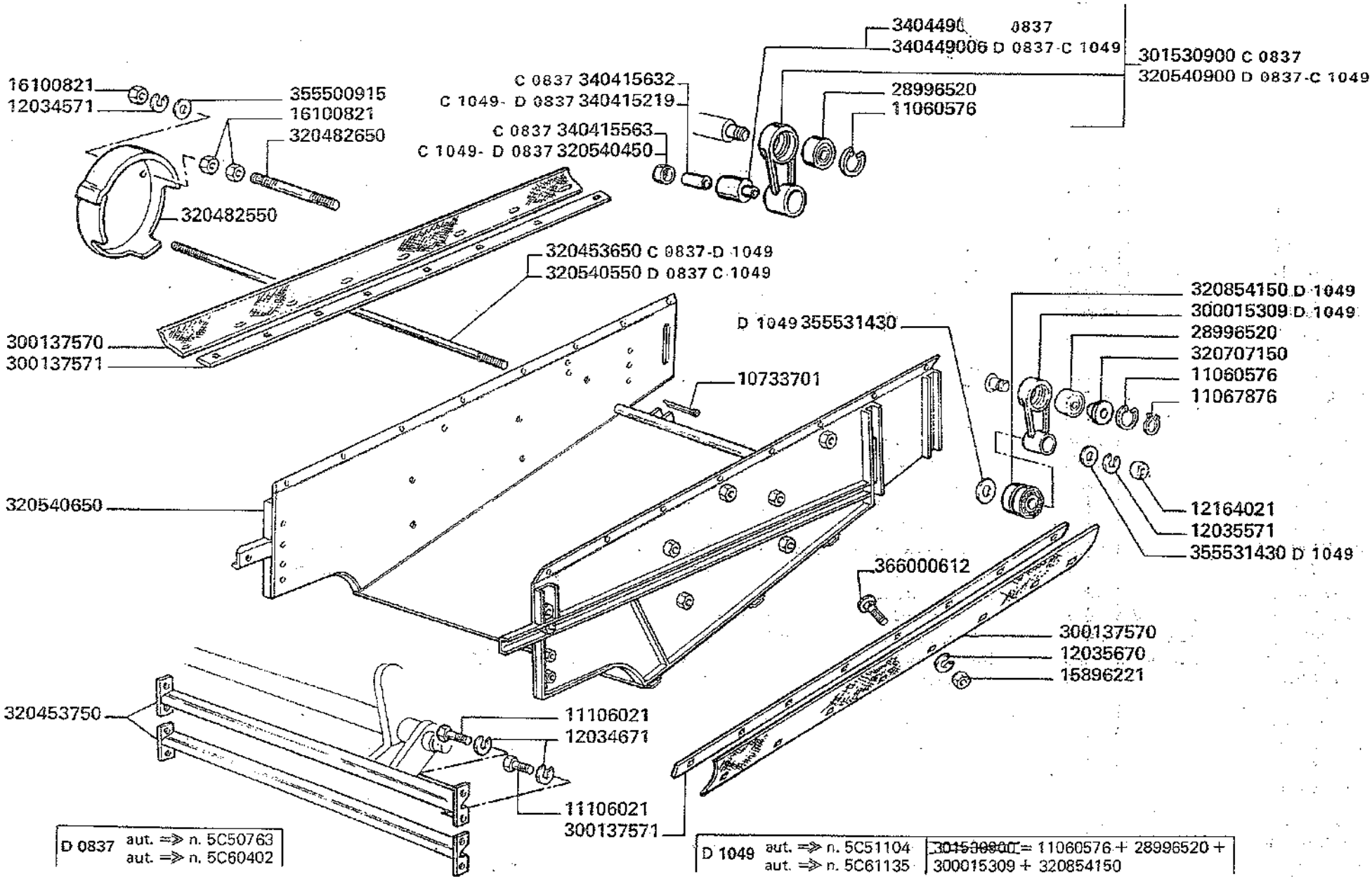

3500-3500R
3550-3550R

CASSONE OSCILLANTE

Hotte de nettoyage
Schwingkasten

Shaker shoe
Zaranda

F 8

1/2

MODIF.	ANT. MODIF.	N. ORDIN.	Q	DENOMINAZIONE	DESIGNATION	BENENNUNG	DESCRIPTION	DENOMINACIONES
		10733701	3	COPIGLIA	GOUPILLE FENDUE	SPLINT	COTTER PIN	PASADOR ABIERTO
		10734401	3	COPIGLIA	GOUPILLE FENDUE	SPLINT	COTTER PIN	PASADOR ABIERTO
		11060576	2	ANELLO ELASTICO	ARRETOIR	SICHERUNGSRING	LOCKRING	ANILLO DE FRENO
		11067876	2	ANELLO ELASTICO	ARRETOIR	SICHERUNGSRING	LOCKRING	ANILLO ELASTICO
		11106021	8	VITE	VIS	SCHRAUBE	SCREW	TORNILLO
		11106221	4	VITE	VIS	SCHRAUBE	SCREW	TORNILLO
		12034571	33	ROSETTA ELASTICA	RONDELLE W	FEDERSCHEIBE	SPRING WASHER	ARANDELA ELASTICA
		12034671	12	ROSETTA ELASTICA	RONDELLE W	FEDERSCHEIBE	SPRING WASHER	ARANDELA ELASTICA
		12035571	2	ROSETTA ELASTICA	RONDELLE W	FEDERSCHEIBE	SPRING WASHER	ARANDELA ELASTICA
		12035670	16	ROSETTA ELASTICA	RONDELLE W	FEDERSCHEIBE	SPRING WASHER	ARANDELA ELASTICA
		12164021	2	DADO	ECROU	MUTTER	NUT	TUERCA
		14163270	3	SPINA ELASTICA	GOUPILLE ELASTIQUE	SPANNUELSE	ROLL PIN	PASADOR ABIERTO
		15896221	16	DADO	ECROU	MUTTER	NUT	TUERCA
		16043221	10	VITE	VIS	SCHRAUBE	SCREW	TORNILLO
		16043621	2	VITE	VIS	SCHRAUBE	SCREW	TORNILLO
		16100821	33	DADO	ECROU	MUTTER	NUT	TUERCA
		28996520	2	CUSCINETTO	ROULEMENT	LAGER	BEARING	RODAMIENTO
D 1049		300015309	1	BIELLA	BIELLE	KURBEL	CONNECTING ROD	BIELA
C 0966		300132356	2	ANGOLARE PORTAV.	PORTE CRIBLE	SIEBHALTER	SIEVE SUPPORT	PORTA CRIBA
C 0890		300133510	3	STAFFA BLOCC.	PLAQUETTE	PLAETTCHEN	PLATE	PLANCHUELA
		300133511	3	VOLANTINO	MANIVELLE	KURBEL	CRANK	MANIVELA
		300137460	2	PIASTRINA	PLAQUETTE	PLAETTCHEN	PLATE	PLANCHUELA
		300137570	2	CONVOGLIATORE	CONVOYEUR	LEITBLECH	CONVEYOR	CONVOYADOR
		300137571	2	RISCONTRO	BARRETTE	VERSTAERKUNG	STIFFENER	PLETINA
		300138009	2	DEVIATORE	DEFLECTEUR	HALMTEILER	CROP DIVIDER	DEFLECTOR
C 0837		301530900	2	BIELLA COMPL.	BIELLE	KURBELSTANGE	CONNECTING ROD	BIELA
C 0837		320453650	1	PERNO	AXE	BOLZEN	PIN	EJE
D 1049		320453750	2	SUPPORTO INT.	SUPPORT	HALTERUNG	SUPPORT	SOPORTE
		320482550	1	PROTEZIONE	PROTECTION	SCHUTZBLECH	GUARD	PROTECCION

.../...

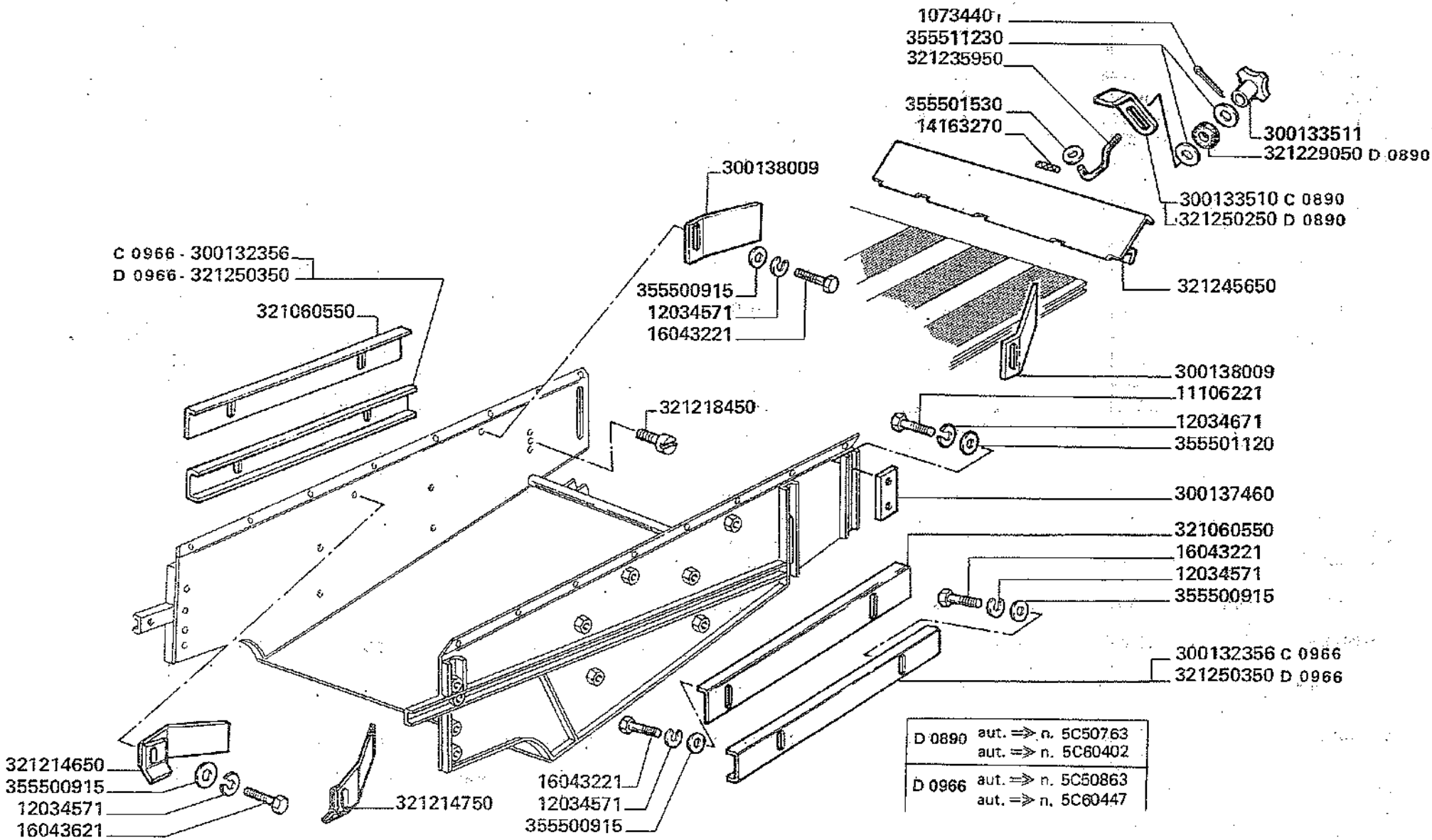

3500-3500R
3550-3550R

Hotte de nettoyage
Schwingkasten

CASSONE OSCILLANTE

Shaker shoe
Zaranda

F 8

2

MODIF.	ANT. MODIF.	N. ORDIN.	Q	DENOMINAZIONE	DESIGNATION	BENENNUNG	DESCRIPTION	DENOMINACIONES
		320482650	2	PERNO	AXE	BOLZEN	PIN	EJE
D 0837 C 1049		320540450	2	DISTANZIATORE	ENTRETOISE	DISTANZSTUECK	SPACER	ESPACIADOR
D 0837 C 1049		320540550	1	PERNO	AXE	BOLZEN	PIN	EJE
	320408350	320540650	1	CASSONE OSCILLANTE	HOTTE DE NETTOY.	SCHWINGKASTEN	SHAKER SHOE	ZARANDA
D 0837 C 1049		320540900	2	BIELLA COMPL.	BIELLE	KURBELSTANGE	CONNECTING ROD	BIELA
		320707150	2	BOCCOLA	DOUILLE	BUECHSE	BUSH	CASQUILLO
D 1049		320854150	2	BOCCOLA ELASTICA	DOUILLE	BUECHSE	BUSH	CASQUILLO
		321060550	2	ANGOLARE PORTAV.	PORTE CRIBLE	SIEBHALTER	SIEVE SUPPORT	PORTA CRIBA
		321214650	1	DEVIATORE D.	DEFLECTEUR	HALMTEILER	CROP DIVIDER	DEFLECTOR
		321214750	1	DEVIATORE S.	DEFLECTEUR	HALMTEILER	CROP DIVIDER	DEFLECTOR
		321218450	2	PERNO	AXE	STIFT	PIN	PASADOR
D 0890		321229050	2	TASSELLO ELASTICO	TAMPON	GUMMISTUECK	PAD	ALMOHADILLA
	300133509	321235950	2	TIRANTE	TIRANT	SPANNBOLZEN	TIE-ROD	TIRANTE
	320453850	321245650	1	SCIVOLO POST. VAGLIO	GLISSIERE	RUTSCHE	RAMP	TOBOGAN
D 0890	321223950	321250250	2	STAFFA BLOCC.	PLAQUETTE	PLAETTCHEN	PLATE	PLANCHUELA
D 0966		321250350	2	ANGOLARE PORTAV.	PORTE CRIBLE	SIEBHALTER	SIEVE SUPPORT	PORTA CRIBA
D 0837 C 1049		340415219	2	BOCCOLA	BAGUE	BUECHSE	BUSH	CASQUILLO
C 0837		340415563	2	BOCCOLA	BAGUE	BUECHSE	BUSH	CASQUILLO
C 0837		340415632	2	BOCCOLA	BAGUE	BUECHSE	BUSH	CASQUILLO
D 0837 C 1049		340449006	(1)	SILENTBLOCK	SILENTBLOCK	SILENTBLOCK	SILENTBLOCK	SILENTBLOCK
C 0837		340449017	(1)	SILENTBLOCK	SILENTBLOCK	SILENTBLOCK	SILENTBLOCK	SILENTBLOCK
		355500915	14	RONDELLA	RONDELLE	SCHEIBE	WASHER	ARANDELA
		355501120	4	RONDELLA	RONDELLE	SCHEIBE	WASHER	ARANDELA
		355501530	3	RONDELLA	RONDELLE	SCHEIBE	WASHER	ARANDELA
		355511230	4	RONDELLA	RONDELLE	SCHEIBE	WASHER	ARANDELA
D 1049		355531430	4	RONDELLA	RONDELLE	SCHEIBE	WASHER	ARANDELA
		366000612	16	VITE	VIS	SCHRAUBE	SCREW	TORNILLO

LA DOTAZIONE DEI VAGLI VARIA SECONDO L'ALLESTIMENTO DELLA MACCHINA
La dotation des cribles varie selon le standard de la machine
Die siebeausstattung wechselt gemaess der maehdrescherausruestung
The set of sieves varies according to the machines standard
La dotacion de las cribas varian segun el alistamiento de la maquine

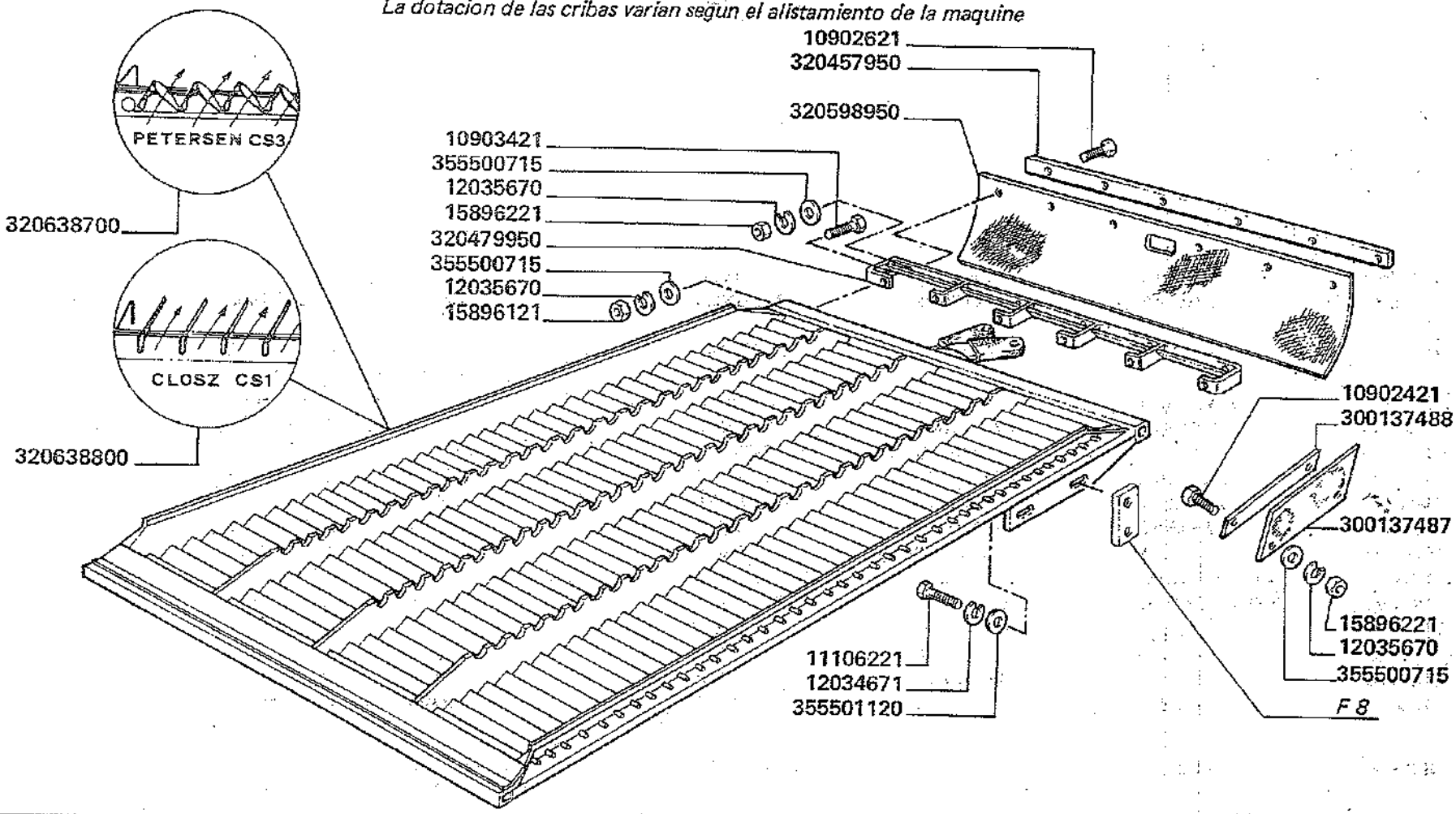

3500-3500R
3550-3550R

VAGLIO SUPERIORE REGOLABILE

Crible supériéur reglable
Obersieb , verstellbar

Upper sieve,adjustable
Criba superior regulable

F9.A

MODIF.	ANT. MODIF.	N. ORDIN.	Q	DENOMINAZIONE	DESIGNATION	BENENNUNG	DESCRIPTION	DENOMINACIONES
		10902421	4	VITE	VIS	SCHRAUBE	SCREW	TORNILLO
		10902621	6	VITE	VIS	SCHRAUBE	SCREW	TORNILLO
		10903421	6	VITE	VIS	SCHRAUBE	SCREW	TORNILLO
		11106221	2	VITE	VIS	SCHRAUBE	SCREW	TORNILLO
		12034671	2	ROSETTA ELASTICA	RONDELLE W	FEDERSCHEIBE	SPRING WASHER	ARANDELA ELASTICA
		12035670	16	ROSETTA ELASTICA	RONDELLE W	FEDERSCHEIBE	SPRING WASHER	ARANDELA ELASTICA
		15896221	16	DADO	ECROU	MUTTER	NUT	TUERCA
		300137487	2	GUARNIZIONE	JOINT	DICHTUNG	GASKET	JUNTA
		300137488	2	RISCONTRO	BARRETTE	STREBE	STIFFENER	PLETINA
		320457950	1	RISCONTRO TELA	BARRETTE	VERSTAERKUNG	STIFFENER	PLETINA
		320479950	1	TELAIO	CHASSIS	RAHMEN	FRAME	BASTIDOR
	320480050	320598950	1	TELA POST. VAGLIO	TOILE	GUMMILATZ	CANVAS	LONA
	320457400	320638700	1	VAGLIO SUP. PETERSEN COMPL.	CRIBLE CPT	SIEB KPL	SIEVE, ASSY	CONJ. CRIBA
	320457600	320638800	1	VAGLIO SUP. CLOSZ COMPL.	CRIBLE CPT	SIEB KPL	SIEVE, ASSY	CONJ. CRIBA
		355500715	16	RONDELLA	RONDELLE	SCHEIBE	WASHER	ARANDELA
		355501120	2	RONDELLA	RONDELLE	SCHEIBE	WASHER	ARANDELA

LA DOTAZIONE DEI VAGLI VARIA SECONDO L'ALLESTIMENTO DELLA MACCHINA

La dotation des cribles varie selon le standard de la machine

Die siebeausstattung wechselt gemaess der maehdrescherausruestung

The set of sieves varies according to the machines standard

La dotacion de las cribas varian segun el alistamiento de la maquine

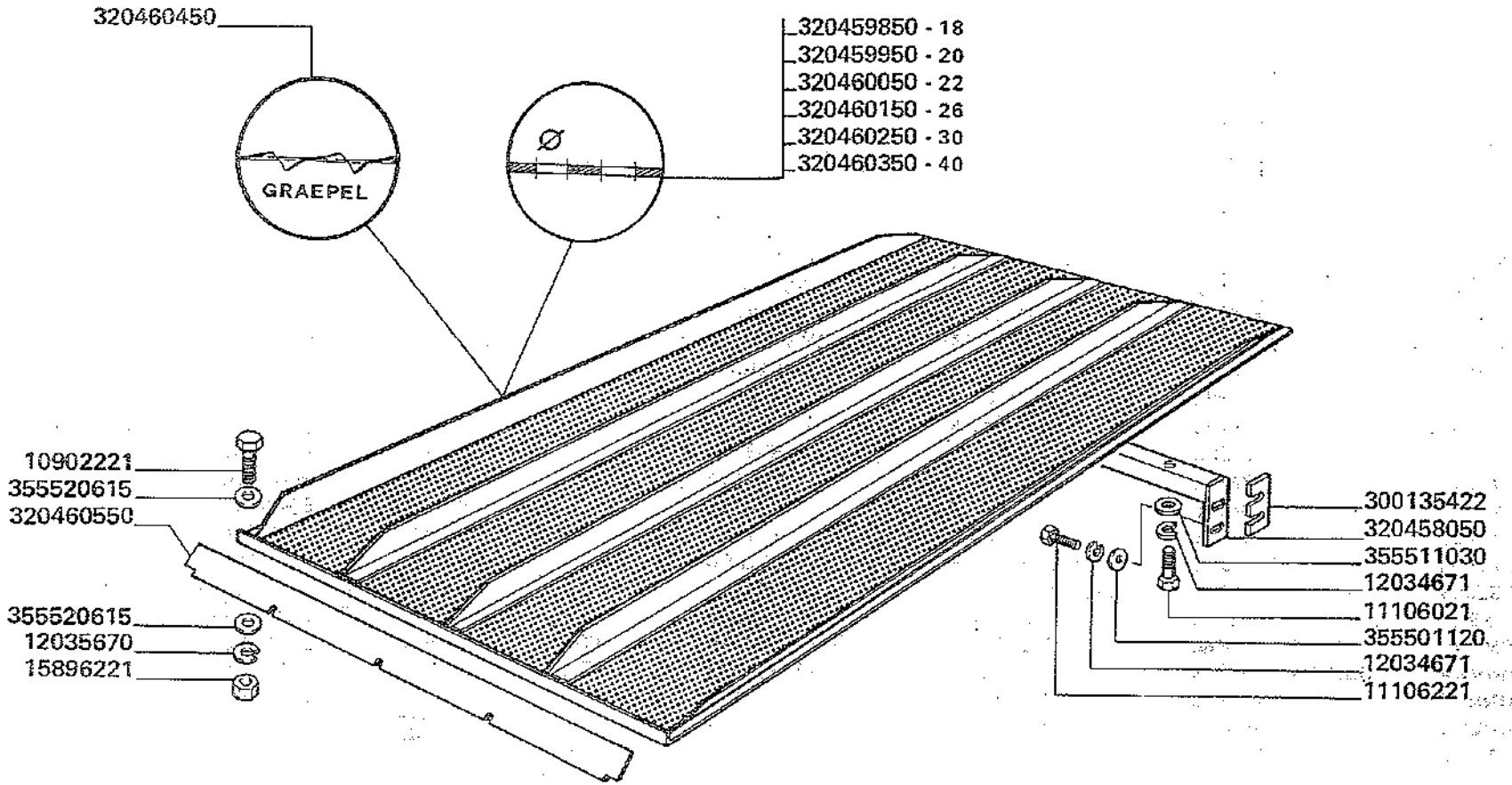

MODIF.	ANT. MODIF.	N. ORDIN.	Q	DENOMINAZIONE	DESIGNATION	BENENNUNG	DESCRIPTION	DENOMINACIONES
		10902221	2	VITE	VIS	SCHRAUBE	SCREW	TORNILLO
		11106021	2	VITE	VIS	SCHRAUBE	SCREW	TORNILLO
		11106221	4	VITE	VIS	SCHRAUBE	SCREW	TORNILLO
		12034671	6	ROSETTA ELASTICA	RONDELLE W	FEDERSCHEIBE	SPRONG WASHER	ARANDELA ELASTICA
		12035670	2	ROSETTA ELASTICA	RONDELLE W	FEDERSCHEIBE	SPRING WASHER	ARANDELA ELASTICA
		15896221	2	DADO	ECROU	MUTTER	NUT	TUERCA
		300135422	2	SPESSORE	EPAISSEUR	DISTANZSTUECK	SHIM	ESPESOR
		320458050	1	SUPPORTO POST.	SUPPORT	HALTERUNG	SUPPORT	SOPORTE
		320459850	1	VAGLIO	CRIBLE	SIEB	SIEVE	CRIBA
		320459950	1	VAGLIO	CRIBLE	SIEB	SIEVE	CRIBA
		320460050	1	VAGLIO	CRIBLE	SIEB	SIEVE	CRIBA
		320460150	1	VAGLIO	CRIBLE	SIEB	SIEVE	CRIBA
		320460250	1	VAGLIO	CRIBLE	SIEB	SIEVE	CRIBA
		320460350	1	VAGLIO	CRIBLE	SIEB	SIEVE	CRIBA
		320460450	1	VAGLIO	CRIBLE	SIEB	SIEVE	CRIBA
		320460550	1	LAMIERA ANT.	TOLE ARRET GRAIN	LEITBLECH	GRAIN STOP PLATE	CHAPA FRENO GRANO
		355501120	4	RONDELLA	RONDELLE	SCHEIBE	WASHER	ARANDELA
		355511030	2	RONDELLA	RONDELLE	SCHEIBE	WASHER	ARANDELA
		355520615	4	RONDELLA	RONDELLE	SCHEIBE	WASHER	ARANDELA

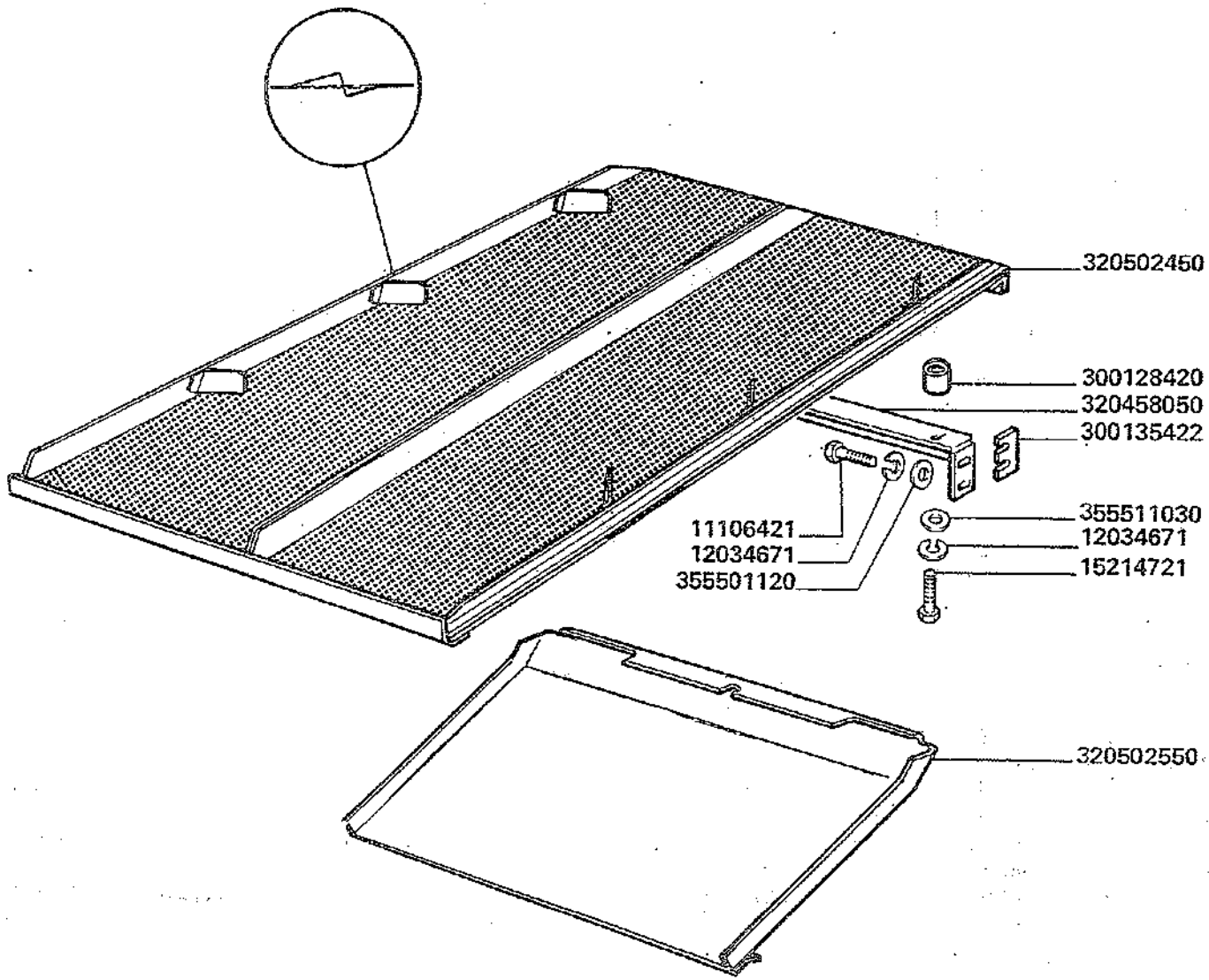

3500
3550

VAGLIO SUPERIORE FISSO

Crible supériéur fixe
Obersieb

Upper sieve
Criba superior fijo

F9.C

MODIF.	ANT. MODIF.	N. ORDIN.	Q	DENOMINAZIONE	DESIGNATION	BENENNUNG	DESCRIPTION	DENOMINACIONES
		11106421	4	VITE	VIS	SCHRAUBE	SCREW	TORNILLO
		12034671	6	ROSETTA ELASTICA	RONDELLE W	FEDERSCHEIBE	SPRING WASHER	ARANDELA ELASTICA
		15214721	2	VITE	VIS	SCHRAUBE	SCREW	TORNILLO
		300128420	2	DISTANZIALE	ENTRETOISE	DISTANZSTUECK	SPACER	ESPACIADOR
		300135422	2	SPESSORE	EPAISSEUR	DISTANZSTUECK	SHIM	ESPESOR
		320458050	1	SUPPORTO POST.	SUPPORT	HALTERUNG	SUPPORT	SOPORTE
		320502450	1	VAGLIO SUP.	CRIBLE	SIEB	SIEVE	CRIBA
		320502550	1	SCIVOLO CASS. OSCILL.	GLISSIERE	RUTSCHE	RAMP	TOBOGAN
		355501120	4	RONDELLA	RONDELLE	SCHEIBE	WASHER	ARANDELA
		355511030	2	RONDELLA	RONDELLE	SCHEIBE	WASHER	ARANDELA

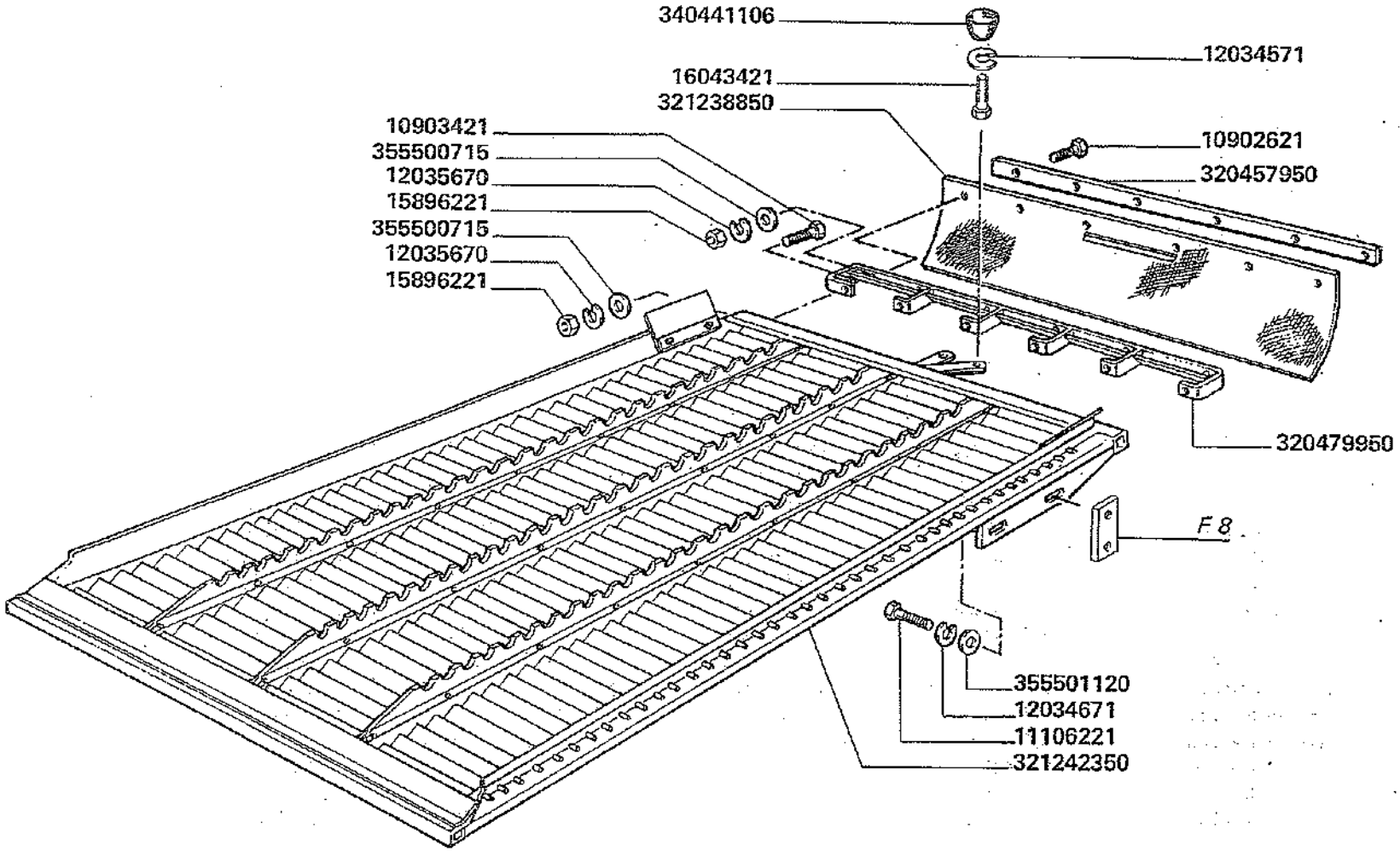

3500-3500R
3550-3550R

VAGLIO SUPERIORE (CLOSZ CS 1 ROMER)

Crible superieur
Obersieb

Upper sieve
Criba superior

F9.D

MODIF.	ANT. MODIF.	N. ORDIN.	Q	DENOMINAZIONE	DESIGNATION	BENENNUNG	DESCRIPTION	DENOMINACIONES
		10902621	6	VITE	VIS	SCHRAUBE	SCREW	TORNILLO
		10903421	6	VITE	VIS	SCHRAUBE	SCREW	TORNILLO
		11106221	2	VITE	VIS	SCHRAUBE	SCREW	TORNILLO
		12034571	2	ROSETTA ELASTICA	RONDELLE W	FEDERSCHEIBE	SPRING WASHER	ARANDELA ELASTICA
		12034671	12	ROSETTA ELASTICA	RONDELLE W	FEDERSCHEIBE	SPRING WASHER	ARANDELA ELASTICA
		12035670	12	ROSETTA ELASTICA	RONDELLE W	FEDERSCHEIBE	SPRING WASHER	ARANDELA ELASTICA
		15896221	12	DADO	ECROU	MUTTER	NUT	TUERCA
		16043421	2	VITE	VIS	SCHRAUBE	SCREW	TORNILLO
		320457950	1	RISCONTRO	BARRETTE	STREBE	STIFFENER	PLETINA
		320479950	1	TELAIO	CHASSIS	RAHMEN	FRAME	BASTIDOR
		321238850	1	TELA	TOILE	GUMMILATZ	CANVAS	LONA
		321242350	1	VAGLIO	CRIBLE	SIEB	SIEVE	CRIBA
		340441106	2	IMPUGNATURA	POIGNEE	GRIFF	KNOB	EMPUNADURA
		355500715	12	RONDELLA	RONDELLE	SCHEIBE	WASHER	ARANDELA
		355501120	2	RONDELLA	RONDELLE	SCHEIBE	WASHER	ARANDELA

LA DOT..ONE DEI VAGLI VARIA SECONDO L'ALLESTIMENTO DELL.. MACCHINA

La dotation des cribles varie selon le standard de la machine

Die siebeausstattung wechselt gemaess der maehdrescherausruestung

The set of sieves varies according to the machines standard

La dotacion de las cribas varian segun el alistamiento de la maquine

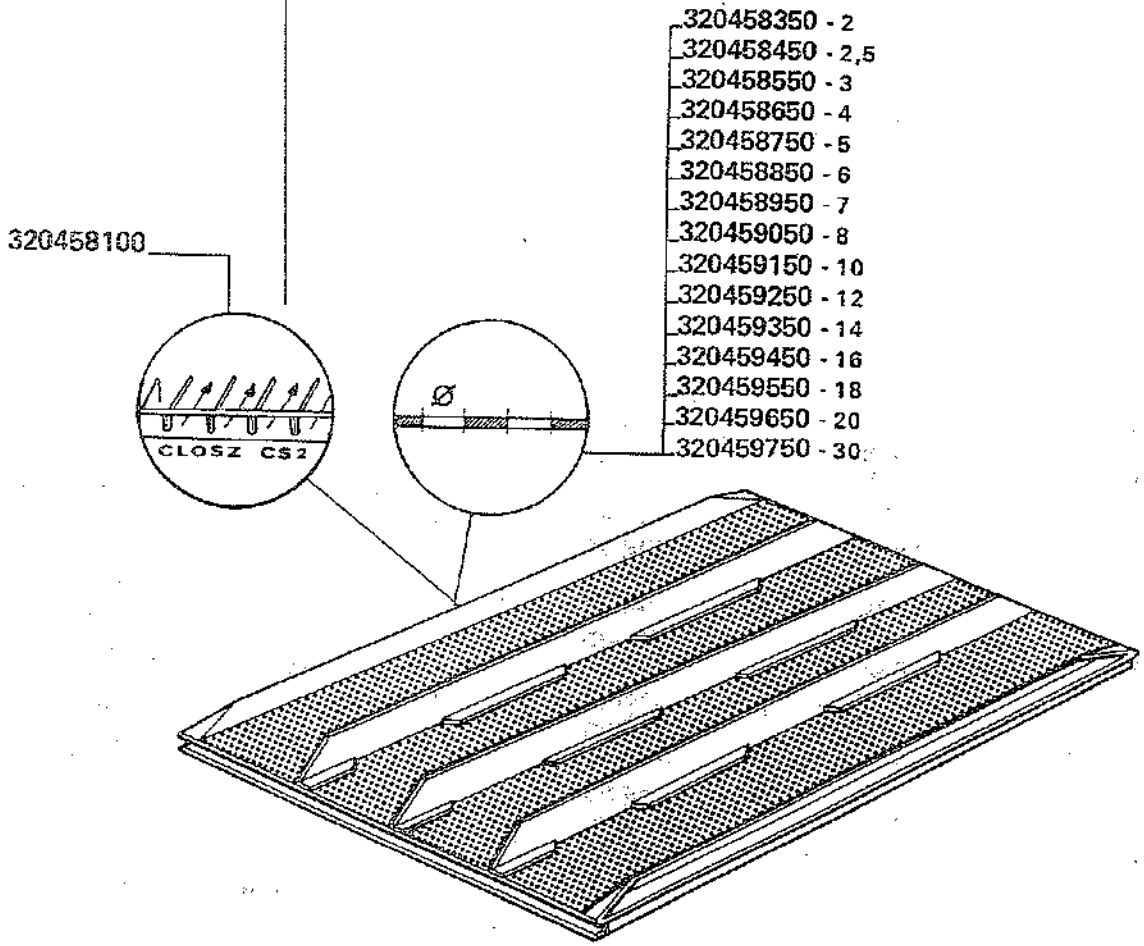

MODIF.	ANT. MODIF.	N. ORDIN.	Q	DENOMINAZIONE	DESIGNATION	BENENNUNG	DESCRIPTION	DENOMINACIONES
		320458100	1	VAGLIO	CRIBLE	SIEB	SIEVE	CRIBA
		320458350	1	VAGLIO	CRIBLE	SIEB	SIEVE	CRIBA
		320458450	1	VAGLIO	CRIBLE	SIEB	SIEVE	CRIBA
		320458550	1	VAGLIO	CRIBLE	SIEB	SIEVE	CRIBA
		320458650	1	VAGLIO	CRIBLE	SIEB	SIEVE	CRIBA
		320458750	1	VAGLIO	CRIBLE	SIEB	SIEVE	CRIBA
		320458850	1	VAGLIO	CRIBLE	SIEB	SIEVE	CRIBA
		320458950	1	VAGLIO	CRIBLE	SIEB	SIEVE	CRIBA
		320459050	1	VAGLIO	CRIBLE	SIEB	SIEVE	CRIBA
		320459150	1	VAGLIO	CRIBLE	SIEB	SIEVE	CRIBA
		320459250	1	VAGLIO	CRIBLE	SIEB	SIEVE	CRIBA
		320459350	1	VAGLIO	CRIBLE	SIEB	SIEVE	CRIBA
		320459450	1	VAGLIO	CRIBLE	SIEB	SIEVE	CRIBA
		320459550	1	VAGLIO	CRIBLE	SIEB	SIEVE	CRIBA
		320459650	1	VAGLIO	CRIBLE	SIEB	SIEVE	CRIBA
		320459750	1	VAGLIO	CRIBLE	SIEB	SIEVE	CRIBA

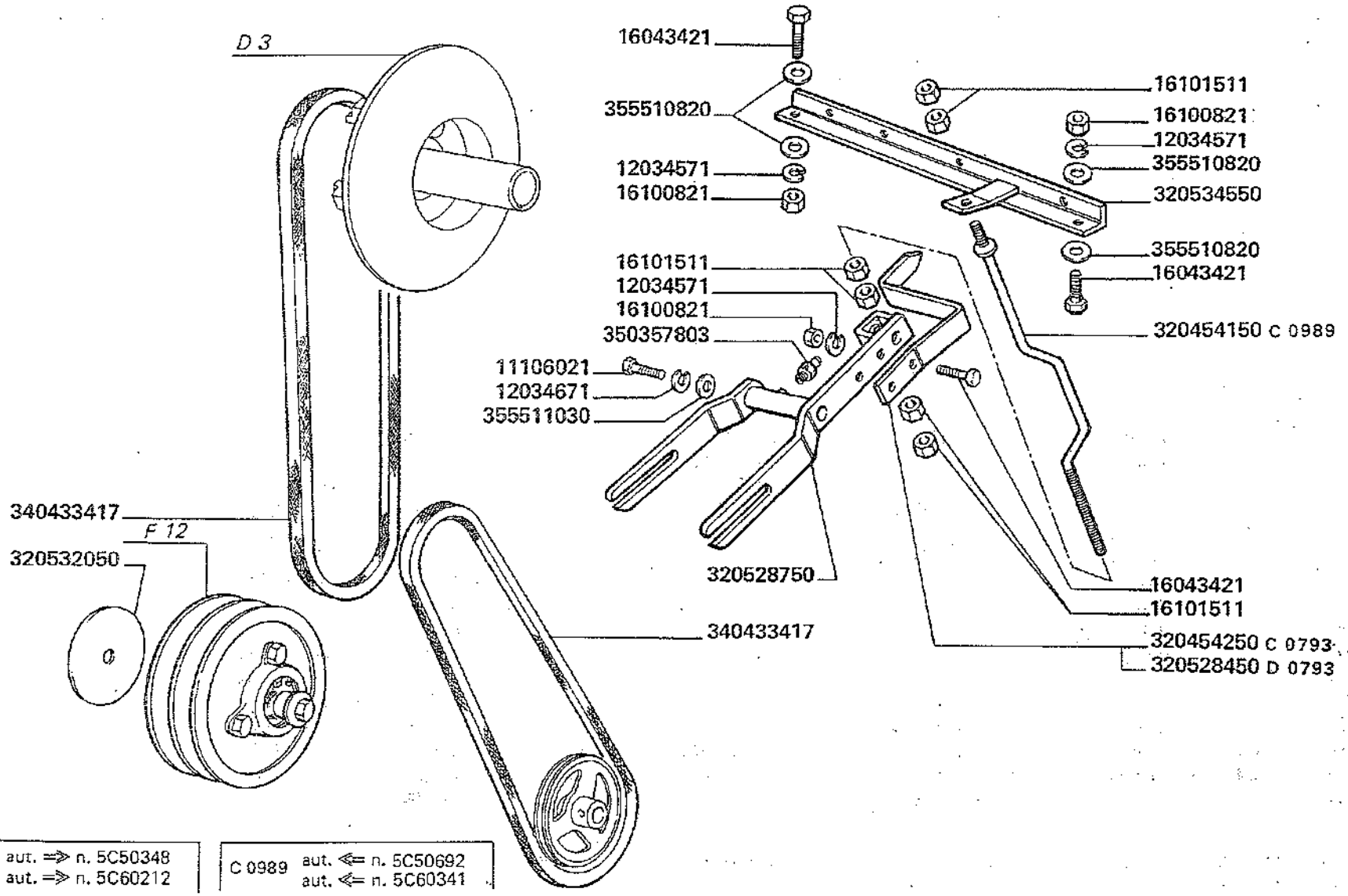

D 0793	aut. => n. 5C50348 aut. => n. 5C60212
C 0989	aut. <= n. 5C50692 aut. <= n. 5C60341

3500-3500R
3550-3550R

VARIATORE VENTILATORE

Variateur de ventilateur
Geblaese variator
Fan variator
Variador del ventilador

F 11

MODIF.	ANT. MODIF.	N. ORDIN.	Q	DENOMINAZIONE	DESIGNATION	BENENNUNG	DESCRIPTION	DENOMINACIONES
		11106021	1	VITE	VIS	SCHRAUBE	SCREW	TORNILLO
		12034571	4	ROSETTA ELASTICA	RONDELLE W	FEDERSCHEIBE	SPRING WASHER	ARANDELA ELASTICA
		12034671	1	ROSETTA ELASTICA	RONDELLE W	FEDERSCHEIBE	SPRING WASHER	ARANDELA ELASTICA
		16043421	4	VITE	VIS	SCHRAUBE	SCREW	TORNILLO
		16100821	4	DADO	ECROU	MUTTER	NUT	TUERCA
		16101511	6	DADO	ECROU	MUTTER	NUT	TUERCA
		320454150	1	MANOVELLA	MANIVELLE	KURBEL	CRANK	MANIVELA
C 0793		320454250	1	INDICE VARIATORE	INDEX	ANZEIGER	INDICATOR	INDICADOR
D 0793		320528450	1	INDICE VARIATORE	INDEX	ANZEIGER	INDICATOR	INDICADOR
		320528750	1	FORCELLA	FOURCHE	GABEL	FORK	HORQUILLA
		320532050	1	CHIUSURA FORO	FERMETURE	ABDECKUNG	COVER	CIERRE
	320454050	320534550	1	ANGOLARE IRRIGIDIM.	RAIDISSEUR	VERSTAERKUNG	STIFFENER	REFUERZO
		340433417	2	CINGHIA	COURROIE	RIEMEN	BELT	CORREA
		350357803	1	INGRASSATORE	GRAISSEUR	SCHMIERNIPPEL	GREASE NIPPLE	ENGRASADOR
		355510820	4	RONDELLA	RONDELLE	SCHEIBE	WASHER	ARANDELA
		355511030	1	RONDELLA	RONDELLE	SCHEIBE	WASHER	ARANDELA

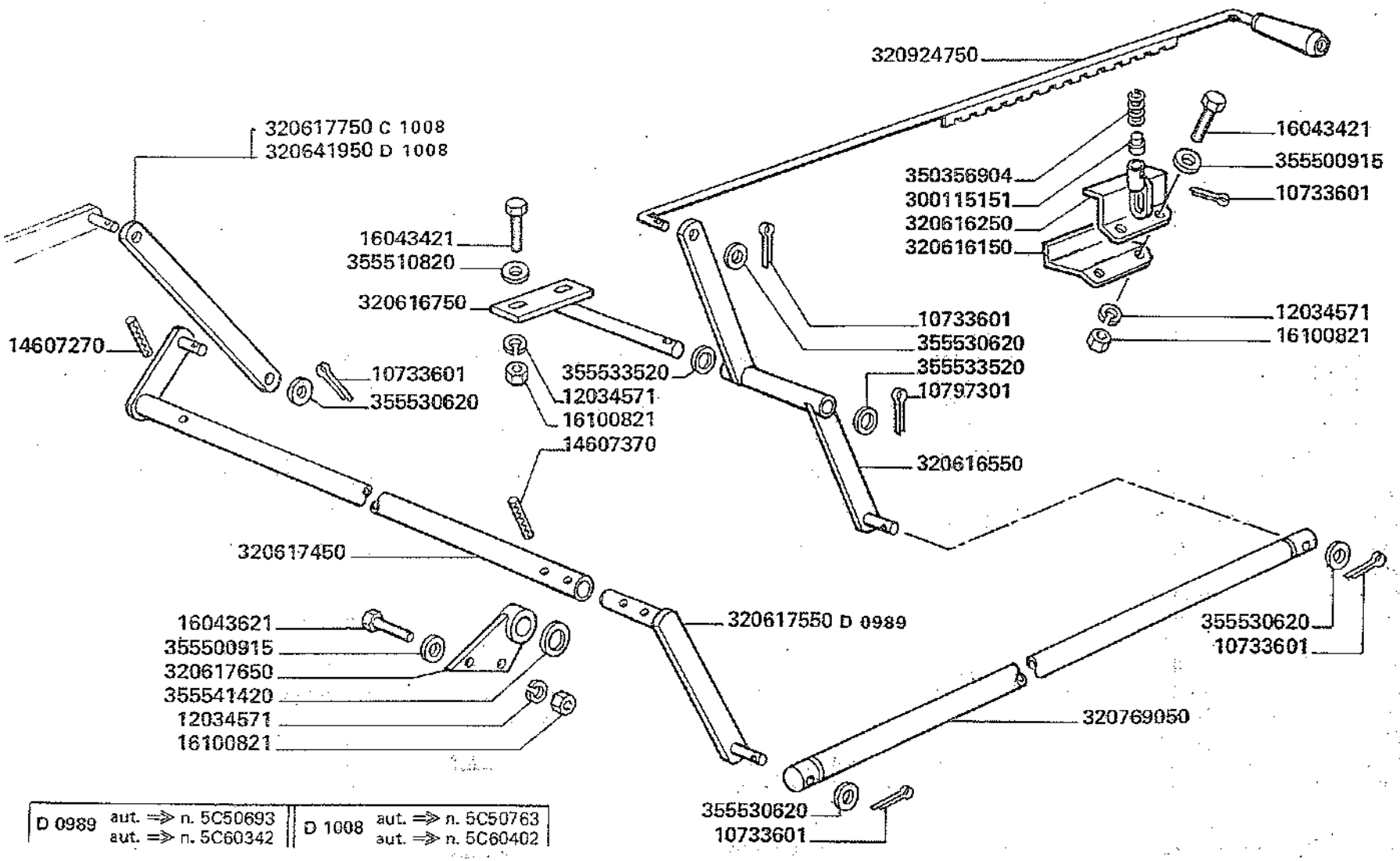

D 0989	aut. ⇒ n. 5C50693 aut. ⇒ n. 5C60342	D 1008	aut. ⇒ n. 5C50763 aut. ⇒ n. 5C60402

MODIF.	ANT. MODIF.	N. ORDIN.	Q	DENOMINAZIONE	DESIGNATION	BENENNUNG	DESCRIPTION	DENOMINACIONES
		10733601	6	COPIGLIA	GOUPILLE FENDUE	SPLINT	COTTER PIN	PASADOR ABIERTO
		10797301	1	COPIGLIA	GOUPILLE FENDUE	SPLINT	COTTER PIN	PASADOR ABIERTO
		11106021	1	VITE	VIS	SCHRAUBE	SCREW	TORNILLO
		12034571	8	ROSETTA ELASTICA	RONDELLE W	FEDERSCHEIBE	SPRING WASHER	ARANDELA ELASTICA
		12034671	1	ROSETTA ELASTICA	RONDELLE W	FEDERSCHEIBE	SPRING WASHER	ARANDELA ELASTICA
		14607270	1	SPINA ELASTICA	GOUPILLE ELAST.	SPANNUELSE	ROLL PIN	PASADOR
		14607370	2	SPINA ELASTICA	GOUPILLE ELAST.	SPANNUELSE	ROLL PIN	PASADOR
		16043421	4	VITE	VIS	SCHRAUBE	SCREW	TORNILLO
		16043621	4	VITE	VIS	SCHRAUBE	SCREW	TORNILLO
		16100821	8	DADO	ECROU	MUTTER	NUT	TUERCA
		300115151	1	TAPPO	BOUCHON	STOPFEN	PLUG	TAPON
		320616150	1	RISCONTRO SUPPORTO	RAIDISSEUR	STREBE	STIFFENER	REFUERZO
		320616250	1	SUPPORTO ASTA	SUPPORT	HALTER	SUPPORT	SOPORTE
		320616550	1	BILANCERE	BALANCIER	SCHWINGE	ROCKER ARM	BALANCIN
		320616750	1	PERNO	AXE	BOLZEN	STIFT	EJE
C 1008		320617350	1	FORCELLA	FOURCHE	GABEL	FORK	HORQUILLA
		320617450	1	ALBERO TRASVERSALE	ARBRE	WELLE	SHAFT	ARBOL
		320617550	1	LEVA ANT. S.	LEVIER	HEBEL	LEVER	PALANCA
		320617650	1	SUPPORTO ALBERO	SUPPORT	HALTERUNG	SUPPORT	SOPORTE
C 1008		320617750	1	PIATTO COLLEG.	PLAQUE	PLATTE	PLATE	PLACA

.../...

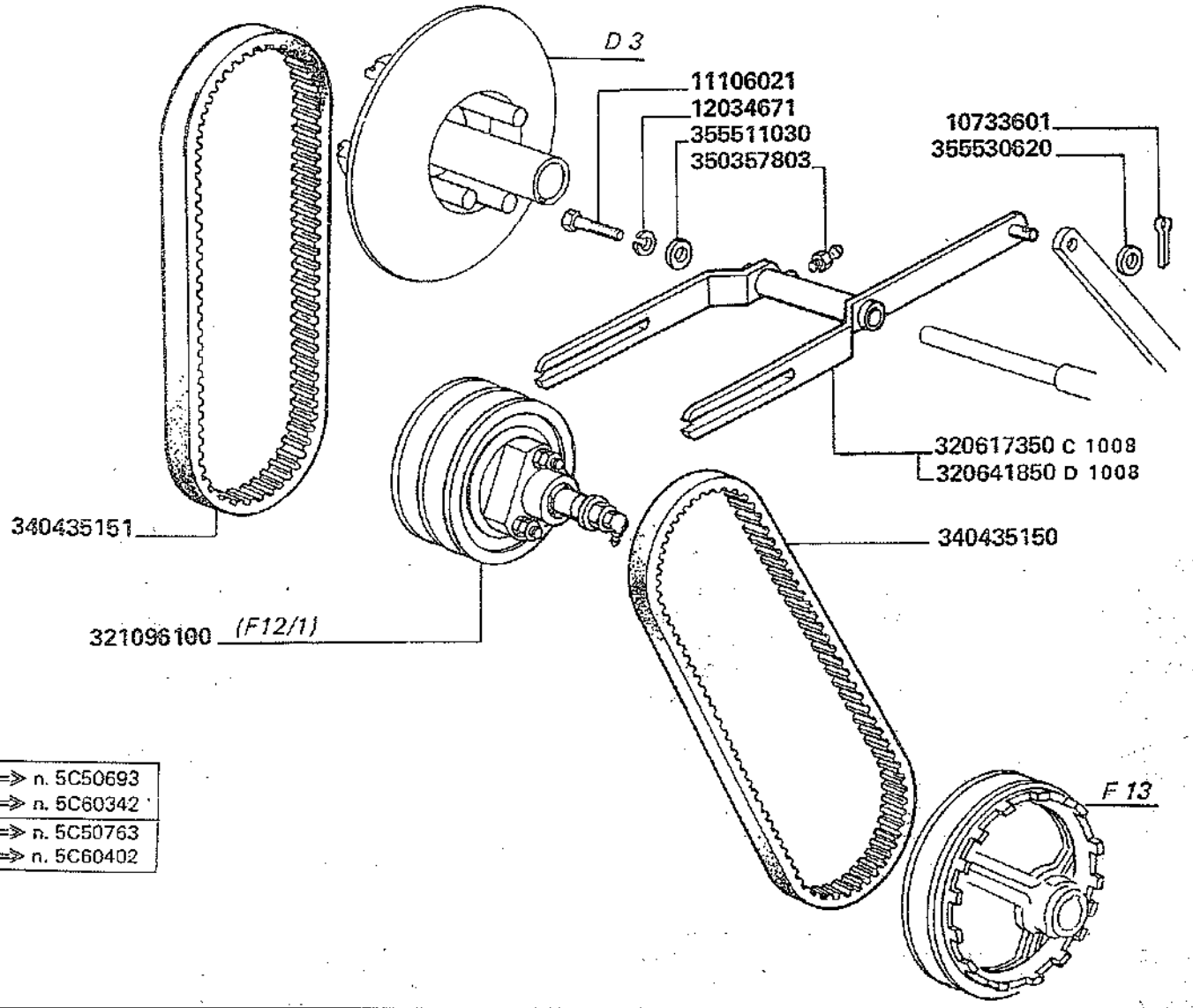

D 0989	aut. ⇒ n. 5C50693 aut. ⇒ n. 5C60342
D 1008	aut. ⇒ n. 5C50763 aut. ⇒ n. 5C60402

MODIF.	ANT. MODIF.	N. ORDIN.	Q	DENOMINAZIONE	DESIGNATION	BENENNUNG	DESCRIPTION	DENOMINACIONES
D 1008		320641850	1	FORCELLA	FOURCHE	GABEL	FORK	HORQUILLA
D 1008	320639250	320641950	1	PIATTO COLLEG. FORC.	PLAQUE	PLATTE	PLATE	PLACA
D 1016	320617150	320769050	1	ASTA COLLEGAM.	TIGE	STANGE	ROD	BRAZO
	320757150	320924750	1	ASTA POST. COM. VARIAT.	TIGE DE COMMANDE	ANTRIEBSTANGE	DRIVE ROD	TIRANTE DE MANDO
		321096100	1	VARIATORE COMPL.	VARIATEUR	VARIATOR	VARIATOR	VARIADOR
		340435150	1	CINGHIA INF.	COURROIE	RIEMEN	BELT	CORREA
		340435151	1	CINGHIA SUP.	COURROIE	RIEMEN	BELT	CORREA
		350356904	1	MOLLA	RESSORT	FEDER	SPRING	RESORTE
		350357803	1	INGRASSATORE	GRAISSEUR	SCHMIERNIPPEL	GREASE NIPPLE	ENGRASADOR
		355500915	2	RONDELLA	RONDELLE	SCHEIBE	WASHER	ARANDELA
		355510820	2	RONDELLA	RONDELLE	SCHEIBE	WASHER	ARANDELA
		355511030	1	RONDELLA	RONDELLE	SCHEIBE	WASHER	ARANDELA
		355530620	5	RONDELLA	RONDELLE	SCHEIBE	WASHER	ARANDELA
		355533520	2	RONDELLA	RONDELLE	SCHEIBE	WASHER	ARANDELA
		355541420	2	RONDELLA	RONDELLE	SCHEIBE	WASHER	ARANDELA

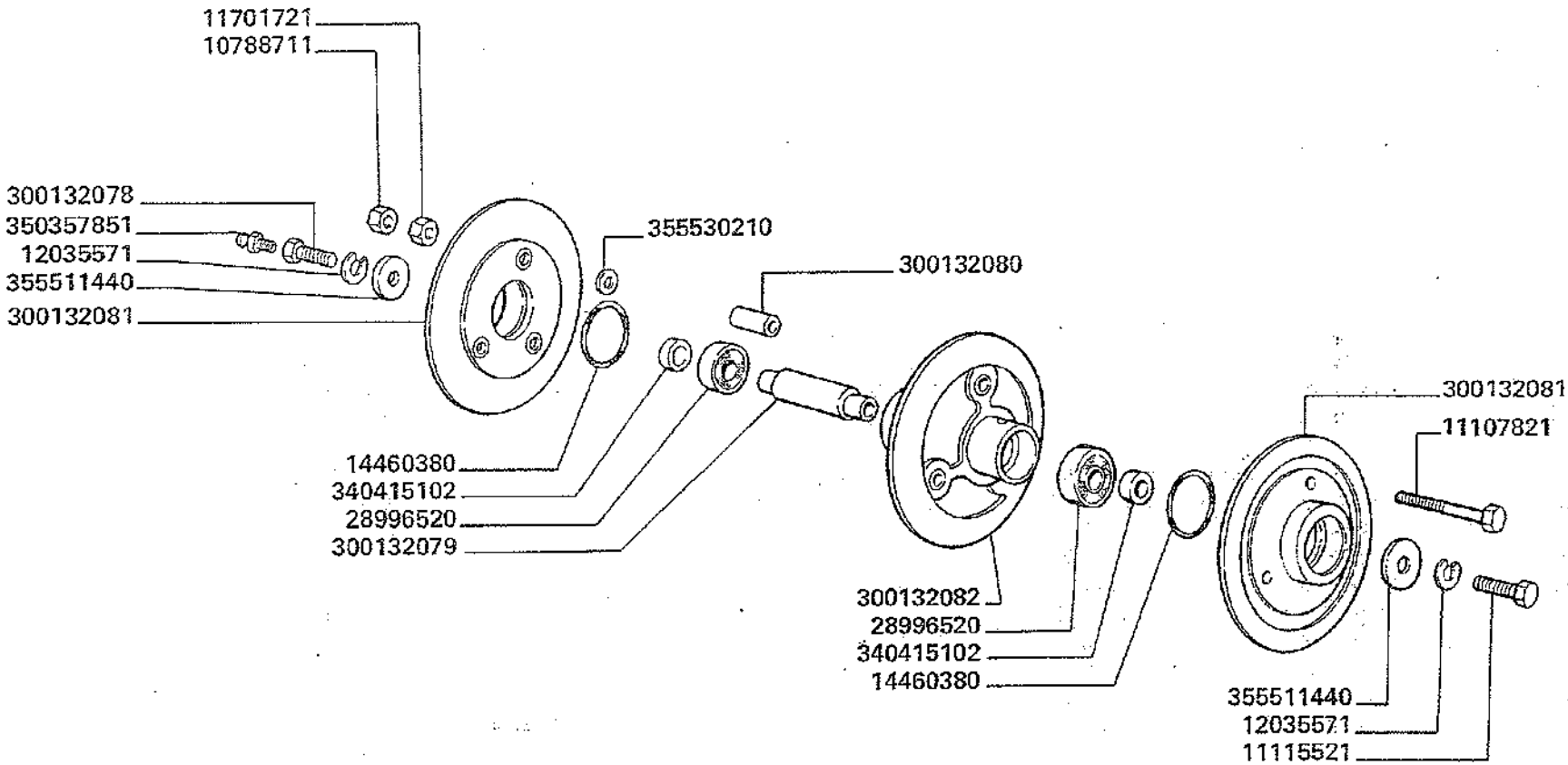

C 0989 aut. ⇐ n. 5C50692
aut. ⇐ n. 5C60341

3500-3500R
3550-3550R

ELEMENTI VARIATORE VENTILATORE

Elements variateur de ventilateur
Geblaese variator elemente
Fan elements variator
Elementos variador del ventilador

F12

MODIF.	ANT. MODIF.	N. ORDIN.	Q	DENOMINAZIONE	DESIGNATION	BENENNUNG	DESCRIPTION	DENOMINACIONES
		10788711	3	DADO	ECROU	MUTTER	NUT	TUERCA
		11107821	3	VITE	VIS	SCHRAUBE	SCREW	TORNILLO
		11115521	1	VITE	VIS	SCHRAUBE	SCREW	TORNILLO
		11701721	3	DADO	ECROU	MUTTER	NUT	TUERCA
		12035571	2	ROSETTA ELASTICA	RONDELLE W	FEDERSCHEIBE	SPRING WASHER	ARANDELA ELASTICA
		14460380	2	GUARNIZIONE	JOINT	O-RING	O.RING	JUNTA
		28996520	2	CUSCINETTO	ROULEMENT	LAGER	BEARING	RODAMIENTO
		300132078	1	VITE	VIS	SCHRAUBE	SCREW	TORNILLO
		300132079	1	ALBERO	ARBRE	WELLE	SHAFT	ARBOL
		300132080	3	DISTANZIATORE	ENTRETOISE	DISTANZSTUECK	SPACER	ESPACIADOR
		300132081	2	DISCO EST.	DISQUE	VARIATORSCHEIBE	DISC	DISCO
		300132082	1	DISCO CENTR.	DISQUE	VARIATORSCHEIBE	DISC	DISCO
		340415102	2	BOCCOLA	BAGUE	BUECHSE	BUSH	CASQUILLO
		350357851	1	INGRASSATORE	GRAISSEUR	SCHMIERNIPPEL	GREASE NIPPLE	ENGRASADOR
		355511440	2	RONDELLA	RONDELLE	SCHEIBE	WASHER	ARANDELA
		355530210	3	RONDELLA	RONDELLE	SCHEIBE	WASHER	ARANDELA

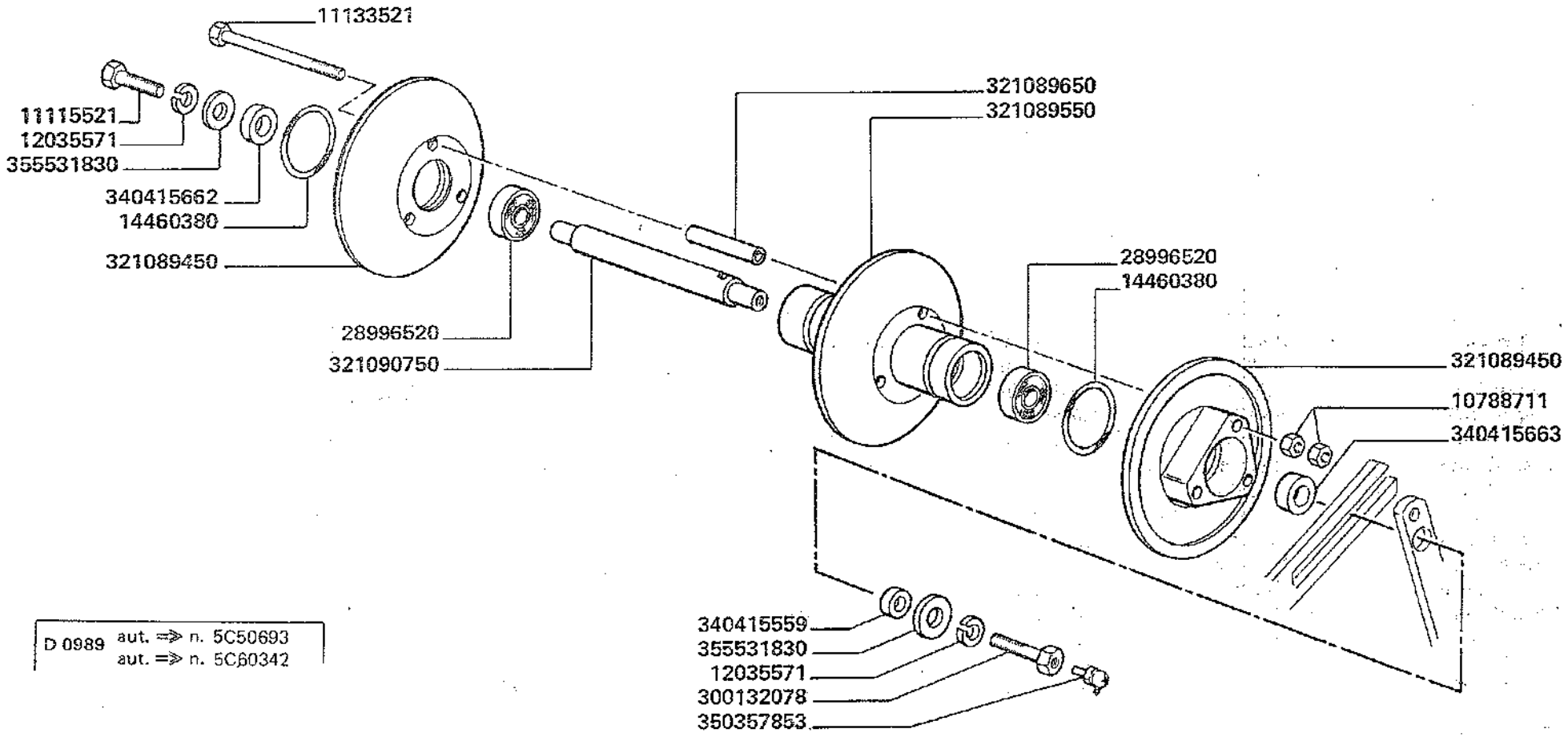

D 0989 aut. ⇒ n. 5C50693
aut. ⇒ n. 5C60342

3500-3500R
3550-3550R

ELEMENTI VARIATORE VENTILATORE

Elements variateur de ventilateur
Geblaese variator elemente
Fan elements variator
Elementos variador del ventilador

F12/1

MODIF.	ANT. MODIF.	N. ORDIN.	Q	DENOMINAZIONE	DESIGNATION	BENENNUNG	DESCRIPTION	DENOMINACIONES
		10788711	6	DADO	ECROU	MUTTER	NUT	TUERCA
		11115521	1	VITE	VIS	SCHRAUBE	SCREW	TORNILLO
		11133521	3	VITE	VIS	SCHRAUBE	SCREW	TORNILLO
		12035571	2	ROSETTA ELASTICA	RONDELLE W	FEDERSCHEIBE	SPRING WASHER	ARANDELA ELASTICA
		14460380	2	GUARNIZIONE	JOINT	O-RING	O.RING	JUNTA
		28996520	2	CUSCINETTO	ROULEMENT	LAGER	BEARING	RODAMIENTO
		300132078	1	VITE	VIS	SCHRAUBE	SCREW	TORNILLO
		321089450	2	DISCO EST.	DISQUE	VARIATORSCHEIBE	DISC	DISCO
		321089550	1	DISCO CENTR.	DISQUE	VARIATORSCHEIBE	DISC.	DISCO
		321089650	3	DISTANZIATORE	ENTRETOISE	DISTANZSTUECK	SPACER	ESPACIADOR
		321090750	1	ALBERO	ARBRE	WELLE	SHAFT	ARBOL
		340415559	1	DISTANZIATORE	ENTRETOISE	DISTANZSTUECK	SPACER	ESPACIADOR
		340415662	1	BOCCOLA	BAGUE	BUECHSE	BUSH	CASQUILLO
		340415663	1	BOCCOLA	BAGUE	BUECHSE	BUSH	CASQUILLO
		350357853	1	INGRASSATORE	GRAISSEUR	SCHMIERNIPPEL	GREASE NIPPLE	ENGRASADOR
		355531830	2	RONDELLA	RONDELLE	SCHEIBE	WASHER	ARANDELA

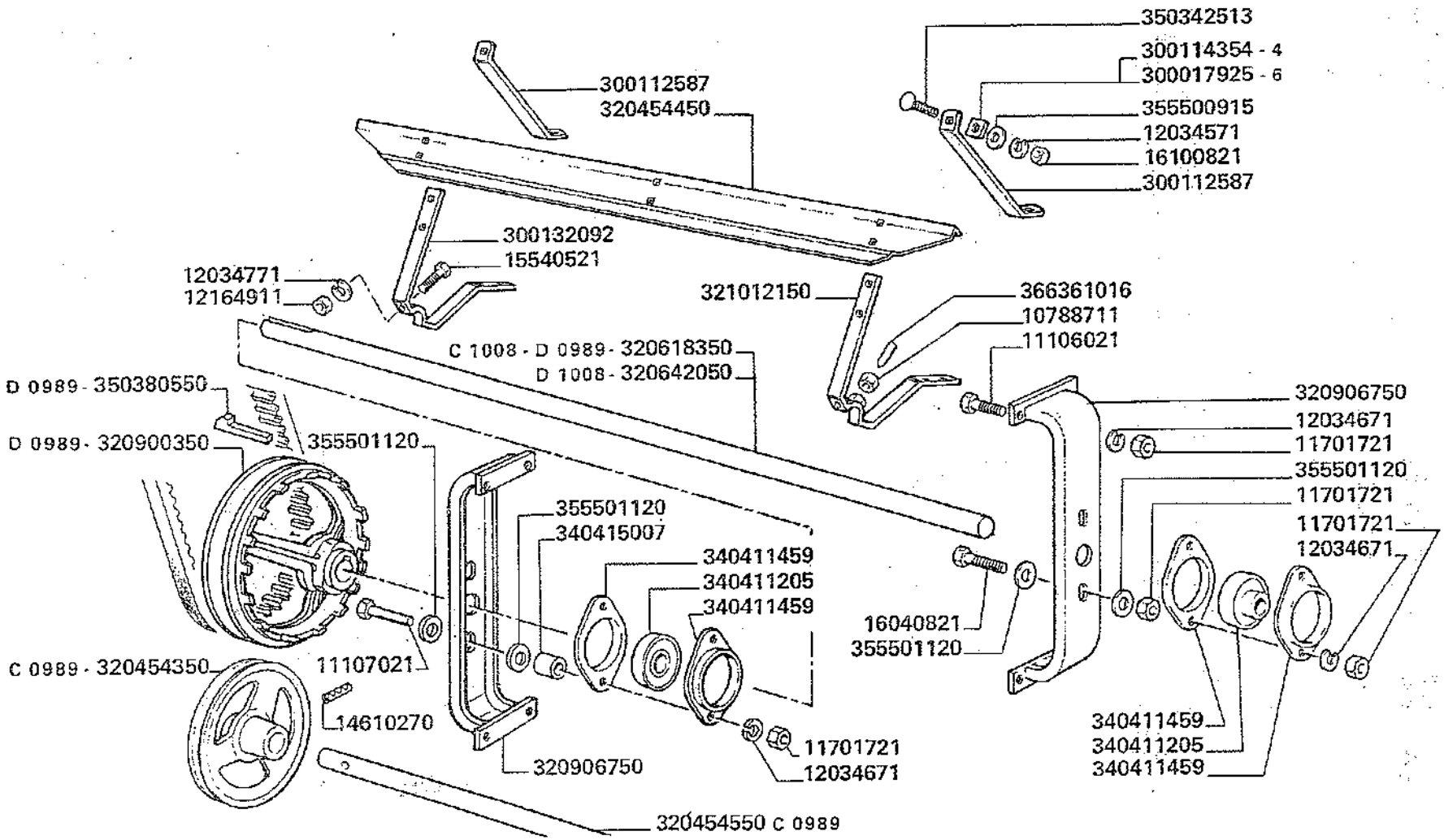

D 0989	aut. => n. 5C50693 aut. => n. 5C60342	D 1008	aut. => n. 5C50763 aut. => n. 5C60402

MODIF.	ANT. MODIF.	N. ORDIN.	Q.	DENOMINAZIONE	DESIGNATION	BENENNUNG	DESCRIPTION	DENOMINACIONES
		10788711	2	DADO	ECROU	MUTTER	NUT	TUERCA
		11106021	8	VITE	VIS	SCHRAUBE	SCREW	TORNILLO
		11107021	2	VITE	VIS	SCHRAUBE	SCREW	TORNILLO
		11701721	16	DADO	ECROU	MUTTER	NUT	TUERCA
		12034571	36	ROSETTA ELASTICA	RONDELLE W	FEDERSCHEIBE	SPRING WASHER	ARANDELA ELASTICA
		12034671	21	ROSETTA ELASTICA	RONDELLE W	FEDERSCHEIBE	SPRING WASHER	ARANDELA ELASTICA
		12034771	9	ROSETTA ELASTICA	RONDELLE W	FEDERSCHEIBE	SPRING WASHER	ARANDELA ELASTICA
		12164911	9	DADO	ECROU	MUTTER	NUT	TUERCA
		14610270	1	SPINA ELASTICA	GOUPILLE ELAST.	SPANNUELSE	ROLL PIN	PASADOR
		15540521	9	VITE	VIS	SCHRAUBE	SCREW	TORNILLO
		16040821	2	VITE	VIS	SCHRAUBE	SCREW	TORNILLO
		16100821	36	DADO	ECROU	MUTTER	NUT	TUERCA
		300017925	6	SPESSORE	EPAISSEUR	DISTANZSTUECK	SPACER	ESPESOR
		300112587	18	IRRIGIDIMENTO RAZZE	RAIDISSEUR	STREBE	STIFFENER	REFUERZO
		300114354	6	SPESSORE	EPAISSEUR	DISTANZSTUECK	SPACER	ESPESOR
		300132092	7	RAZZA PALE	BRAS	GEBLAESESTERN	BRACKET	SOPORTE
C 0989		320454350	1	PULEGGIA	POULIE	RIEMENSCHEIBE	PULLEY	POLEA
		320454450	6	PALA VENTILATORE	PALE AIR	GEBLAESEFLUEGEL	FAN BLADE	PALA
C 0989		320454550	1	ALBERO	ARBRE	WELLE	SHAFT	ARBOL
D 0989 C 1008		320618350	1	ALBERO	ARBRE	WELLE	SHAFT	ARBOL
D 1008		320642050	1	ALBERO	ARBRE	WELLE	SHAFT	ARBOL
D 0989	320641450	320900350	1	PULEGGIA	POULIE	RIEMENSCHEIBE	PULLEY	POLEA
	320794450	320906750	2	SUPPORTO VENTILATORE	SUPPORT	HALTERUNG	SUPPORT	SOPORTE
		321012150	2	RAZZA PALE	BRAS	GEBLAESESTERN	BRACKET	SOPORTE
		340411205	2	CUSCINETTO	ROULEMENT	LAGER	BEARING	RODAMIENTO
		340411459	4	FLANGIA CUSCINETTO	FLASQUE	LAGERFLANSCH	FLANGE	BRIDA
		340415007	2	BOCCOLA	BAGUE	BUECHSE	BUSH	CASQUILLO
		350342513	36	VITE	VIS	SCHRAUBE	SCREW	TORNILLO
D 0989		350380550	1	CHIAVETTA	CLAVETTE	KEIL	KEY	CHAVETA
		355500915	36	RONDELLA	RONDELLE	SCHEIBE	WASHER	ARANDELA
		355501120	8	RONDELLA	RONDELLE	SCHEIBE	WASHER	ARANDELA
		366361016	2	VITE	VIS	SCHRAUBE	SCREW	TORNILLO

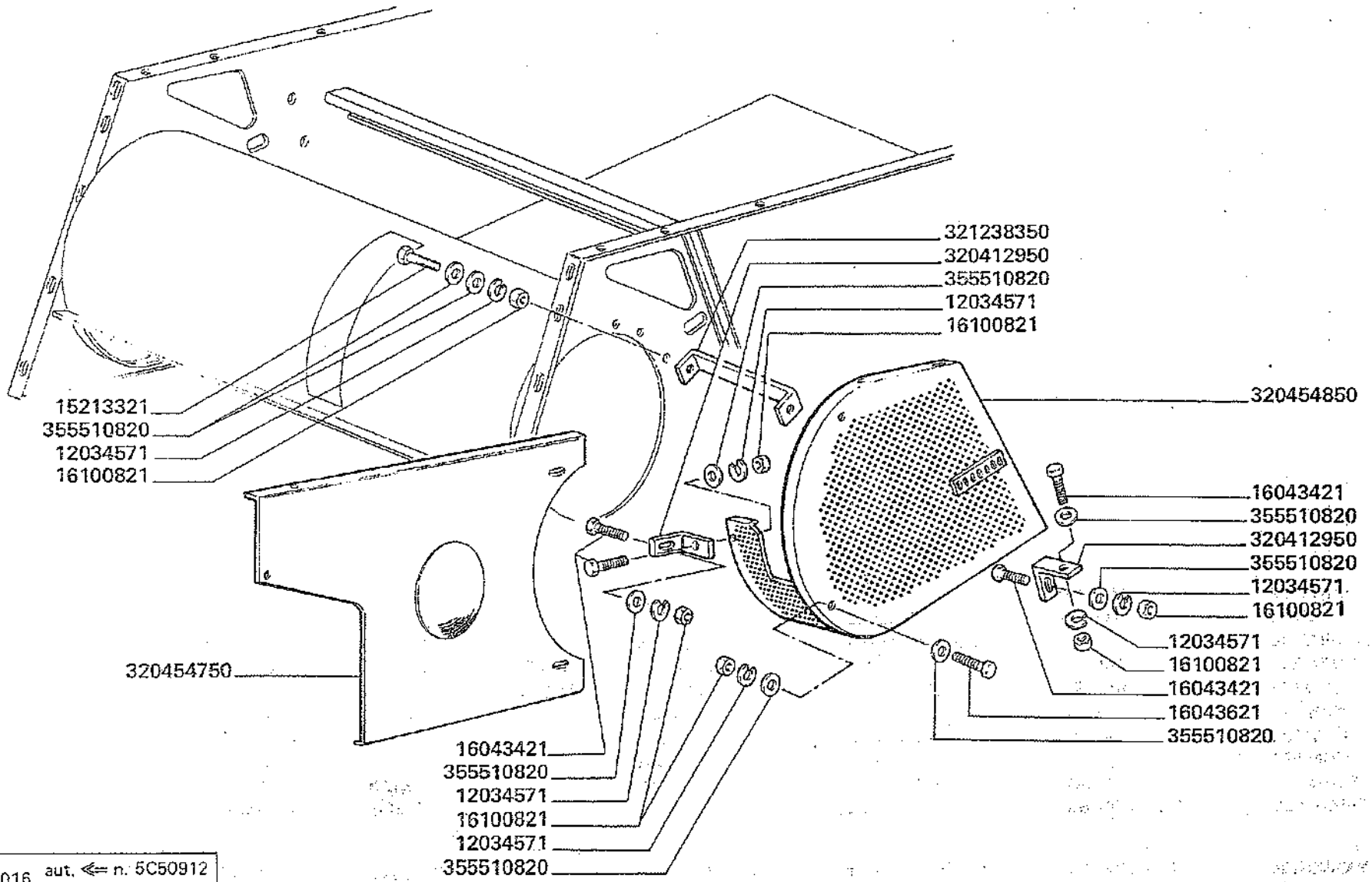

C 1016 aut. ⇐ n. 5C50912
aut. ⇐ n. 5C60446

3500-3500R
3550-3550R

PROTEZIONE SINISTRA VENTILATORE

Protection g. ventilateur
Schutzbleche fuer Geblaese l.

Fan guard l.h.
Proteciones iz. ventilador

F 14

MODIF.	ANT. MODIF.	N. ORDIN.	Q	DENOMINAZIONE	DESIGNATION	BENENNUNG	DESCRIPTION	DENOMINACIONES
		12034571	5	ROSETTA ELASTICA	RONDELLE W	FEDERSCHEIBE	SPRING WASHER	ARANDELA ELASTICA
		15213321	1	VITE	VIS	SCHRAUBE	SCREW	TORNILLO
		16043421	6	VITE	VIS	SCHRAUBE	SCREW	TORNILLO
		16043621	1	VITE	VIS	SCHRAUBE	SCREW	TORNILLO
		16100821	8	DADO	ECROU	MUTTER	NUT	TUERCA
		320412950	2	SUPPORTO PROTEZIONE	SUPPORT	HALTERUNG	SUPPORT	SOPORTE
		320454750	1	PROTEZIONE FRIZIONE	PROTECTION	SCHUTZBLECH	GUARD	PROTECCION
		320454850	1	PROTEZIONE S.	PROTECTION	SCHUTZBLECH	GUARD	PROTECCION
		321238350	1	PIATTO IRRIGIDIMENTO	PLAQUE	PLATTE	PLATE	PLACA
		355510820	10	RONDELLA	RONDELLE	SCHEIBE	WASHER	ARANDELA

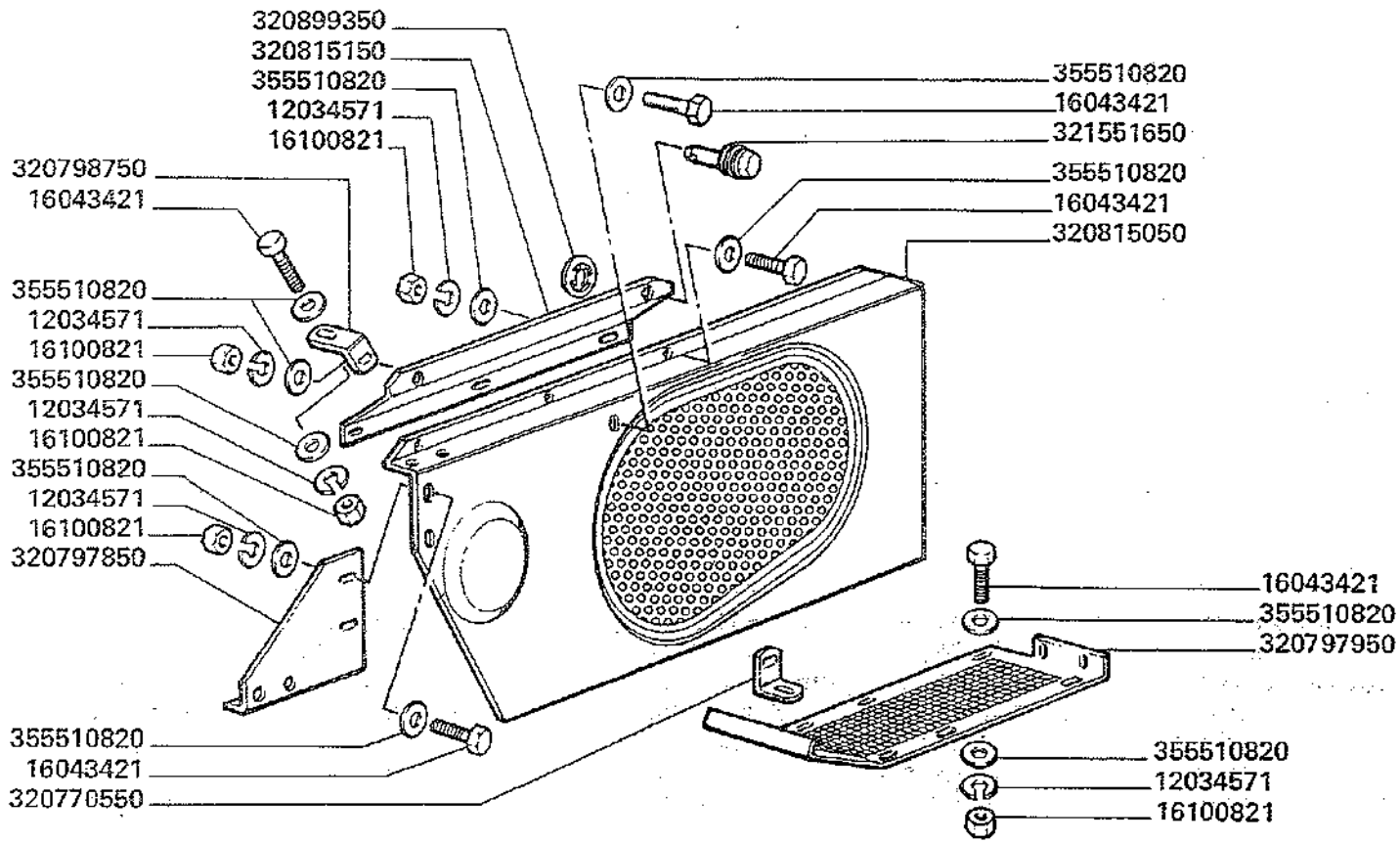

D 1016 aut. ⇒ n. 5C51001
aut. ⇒ n. 5C61001

MODIF.	ANT. MODIF.	N. ORDIN.	Q	DENOMINAZIONE	DESIGNATION	BENENNUNG	DESCRIPTION	DENOMINACIONES
		12034571	13	ROSETTA ELASTICA	RONDELLE W	FEDERSCHEIBE	SPRING WASHER	ARANDELA ELASTICA
		16043421	13	VITE	VIS	SCHRAUBE	SCREW	TORNILLO
		16100821	13	DADO	ECROU	MUTTER	NUT	TUERCA
		320770550	1	SQUADRETTA	EQUERRE	PLATTE	BRACKET	APOYO
		320797850	1	MENSOLA	SUPPORT	HALTER	SUPPORT	SOPORTE
		320797950	1	LAMIERA FORATA	PROTECTION	SCHUTZBLECH	GUARD	PROTECCION
		320798750	1	SQUADRETTA	EQUERRE	PLATTE	BRACKET	APOYO
		320815050	1	PROTEZIONE ANT.	PROTECTION	SCHUTZBLECH	GUARD	PROTECCION
		320815150	1	PROFILO ANCOR.	PROFIL D'ATTAQUE	HALTERPROFIL	CONNECTION PROFIL	PROFIL DE ATAQUE
	321551750	320899350	2	RONDELLA	RONDELLE	SCHEIBE	WASHER	ARANDELA
		321551650	2	STELO C.T. CACCIAVITE	VIS DE SERRAGE	KLEMMSCHRAUBE	CLAMPING SCREW	TORNILLO APPRISION.
		355510820	26	RONDELLA	RONDELLE	SCHEIBE	WASHER	ARANDELA

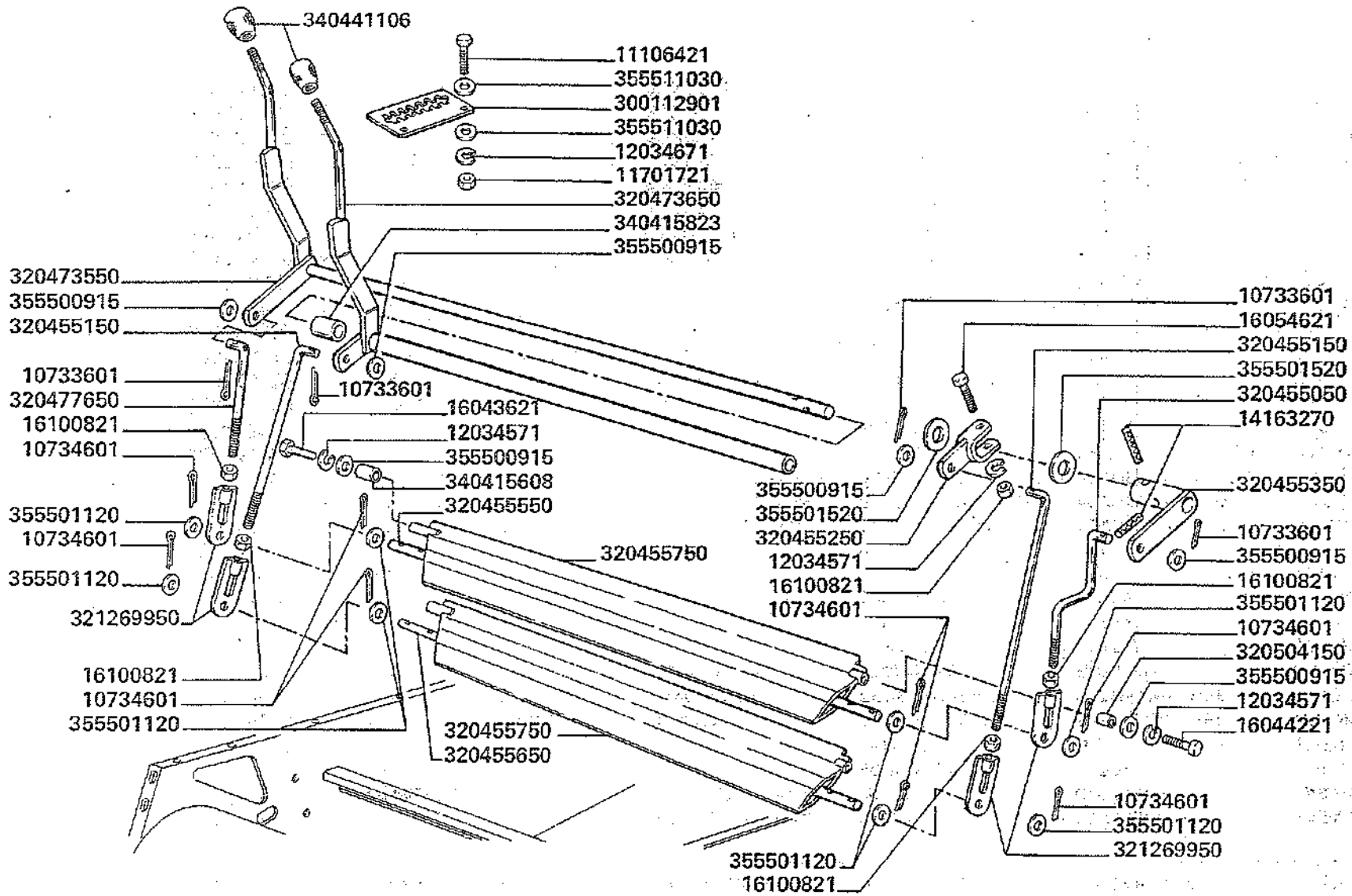

3500-3500R
3550-3550R

DEFLETTORI CASSA VENTILATORE

Deflecteurs caisse du ventilateur
Windleitblech geblaesegehaeuse
Deflectors for fan housing
Deflector caja del ventilador

F 15

MODIF.	ANT. MODIF.	N. ORDIN.	Q	DENOMINAZIONE	DESIGNATION	BENENNUNG	DESCRIPTION	DENOMINACIONES
		10733601	4	COPIGLIA	GOUPILLE FENDUE	SPLINT	COTTER PIN	PASADOR ABIERTO
		10734601	8	COPIGLIA	GOUPILLE FENDUE	SPLINT	COTTER PIN	PASADOR ABIERTO
		11106421	1	VITE	VIS	SCHRAUBE	SCREW	TORNILLO
		11701721	1	DADO	ECROU	MUTTER	NUT	TUERCA
		12034571	5	ROSETTA ELASTICA	RONDELLE W	FEDERSCHEIBE	SPRING WASHER	ARANDELA ELASTICA
		12034671	1	ROSETTA ELASTICA	RONDELLE W	FEDERSCHEIBE	SPRING WASHER	ARANDELA ELASTICA
		14163270	2	SPINA ELASTICA	GOUPILLE ELAST.	SPANNUELSE	ROLL PIN	PASADOR
		16043621	2	VITE	VIS	SCHRAUBE	SCREW	TORNILLO
		16044221	2	VITE	VIS	SCHRAUBE	SCREW	TORNILLO
		16054621	2	VITE	VIS	SCHRAUBE	SCREW	TORNILLO
		16100821	5	DADO	ECROU	MUTTER	NUT	TUERCA
		300112901	1	PIASTRA POSIZ. LEVE	PLAQUE	PLATTE	PLATE	PLACA
		320455050	1	TIRANTE REGOL.	TIGE DE REGLAGE	EINSTELLSTANGE	ADJUSTING ROD	VARILLA DE AJUSTE
		320455150	2	TIRANTE REGOL.	TIGE DE REGLAGE	EINSTELLSTANGE	ADJUSTING ROD	VARILLA DE AJUSTE
		320455250	1	BRIGLIA REG.	BRIDE DE REGLAGE	EINSTELLUNGHALTER	ADJUSTING BRACKET	BRIDA DE AJUSTE
		320455350	1	LEVA	LEVIER	HEBEL	LEVER	PALANCA
		320455550	1	SPINA	AXE	SFTIFT	PIN	PASADOR
		320455650	1	SPINA	AXE	STIFT	PIN	PASADOR
		320455750	2	DEFLETTORE	DEFLECTEUR	WINDLEITBLECH	DEFLECTOR	DEFLECTOR
		320473550	1	LEVA REGOLAZIONE SUP.	LEVIER	HEBEL	LEVER	PALANCA
		320473650	1	LEVA REGOLAZIONE INF.	LEVIER	HEBEL	LEVER	PALANCA
		320477650	1	TIRANTE S.	TIRANT	SPANNBOLZEN	TIE-ROD	TIRANTE
		320504150	2	DISTANZIATORE	ENTRETOISE	DISTANZSTUECK	SPACER	ESPACIADOR
	320473750	321269950	4	ESTREMITA' TIRANTE	EMBOUT DE TIRANT	ENDE	TIE-ROD END	EXTREMIDAD TIR.
		340415608	2	BOCCOLA	BAGUE	BUECHSE	BUSH	CASQUILLO
		340415823	1	BOCCOLA	BAGUE	BUECHSE	BUSH	CASQUILLO
		340441106	2	IMPUGNATURA	POIGNEE	GRIFF	LEVER KNOB	EMPUNADURA
		355500915	4	RONDELLA	RONDELLE	SCHEIBE	WASHER	ARANDELA
		355501120	8	RONDELLA	RONDELLE	SCHEIBE	WASHER	ARANDELA
		355501520	2	RONDELLA	RONDELLE	SCHEIBE	WASHER	ARANDELA
		355511030	2	RONDELLA	RONDELLE	SCHEIBE	WASHER	ARANDELA

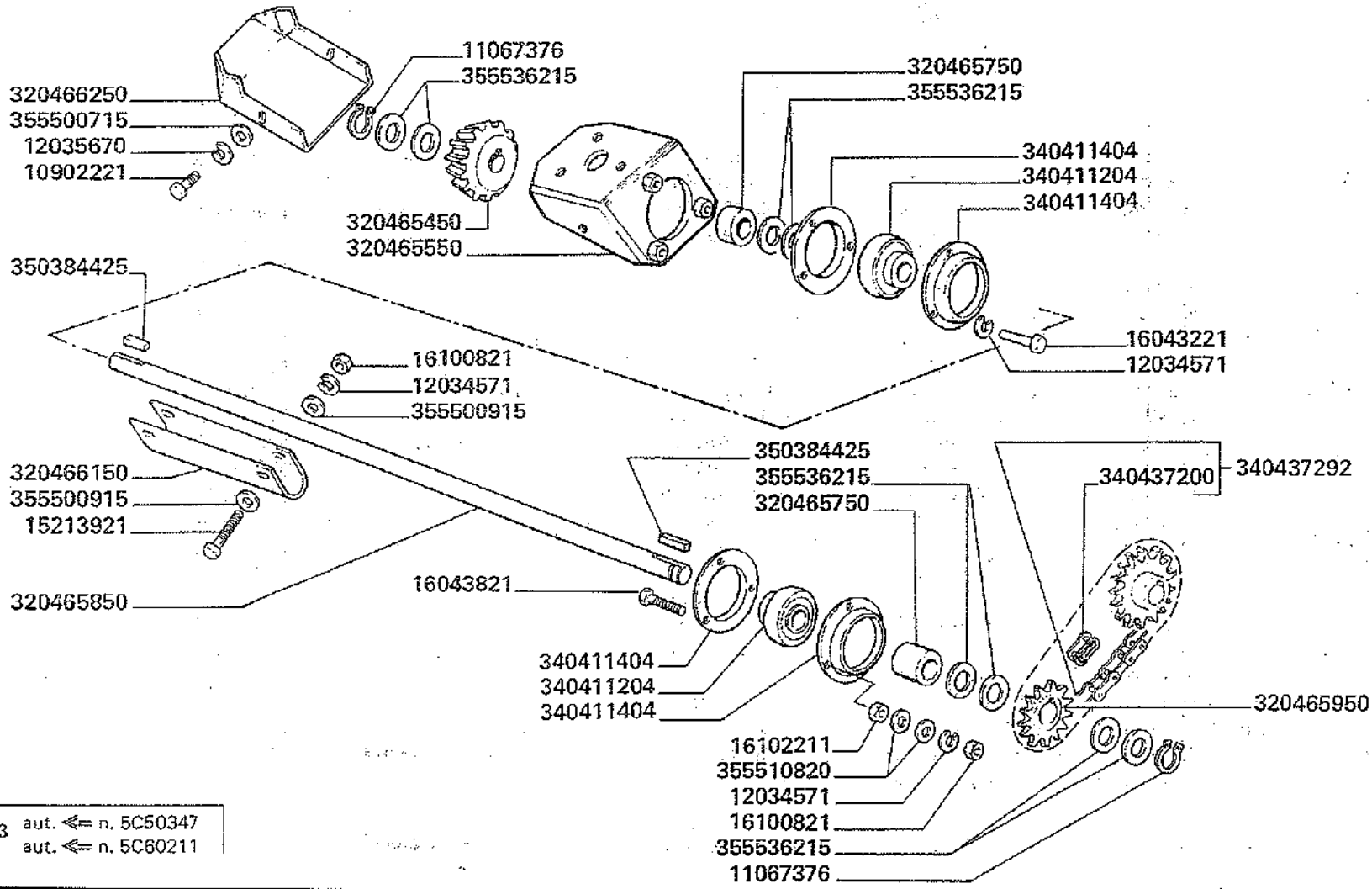

C 0793 aut. ⇐ n. 5C50347
aut. ⇐ n. 5C60211

3500-3500R
3550-3550R

COMANDO ELEVATORE RECUPERO

Commande élévateur a otons
Ueberkehrelevatorantrieb

Elevator Housing drive
Mando elevador retorno

F16

MODIF.	ANT. MODIF.	N. ORDIN.	Q	DENOMINAZIONE	DESIGNATION	BENENNUNG	DESCRIPTION	DENOMINACIONES
		10902221	2	VITE	VIS	SCHRAUBE	SCREW	TORNILLO
		11067376	2	ANELLO ELASTICO	ARRETOIR	SICHERUNGSRING	LOCKRING	ANILLO DE FRENO
		12034571	8	ROSETTA ELASTICA	RONDELLE W	FEDERSCHEIBE	SPRING WASHER	ARANDELA ELASTICA
		12035670	2	ROSETTA ELASTICA	RONDELLE W	FEDERSCHEIBE	SPRING WASHER	ARANDELA ELASTICA
		15213921	2	VITE	VIS	SCHRAUBE	SCREW	TORNILLO
		16043221	3	VITE	VIS	SCHRAUBE	SCREW	TORNILLO
		16043821	3	VITE	VIS	SCHRAUBE	SCREW	TORNILLO
		16100821	5	DADO	ECROU	MUTTER	NUT	TUERCA
		16102211	3	DADO	ECROU	MUTTER	NUT	TUERCA
		320465450	1	PIGNONE	PIGNON	RITZEL	PINION	PINON
		320465550	1	SUPPORTO COPPIA CONICA	SUPPORT	HALTERUNG	SUPPORT	SOPORTE
		320465750	2	DISTANZIATORE	ENTRETOISE	DISTANZSTUECK	SPACER	ESPACIADOR
		320465850	1	ALBERO	ARBRE	WELLE	SHAFT	ARBOL
		320465950	1	INGRANAGGIO	PIGNON	ZAHNRAD	GEAR	PINON
		320466150	1	PROTEZIONE ALBERO	PROTECTION	SCHUTZBLECH	GUARD	PROTECCION
		320466250	1	CHIUSURA SUPP.	FERMETURE	ABDECKPLATTE	COVER	CIERRE
		340411204	2	CUSCINETTO	ROULEMENT	LAGER	BEARING	RODAMIENTO
		340411404	4	FLANGIA CUSCINETTO	FLASQUE	LAGERFLANSCH	FLANGE	BRIDA
		340437200	(1)	MAGLIA GIUNZIONE	MAILLON JONCTION	KETTENSCHLOSS	CONNECTING LINK	ESLABON DE EMPATE
		340437292	1	CATENA	CHAINE	KETTE	CHAIN	CADENA
		350384425	2	LINGUETTA	CLAVETTE	KEIL	KEY	CHAVETA
		355500715	2	RONDELLA	RONDELLE	SCHEIBE	WASHER	ARANDELA
		355500915	4	RONDELLA	RONDELLE	SCHEIBE	WASHER	ARANDELA
		355510820	6	RONDELLA	RONDELLE	SCHEIBE	WASHER	ARANDELA
		355536215	8	RONDELLA	RONDELLE	SCHEIBE	WASHER	ARANDELA

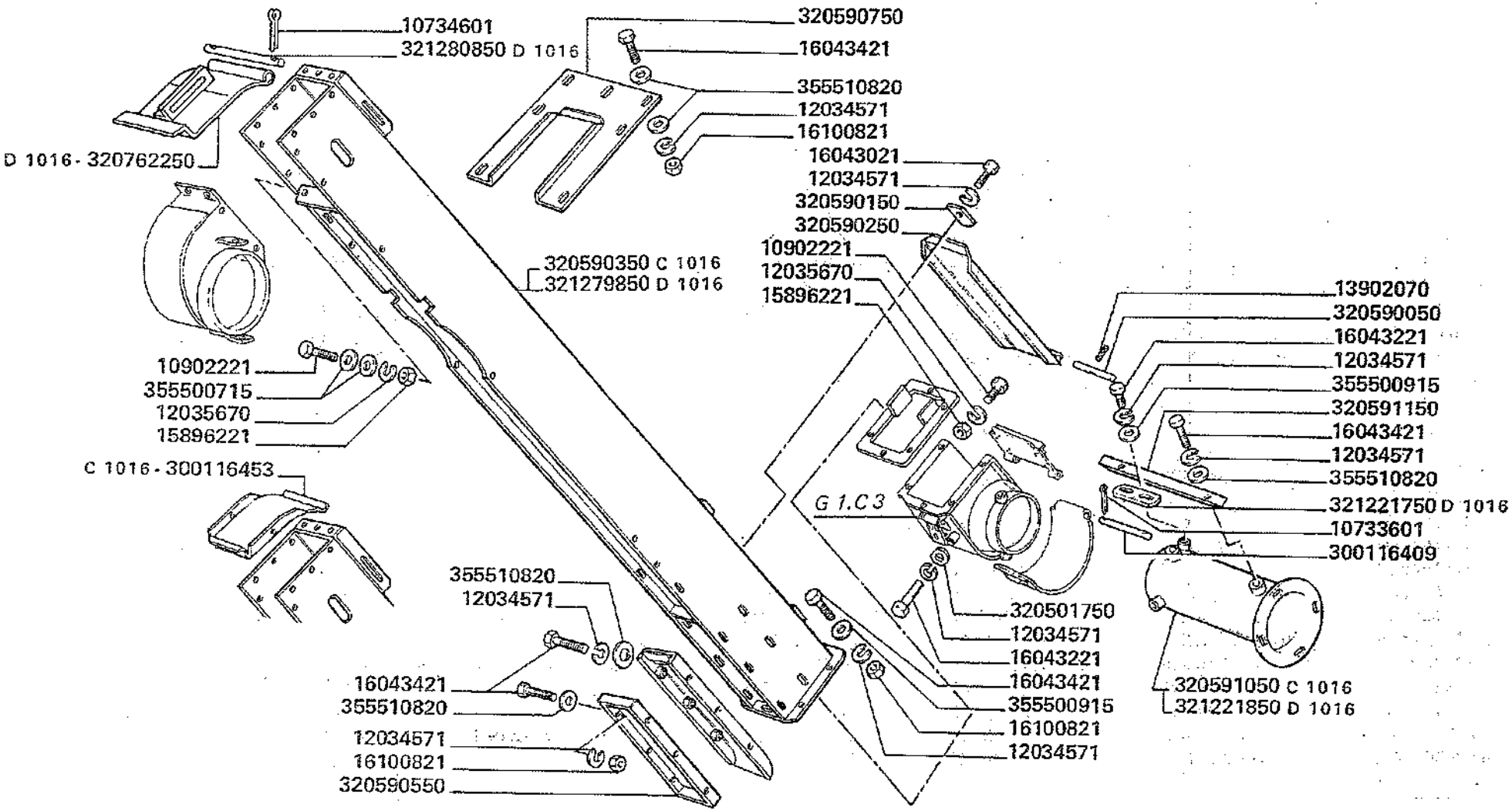

D 0793	aut. ⇒ n. 5C50348 aut. ⇒ n. 5C60212	D 1016	aut. ⇒ n. 5C51001 aut. ⇒ n. 5C61001	~~320590350~~ = (2) 10734601 + 321279850 + 321280050 + 321280850 ~~320591050~~ = 321221850 + (3) 321221750

3500-3500R
3550-3550R

ELEVATORE RECUPERO

Élévateur à otons
UeberkehelevatorKasten

Tailings elevator housing
Caja elevador retorno

F16/1

MODIF.	ANT.MODIF.	N. ORDIN.	Q	DENOMINAZIONE	DESIGNATION	BENENNUNG	DESCRIPTION	DENOMINACIONES
		10733601	1	COPIGLIA	GOUPILLE FENDUE	SPLINT	COTTER PIN	PASADOR ABIERTO
		10734601	2	COPIGLIA	GOUPILLE FENDUE	SPLINT	COTTER PIN	PASADOR ABIERTO
		10902021	2	VITE	VIS	SCHRAUBE	SCREW	TORNILLO
		10902221	10	VITE	VIS	SCHRAUBE	SCREW	TORNILLO
		12034571	46	ROSETTA ELASTICA	RONDELLE W	FEDERSCHEIBE	SPRING WASHER	ARANDELA ELASTICA
		12035670	12	ROSETTA ELASTICA	RONDELLE W	FEDERSCHEIBE	SPRING WASHER	ARANDELA ELASTICA
		13902070	1	SPINA ELASTICA	GOUPILLE ELAST.	SPANNUELSE	ROLL PIN	PASADOR
		15896221	12	DADO	ECROU	MUTTER	NUT	TUERCA
		16043021	1	VITE	VIS	SCHRAUBE	SCREW	TORNILLO
		16043221	15	VITE	VIS	SCHRAUBE	SCREW	TORNILLO
		16043421	30	VITE	VIS	SCHRAUBE	SCREW	TORNILLO
		16043621	4	VITE	VIS	SCHRAUBE	SCREW	TORNILLO
		16043821	2	VITE	VIS	SCHRAUBE	SCREW	TORNILLO
		16100821	26	DADO	ECROU	MUTTER	NUT	TUERCA
		16104121	2	DADO	ECROU	MUTTER	NUT	TUERCA
		300116409	1	SPINA	AXE	STIFT	PIN	PASADOR
C 1016		300116453	1	COPERCHIO	COUVERCLE	DECKEL	COVER	TAPA
		320501750	1	RONDELLA DI SICUREZZA	RONDELLE FREIN	SICHERUNGSRING	LOCKWASHER	ARANDELA DE FRENO
C 1018		320530250	2	PROFILO GUIDA ANELLO	GUIDE ANNEAU	FUEHRUNG	GUIDES RING	GUIA ANILLO
		320590050	1	PERNO	AXE	BOLZEN	PIN	EJE
		320590150	1	PIATTO RITEGNO	PLAQUE	PLATTE	PLATE	PLACA
		320590250	1	PORTELLO ISPEZIONE	TRAPPE DE VISITE	SCHLOCKDECKEL	INSPECTION DOOR	TRAMPILLA
C 1016		320590350	1	ELEVATORE	ELEVATEUR	ELEVATOR	ELEVATOR	ELEVADOR
		320590550	1	FONDO ELEVATORE	FOND D'ELEVAT.	ELEVATORBODEN	ELEVATORBOTTOM	FONDO DEL ELEVAD.
C 1018		320590650	1	RACCORDO SUP.	RACCORD	ANSCHLUSS	UNION	RACOR
		320590750	1	CHIUSURA FORO	FERMETURE	ABDECKPLATTE	COVER	CIERRE

.../...

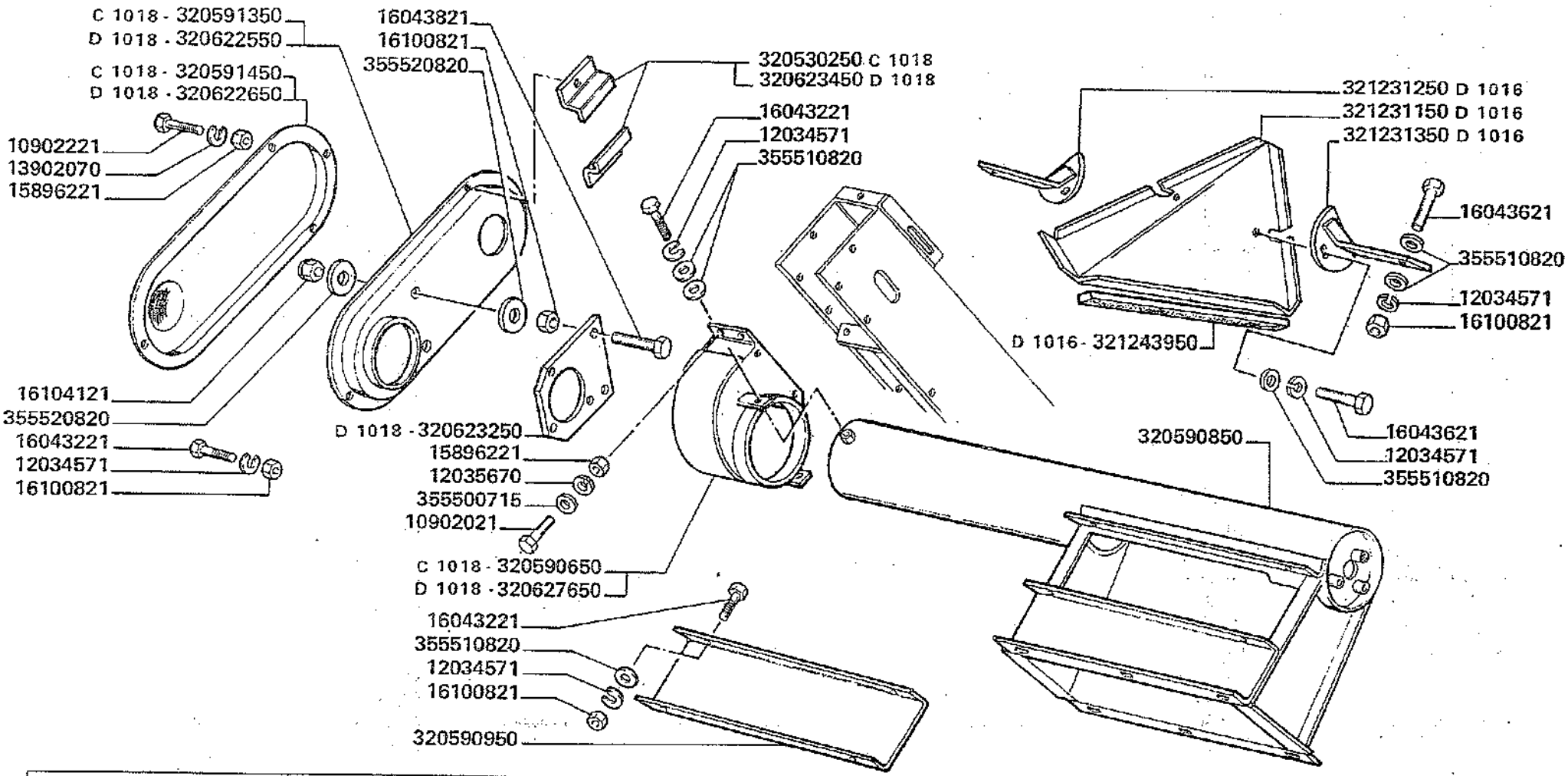

D 0793	aut. ⇒ n. 5C50348 aut. ⇒ n. 5C60212	D 1016	aut. ⇒ n. 5C51001 aut. ⇒ n. 5C61001	D 1018	aut. ⇒ n. 5C50693 aut. ⇒ n. 5C60342

MODIF.	ANT. MODIF.	N. ORDIN.	Q	DENOMINAZIONE	DESIGNATION	BENENNUNG	DESCRIPTION	DENOMINACIONES
		320590850	1	TUBO SUP.	TUBE	ROHR	PIPE	TUBO
		320590950	1	PORTELLO TUBO SUP.	PORTE	DECKEL	DOOR	PORTILLO
C 1016		320591050	1	TUBO INF.	TUBE	ROHR	PIPE	TUBO
		320591150	1	PIATTO	PLAQUE	PLATTE	PLATE	PLACA
C 1018		320591350	1	PROTEZIONE INT.	PROTECTION	SCHUTZBLECH	GUARD	PROTECCION
C 1018		320591450	1	PROTEZIONE EST.	PROTECTION	SCHUTZBLECH	GUARD	PROTECCION
D 1018		320622550	1	PROTEZIONE INT.	PROTECTION	SCHUTZBLECH	GUARD	PROTECCION
D 1018		320622650	1	PROTEZIONE EST.	PROTECTION	SCHUTZBLECH	GUARD	PROTECCION
D 1018		320623250	1	PIASTRA ANT. SUPP.	PLAQUE	PLATTE	PLATE	PLACA
D 1018		320623450	2	PROFILO GUIDA ANELLO	GUIDE ANNEAU	FUEHRUNG	GUIDES RING	GUIA ANILLO
D 1018		320627650	1	RACCORDO SUP.	RACCORD	ANSCHLUSS	UNION	RACOR
D 1016		320762250	1	COPERCHIO	COUVERCLE	DECKEL	COVER	TAPA
D 1016		321221750	3	PIASTRINA	PLAQUETTE	PLAETTCHEN	PLATE	PLANCHUELA
D 1016		321221850	1	TUBO INF.	TUBE	ROHR	PIPE	TUBO
D 1016		321231150	1	SCIVOLO	GLISSIERE DE GRAINS	KOERNERRUTSCHE	GRAIN RAMP	TOBOGAN DE GRANO
D 1016		321231250	1	STAFFA D.	ETRIER	HALTER	BRACKET	APOYO
D 1016		321231350	1	STAFFA S.	ETRIER	HALTER	BRACKET	APOYO
D 1016		321243950	2	GUARNIZIONE	JOINT	DICHTUNG	GASKET	JUNTA
D 1016		321279850	1	ELEVATORE	ELEVATEUR	ELEVATOR	ELEVATOR	ELEVADOR
D 1016		321280850	1	SPINA	AXE	STIFT	PIN	PASADOR
		355500715	8	RONDELLA	RONDELLE	SCHEIBE	WASHER	ARANDELA
		355500915	18	RONDELLA	RONDELLE	SCHEIBE	WASHER	ARANDELA
		355510820	33	RONDELLA	RONDELLE	SCHEIBE	WASHER	ARANDELA
		355520820	4	RONDELLA	RONDELLE	SCHEIBE	WASHER	ARANDELA

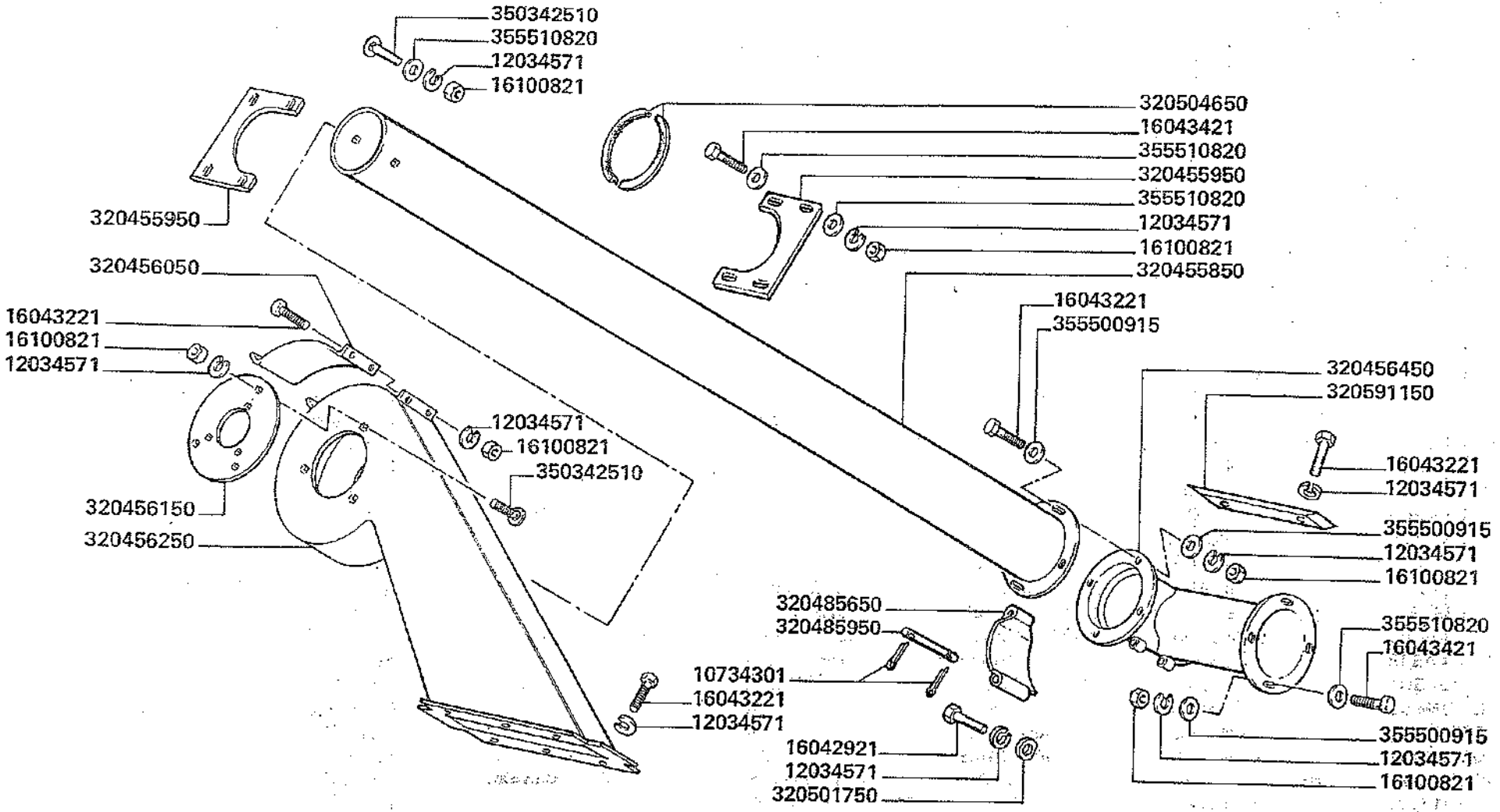

C 0793 aut. ⇐ n. 5C50347
aut. ⇐ n. 5C60211

3500-3500R
3550-3550R

Elevateur a otons
Ueberkehrelevator

ELEVATORE RECUPERO

Tailings elevator
Elevador retorno

F17

MODIF.	ANT. MODIF.	N. ORDIN.	Q	DENOMINAZIONE	DESIGNATION	BENENNUNG	DESCRIPTION	DENOMINACIONES
		10734301	2	COPIGLIA	GOUPILLE FENDUE	SPLINT	COTTER PIN	PASADOR
		12034571	13	ROSETTA ELASTICA	RONDELLE W	FEDERSCHEIBE	SPRING WASHER	ARANDELA ELASTICA
		16042921	1	VITE	VIS	SCHRAUBE	SCREW	TORNILLO
		16043221	14	VITE	VIS	SCHRAUBE	SCREW	TORNILLO
		16043421	14	VITE	VIS	SCHRAUBE	SCREW	TORNILLO
		16100821	27	DADO	ECROU	MUTTER	NUT	TUERCA
		320455850	1	ELEVATORE	ELEVATEUR	ELEVATOR	ELEVATOR	ELEVADOR
		320455950	2	CHIUSURA SU SERBATOIO	FERMETURE	ABDECKPLATTE	COVER	CIERRE
		320456050	1	CHIUSURA SCATOLA	FERMETURE	ABDECKPLATTE	COVER	CIERRE
		320456150	1	DISCO CHIUSURA	FERMETURE	ABDECKPLATTE	COVER	CIERRE
		320456250	1	SCATOLA LANCIAT.	BOITE	KASTEN	BOX	CAJA
		320456450	1	RACCORDO	RACCORD	ANSCHLUSS	UNION	RACOR
		320485650	1	PORTELLO	PORTE	DECKEL	DOOR	PORTILLO
		320485950	1	SPINA	AXE	STIFT	PIN	PASADOR
		320501750	1	RONDELLA	RONDELLE	SCHEIBE	WASHER	ARANDELA
		320504650	2	PROFILO GOMMA	PROFIL CAOUTCHOUC	PROFILGUMMI	RUBBER PROFILE	PERFIL DE GOMA
		320591150	2	PIATTO RASAMENTO	PLAQUE	PLATTE	PLATE	PLACA
		350342510	5	VITE	VIS	SCHRAUBE	SCREW	TORNILLO
		355500915	12	RONDELLA	RONDELLE	SCHEIBE	WASHER	ARANDELA
		355510820	18	RONDELLA	RONDELLE	SCHEIBE	WASHER	ARANDELA

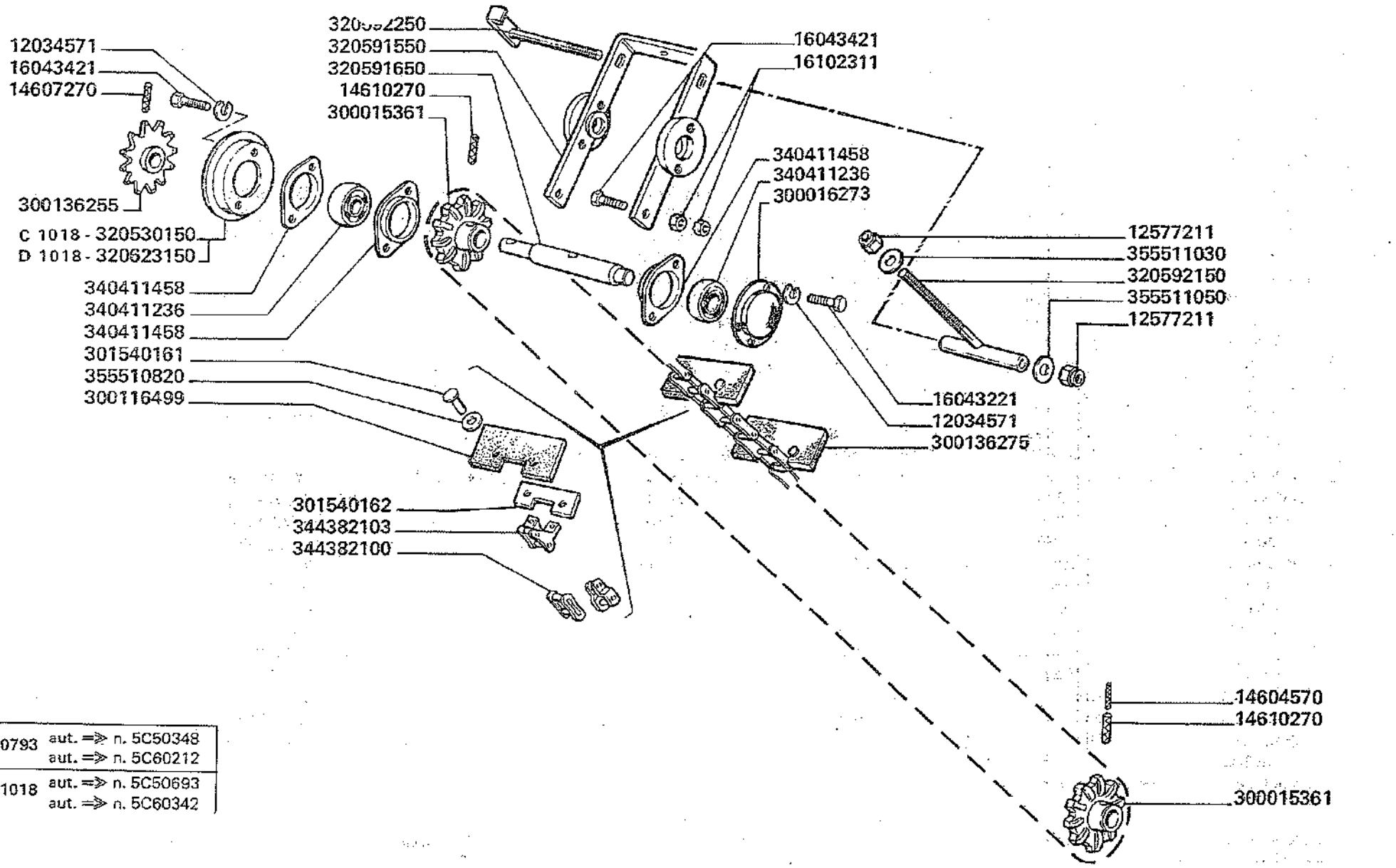

D 0793	aut. ⇒ n. 5C50348 aut. ⇒ n. 5C60212
D 1018	aut. ⇒ n. 5C50693 aut. ⇒ n. 5C60342

3500-3500R
3550-3550R

CATENA ELEVATORE RECUPERO

Chaine élévateur a otons
Ueberkehrelevatorkette

Tailings chain
Cadena elevador de retorno

F 17/1

MODIF.	ANT. MODIF.	N. ORDIN.	Q	DENOMINAZIONE	DESIGNATION	BENENNUNG	DESCRIPTION	DENOMINACIONES
		12034571	4	ROSETTA ELASTICA	RONDELLE W	FEDERSCHEIBE	SPRING WASHER	ARANDELA ELASTICA
		12577211	2	DADO	ECROU	MUTTER	NUT	TUERCA
		14604570	1	SPINA ELASTICA	GOUPILLE ELAST.	SPANNUELSE	ROLL PIN	PASADOR
		14607270	1	SPINA ELASTICA	GOUPILLE ELAST.	SPANNUELSE	ROLL PIN	PASADOR
		14610270	2	SPINA ELASTICA	GOUPILLE ELAST.	SPANNUELSE	ROLL PIN	PASADOR
		16043221	2	VITE	VIS	SCHRAUBE	SCREW	TORNILLO
		16043421	4	VITE	VIS	SCHRAUBE	SCREW	TORNILLO
		16102311	4	DADO	ECROU	MUTTER	NUT	TUERCA
		300015361	2	INGRANAGGIO	PIGNON	ZAHNRAD	GEAR	PINON
		300016273	1	FLANGIA	FLASQUE	LAGERFLANSCH	FLANGE	BRIDA
		300116499	(42)	PALETTA	PALETTE	FOERDERPLATTE	PADDLE	PALETTA
		300136255	1	INGRANAGGIO	PIGNON	ZAHNRAD	GEAR	PINON
		300136275	1	CATENA	CHAINE	KETTE	CHAIN	CADENA
		301540161	(84)	RIBATTINO	RIVET	NIETE	RIVET	REMACHE
		301540162	(42)	CONTROPALETTA	CONTRE-PALETTE	GEGENFLUEGEL	COUNTER-PLATE	CONTROPALETA
C 1018		320530150	1	ANELLO GUIDA PROTEZ.	ANNEAU PROTECT.	RINGSCHUTZ	GUARD RING	ANILLO DE PROTECC.
		320591550	1	SUPPORTO TENDIC.	SUPPORT TEND.	SPANNHALTER	TENSIONING SUPPORT	SOPORTE TENSOR
		320591650	1	ALBERO SUP.	ARBRE	WELLE	SHAFT	ARBOL
		320592150	1	TIRANTE REGOLAZ.	TIRANT	SPANNBOLZEN	TIE-ROD	TIRANTE
		320592250	1	PERNO BLOCCAGGIO	BOULON DE VERR.E	BOLZEN	LOCK PIN	BOULON DE CIERRE
D 1018		320623150	1	ANELLO GUIDA PROTEZ.	ANNEAU PROTECT.	RINGSCHUTZ	GUARD RING	ANILLO DE PROTECC.
		340411236	2	CUSCINETTO	ROULEMENT	LAGER	BEARING	RODAMIENTO
		340411458	3	FLANGIA CUSCINETTO	FLASQUE	LAGERFLANSCH	FLANGE	BRIDA
		344382100	(1)	MAGLIA GIUNZIONE	MAILLON JONCTION	KETTENSCHLOSS	CONNECTING LINK	ESLABON DE EMPATE
		344382103	(42)	MAGLIA SPECIALE	MAILLON SPECIAL	SPEZIALKETTE	SPECIAL LINK	ESLABON ESPECIAL
		355510820	(84)	RONDELLA	RONDELLE	SCHEIBE	WASHER	ARANDELA
		355511030	1	RONDELLA	RONDELLE	SCHEIBE	WASHER	ARANDELA
		355511050	1	RONDELLA	RONDELLE	SCHEIBE	WASHER	ARANDELA

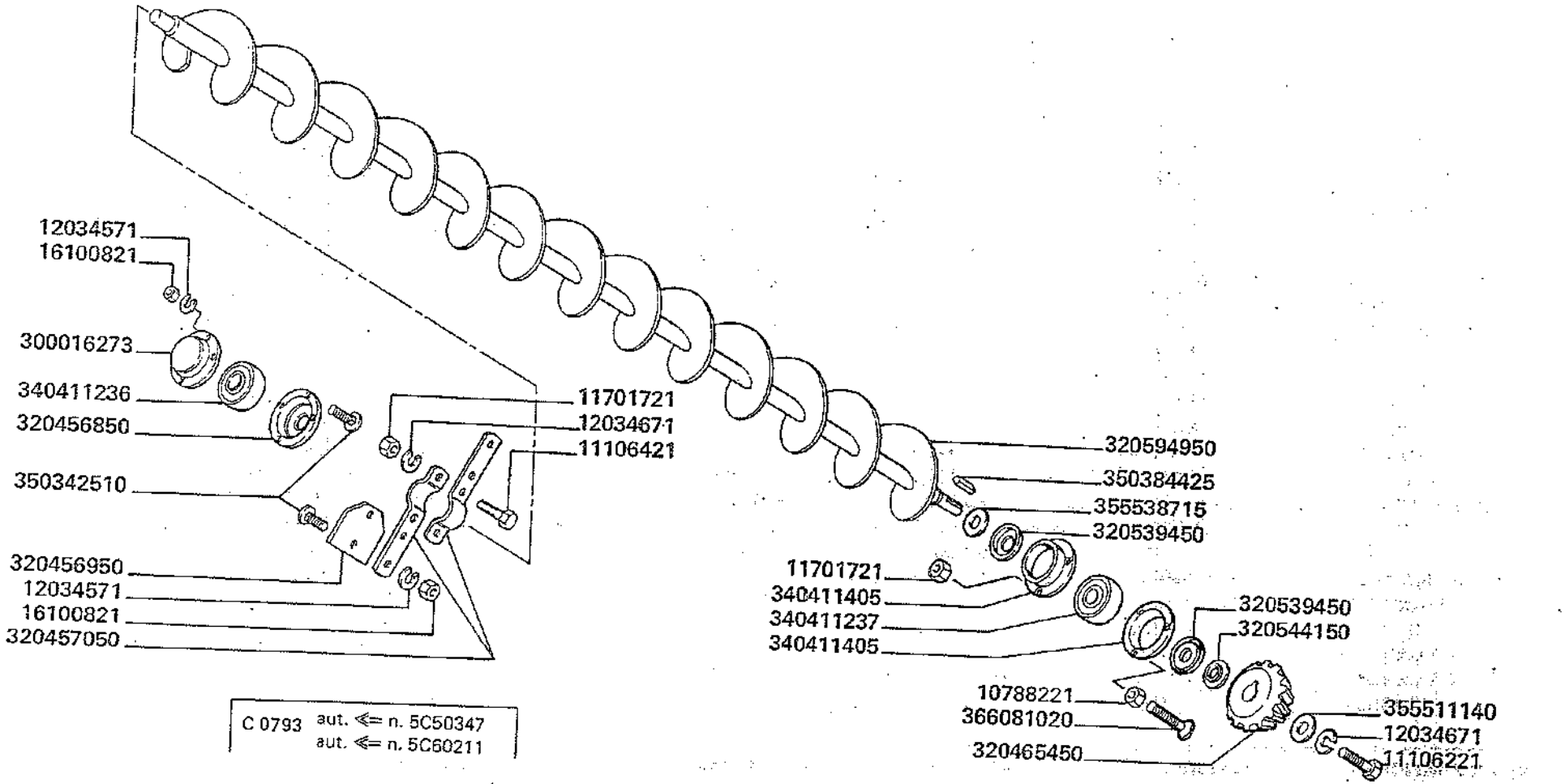

3500-3500R
3550-3550R

Vis élévateur
Schneckenelevator

COCLEA ELEVATORE

Elevator auger
Sin-fin elevador

F.18

MODIF.	ANT. MODIF.	N. ORDIN.	Q	DENOMINAZIONE	DESIGNATION	BENENNUNG	DESCRIPTION	DENOMINACIONES
		10788221	3	DADO	ECROU	MUTTER	NUT	TUERCA
		11106221	1	VITE	VIS	SCHRAUBE	SCREW	TORNILLO
		11106421	2	VITE	VIS	SCHRAUBE	SCREW	TORNILLO
		11701721	5	DADO	ECROU	MUTTER	NUT	TUERCA
		12034571	7	ROSETTA ELASTICA	RONDELLE W	FEDERSCHEIBE	SPRING WASHER	ARANDELA ELASTICA
		12034671	3	ROSETTA ELASTICA	RONDELLE W	FEDERSCHEIBE	SPRING WASHER	ARANDELA ELASTICA
		16100821	7	DADO	ECROU	MUTTER	NUT	TUERCA
		300016273	1	FLANGIA CUSCINETTO	FLASQUE	LAGERFLANSCH	FLANGE	BRIDA
		320456850	1	SEMISUPPORTO CUSC.	DEMI-SUPPORT	HALTERHAELFTE	HALF-SUPPORT	SEMISOPORTE
		320456950	2	PALA LANCIATORE	PALE LANCEUR	GEBLAESEFLUEGEL	PADDLE	PALETA
		320457050	2	BRACCIO LANC.	BRAS	ARM	ARM	BRAZO
		320465450	1	PIGNONE	PIGNON	RITZEL	PINION	PINON
		320539450	2	GUARNIZIONE	JOINT	DICHTUNG	GASKET	JUNTA
		320544150	1	GUARNIZIONE	JOINT	DICHTUNG	GASKET	JUNTA
		320594950	1	COCLEA RECUPERO	VIS	SCHNECKE	AUGER	SIN-FIN
		340411236	1	CUSCINETTO	ROULEMENT	LAGER	BEARING	RODAMIENTO
		340411237	1	CUSCINETTO	ROULEMENT	LAGER	BEARING	RODAMIENTO
		340411405	2	FLANGIA CUSCINETTO	FLASQUE	LAGERFLANSCH	FLANGE	BRIDA
		350342510	7	VITE	VIS	SCHRAUBE	SCREW	TORNILLO
		350384425	1	LINGUETTA	CLAVETTE	KEIL	KEY	CHAVETA
		355511140	1	RONDELLA	RONDELLE	SCHEIBE	WASHER	ARANDELA
		355538715	1	RONDELLA	RONDELLE	SCHEIBE	WASHER	ARANDELA
		366081020	3	VITE	VIS	SCHRAUBE	SCREW	TORNILLO

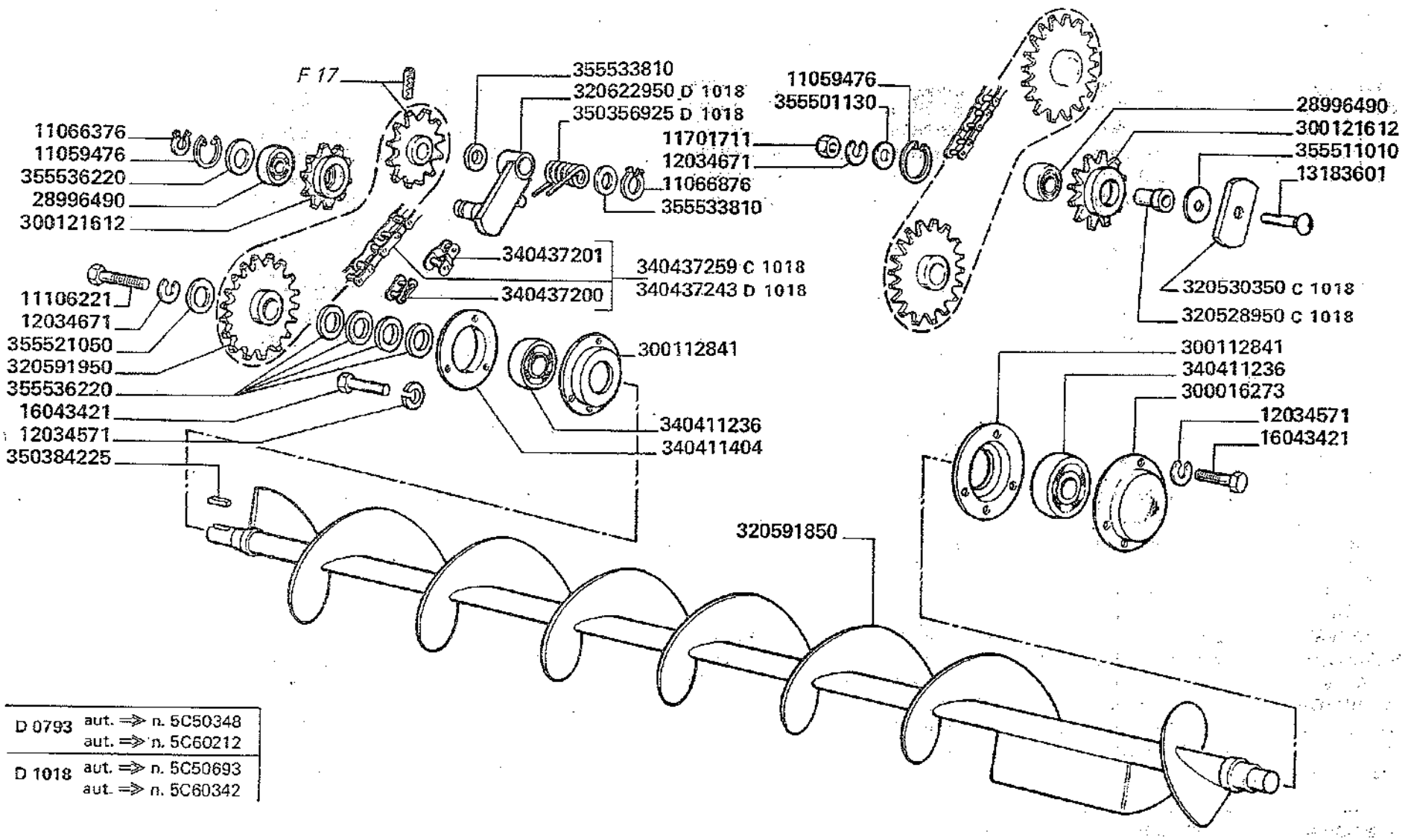

D 0793	aut. ⇒ n. 5C50348 aut. ⇒ n. 5C60212
D 1018	aut. ⇒ n. 5C50693 aut. ⇒ n. 5C60342

3500-3500R
3550-3550R

COCLEA SUPERIORE RECUPERO

Vis superieur a otons
Oberueberkehrschnecke

Upper tailings auger
Sin-fin superior de retorno

F18/1

MODIF.	ANT. MODIF.	N. ORDIN.	Q	DENOMINAZIONE	DESIGNATION	BENENNUNG	DESCRIPTION	DENOMINACIONES
		11059476	1	ANELLO ELASTICO	ARRETOIR	SICHERUNGSRING	LOCKRING	ANILLO DE FRENO
		11066376	1	ANELLO ELASTICO	ARRETOIR	SICHERUNGSRING	LOCKRING	ANILLO DE FRENO
		11066876	1	ANELLO ELASTICO	ARRETOIR	SICHERUNGSRING	LOCKRING	ANILLO DE FRENO
		11106221	1	VITE	VIS	SCHRAUBE	SCREW	TORNILLO
		11701721	1	DADO	ECROU	MUTTER	NUT	TUERCA
		12034571	6	ROSETTA ELASTICA	RONDELLE W	FEDERSCHEIBE	SPRING WASHER	ARANDELA ELASTICA
		12034671	2	ROSETTA ELASTICA	RONDELLE W	FEDERSCHEIBE	SPRING WASHER	ARANDELA ELASTICA
		13183601	1	VITE	VIS	SCHRAUBE	SCREW	TORNILLO
		16043421	6	VITE	VIS	SCHRAUBE	SCREW	TORNILLO
		28996490	1	CUSCINETTO	ROULEMENT	LAGER	BEARING	RODAMIENTO
		300016273	1	FLANGIA CUSC.	FLASQUE	LAGERFLANSCH	FLANGE	BRIDA
		300112841	2	FLANGIA CUSC.	FLASQUE	LAGERFLANSCH	FLANGE	BRIDA
		300121612	1	TENDICATENA	PIGNON TENDEUR	KETTENSPANNRITZEL	CHAIN TENSIONER	PIGNON TENSOR
C 1018		320528950	1	BOCCOLA	BAGUE	BUECHSE	BUSH	CASQUILLO
C 1018		320530350	1	CHIUSURA	FERMETURE	ABDECKPLATTE	COVER	CIERRE
		320591850	1	COCLEA SUP. RECUPERO	VIS A OTONS	SCHNECKE	TAILINGS AUGER	SIN-FIN
		320591950	1	INGRANAGGIO	PIGNON	ZAHNRAD	GEAR	PINON
D 1018		320622950	1	BRACCIO TENDIC.	TENDEUR DE CHAINE	KETTENSPANNER	CHAIN TENSIONER	TENSOR DE CADENA
		340411236	2	CUSCINETTO	ROULEMENT	LAGER	BEARING	RODAMIENTO
		340411404	1	FLANGIA CUSC.	FLASQUE	LAGERFLANSCH	FLANGE	BRIDA
		340437200	(1)	MAGLIA GIUNZIONE	MAILLON JONCTION	KETTENSCHLOSS	CONNECTING LINK	ESLABON DE EMPATE
		340437201	(1)	FALSA MAGLIA	FAUX-MAILLON	KETTENSCHLOSS	CRANKED LINK	FALSO-ESLABON
D 1018		340437243	1	CATENA	CHAINE	KETTE	CHAIN	CADENA
C 1018		340437259	1	CATENA	CHAINE	KETTE	CHAIN	CADENA
D 1018		350356925	1	MOLLA	RESSORT	FEDER	SPRING	RESORTE
		350384225	1	LINGUETTA	CLAVETTE	KEIL	KEY	CHAVETA
		355501130	1	RONDELLA	RONDELLE	SCHEIBE	WASHER	ARANDELA
		355511010	2	RONDELLA	RONDELLE	SCHEIBE	WASHER	ARANDELA
		355521050	1	RONDELLA	RONDELLE	SCHEIBE	WASHER	ARANDELA
		355533810	3	RONDELLA	RONDELLE	SCHEIBE	WASHER	ARANDELA
		355536220	4	RONDELLA	RONDELLE	SCHEIBE	WASHER	ARANDELA

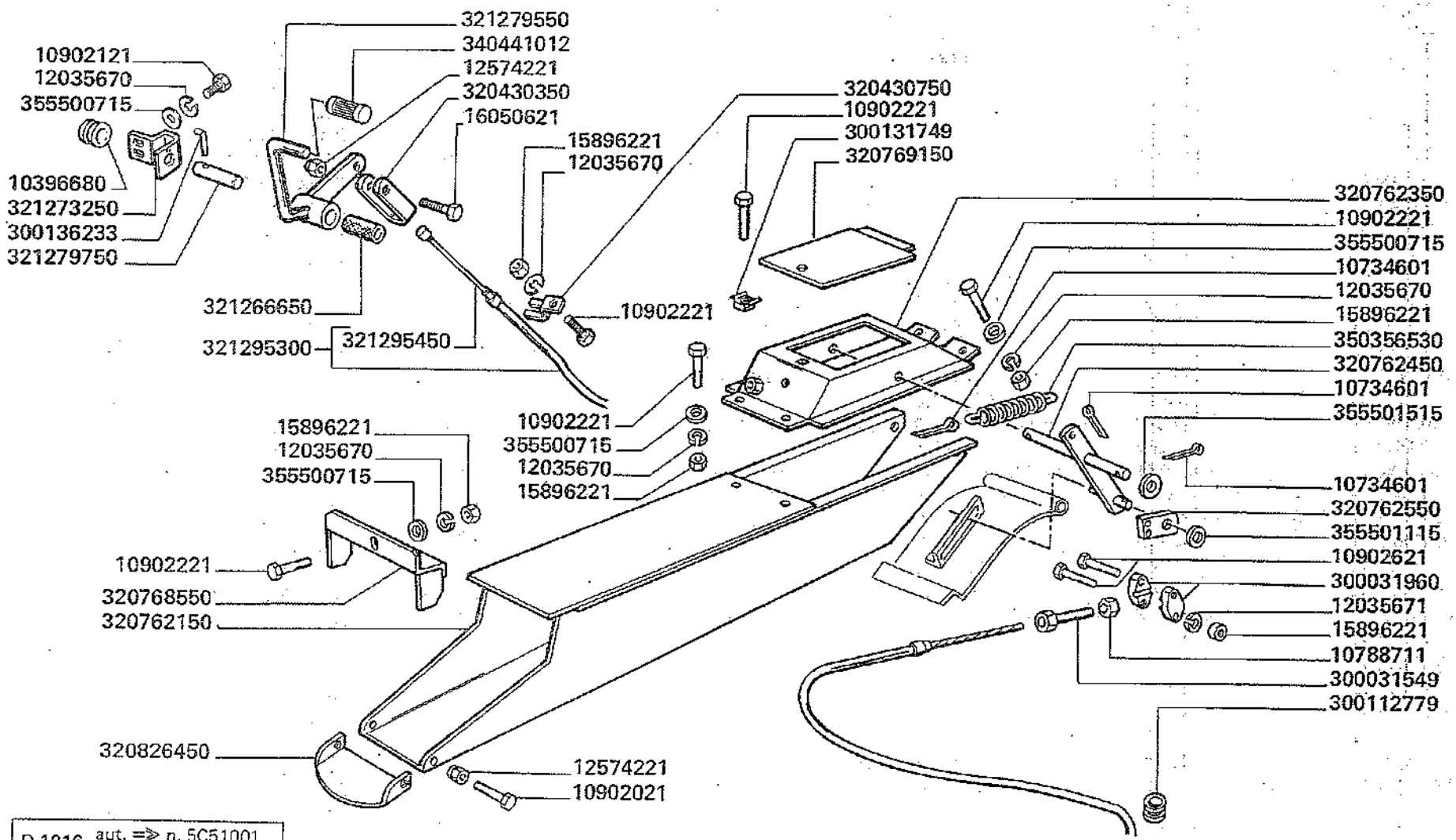

D 1016 aut. => n. 5C51001
aut. => n. 5C61001

3500-3500R
3550-3550R

CONTROLLO PRODOTTO RECUPERO

Control de retour à otons
Ueberkehr ueberwachung

Taillings inspection
Control del produto del retorno

F19

MODIF.	ANT. MODIF.	N. ORDIN.	Q	DENOMINAZIONE	DESIGNATION	BENENNUNG	DESCRIPTION	DENOMINACIONES
		10396680	1	ANELLO ISOLANTE	BAGUE ISOLANT	ISOLIERUNGRING	INSULATOR RING	ANILLO AISLADOR
		10734601	4	COPIGLIA	GOUPILLE FENDUE	SPLINT	COTTER PIN	PASADOR ABIERTO
		10788711	1	DADO	ECROU	MUTTER	NUT	TUERCA
		10902021	2	VITE	VIS	SCHRAUBE	SCREW	TORNILLO
		10902121	2	VITE	VIS	SCHRAUBE	SCREW	TORNILLO
		10902221	8	VITE	VIS	SCHRAUBE	SCREW	TORNILLO
		10902621	2	VITE	VIS	SCHRAUBE	SCREW	TORNILLO
		12035670	12	ROSETTA ELASTICA	RONDELLE W	FEDERSCHEIBE	SPRING WASHER	ARANDELA ELASTICA
		12574221	3	DADO	ECROU	MUTTER	NUT	TUERCA
		15896221	9	DADO	ECROU	MUTTER	NUT	TUERCA
		16050621	1	VITE	VIS	SCHRAUBE	SCREW	TORNILLO
		300031549	1	VITE REGOLAZ.	VIS DE REGLAGE	STELLSCHRAUBE	ADJUSTING SCREW	TORNILLO DE REGUL.
		300031960	2	ELEMENTO MORSETTO	ELEM. SERRE CABLE	SEILKLEMME ELEM.	WIRE ROP ELEMENT	ELEMENT FIJA CABLE
		300112779	1	GOMMINO	PASSE-FIL	SEILFUEHRUNG	GROMMET	PASAHILO
		300131749	1	DADO	ECROU	MUTTER	NUT	TUERCA
		300136233	1	SPINA DI FERMO	GOUPILLE D'ARRET	SICHERRUNGSSTIFT	LOCKING PIN	PASADOR DE SEGURID.
		320430350	1	BRIGLIA	BRIDE	SCHELLE	CLAMP	COLLAR
		320430750	1	SQUADRETTA	EQUERRE	KLEMMPLATTE	FIXING PLATE	RETENCION
		320762150	1	CANALE CONTR. RECUPERO	CANAL	KANAL	CONVEYOR	CANAL
		320762350	1	COPERCHIO	COUVERCLE	KLAPPE	COVER	TAPA
		320762450	1	BILANCERE	BALANCIER	SCHWINGE	ROCKER ARM	BALANCIN
		320762550	1	SQUADRETTA	EQUERRE	KLEMMPLATTE	FIXING PLATE	PLACA DE RETENCION
		320768550	1	CHIUSURA CONVOGL.	FERMETURE	ABDECKUNG	COVER	CIERRE
		320769150	1	PORTELLO	PORTE	KLAPPE	DOOR	PORTILLO
		320826450	1	ESTREMITA' MOBILE CONV.	EXTREMITE MOBIL	ENDE	END	EXTREMIDAD
		321266650	1	BOCCOLA	BAGUE	BUECHSE	BUSH	CASQUILLO
		321273250	1	SUPPORTO S.	SUPPORT	HALTER	SUPPORT	SOPORTE
		321279550	1	PEDALINO	PEDAL	PEDAL	PEDAL	PEDAL
		321279750	1	PERNO	AXE	BOLZEN	PIN	EJE
		321295300	1	CAVO COMPL.	CABLE	SEIL	WIRE ROP	CABLE
		321295450	(1)	CAVO	CABLE	SEIL	WIRE	CABLE
		340441012	1	COPRIPEDALE	COUVRE PEDAL	FUSSHEBEL	RUBBER PAD	CUBRE PEDAL
		350356530	1	MOLLA	RESSORT	FEDER	SPRING	RESORTE
		355500715	9	RONDELLA	RONDELLE	SCHEIBE	WASHER	ARANDELA
		355501115	1	RONDELLA	RONDELLE	SCHEIBE	WASHER	ARANDELA
		355501515	2	RONDELLA	RONDELLE	SCHEIBE	WASHER	ARANDELA

	ELEVATORE A PALETTE	*ELEVATEUR DE PALES*	*KETTENELEVATOREN*	*PADDLE ELEVATORS*	*ELEVADOR DE PALAS*
G 1. A 1	VARIANTI ELEVATORE A PALETTE	VARIANTES D'ÉLÉVATEUR DE PALES	AENDERUNGEN FUER KETTENELEVATOREN	VARIATIONS FOR PADDLE ELEVATORS	VARIATIONS ELEVADOR DE PALAS
G 1. A 2	ELEVATORE A PALETTE	ÉLÉVATEUR DE PALES	KETTENELEVATOREN	PADDLE ELEVATORS	ELEVADOR DE PALAS
	ELEVATORE A COCLEE	*ELEVATEUR A VIS*	*SCHNECKENELEVATOR*	*AUGER ELEVATOR*	*ELEVADOR A SIN-FIN*
G 1. B 1	VARIANTI ELEVATORE A COCLEE	VARIANTES D'ÉLÉVATEUR A VIS	AENDERUNGEN FUER SCHNECKENELEVATOR	VARIATIONS FOR AUGER ELEVATOR	VARIANTIONS ELEVADOR A SIN-FIN
G 1. B 2	ELEVATORE A COCLEE	ÉLÉVATEUR A VIS	SCHNECKENELEVATOR	AUGER ELEVATOR	ELEVADOR A SIN-FIN
G 1. B 3	SCATOLA COMANDO COCLEE	BOITE COMMANDE VIS	SCHNECKENANTRIEB	AUGER DRIVE BOX	CAJA MANDO SIN-FIN
G 1. B 4	SUPPORTO INTERMEDIO COCLEE	SUPPORT MITOYEN VIS	SCHNECKENSCHWISCHEN-HALTERUNG	INTERMEDIATE AUGER SUPPORT	SOPORTE ENTRÉMES SIN-FIN
	ELEVATORE A PALETTE	*ELEVATEUR DE PALES*	*KETTENELEVATOREN*	*PADDLE ELEVATORS*	*ELEVADOR DE PALAS*
G 1. C 1	VARIANTI SENZA II° VENTILAZIONE	VARIANTES SANS 2. EME NETTOYAGE	AENDERUNGEN OHNE 2. REINIGUNG	VARIATIONS WITHOUT SECONDARY CLEANER	VARIANTES SIN SEGUNDA LIMPIA
G 1. C 2	COCLEA GRANO	VIS A GRAIN	KORNSCHNECKE	GRAIN AUGER	SIN-FIN A GRANO
G 1. C 3	RACCORDO ELEVATORE	RACCORD ELEVATEUR	ELEVATORANSCHLUSS	ELEVATOR UNION	RACOR ELEVADOR
G 1. C 4	CASSA ELEVATORE	CAISSE D'ELEVATEUR	ELEVATORKASTEN	ELEVATOR HOUSING	CAJA DEL ELEVADOR
G 1. C 5	CATENA ELEVATORE	CHAINE D'ELEVATEUR	ELEVATORKETTE	ELEVATOR CHAIN	CADENA DEL ELEVADOR
G 1. C 6	TRASMISSIONE COCLEA	TRANSMISSION VIS	SCHNECKENANTRIEB	AUGER DRIVE	TRANSMISION SIN-FIN
G 1. C 7	COCLEA RIEMPIMENTO SERBATOIO	VIS DE REMPLISSAGE TREMIE	TANKBESCHICKUNG SCHNECKE	TANK FILLING AUGER	SIN-FIN DE LIENADO TOLVA
G 1. C 8	SCATOLA COMANDO COCLE	BOITE COMMANDE DE VIS	SCHNECKENANTRIEB	AUGER DRIVE BOX	CAJA MANDO SIN-FIN

G	SERBATOIO E CARENATURE	TREMIE ET CARENAGES	KORNTANK UND KAROSSERIE	TANK AND FAIRINGS	TOLVA ET CARENAGES

	BASE	*BASE*	*GRUNDTEILE*	*BASIC PARTS*	*BASE*
G 2	SERBATOIO	TRÉMIE	KORNTANK	TANK	TOLVA
G 3	RIALZI SERBATOIO	REHAUSSES DE LA TRÉMIE	KORNTANKERHOEUNG	GRAIN TANK EXTENSION	ALZAS DEPOSITO
G 3/1	RIALZI SERBATOIO	REHAUSSES DE LA TREMIE	KORNTANKERHOEUNG	GRAIN TANK EXTENSION	ALZAS DEPOSITO
G 4	TRASMISSIONE SCARICO SERBATOIO	TRANSMISSION VIDANGE DE TRÉMIE	KORNTANKKENTLEERUNG-ANTRIEB	TANK UNLOADING DRIVE	TRASMISION DESCARGA DE LA TOLVA
G 5	INNESTO SCARICO SERBATOIO	EMBRAYAGE VIDANGE DE TRÉMIE	KORNTANKENTLEERUNG KUPPLUNG	TANK UNLOADING CLUTCH	EMBRAGUE DESCARGA DE LA TOLVA
G 6	COCLEA SVUOTAMENTO SERBATOIO	VIE DE VIDANGE TRÉMIE	KORNTANK-ENTLEERUNGSSCHNECKEN	GRAIN TANK DISCHARGE AUGERS	SIN-FINES DESCARGA TOLVA
G 7	RACCORDO INFERIORE BRANDEGGIO	RACCORD INFERIEUR GOULOTTE	UNTERANSCHLUSS SCHNECKBARE	SWIVEL LOWER UNION	RACOR INFERIOR DESCARGA
G 8	TUBO VERTICALE BRANDEGGIO	TUBE VERTICAL GOULOTTE	SCHWENKBARE VERTIKALROHR	SWIVEL VERTICAL PIPE	TUBO VERTICAL DESCARGA
G 9	COCLEA VERTICALE BRANDEGGIO	VIS VERTICAL GOULOTTE	SENKRECHTE SCHNECKE	UPRIGHT AUGER	SIN-FIN VERTICAL DESCARGA
G 10	SCATOLA COMANDO COCLEA VERTICALE	BOITIER DE COMMANDE VIS VERTICAL	GETRIEBE FUER SENKRECHTE SCHNECKENANTRIEB	UPRIGHT AUGER DRIVE GEARBOX	CAJA MANDO SIN-FIN VERTICAL
G 11	SCATOLA COMANDO COCLEA BRANDEGGIO	BOITIER DE COMMANDE VIS DE GOULOTTE	GETRIEBE FUER SCHWENKBARE SCHNECKE	SWIVEL AUGER DRIVE GEARBOX	CAJA MANDO SIN-FIN DE DESCARGA
G 12. A	BRANDEGGIO m. 3.00	GOULOTTE ORIENTABLE	SCHWENKBARE	SWIVEL	TUBO DESCARGA
G 12. B	BRANDEGGIO m. 3.50	GOULOTTE ORIENTABLE	SCHWENKBARE	SWIVEL	TUBO DESCARGA
G 12. C	BRANDEGGIO m. 4.00	GOULOTTE ORIENTABLE	SCHWENKBARE	SWIVEL	TUBO DESCARGA

../..

G 13. A	CONVOGLIATORE BRANDEGGIO	CONVOYEUR GOULOTTE	LEITBLECH AUSLADUNGSROHR	CONVEYOR SWIVEL	CONVEYOR DESCARGA
G 13. B	CONVOGLIATORE BRANDEGGIO	CONVOYEUR GOULOTTE	LEITBLECH AUSLADUNGSROHR	CONVEYOR SWIVEL	CONVEYOR DESCARGA
G 13. C	CONVOGLIATORE BRANDEGGIO	CONVOYEUR GOULOTTE	LEITBLECH AUSLADUNGSROHR	CONVEYOR SWIVEL	CONVEYOR DESCARGA
G 14	CARENATURA DESTRA MOTORE	CARENAGE DROITE DE MOTEUR	MOTORABDECKUNG RECHTS	BODY, R.H. FOR ENGINE	CARENADO DERECHO DEL MOTOR
G 15	CARENATURA SINISTRA MOTORE	CARENAGE GAUCHE DE MOTEUR	MOTORABDECKUNG LINKS	BODY, L.H. FOR ENGINE	CARENADO IZQUIERDO DEL MOTOR
G 16	SCALA ACCESSO MOTORE	ESCALIER ACCES MOTEUR	LEITER ZUM MOTOR RECHTS	ENGINE ACCESS LADDER	ESCALERA ACCESO MOTOR
G 17	PORTELLO MOTORE	COUVERCLE DU MOTEUR	MOTOR ABDECKUNG	ENGINE COVER	GUARDERA MOTOR
G 19	CONTROLLO GRANELLA	TRAPPE DE VISITE TREMIE	VORRICHTUNG ZUR KORNMUSTERABNAHME	GRAIN INSPECTION DEVICE	VENTANILLA DE CONTROL GRANOS
G 20	ESTINTORE	EXSTINCTEUR	FIRE EXTINGUISHER	FEUERTOESCHER	ESTINTOR

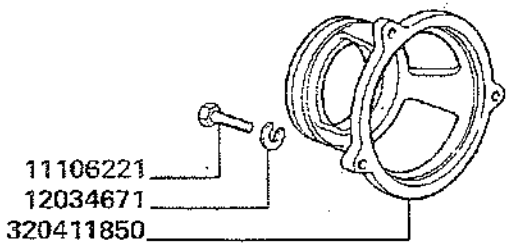

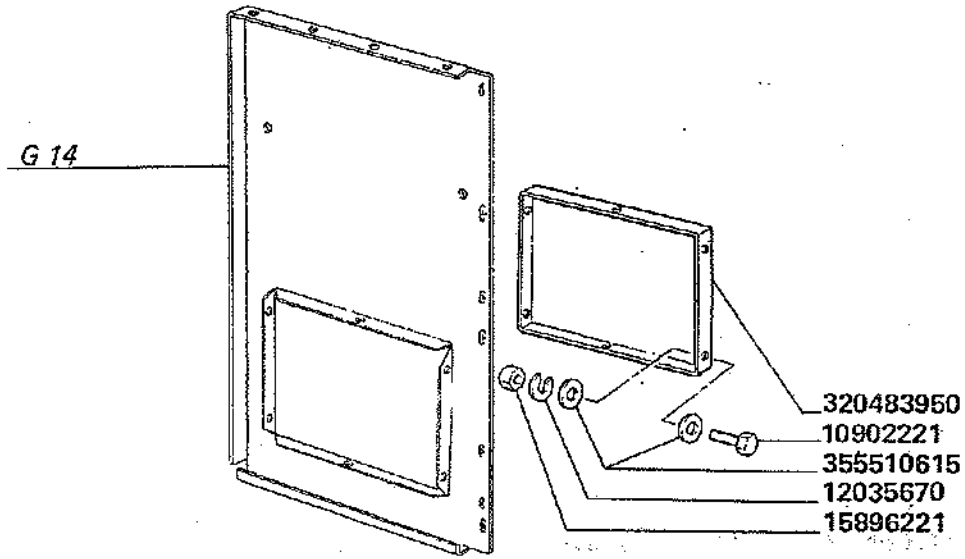

C 0792 aut. ⇐ n. 5C50272
aut. ⇐ n. 5C60161

3500-3500R
3550-3550R

VARIANTI ELEVATORE A PALETTE

Variantes d'élévateur de pales
Aenderungen fuer kettenelevatoren
Variations for paddle elevators
Variantions elevador de palas

G1.A1

MODIF.	ANT. MODIF.	N. ORDIN.	Q	DENOMINAZIONE	DESIGNATION	BENENNUNG	DESCRIPTION	DENOMINACIONES
		10902221	6	VITE	VIS	SCHRAUBE	SCREW	TORNILLO
		11106221	3	VITE	VIS	SCHRAUBE	SCREW	TORNILLO
		12034671	3	ROSETTA ELASTICA	RONDELLE W	FEDERSCHEIBE	SPRING WASHER	ARANDELA ELASTICA
		12035670	6	ROSETTA ELASTICA	RONDELLE W	FEDERSCHEIBE	SPRING WASHER	ARANDELA ELASTICA
		15896221	6	DADO	ECROU	MUTTER	NUT	TUERCA
		320411850	1	PULEGGIA	POULIE	RIEMENSCHEIBE	PULLEY	POLEA
		320483950	1	CHIUSURA SU PARETE	FERMETURE	ABDECKUNG	COVER	CIERRE
		355510615	12	RONDELLA	RONDELLE	SCHEIBE	WASHER	ARANDELA

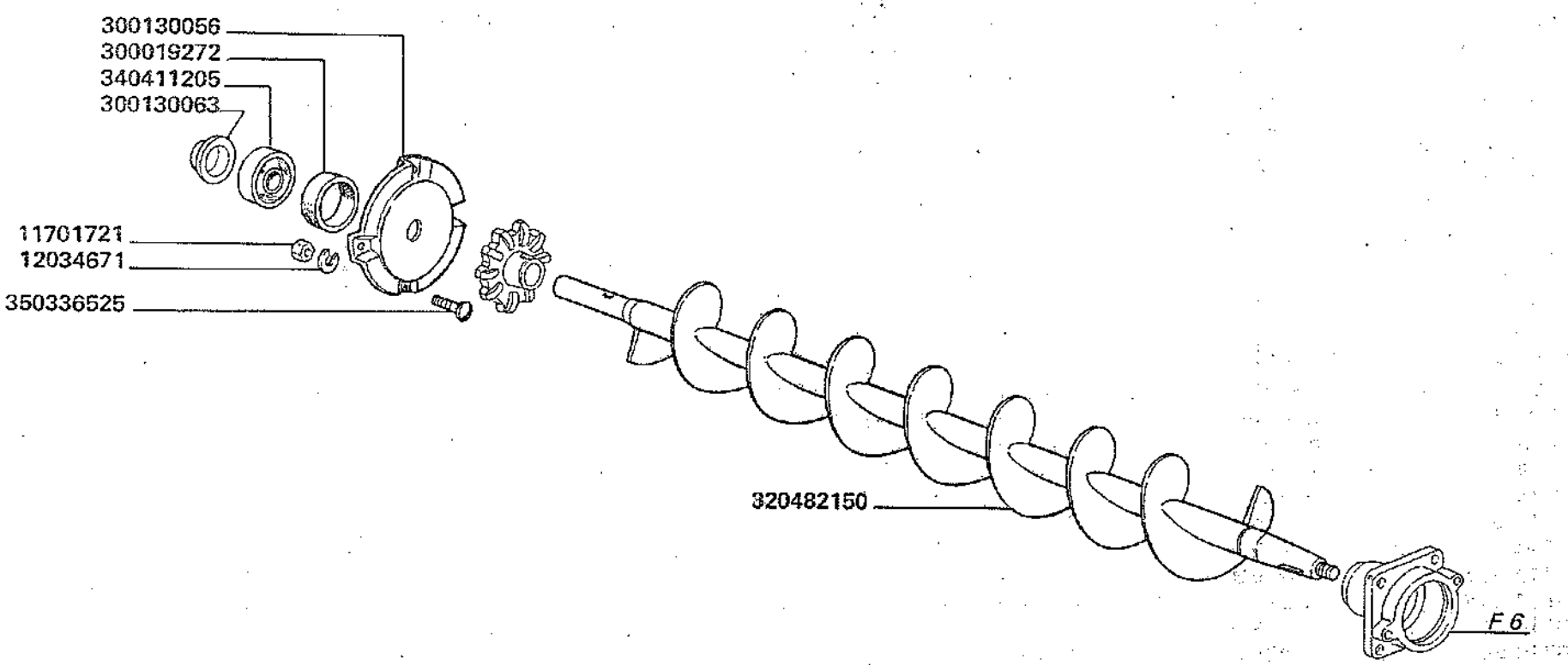

C 0792 aut. ⇒ n. 5C50272
aut. ⇒ n. 5C60161

3500-3500R
3550-3550R

Elévateur de pales
Kettenelevatoren

ELEVATORE A PALETTE

Paddle elevators
Elevador de palas

G1.A2

1/6

MODIF.	ANT. MODIF.	N. ORDIN.	Q	DENOMINAZIONE	DESIGNATION	BENENNUNG	DESCRIPTION	DENOMINACIONES
		10733601	1	COPIGLIA	GOUPILLE FENDUE	SPLINT	COTTER PIN	PASADOR ABIERTO
		10790111	2	DADO	ECROU	MUTTER	NUT	TUERCA
		10902021	15	VITE	VIS	SCHRAUBE	SCREW	TORNILLO
		10902221	6	VITE	VIS	SCHRAUBE	SCREW	TORNILLO
		11059476	1	ANELLO ELASTICO	ARRETOIR	SICHERUNGSRING	LOCKRING	ANILLO DE FRENO
		11106421	2	VITE	VIS	SCHRAUBE	SCREW	TORNILLO
		11106821	1	VITE	VIS	SCHRAUBE	SCREW	TORNILLO
		11701721	6	DADO	ECROU	MUTTER	NUT	TUERCA
		12034571	2	ROSETTA ELASTICA	RONDELLE W	FEDERSCHEIBE	SPRING WASHER	ARANDELA ELASTICA
		12034671	7	ROSETTA ELASTICA	RONDELLE W	FEDERSCHEIBE	SPRING WASHER	ARANDELA ELASTICA
		12035670	21	ROSETTA ELASTICA	RONDELLE W	FEDERSCHEIBE	SPRING WASHER	ARANDELA ELASTICA
		14604570	1	SPINA ELASTICA	GOUPILLE ELAST.	SPANNUELSE	ROLL PIN	PASADOR
		14610170	2	SPINA ELASTICA	GOUPILLE ELAST.	SPANNUELSE	ROLL PIN	PASADOR
		14610270	2	SPINA ELASTICA	GOUPILLE ELAST.	SPANNUELSE	ROLL PIN	PASADOR
		15896221	19	DADO	ECROU	MUTTER	NUT	TUERCA
		16043021	3	VITE	VIS	SCHRAUBE	SCREW	TORNILLO
		16043221	2	VITE	VIS	SCHRAUBE	SCREW	TORNILLO
		16043421	6	VITE	VIS	SCHRAUBE	SCREW	TORNILLO
		16043621	2	VITE	VIS	SCHRAUBE	SCREW	TORNILLO
		16043821	3	VITE	VIS	SCHRAUBE	SCREW	TORNILLO
		16100821	1	DADO	ECROU	MUTTER	NUT	TUERCA
		16102211	3	DADO	ECROU	MUTTER	NUT	TUERCA
		28996490	1	CUSCINETTO	ROULEMENT	LAGER	BEARING	RODAMIENTO
		300011474	1	BOCCOLA	BAGUE	BUECHSE	BUSH	CASQUILLO
		300015361	2	INGRANAGGIO	PIGNON	ZAHNRAD	GEAR	PINON
		300015427	1	INGRANAGGIO	PIGNON	ZAHNRAD	GEAR	PINON
		300015720	1	PIASTRINA	PLAQUETTE	PLAETTCHEN	PLATE	PLANCHUELA
		300016273	1	FLANGIA CUSCINETTO	FLASQUE	LAGERFLANSCH	BEARING FLANGE	BRIDA
		300018227	1	INGRANAGGIO	PIGNON	ZAHNRAD	GEAR	PINON
		300019272	1	BOCCOLA	BAGUE	BUECHSE	BUSH	CASQUILLO

.../...

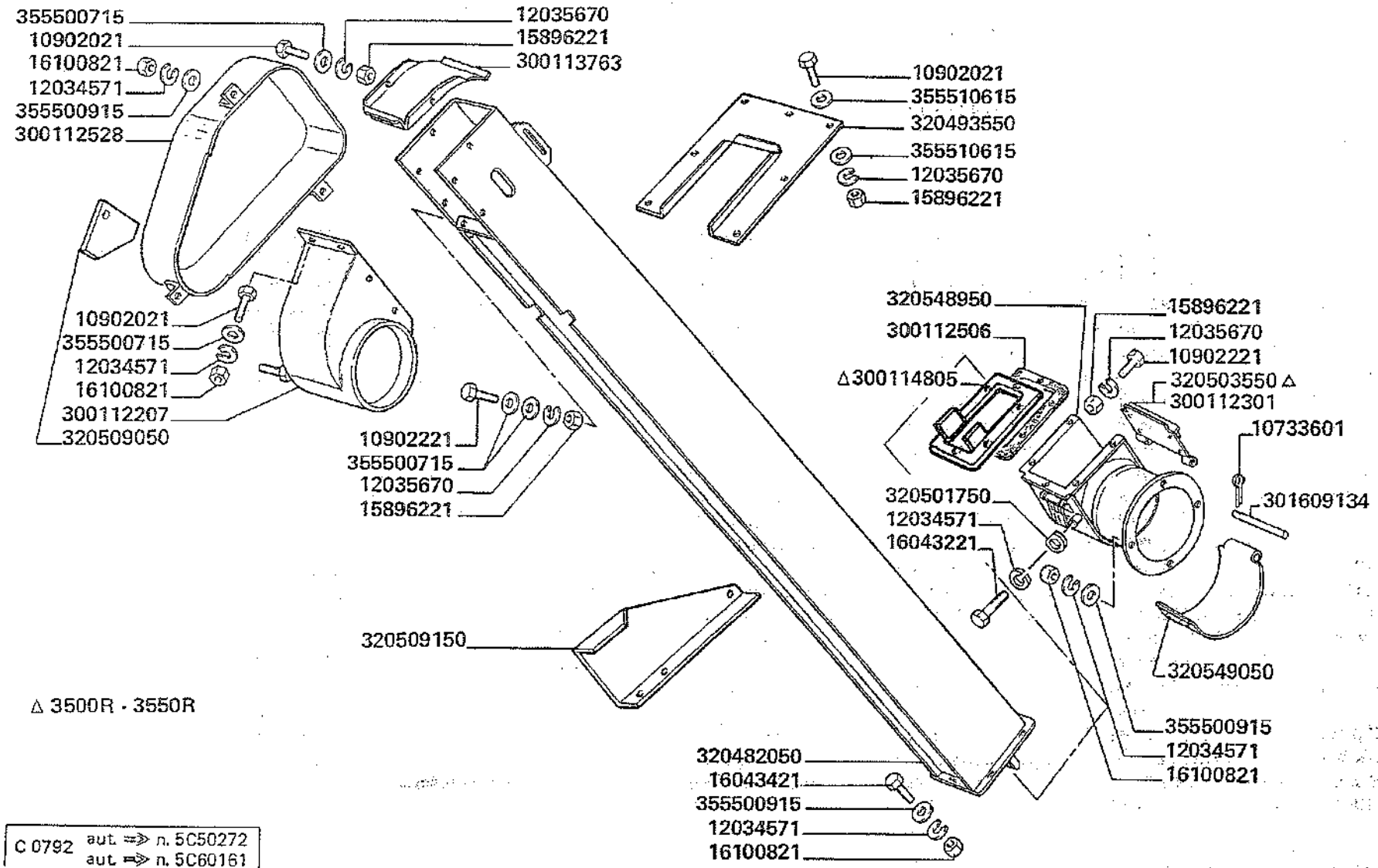

△ 3500R - 3550R

C 0792 aut. ⇒ n. 5C50272
aut. ⇒ n. 5C60161

MODIF.	ANT. MODIF.	N. ORDIN.	Q	DENOMINAZIONE	DESIGNATION	BENENNUNG	DESCRIPTION	DENOMINACIONES
		300112123	1	ALBERO SUP.	ARBOL	WELLE	SHAFT	ARBRE
		300112135	1	SUPPORTO TENDIC.	SUPPORT TEND.	SPANNHALTER	TENSIONING SUPPORT	SOPORTE TENSOR
		300112207	1	RACCORDO SUP.	RACCORD	OBERANSCHLUSS	UPPER UNION	RACOR
		300112301	1	PARETE POST.	PAROI ARR.	WAND	REAR PANEL	PARED POST.
		300112506	2	SPESSORE	EPAISSEUR	DISTANZSTUECK	SHIM	ESPESOR
		300112528	1	PROTEZIONE CATENA	PROTECTION	KETTENSCHUTZ	CHAIN GUARD	PROTECCION
		300112841	1	FLANGIA CUSCINETTO	FLASQUE	LAGERFLANSCH	BEARING FLANGE	BRIDA
		300113763	1	COPERCHIO SUP.	COUVERCLE	OBERDECKEL	UPPER COVER	TAPA
		300114790	1	SUPPORTO TENDIC.	SUPPORT TEND.	SPANNHALTER	TENSIONING SUPPORT	SOPORTE TENSOR
		300114805	1	ELEMENTO ANTIUSURA	ELEM. ANTIUSURE	VERSCHLEISSFREIER	ANTIWREAR ELEMENT	ELEM. ANTES USURA
		300115325	2	VITE	VIS	SCHRAUBE	SCREW	TORNILLO
		300121612	1	TENDICATENA	PIGNON TENDEUR	KETTENSPANNRITZEL	CHAIN TENSIONER	PINON TENSOR
		300130056	1	SUPPORTO D	SUPPORT	HALTERUNG	SUPPORT	SOPORTE
		300130063	1	PROTEZ. CUSCINETTO	PROTECTION	LAGERSCHUTZ	BEARING GUARD	PROTECCION
		301540161	(66)	RIBATTINO	RIVET	NAGEL	RIVET	REMACHE
		301540162	(33)	CONTROPALETTA	CONTRE-PALETTE	GEGENFLUEGEL	COUNTER-PLATE	CONTROPALETA
		301545750	1	COCLEA MOBILE	VIS	SCHNECKE	AUGER	SIN-FIN
		301545751	1	COCLEA MOBILE	VIS	SCHNECKE	AUGER	SIN-FIN
		301609134	1	SPINA	AXE	STIFT	PIN	PASADOR
		311213960	(33)	PALETTA	PALETTE	FOERDERPLATTE	PADDLE	PALETTA
		320482050	1	ELEVATORE DIRETTO	ELEVATEUR	ELEVATOR	ELEVATOR	ELEVADOR
		320482150	1	COCLEA GRANO	VIS A GRAINS	SCHNECKE	AUGER	SIN-FIN
		320482250	1	COCLEA PAREGGIAM.	VIS DE REPARTIT.	VERTEILSCHNECKE	LEVELLING AUGER	SIN-FIN DE DISTRIB.
		320489150	1	SUPPORTO S.	SUPPORT	HALTERUNG	SUPPORT	SOPORTE
		320493550	1	CHIUSURA	FERMETURE	ABDECKPLATTE	COVER	CIERRE

.../...

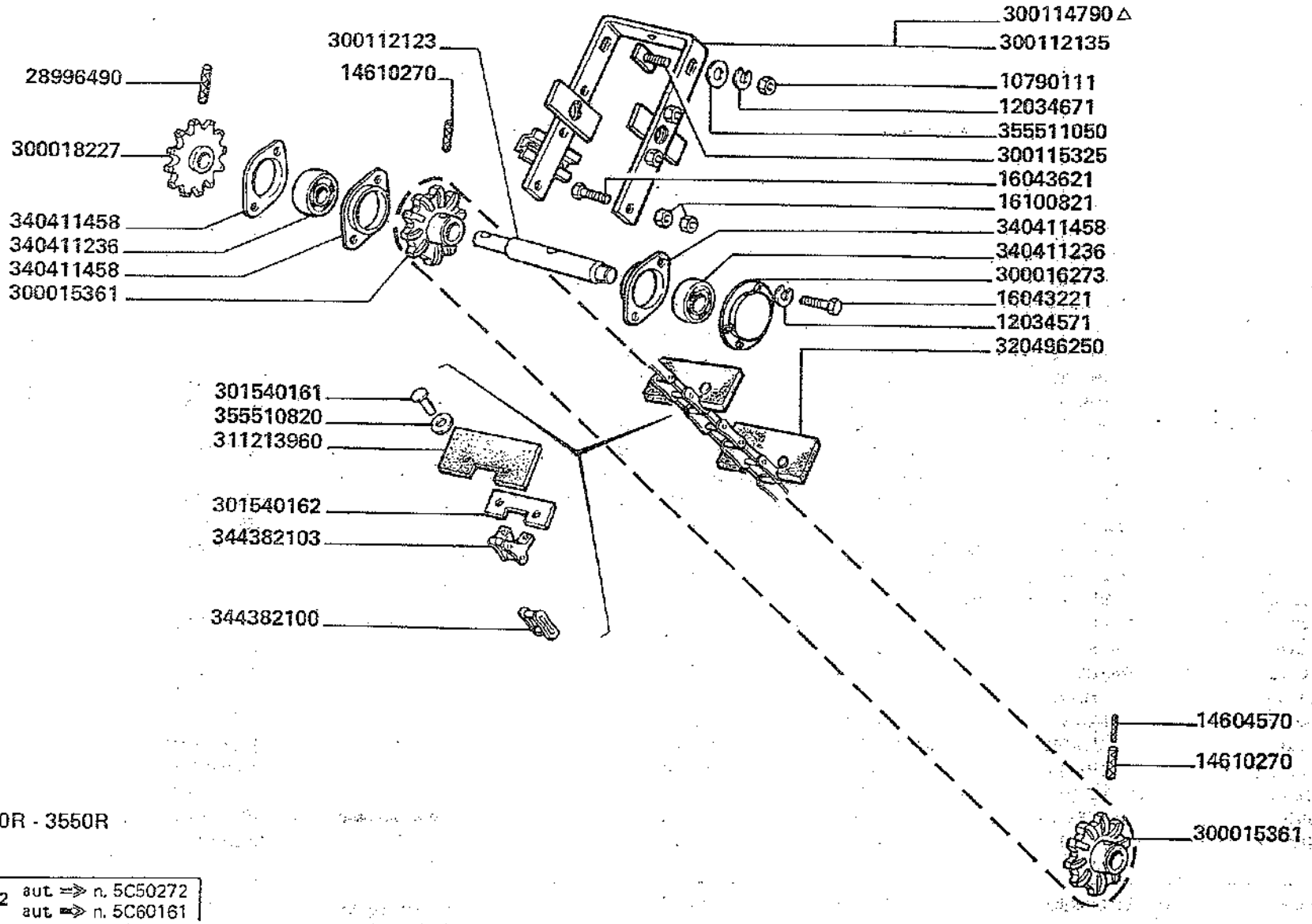

△ 3500R - 3550R

C 0792 aut ⇒ n. 5C50272
aut ➡ n. 5C60161

MODIF.	ANT. MODIF.	N. ORDIN.	Q	DENOMINAZIONE	DESIGNATION	BENENNUNG	DESCRIPTION	DENOMINACIONES
		320496250	1	CATENA	CHAINE	KETTE	CHAIN	CADENA
		320501750	1	RONDELLA	RONDELLE	SCHEIBE	WASHER	ARANDELA
		320503550	1	PARETE POST.	PAROI ARR.	WAND	REAR PANEL	PARED POST.
		320509050	1	CHIUSURA	FERMETURE	ABDECKPLATTE	COVER.	CIERRE
		320509150	1	APPOGGIO SCALA	APPUI ESCALIER	HALTERUNG	SUPPORT	APOYO
	320493350	320548950	1	RACCORDO INF.	RACCORD	ANSCHLUSS	UNION	RACOR
	320493450	320549050	1	PORTELLO INF.	PORTE	DECKEL	DOOR	PORTILLO
		340411204	1	CUSCINETTO	ROULEMENT	LAGER	BEARING	RODAMIENTO
		340411205	1	CUSCINETTO	ROULEMENT	LAGER	BEARING	RODAMIENTO
		340411236	3	CUSCINETTO	ROULEMENT	LAGER	BEARING	RODAMIENTO
		340411404	3	FLANGIA CUSCINETTO	FLASQUE	LAGERFLANSCH	FLANGE	BRIDA
		340411458	3	FLANGIA CUSCINETTO	FLASQUE	LAGERFLANSCH	FLANGE	BRIDA
		340437200	(1)	MAGLIA GIUNZIONE	MAILLON JONCTION	KETTENSCHLOSS	CONNECTING LINK	ESLABON DE EMPATE
		340437201	(1)	FALSA MAGLIA	FAUX-MAILLON	KETTENSCHLOSS	CRANKED LINK	FALSO-ESLABON
		340437207	1	CATENA	CHAINE	KETTE	CHAIN	CADENA
		344382100	(1)	MAGLIA GIUNZIONE	MAILLON JONCTION	KETTENSCHLOSS	CONNECTING LINK	ESLABON DE EMPATE
		344382103	(33)	MAGLIA SPECIALE	MAILLON SPECIAL	SPEZIALKETTE	SPECIAL LINK	ESLABON ESPECIAL
		350336525	4	VITE	VIS	SCHRAUBE	SCREW	TORNILLO
		355500715	12	RONDELLA	RONDELLE	SCHEIBE	WASHER	ARANDELA
		355500915	13	RONDELLA	RONDELLE	SCHEIBE	WASHER	ARANDELA
		355501120	2	RONDELLA	RONDELLE	SCHEIBE	WASHER	ARANDELA
		355510615	14	RONDELLA	RONDELLE	SCHEIBE	WASHER	ARANDELA
		355510820	1	RONDELLA	RONDELLE	SCHEIBE	WASHER	ARANDELA
		355510820	(66)	RONDELLA	RONDELLE	SCHEIBE	WASHER	ARANDELA
		355511050	2	RONDELLA	RONDELLE	SCHEIBE	WASHER	ARANDELA
		355536210	1	RONDELLA	RONDELLE	SCHEIBE	WASHER	ARANDELA

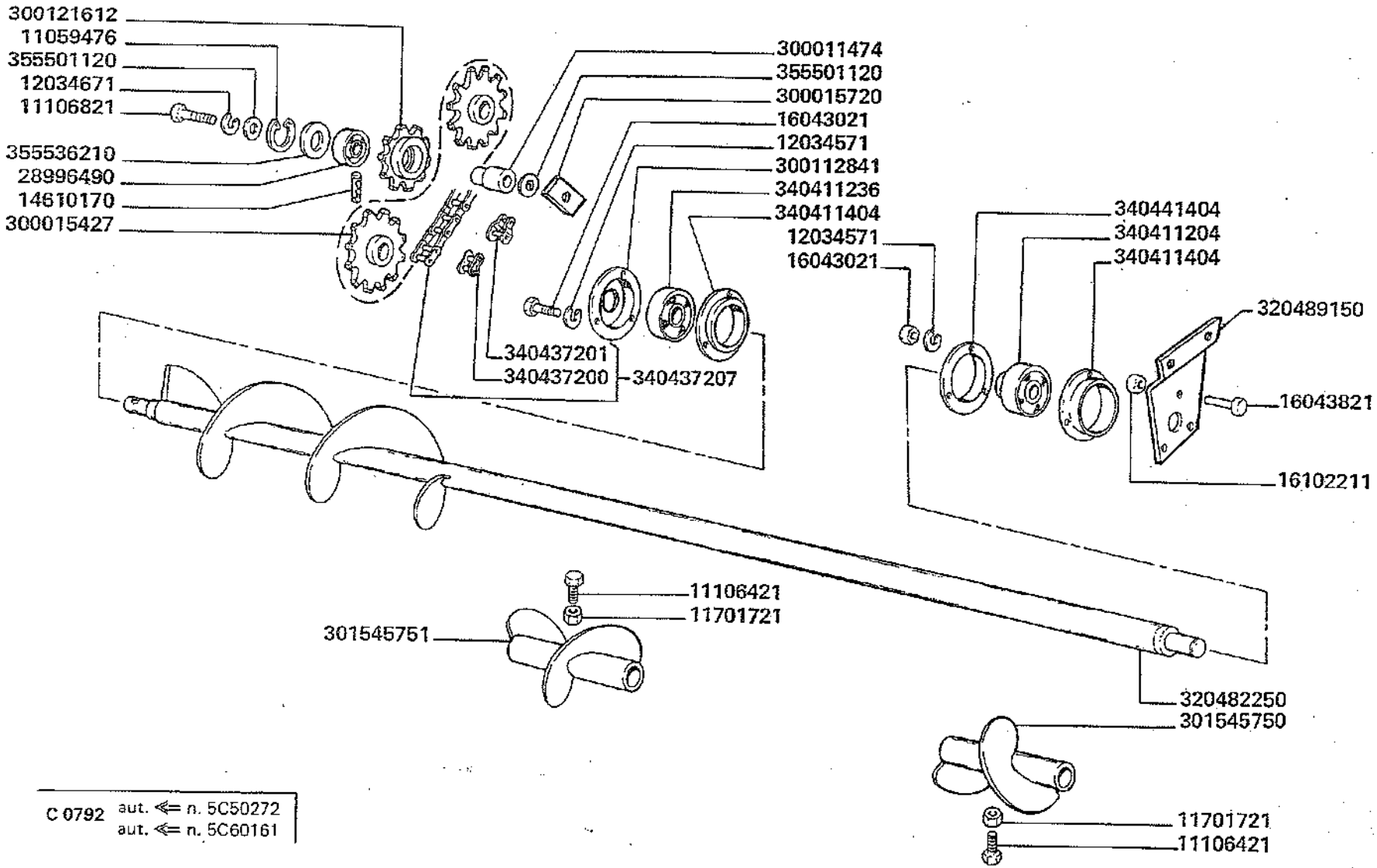

C 0792 aut. ⇐ n. 5C50272
aut. ⇐ n. 5C60161

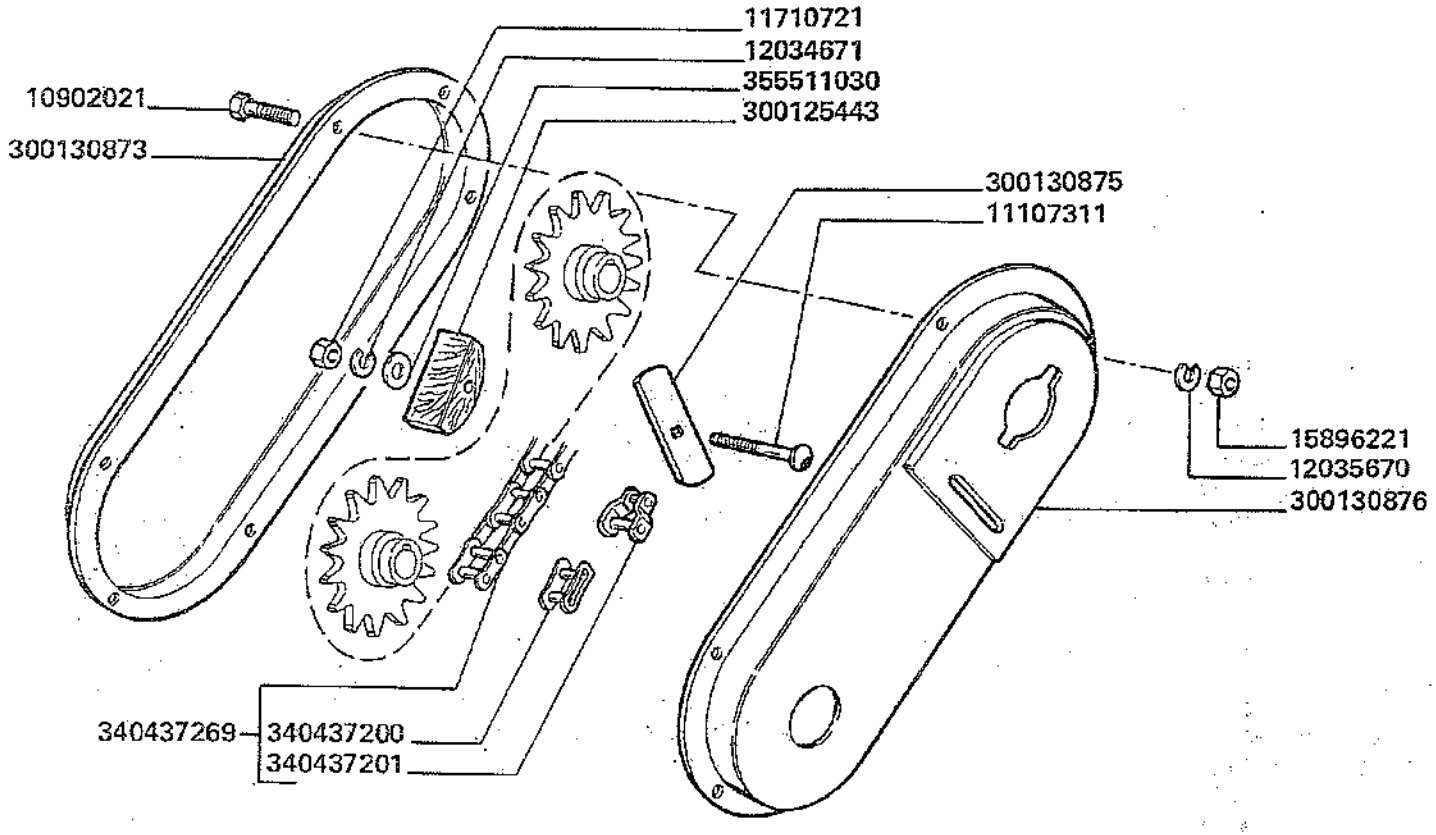

C 0792 aut. ⇐ n. 5C50272
aut. ⇐ n. 5C60161

MODIF.	ANT. MODIF.	N. ORDIN.	Q	DENOMINAZIONE	DESIGNATION	BENENNUNG	DESCRIPTION	DENOMINACIONES
		10902021	10	VITE	VIS	SCHRAUBE	SCREW	TORNILLO
		10902221	4	VITE	VIS	SCHRAUBE	SCREW	TORNILLO
		11067376	1	ANELLO ELASTICO	ARRETOIR	SICHERUNGSRING	LOCK RING	ANILLO DE FRENO
		11107311	1	VITE	VIS	SCHRAUBE	SCREW	TORNILLO
		11701721	4	DADO	ECROU	MUTTER	NUT	TUERCA
		12034571	6	ROSETTA ELASTICA	RONDELLE W	FEDERSCHEIBE	SPRING WASHER	ARANDELA ELASTICA
		12034671	14	ROSETTA ELASTICA	RONDELLE W	FEDERSCHEIBE	SPRING WASHER	ARANDELA ELASTICA
		12035670	9	ROSETTA ELASTICA	RONDELLE W	FEDERSCHEIBE	SPRING WASHER	ARANDELA ELASTICA
		15896221	14	DADO	ECROU	MUTTER	NUT	TUERCA
		16043421	2	VITE	VIS	SCHRAUBE	SCREW	TORNILLO
		16100821	6	DADO	ECROU	MUTTER	NUT	TUERCA
		300112355	1	PORTELLO	PORTE	DECKEL	DOOR	PORTILLO
		300113900	2	LAMA SUPPORTO	SUPPORT	HALTERUNG	SUPPORT	SOPORTE
		300113929	1	FLANGIA SUPPORTO CUSC.	FLASQUE	LAGERFLANSCH	BEARING FLANGE	BRIDA
		300125443	1	PATTINO CATENA	PATIN	GLEITHOLZ	TENSIONNING BLOCK	PATIN
		300130873	1	PROTEZIONE CATENA	PROTECTION	SCHUTZ	GUARD	PROTECCION
		300130875	1	PIASTRINA	PLAQUETTE	PLATTE	PLATE	PLACA
		300130876	1	PROTEZIONE INT.	PROTECTION	SCHUTZBLECH	GUARD	PROTECCION
		300130877	1	INGRANAGGIO	PIGNON	ZAHNRAD	GEAR	PINON

.../...

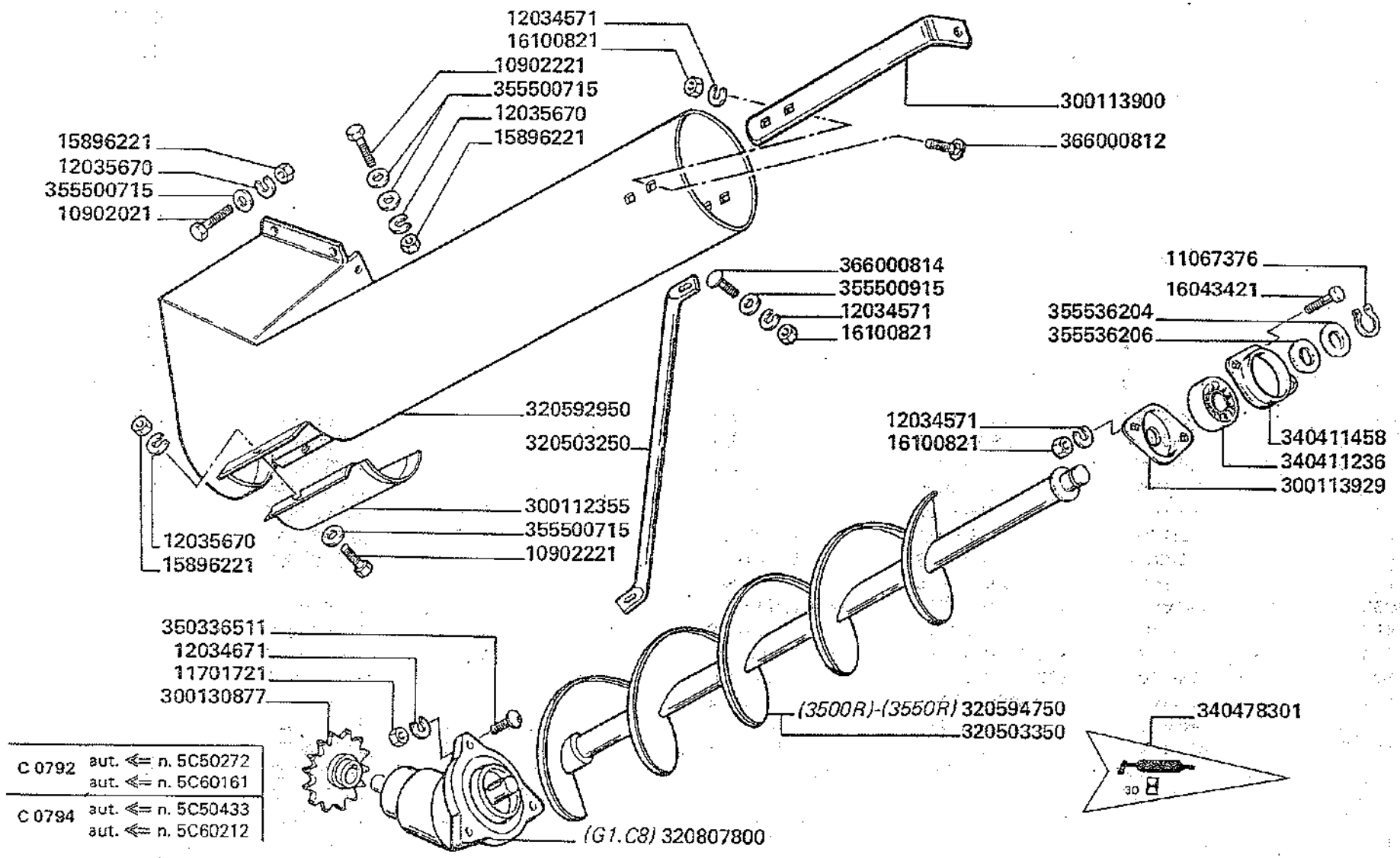
12034571
16100821
10902221
355500715
12035670
15896221
300113900
366000812
15896221
12035670
355500715
10902021
366000814
355500915
12034571
16100821
11067376
16043421
355536204
355536206
320592950
320503250
12034571
16100821
340411458
340411236
300113929
300112355
355500715
10902221
12035670
15896221
350336511
12034671
11701721
300130877
(3500R)-(3550R) 320594750
320503350
340478301
30
C 0792 aut. ⇐ n. 5C50272
aut. ⇐ n. 5C60161
C 0794 aut. ⇐ n. 5C50433
aut. ⇐ n. 5C60212
(G1.C8) 320807800

MODIF.	ANT. MODIF.	N. ORDIN.	Q	DENOMINAZIONE	DESIGNATION	BENENNUNG	DESCRIPTION	DENOMINACIONES
		320503250	1	PUNTONE IRRIGID.	RAIDISSEUR	STREBE	STIFFENER	REFUERZO
		320503350	1	COCLEA ALIMENTAZ.	VIS D'ALIMENTAT.	FOERDERSCHNECKE	FEEDER AUGER	SIN-FIN DE ALIMENT.
		320592950	1	RACCORDO SUP.	RACCORD	ANSCHLUSS	UNION	RACOR
		320594750	1	COCLEA ALIMENTAZ.	VIS D'ALIMENTAT.	FOERDERSCHNECKE	FEEDER AUGER	SIN-FIN DE ALIMENT.
	313087900	320807800	1	SCATOLA COMPL.	BOITE PIGNON CONIQ.	KEGELRADGETRIEBE	BEVEL GEAR BOX	CAJA PINON CONICO
		340411236	1	CUSCINETTO	ROULEMENT	LAGER	BEARING	RODAMIENTO
		340411458	1	FLANGIA CUSCINETTO	FLASQUE	LAGERFLANSCH	FLANGE	BRIDA
		340437200	(1)	MAGLIA GIUNZIONE	MAILLON JONCTION	KETTENSCHLOSS	CONNECTING LINK	ESLABON DE EMPATE
		340437201	(1)	FALSA MAGLIA	FAUX-MAILLON	KETTENSCHLOSS	CRANKED LINK	FALSO ESLABON
		340437269	1	CATENA	CHAINE	KETTE	CHAIN	CADENA
		340478301	1	DECALCOMANIA	DECALCOMANIE	ABZIEHBILD	TRANSFER	CALCOMANIA
		350336511	3	VITE	VIS	SCHRAUBE	SCREW	TORNILLO
		355500715	14	RONDELLA	RONDELLE	SCHEIBE	WASHER	ARANDELA
		355500915	1	RONDELLA	RONDELLE	SCHEIBE	WASHER	ARANDELA
		355511030	1	RONDELLA	RONDELLE	SCHEIBE	WASHER	ARANDELA
		355536204	1	RONDELLA	RONDELLE	SCHEIBE	WASHER	ARANDELA
		355536206	1	RONDELLA	RONDELLE	SCHEIBE	WASHER	ARANDELA
		366000812	3	VITE	VIS	SCHRAUBE	SCREW	TORNILLO
		366000814	1	VITE	VIS	SCHRAUBE	SCREW	TORNILLO

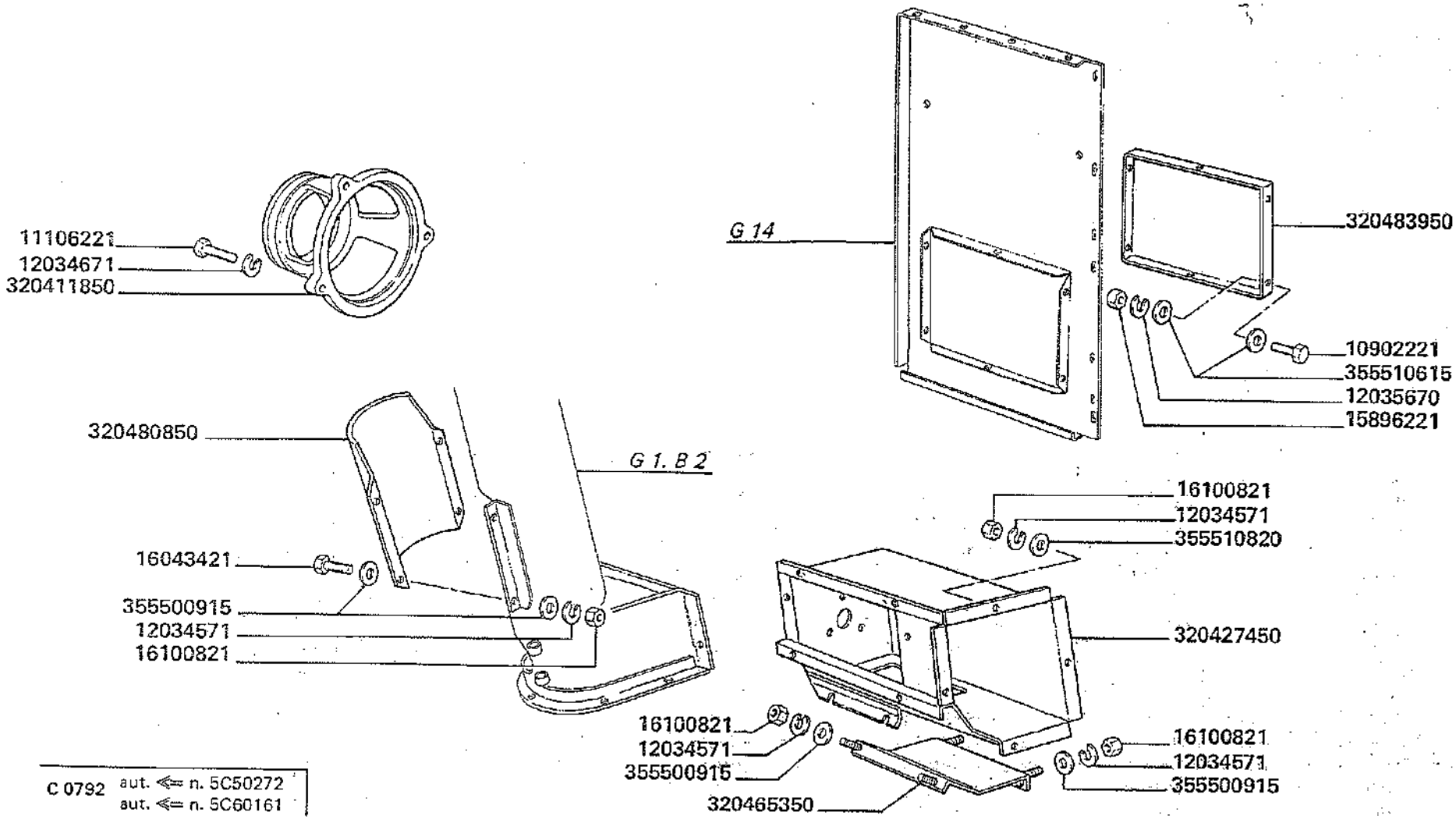

3500-3500R
3550-3550R

VARIANTI ELEVATORE A COCLEE

Variantes d'élévateur à vis
Aenderungen fuer schneckenelevator
Variations for auger elevator
Variantions elevador a sin-fin

G1.B1

MODIF.	ANT. MODIF.	N. ORDIN.	Q	DENOMINAZIONE	DESIGNATION	BENENNUNG	DESCRIPTION	DENOMINACIONES
		10902221	6	VITE	VIS	SCHRAUBE	SCREW	TORNILLO
		11106221	3	VITE	VIS	SCHRAUBE	SCREW	TORNILLO
		12034571	12	ROSETTA ELASTICA	RONDELLE W	FEDERSCHEIBE	SPRING WASHER	ARANDELA ELASTICA
		12034671	3	ROSETTA ELASTICA	RONDELLE W	FEDERSCHEIBE	SPRING WASHER	ARANDELA ELASTICA
		12035670	6	ROSETTA ELASTICA	RONDELLE W	FEDERSCHEIBE	SPRING WASHER	ARANDELA ELASTICA
		15896221	6	DADO	ECROU	MUTTER	NUT	TUERCA
		16043421	4	VITE	VIS	SCHRAUBE	SCREW	TORNILLO
		16100821	12	DADO	ECROU	MUTTER	NUT	TUERCA
		320411850	1	PULEGGIA	POULIE	RIEMENSCHEIBE	PULLEY	POLEA
		320427450	1	RACCORDO INF. ELEV.	RACCORD	ANSCHLUSS	UNION	RACOR
		320465350	1	PORTELLO RACCORDO INF.	PORTE	DECKEL	DOOR	PORTILLO
		320480850	1	CHIUSURA	FERMETURE	ABDECKUNG	COVER	CIERRE
		320483950	1	CHIUSURA SU PARETE	FERMETURE	ABDECKUNG	COVER	CIERRE
		355500915	12	RONDELLA	RONDELLE	SCHEIBE	WASHER	ARANDELA
		355510615	12	RONDELLA	RONDELLE	SCHEIBE	WASHER	ARANDELA
		355510820	4	RONDELLA	RONDELLE	SCHEIBE	WASHER	ARANDELA

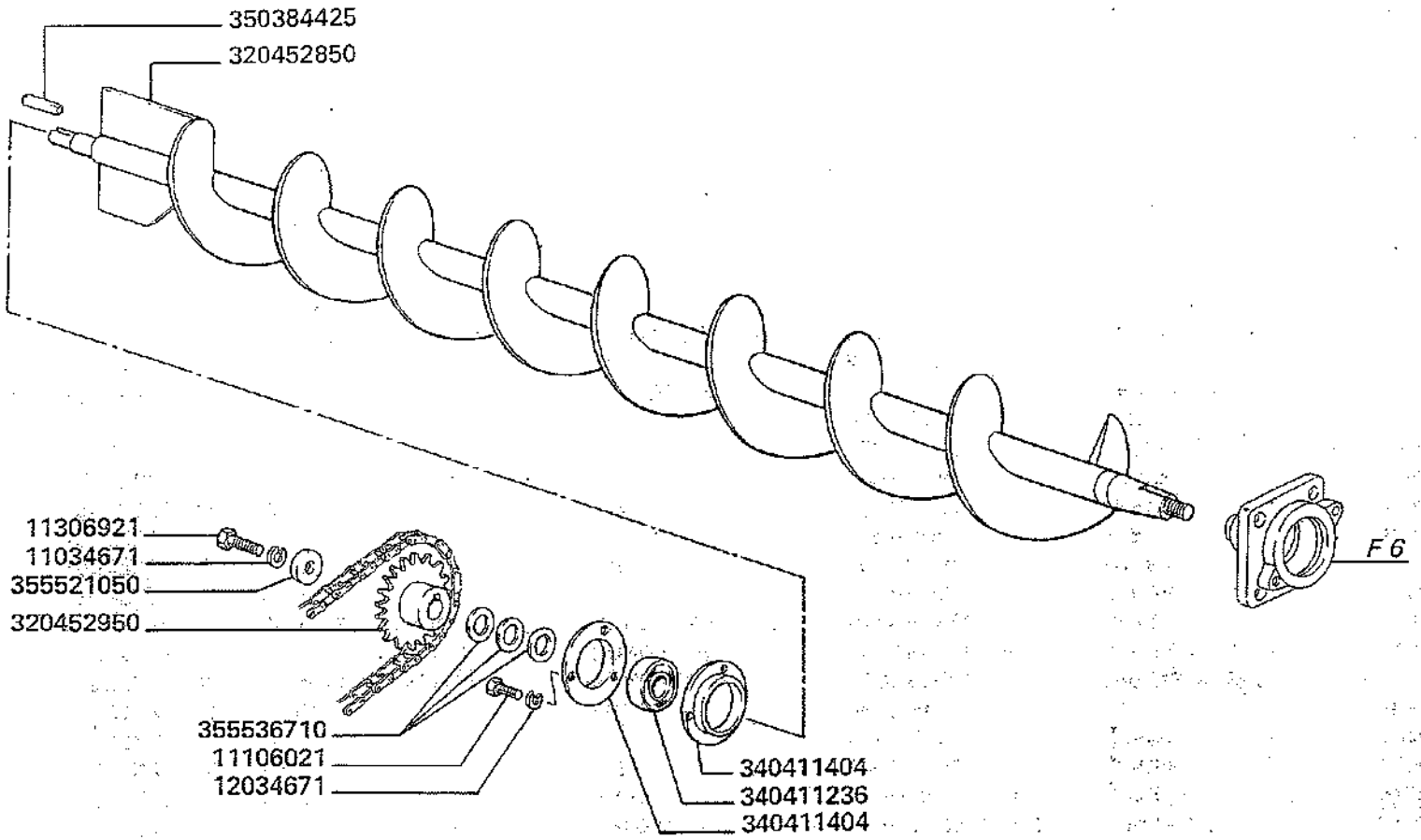

C 0792 aut. ⇒ n. 5C50272
aut. ⇒ n. 5C60161

3500-3500R
3550-3550R

Elévateur à vis
Schneckenelevator

ELEVATORE A COCLEE

Auger elevator
Elevador a sin-fin

G1.B2

MODIF.	ANT. MODIF.	N. ORDIN.	Q	DENOMINAZIONE	DESIGNATION	BENENNUNG	DESCRIPTION	DENOMINACIONES
		10734401	4	COPIGLIA	GOUPILLE FENDUE	SPLINT	COTTER PIN	PASADOR ABIERTO
		11059476	1	ANELLO ELASTICO	ARRETOIR	SICHERUNGSRING	LOCKRING	ANILLO DE FRENO
		11067376	1	ANELLO ELASTICO	ARRETOIR	SICHERUNGSRING	LOCKRING	ANILLO DE FRENO
		11106021	3	VITE	VIS	SCHRAUBE	SCREW	TORNILLO
		11306921	1	VITE	VIS	SCHRAUBE	SCREW	TORNILLO
		11701721	4	DADO	ECROU	MUTTER	NUT	TUERCA
		12034571	37	ROSETTA ELASTICA	RONDELLE W	FEDERSCHEIBE	SPRING WASHER	ARANDELA ELASTICA
		12034671	8	ROSETTA ELASTICA	RONDELLE W	FEDERSCHEIBE	SPRING WASHER	ARANDELA ELASTICA
		14610170	1	SPINA ELASTICA	GOUPILLE ELAST.	SPANNUELSE	ROLL PIN	PASADOR
		16040821	1	VITE	VIS	SCHRAUBE	SCREW	TORNILLO
		16042921	2	VITE	VIS	SCHRAUBE	SCREW	TORNILLO
		16043221	11	VITE	VIS	SCHRAUBE	SCREW	TORNILLO
		16043421	17	VITE	VIS	SCHRAUBE	SCREW	TORNILLO
		16043621	1	VITE	VIS	SCHRAUBE	SCREW	TORNILLO
		16043821	2	VITE	VIS	SCHRAUBE	SCREW	TORNILLO
		16100821	32	DADO	ECROU	MUTTER	NUT	TUERCA
		28996490	1	CUSCINETTO	ROULEMENT	LAGER	BEARING	RODAMIENTO
		300011474	1	BOCCOLA	BAGUE	BUECHSE	BUSH	CASQUILLO
		300121612	1	TENDICATENA	PIGNON TENDEUR	KETTENSPANNRITZEL	CHAIN TENSIONER	PINON TENSOR
		320401700	1	COMPL. SCATOLA INTERM.	BOITIER CPT	GETRIEBE KPL	GEARBOX, ASSY	CONJ. CAJA

.../...

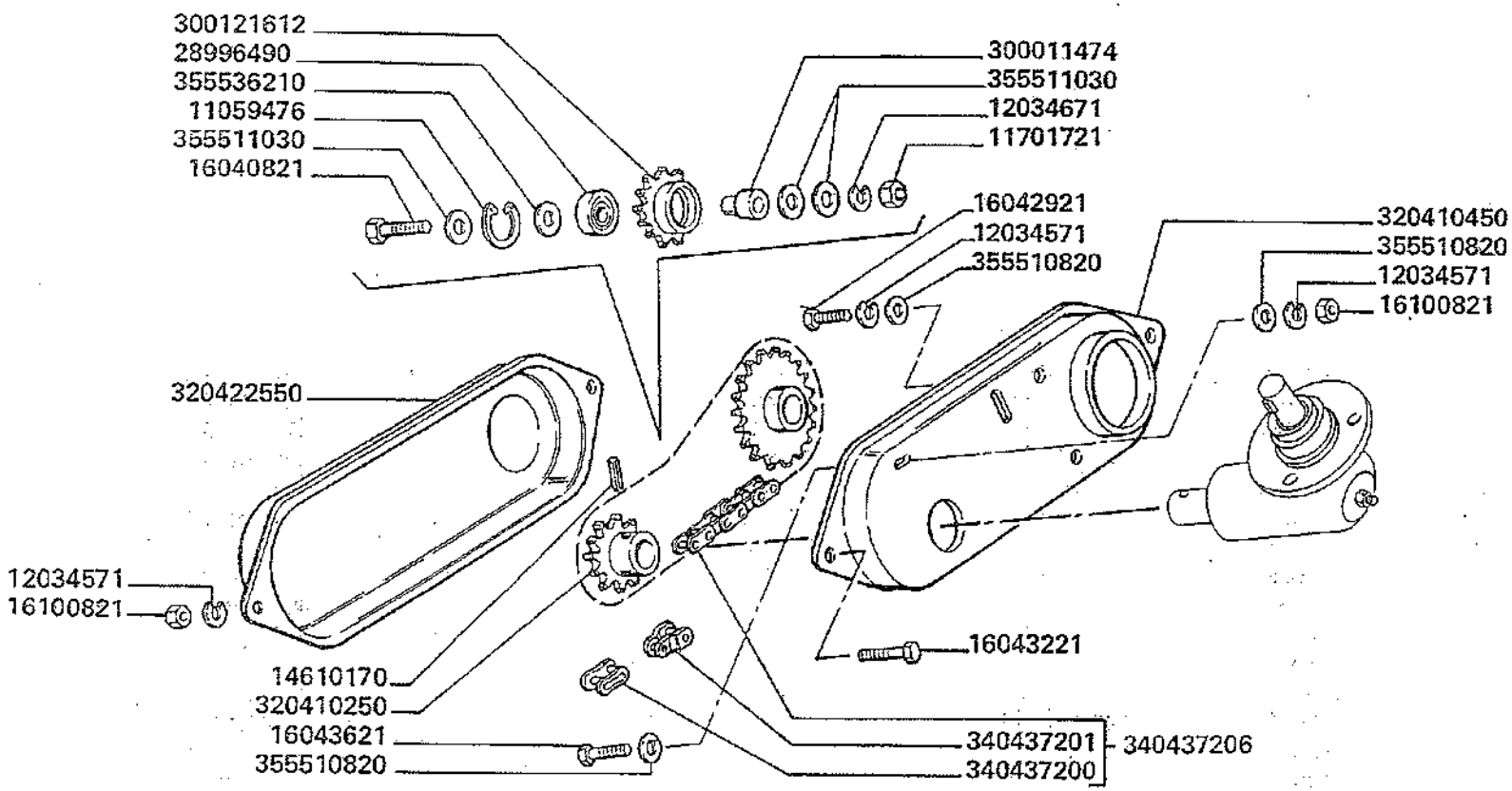

C 0792 aut. ⇒ n. 5C50272
aut. ⇒ n. 5C60161

MODIF.	ANT. MODIF.	N. ORDIN.	Q	DENOMINAZIONE	DESIGNATION	BENENNUNG	DESCRIPTION	DENOMINACIONES
		320410250	1	INGRANAGGIO	PIGNON	ZAHNRAD	GEAR	PINON
		320410450	1	PROTEZIONE INT. CATENA	PROTECTION	SCHUTZBLECH	GUARD	PROTECCION
		320422550	1	PROTEZIONE EST. CATENA	PROTECTION	SCHUTZBLECH	GUARD	PROTECCION
		320422600	1	SCATOLA INF. COMPL.	BOITIER CPT	GETRIEBE KPL	GEARBOX, ASSY	CONJ. CAJA
		320423050	1	SUPPORTO SUP. COCLEA	SUPPORT	HALTERUNG	SUPPORT	SOPORTE
		320423450	2	CHIUSURA FORO	FERMETURE	ABDECKPLATTE	COVER	CIERRE
		320423550	1	CHIUSURA INF. ELEVAT.	TOLE D'OBTURATION	ABDECKPLATTE	BLANKING PLATE	CIERRE
		320423650	1	APPOGGIO PUNT. SCALA	APPUI	HALTERUNG	SUPPORT	APOJO
		320423850	1	TUBO SUP.	TUBE	ROHR	PIPE	TUBO
		320452850	1	COCLEA	VIS	SCHNECKE	AUGER	SIN-FIN
		320452950	1	INGRANAGGIO	PIGNON	ZAHNRAD	GEAR	PINON
		320480750	1	TUBO INF.	TUBE	ROHR	PIPE	TUBO
		320480950	1	PORTELLO	PORTE	DECKEL	DOOR	PORTILLO
		320481050	1	PORTELLO	PORTE	DECKEL	DOOR	PORTILLO
		320481150	1	SPINA	AXE	STIFT	PIN	PASADOR
		320481250	1	SPINA	AXE	STIFT	PIN	PASADOR
		320501750	2	RONDELLA	RONDELLE	SCHEIBE	WASHER	ARANDELA

.../...

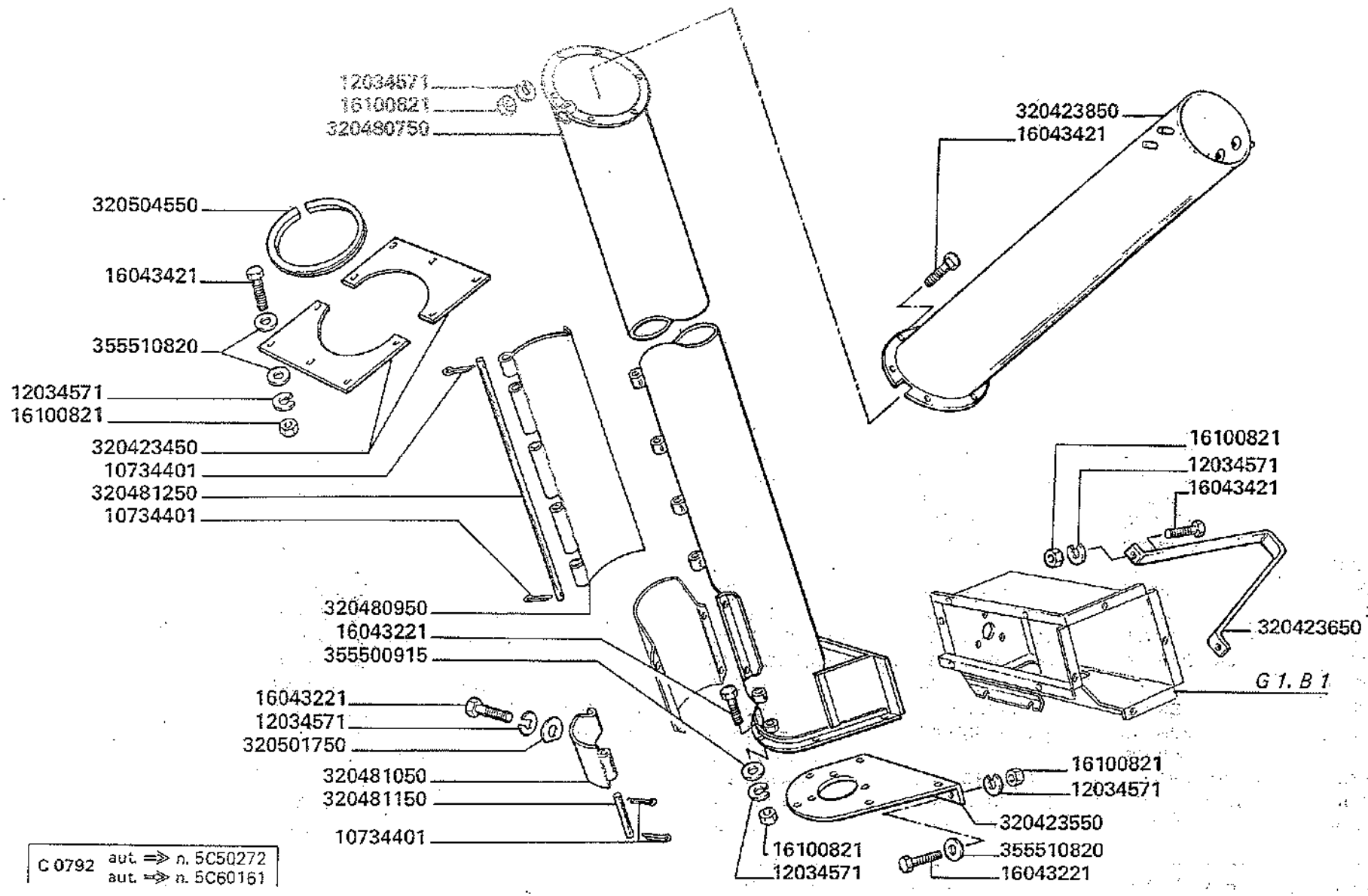

C 0792 aut. ⇒ n. 5C50272
aut. ⇒ n. 5C60161

3500-3500R
3550-3550R

ELEVATORE A COCLEE

Elévateur à vis
Schneckenelevator
Auger elevator
Elevador a sin-fin

G1.B2

MODIF.	ANT. MODIF.	N. ORDIN.	Q	DENOMINAZIONE	DESIGNATION	BENENNUNG	DESCRIPTION	DENOMINACIONES
		320504550	2	GUARNIZIONE	JOINT	DICHTUNG	GASKET	JUNTA
	320423150	320599350	1	COCLEA INF.	VIS ALIMENT.	FOERDERSCHNECKE	FEEDER AUGER	SIN-FIN DE ALIMENT.
	320423250	320599450	1	COCLEA SUP.	VIS ALIMENT.	FOERDERSCHNECKE	FEEDER AUGER	SIN-FIN DE ALIMENT.
		340411236	2	CUSCINETTO	ROULEMENT	LAGER	BEARING	RODAMIENTO
		340411404	2	FLANGIA CUSCINETTO	FLASQUE	LAGERFLANSCH	FLANGE	BRIDA
		340411458	2	FLANGIA CUSCINETTO	FLASQUE	LAGERFLANSCH	FLANGE	BRIDA
		340415826	2	BOCCOLA	BAGUE	BUECHSE	BUSH	CASQUILLO
		340437200	(1)	MAGLIA GIUNZIONE	MAILLON JONCTION	KETTENSCHLOSS	CONNECTING LINK	ESLABON DE EMPATE
		340437201	(1)	FALSA MAGLIA	FAUX-MAILLON	KETTENSCHLOSS	CRANKED LINK	FALSO ESLABON
		340437206	1	CATENA	CHAINE	KETTE	CHAIN	CADENA
		350342525	3	VITE	VIS	SCHRAUBE	SCREW	TORNILLO
		350384425	1	LINGUETTA	CLAVETTE	KEIL	KEY	CHAVETA
		355500915	6	RONDELLA	RONDELLE	SCHEIBE	WASHER	ARANDELA
		355510820	22	RONDELLA	RONDELLE	SCHEIBE	WASHER	ARANDELA
		355511030	3	RONDELLA	RONDELLE	SCHEIBE	WASHER	ARANDELA
		355521050	1	RONDELLA	RONDELLE	SCHEIBE	WASHER	ARANDELA
		355536210	1	RONDELLA	RONDELLE	SCHEIBE	WASHER	ARANDELA
		355536710	3	RONDELLA	RONDELLE	SCHEIBE	WASHER	ARANDELA

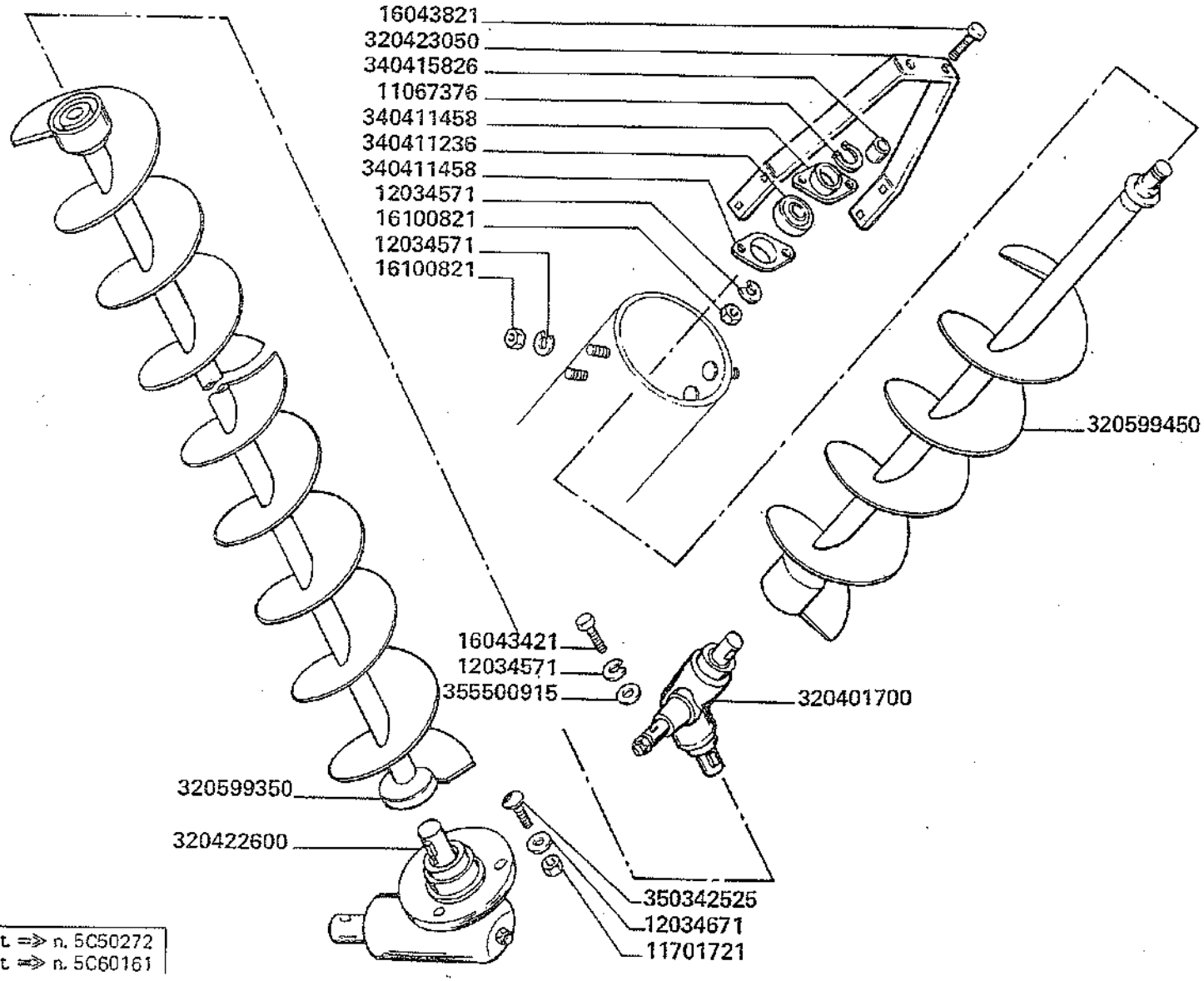

C 0792 aut. ⇒ n. 5C50272
aut. ⇒ n. 5C60161

3500-3500R
3550-3550R

ELEVATORE A COCLEE

Elévateur à vis
Schneckenelevator

Auger elevator
Elevador a sin-fin

G1.B2

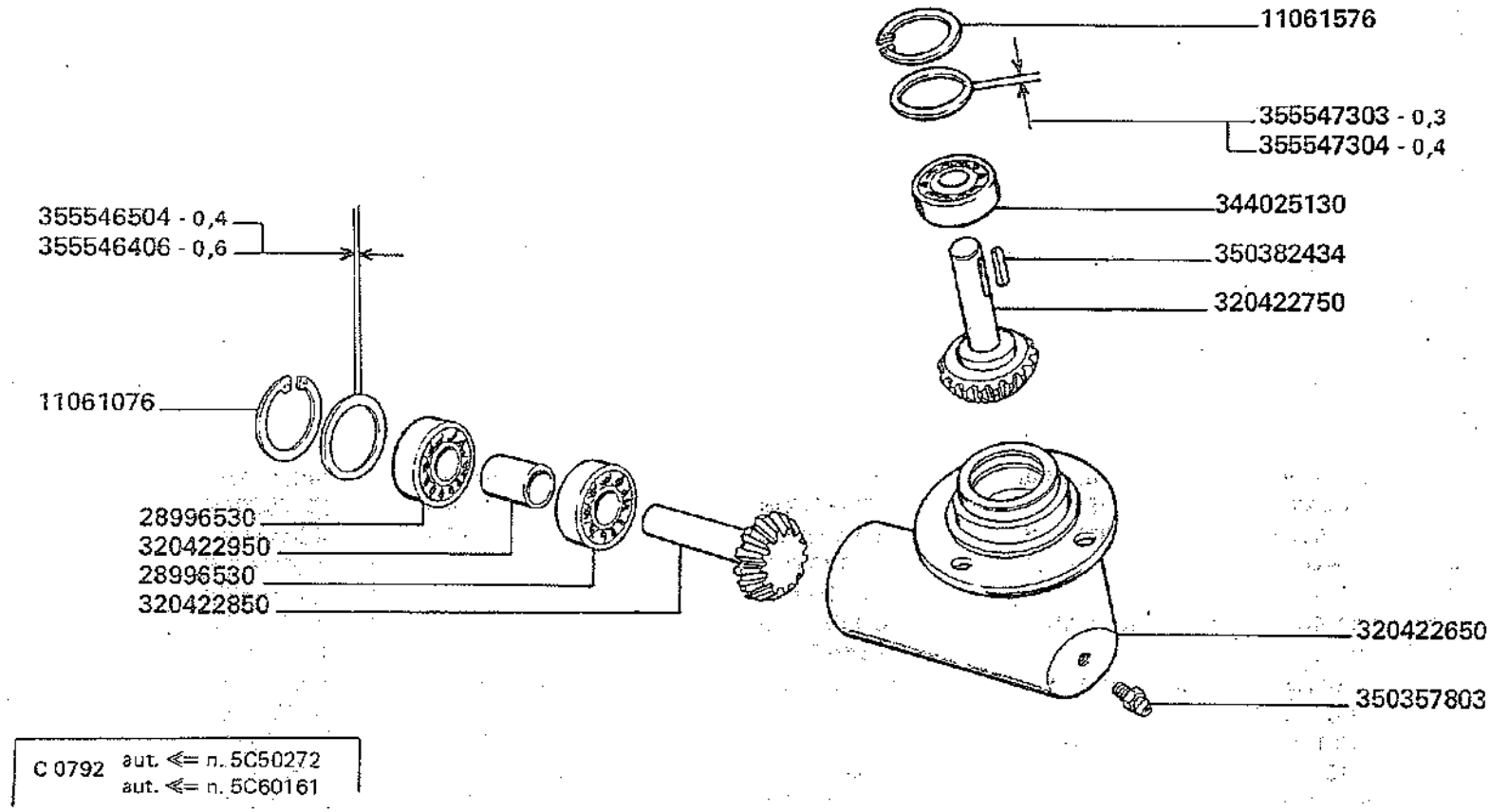

C 0792 aut. ⇐ n. 5C50272
aut. ⇐ n. 5C60161

MODIF.	ANT. MODIF.	N. ORDIN.	Q	DENOMINAZIONE	DESIGNATION	BENENNUNG	DESCRIPTION	DENOMINACIONES
		11061076	1	ANELLO ELASTICO	ARRETOIR	SICHERUNGSRING	LOCKRING	ANILLO DE FRENO
		11061576	1	ANELLO ELASTICO	ARRETOIR	SICHERUNGSRING	LOCKRING	ANILLO DE FRENO
		28996530	2	CUSCINETTO	ROULEMENT	LAGER	BEARING	RODAMIENTO
		320422650	1	SCATOLA COPPIA CONICA	BOITE COUPLE CON.	WINKELGETRIEBE	BEVEL GEAR BOX	CAJA ENGRANAJE CO.
		320422750	1	PIGNONE	PIGNON	RITZEL	PINION	PINON
		320422850	1	PIGNONE	PIGNON	RITZEL	PINION	PINON
		320422950	1	DISTANZIALE	ENTRETOISE	DISTANZSTUECK	SPACER	ESPACIADOR
		344025130	1	CUSCINETTO	ROULEMENT	LAGER	BEARING	RODAMIENTO
		350357803	1	INGRASSATORE	GRAISSEUR	SCHMIERNIPPEL	GREASE NIPPLE	ENGRASADOR
		350382434	1	LINGUETTA	CLAVETTE	KEIL	KEY	CHAVETA
		355546504	1	RONDELLA	RONDELLE	SCHEIBE	WASHER	ARANDELA
		355546506	1	RONDELLA	RONDELLE	SCHEIBE	WASHER	ARANDELA
		355547303	1	RONDELLA	RONDELLE	SCHEIBE	WASHER	ARANDELA
		355547304	1	RONDELLA	RONDELLE	SCHEIBE	WASHER	ARANDELA

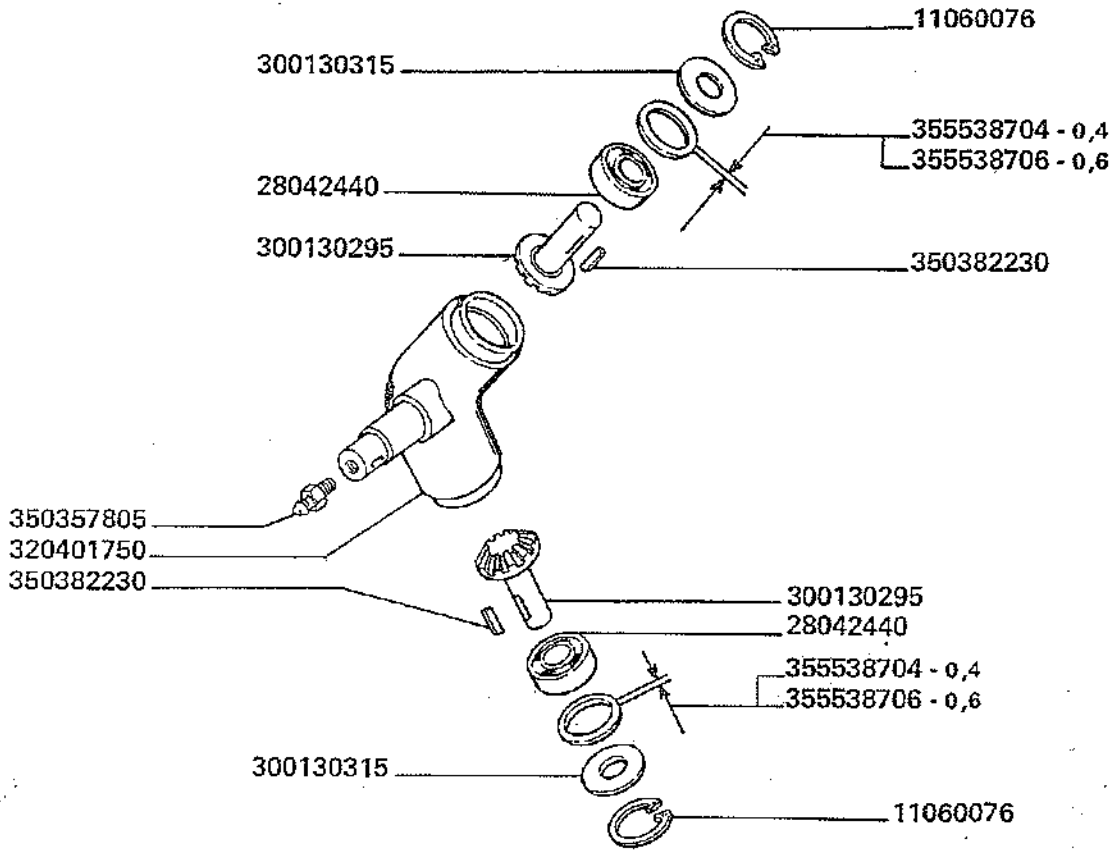

C 0792 aut. ⇐ n. 5C50272
aut. ⇐ n. 5C60161

3500-3500R
3550-3550R

SUPPORTO INTERMEDIO COCLEE

Support mitoyen vis
Schneckenschwischenhalterung

Intermediate auger support
Soporte entrémes sin-fin

G1.B4

MODIF.	ANT. MODIF.	N. ORDIN.	Q	DENOMINAZIONE	DESIGNATION	BENENNUNG	DESCRIPTION	DENOMINACIONES
		11060076	2	ANELLO ELASTICO	ARRETOIR	SICHERUNGSRING	LOCKRING	ANILLO DE FRENO
		28042440	2	CUSCINETTO	ROULEMENT	LAGER	BEARING	RODAMIENTO
		300130295	2	PIGNONE	PIGNON	RITZEL	PINION	PINON
		300130315	2	RONDELLA PARAPOLVERE	RONDELLE	SCHEIBE	WASHER	ARANDELA
		320401750	1	SUPPORTO	SUPPORT	HALTERUNG	SUPPORT	SOPORTE
		350357805	1	INGRASSATORE	GRAISSEUR	SCHMIERNIPPEL	GREASE NIPPLE	ENGRASADOR
		350382230	2	LINGUETTA	CLAVETTE	KEIL	KEY	CHAVETA
		355538704	2	RONDELLA	RONDELLE	SCHEIBE	WASHER	ARANDELA
		355538706	2	RONDELLA	RONDELLE	SCHEIBE	WASHER	ARANDELA

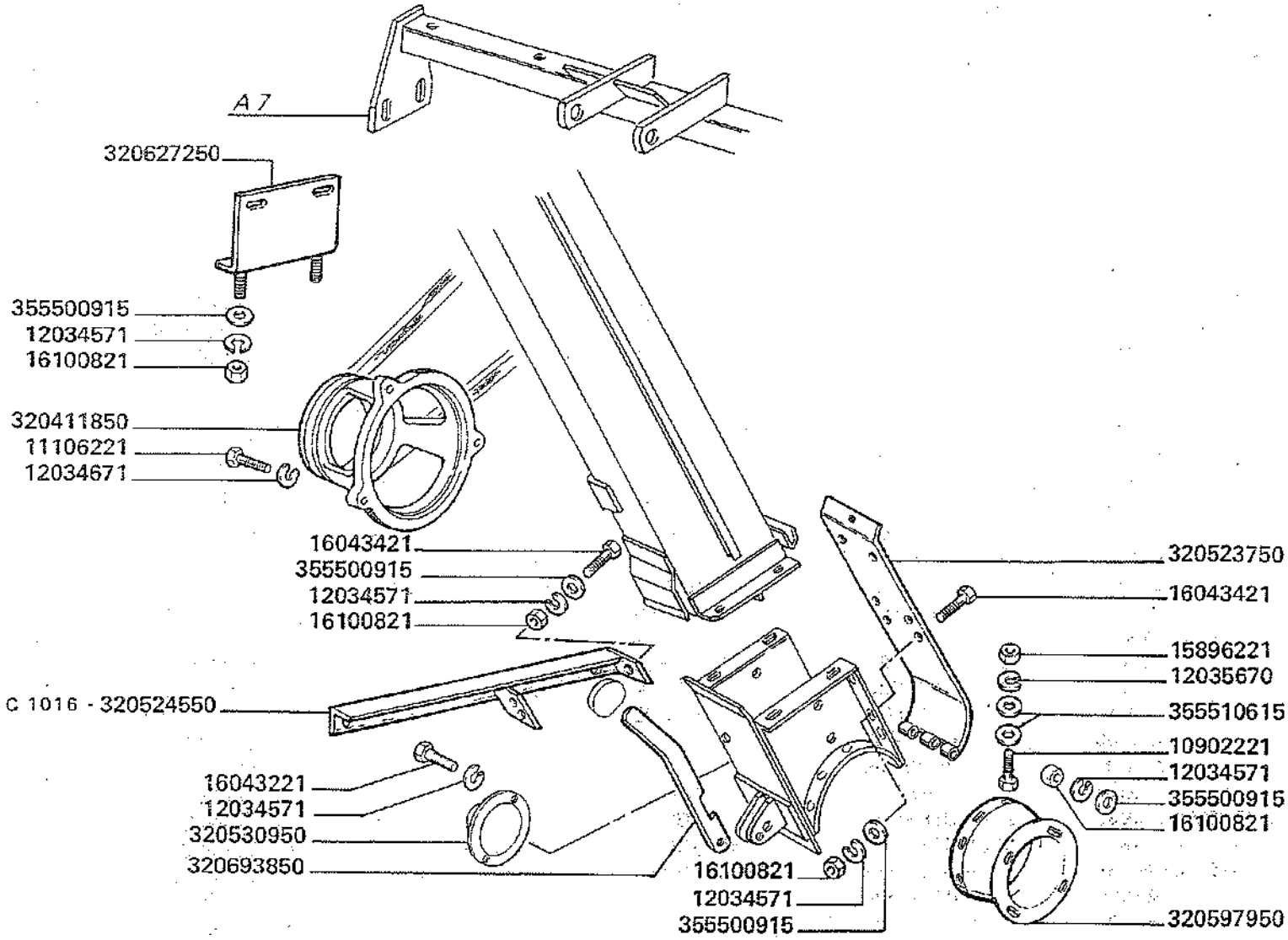

D 0792	aut. ⇒ n. 5C50273 aut. ⇒ n. 5C60162	C 1016	aut. ⇐ n. 5C50912 aut. ⇐ n. 5C60446

3500-3500R
3550-3550R

VARIANTI SENZA II^VENTILAZIONE

Variantes sans 2. eme nettoyage
Aenderungen onhe 2. reinigung

Variations without secondary cleaner
Variantes sin segunda limpia

G1.C1

MODIF.	ANT. MODIF.	N. ORDIN.	Q	DENOMINAZIONE	DESIGNATION	BENENNUNG	DESCRIPTION	DENOMINACIONES
		10902221	16	VITE	VIS	SCHRAUBE	SCREW	TORNILLO
		11106221	3	VITE	VIS	SCHRAUBE	SCREW	TORNILLO
		12034571	20	ROSETTA ELASTICA	RONDELLE W	FEDERSCHEIBE	SPRING WASHER	ARANDELA ELASTICA
		12034671	3	ROSETTA ELASTICA	RONDELLE W	FEDERSCHEIBE	SPRING WASHER	ARANDELA ELASTICA
		12035670	17	ROSETTA ELASTICA	RONDELLE W	FEDERSCHEIBE	SPRING WASHER	ARANDELA ELASTICA
		15896221	11	DADO	ECROU	MUTTER	NUT	TUERCA
		16043221	2	VITE	VIS	SCHRAUBE	SCREW	TORNILLO
		16043421	15	VITE	VIS	SCHRAUBE	SCREW	TORNILLO
		16100821	20	DADO	ECROU	MUTTER	NUT	TUERCA
		320411850	1	PULEGGIA	POULIE	RIEMENSCHEIBE	PULLEY	POLEA
		320483950	1	CHIUSURA	FERMETURE	ABDECKPLATTE	COVER	CIERRE
		320523750	1	PARETE POST.	PAROI ARR.	WAND	REAR PANEL	PARED POST.
C 1016		320524550	1	APPOGGIO SCALA	APPUI ESCALIER	HALTERUNG	SUPPORT	APOJO
		320530950	1	PROTEZIONE COCLEA	PROTECTION	SCHUTZ	GUARD	PROTECCION
		320597950	1	CONVOGLIATORE INF.	CONVOYEUR	LEITBLECH	CONVEYOR	CONVOYADOR
		320627250	1	SUPPORTO TRAVERSA	SUPPORT	HALTERUNG	SUPPORT	SOPORTE
		320693850	1	LEVA	LEVIER	HEBEL	LEVER	PALANCA
D 1016		320735400	1	AMMORTIZZATORE	AMORTISSEUR	STOSSDAEMPFER	SHOCK ABSORBER	AMORTIGUADOR
D 1016		320766550	1	LAMIERA IRRIGIDIM.	RAIDISSEUR	VERSTAERKUNG	STIFFENING	REFUERZO
D 1016		320799250	1	PROTEZIONE POST.	PROTECTION	SCHUTZBLECH	GUARD	PROTECCION
D 1016		320799450	1	PIASTRINA	PLAQUETTE	PLATTE	PLATE	PLACA
		355500715	5	RONDELLA	RONDELLE	SCHEIBE	WASHER	ARANDELA
		355500915	20	RONDELLA	RONDELLE	SCHEIBE	WASHER	ARANDELA
		355510615	23	RONDELLA	RONDELLE	SCHEIBE	WASHER	ARANDELA
		355510820	1	RONDELLA	RONDELLE	SCHEIBE	WASHER	ARANDELA

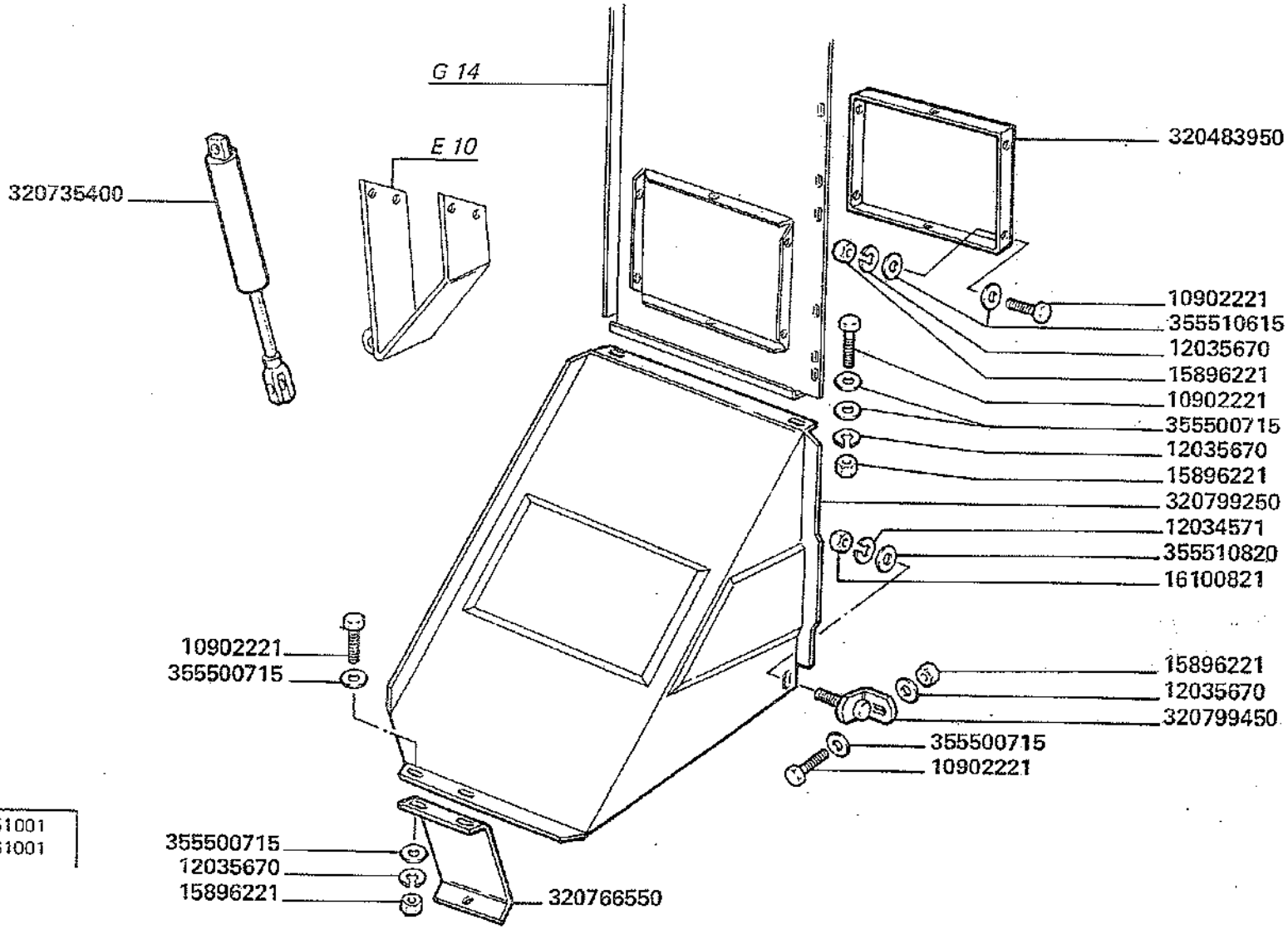

D 1016 aut. ⇒ n. 5C51001
aut. ⇒ n. 5C61001

3500-3500R
3550-3550R

VARIANTI SENZA II°VENTILAZIONE

Variantes sans 2. eme nettoyage
Aenderungen onhe 2. reinigung

Variations without secondary cleaner
Variantes sin segunda limpia

G1.C1

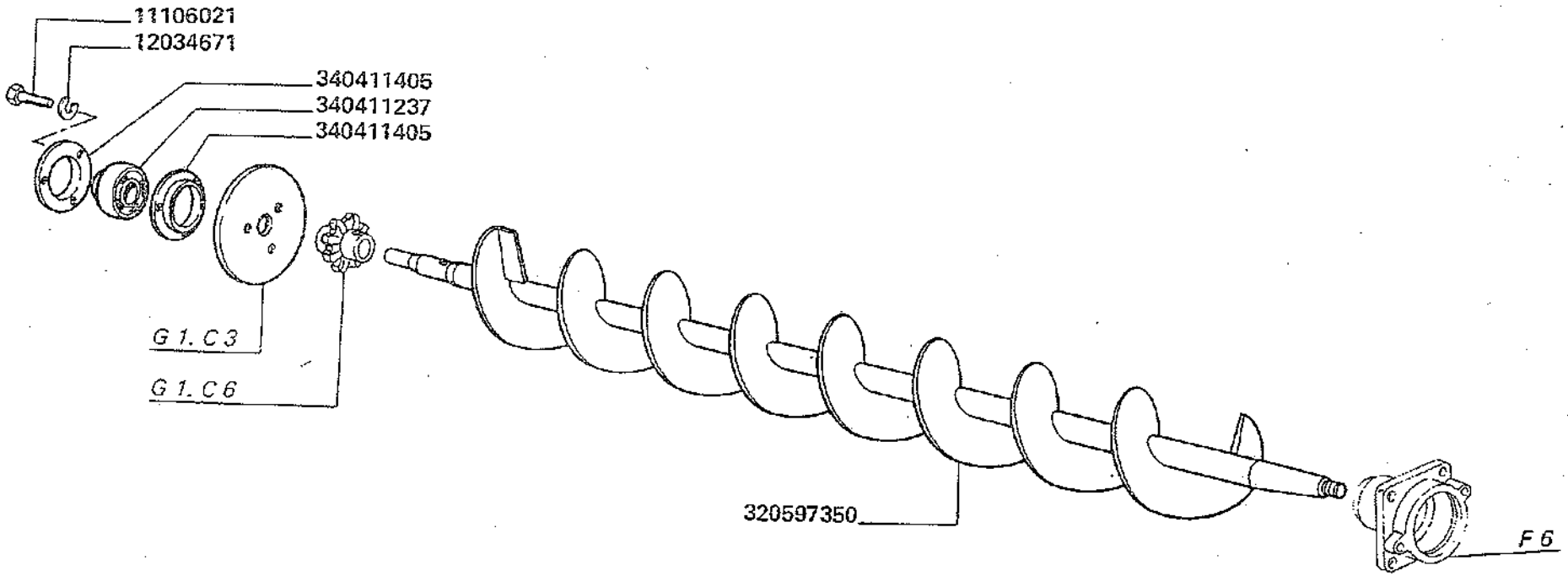

D 0792 aut. => n. 5C50273
aut. => n. 5C60162

3500-3500R
3550-3550R

Vis a grain
Kornschnecke

COCLEA GRANO

Grain auger
Sin-fin a grano

G1.C2

MODIF.	ANT. MODIF.	N. ORDIN.	Q	DENOMINAZIONE	DESIGNATION	BENENNUNG	DESCRIPTION	DENOMINACIONES
		11106021	3	VITE	VIS	SCHRAUBE	SCREW	TORNILLO
		12034671	3	ROSETTA ELASTICA	RONDELLE W	FEDERSCHEIBE	SPRING WASHER	ARANDELA ELASTICA
		320597350	1	COCLEA GRANO	VIS A GRAIN	KORNSCHNECKE	GRAIN AUGER	SIN-FIN A GRANO
		340411237	1	CUSCINETTO	ROULEMENT	LAGER	BEARING	RODAMIENTO
		340411405	2	FLANGIA CUSCINETTO	FLASQUE	LAGERFLANSCH	FLANGE	BRIDA

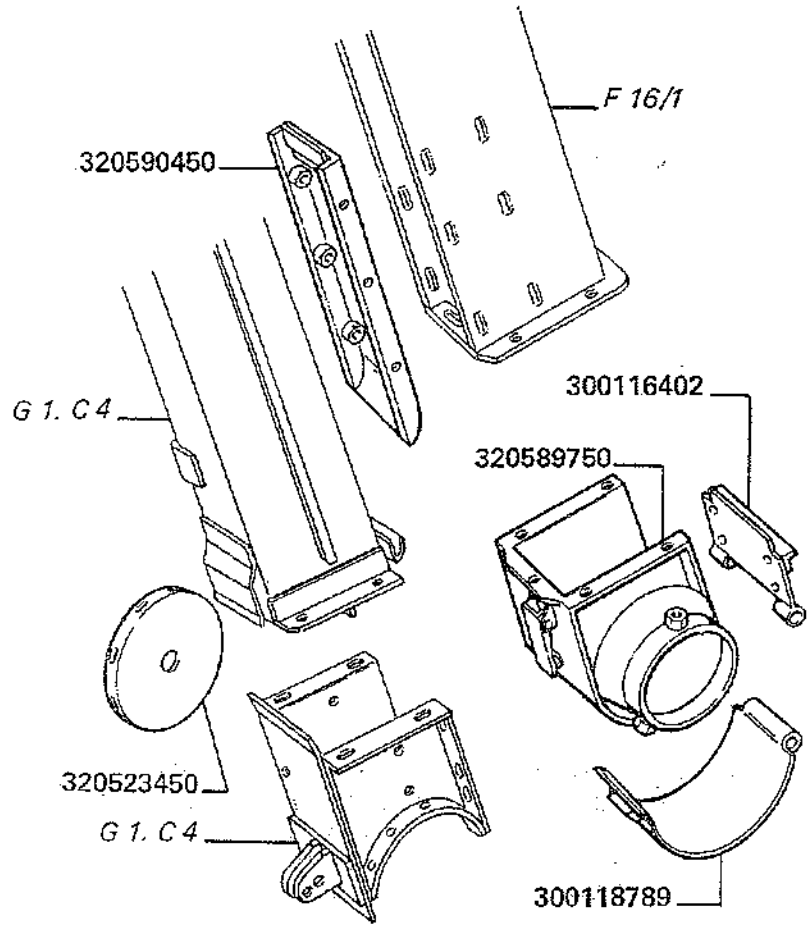
F 16/1
320590450
G 1. C 4
300116402
320589750
320523450
G 1. C 4
300118789

MODIF.	ANT. MODIF.	N. ORDIN.	Q	DENOMINAZIONE	DESIGNATION	BENENNUNG	DESCRIPTION	DENOMINACIONES
		300116402	1	PARETE POST. RACC.	PAROI	WAND	LOWER PANEL	PARED
		300118789	1	PORTELLO	PORTE	DECKEL	DOOR	PORTILLO
		320523450	1	DISCO EST.	DISQUE	SCHEIBE	DISC	DISCO
		320589750	1	RACCORDO ELEVATORE	RACCORD	ANSCHLUSS	UNION	RACOR
		320590450	1	ESTREMITA' DIVISORE	EXTREMITE DIVISEUR	ABWEISERENDE	DIVIDER END	EXTREMIDAD DIVISOR

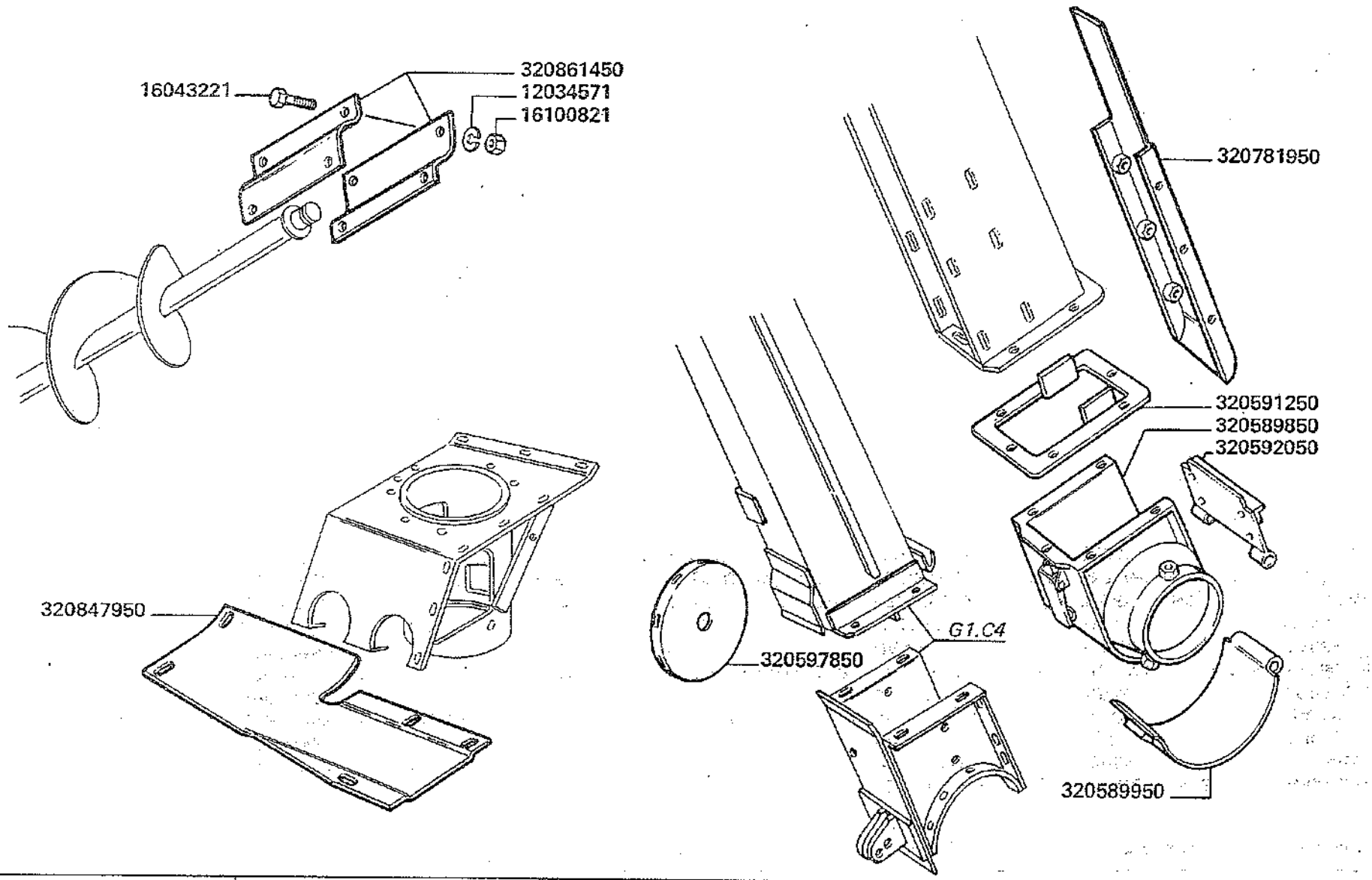

3500R
3550R

Raccord élévateur
Elevatoranschluss

RACCORDO ELEVATORE

Elevator union
Racor elevador

G1.C3

2

MODIF.	ANT. MODIF.	N. ORDIN.	Q	DENOMINAZIONE	DESIGNATION	BENENNUNG	DESCRIPTION	DENOMINACIONES
		12034571	4	ROSETTA ELASTICA	RONDELLE W	FEDERSCHEIBE	SPRING WASHER	ARANDELA ELASTICA
		16043221	4	VITE	VIS	SCHRAUBE	SCREW	TORNILLO
		16100821	4	DADO	ECROU	MUTTER	NUT	TUERCA
		320589850	1	RACCORDO	RACCORD	ANSCHLUSS	UNION	RACOR
		320589950	1	PORTELLO	PORTE	DECKEL	DOOR	PORTILLO
		320591250	1	ELEMENTO ANTIUSURA	ELEMENT ANTIUSURE	VERSCHLEISSFREIER	ANTHWEAR ELEMENT	ELEM. ANTES USURA
		320592050	1	PARETE MOBILE	PAROI	WAND	PANEL	PARED
		320597850	1	DISCO EST.	DISQUE	SCHEIBE	DISC	DISCO
		320781950	1	ESTREMITA' DIVISORE	EXTREMITE DIVEUR	ABWEISERENDE	DIVIDER END	EXTREMIDAD DIVISOR
		320847950	1	LAMIERA ANTIUSURA	TOLE ANTIUSURE	VERSCHLEISSFREIER	ANTHWEAR PLATE	CHAPA ANTES USURA
		320861450	2	SEMIGUSCIO PROTEZ.	PROTECTION	SCHUTZBLECH	GUARD	PROTECCION

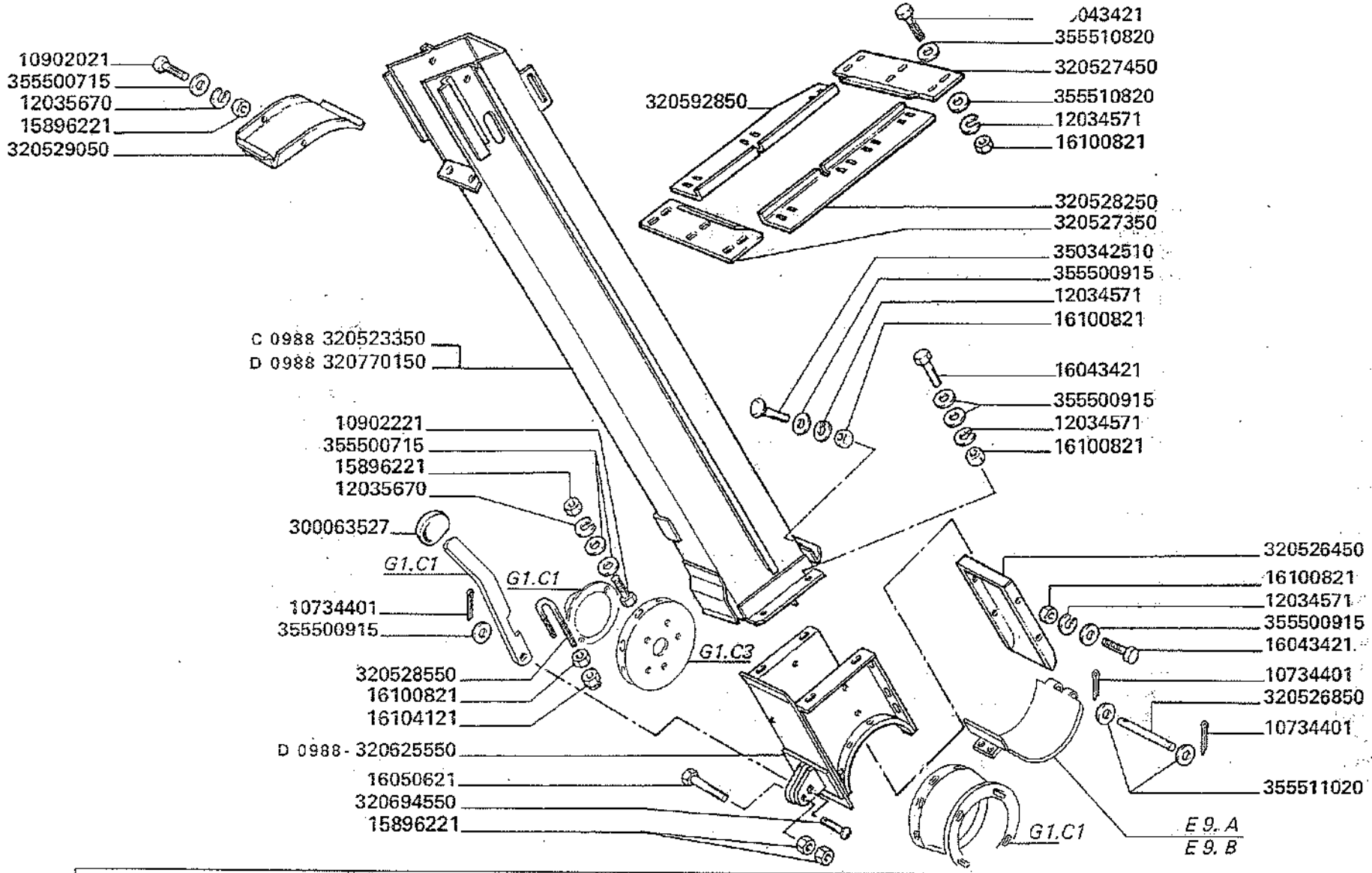

D 0792	aut. => n. 5C50273 aut. => n. 5C60162	D 0988	aut. => n. 5C50693 aut. => n. 5C60342	~~320523501~~ = (4) 12034571 + (4) 16043421 + (4) 16100821 + 320625550 + (4) 355500915	

3500-3500R
3550-3550R

CASSA ELEVATORE

Caisse d'élévateur
Elevatorkasten

Elevator housing
Caja del elevador

G1.C4

MODIF.	ANT. MODIF.	N. ORDIN.	Q	DENOMINAZIONE	DESIGNATION	BENENNUNG	DESCRIPTION	DENOMINACIONES
		10734401	3	COPIGLIA	GOUPILLE FENDUE	SPLINT	COTTER PIN	PASADOR ABIERTO
		10902021	2	VITE	VIS	SCHRAUBE	SCREW	TORNILLO
		10902221	5	VITE	VIS	SCHRAUBE	SCREW	TORNILLO
		12034571	20	ROSETTA ELASTICA	RONDELLE W	FEDERSCHEIBE	SPRING WASHER	ARANDELA ELASTICA
		12035670	7	ROSETTA ELASTICA	RONDELLE W	FEDERSCHEIBE	SPRING WASHER	ARANDELA ELASTICA
		15896221	6	DADO	ECROU	MUTTER	NUT	TUERCA
		16043421	19	VITE	VIS	SCHRAUBE	SCREW	TORNILLO
		16050621	1	VITE	VIS	SCHRAUBE	SCREW	TORNILLO
		16100821	22	DADO	ECROU	MUTTER	NUT	TUERCA
		16104121	2	DADO	ECROU	MUTTER	NUT	TUERCA
		300063527	1	GOMMINO	CAOUTCHOUC	GUMMI	RUBBER	GOMA
C 0988		320523350	1	ELEVATORE AL SERBAT.	CAISSE ELEVATEUR	ELEVATORKASTEN	ELEVAT. HOUSING	CAJA DEL ELEVADOR
		320526450	1	DIVISORE ELEVAT. SERBAT.	DEFLECTEUR	ABWEISER	DEFLECTOR	SEPARADOR
		320526850	1	SPINA	AXE	STIFT	PIN	PASADOR
		320527350	1	CHIUSURA INF.	FERMETURE	ABDECKPLATTE	COVER	CIERRE
		320527450	1	CHIUSURA SUP.	FERMETURE	ABDECKPLATTE	COVER	CIERRE
		320528250	1	CHIUSURA LAT. INT.	FERMETURE	ABDECKPLATTE	COVER	CIERRE
		320528550	2	BRIGLIA	COLLIER	SCHELLE	CLAMP	COLLAR
		320529050	1	COPERCHIO	COUVERCLE	DECKEL	COVER	TAPA
		320592850	1	CHIUSURA LAT. EST.	FERMETURE	ABDECKPLATTE	COVER	CIERRE
		320625550	1	RACCORDO INF.	RACCORD	ANSCHLUSS	UNION	RACOR
		320694550	1	PERNO	AXE	BOLZEN	PIN	PASADOR
D 0988	320625250	320770150	1	ELEVATORE AL SERBAT.	CAISSE ELEVATEUR	ELEVATORKASTEN	ELEVAT. HOUSING	CAJA DEL ELEVADOR
		350342510	1	VITE	VIS	SCHRAUBE	SCREW	TORNILLO
		355500715	12	RONDELLA	RONDELLE	SCHEIBE	WASHER	ARANDELA
		355500915	13	RONDELLA	RONDELLE	SCHEIBE	WASHER	ARANDELA
		355510820	22	RONDELLA	RONDELLE	SCHEIBE	WASHER	ARANDELA
		355511020	2	RONDELLA	RONDELLE	SCHEIBE	WASHER	ARANDELA

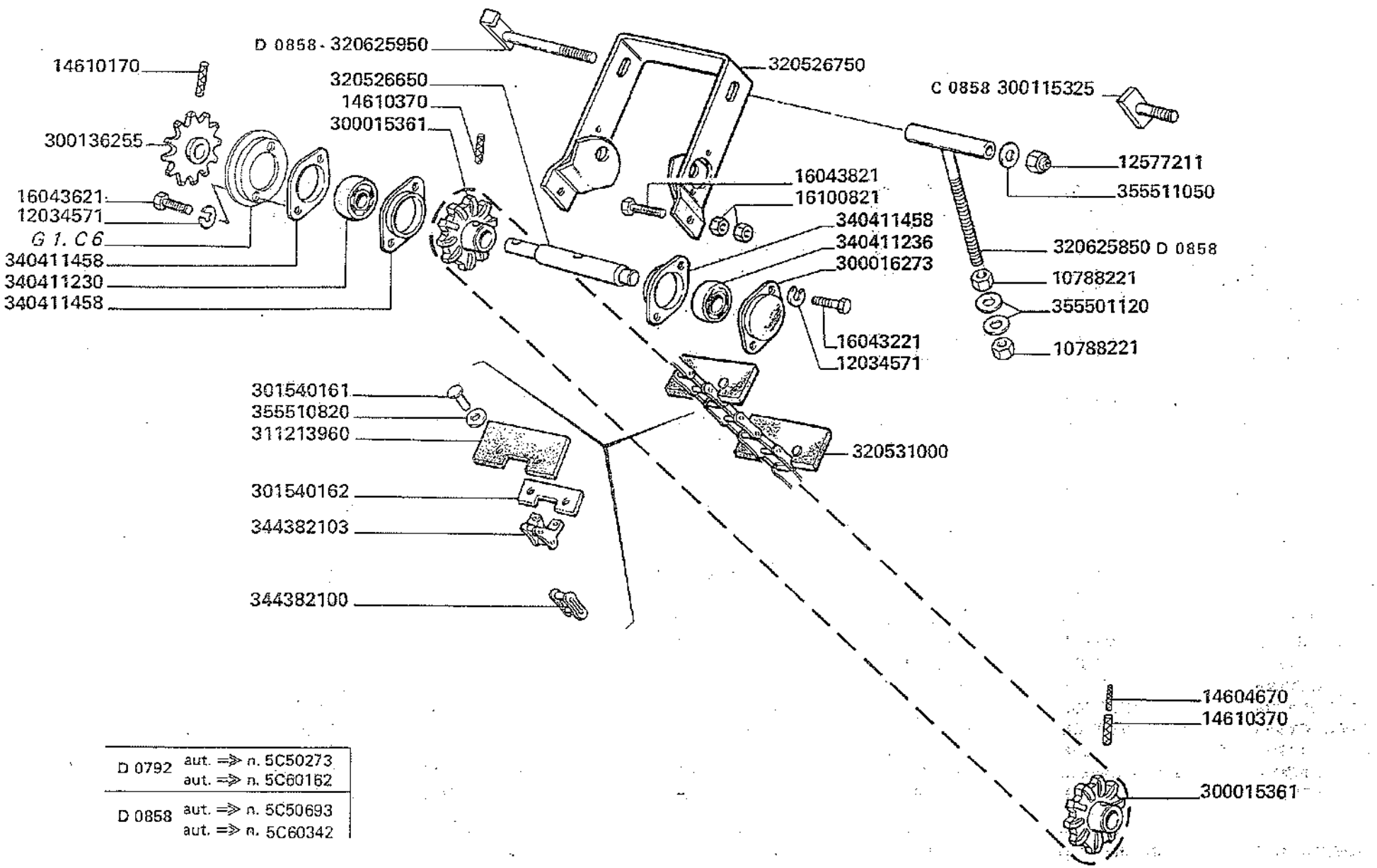

D 0792	aut. ⇒ n. 5C50273 aut. ⇒ n. 5C60162
D 0858	aut. ⇒ n. 5C50693 aut. ⇒ n. 5C60342

3500-3500R
3550-3550R

Chaine d'élévateur
Elevatorkette

CATENA ELEVATORE

Elevator chain
Cadena del elevador

G1.C5

MODIF.	ANT. MODIF.	N. ORDIN.	Q	DENOMINAZIONE	DESIGNATION	BENENNUNG	DESCRIPTION	DENOMINACIONES
		10788221	2	DADO	ECROU	MUTTER	NUT	TUERCA
		12034571	8	ROSETTA ELASTICA	RONDELLE W	FEDERSCHEIBE	SPRING WASHER	ARANDELA ELASTICA
		12577211	1	DADO	ECROU	MUTTER	NUT	TUERCA
		14604670	1	SPINA ELASTICA	GOUPILLE ELAST.	SPANNUELSE	ROLL PIN	PASADOR ABIERTO
		14610170	1	SPINA ELASTICA	GOUPILLE ELAST.	SPANNUELSE	ROLL PIN	PASADOR ABIERTO
		14610370	2	SPINA ELASTICA	GOUPILLE ELAST.	SPANNUELSE	ROLL PIN	PASADOR ABIERTO
		16043221	2	VITE	VIS	SCHRAUBE	SCREW	TORNILLO
		16043621	2	VITE	VIS	SCHRAUBE	SCREW	TORNILLO
		16043821	2	VITE	VIS	SCHRAUBE	SCREW	TORNILLO
		16100821	4	DADO	ECROU	MUTTER	NUT	TUERCA
		300015361	2	INGRANAGGIO	PIGNON	ZAHNRAD	GEAR	PINON
		300016273	1	FLANGIA CUSCINETTO	FLASQUE	LAGERFLANSCH	FLANGE	BRIDA
C 0858		300115325	2	VITE	VIS	SCHRAUBE	SCREW	TORNILLO
		300136255	1	INGRANAGGIO	PIGNON	ZAHNRAD	GEAR	PINON
		301540161	(64)	RIVETTO	RIVET	NIETE	RIVET	REMACHE
		301540162	(32)	CONTROPALETTA	CONTRE-PALETTE	GEGENFLUEGEL	COUNTER-PLATE	CONTROPALETA
		311213960	(32)	PALETTA	PALETTE	FOERDERPLATTE	PADDLE	PALETTA
		320526650	1	ALBERO	ARBRE	WELLE	SHAFT	ARBOL
		320526750	1	SUPPORTO TENDICAT.	SUPPORT	HALTERUNG	SUPPORT	SOPORTE
		320531000	1	CATENA	CHAINE	KETTE	CHAIN	CADENA
D 0858		320625850	1	TIRANTE	TIRANT	SPANNBOLZEN	TIE-ROD	TIRANTE
D 0858		320625950	1	TIRANTE BLOCC.	TIRANT	SPANNBOLZEN	TIE-ROD	TIRANTE
		340411236	2	CUSCINETTO	ROULEMENT	LAGER	BEARING	RODAMIENTO
		340411458	3	FLANGIA CUSCINETTO	FLASQUE	LAGERFLANSCH	FLANGE	BRIDA
		344382100	(1)	MAGLIA GIUNZIONE	MAILLON JONCTION	KETTENSCHLOSS	CONNECTING LINK	ESLABON DE EMPATE
		344382103	(32)	MAGLIA SPECIALE	MAILLON SPECIAL	SPEZIALKETTE	SPECIAL LINK	ESLABON ESPECIAL
		355501120	2	RONDELLA	RONDELLE	SCHEIBE	WASHER	ARANDELA
		355510820	(64)	RONDELLA	RONDELLE	SCHEIBE	WASHER	ARANDELA
		355511050	2	RONDELLA	RONDELLE	SCHEIBE	WASHER	ARANDELA

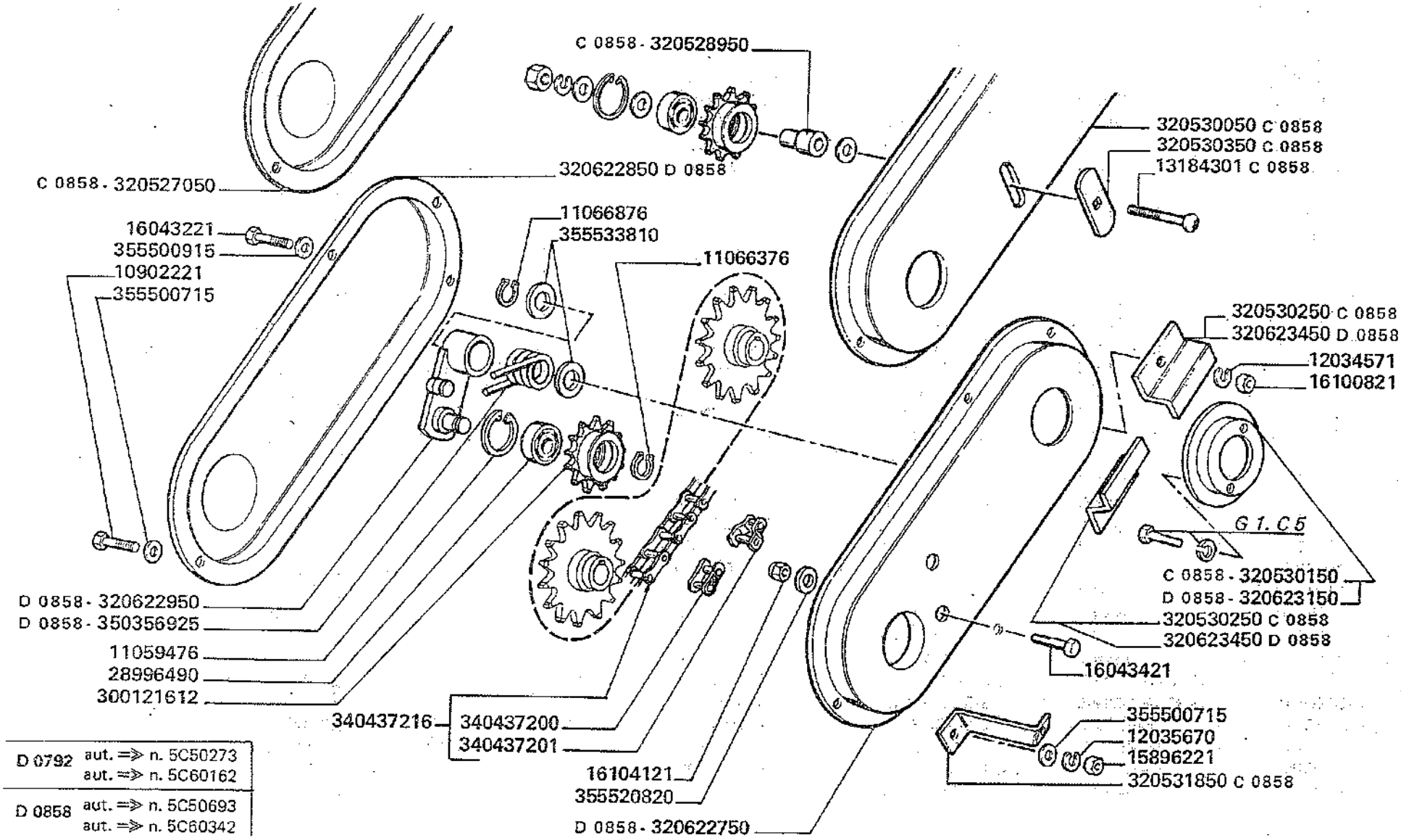

D 0792	aut. ⇒ n. 5C50273 aut. ⇒ n. 5C60162
D 0858	aut. ⇒ n. 5C50693 aut. ⇒ n. 5C60342

3500-3500R
3550-3550R

Transmission vis
Schnecke antrieb

TRASMISSIONE COCLEA

Auger drive
Transmision sin-fin

G1.C6

MODIF.	ANT. MODIF.	N. ORDIN.	Q	DENOMINAZIONE	DESIGNATION	BENENNUNG	DESCRIPTION	DENOMINACIONES
		10902221	2	VITE	VIS	SCHRAUBE	SCREW	TORNILLO
		11059476	1	ANELLO ELASTICO	ARRETOIR	SICHERUNGSRING	LOCKRING	ANILLO DE FRENO
		11066376	1	ANELLO ELASTICO	ARRETOIR	SICHERUNGSRING	LOCKRING	ANILLO DE FRENO
		11066876	1	ANELLO ELASTICO	ARRETOIR	SICHERUNGSRING	LOCKRING	ANILLO DE FRENO
		12034571	2	ROSETTA ELASTICA	RONDELLE W	FEDERSCHEIBE	SPRING WASHER	ARANDELA ELASTICA
		12035670	2	ROSETTA ELASTICA	RONDELLE W	FEDERSCHEIBE	SPRING WASHER	ARANDELA ELASTICA
C 0858		13184301	1	VITE	VIS	SCHRAUBE	SCREW	TORNILLO
		15896221	2	DADO	ECROU	MUTTER	NUT	TUERCA
		16043221	2	VITE	VIS	SCHRAUBE	SCREW	TORNILLO
		16043421	2	VITE	VIS	SCHRAUBE	SCREW	TORNILLO
		16100821	2	DADO	ECROU	MUTTER	NUT	TUERCA
		16104121	2	DADO	ECROU	MUTTER	NUT	TUERCA
		28996490	1	CUSCINETTO	ROULEMENT	LAGER	BEARING	RODAMIENTO
		300121612	1	TENDICATENA	PIGNON TENDEUR	KETTENSPANNRITZEL	CHAIN TENSIONER	PINON TENSOR
C 0858		320527050	1	PROTEZIONE EST.	PROTECTION	SCHUTZBLECH	GUARD	PROTECCION
C 0858		320528950	1	BOCCOLA	BAGUE	BUECHSE	BUSH	CASQUILLO
C 0858		320530050	1	PROTEZIONE INT.	PROTECTION	SCHUTZBLECH	GUARD	PROTECCION
C 0858		320530150	1	ANELLO	ANNEAU	RING	RING	ANILLO
C 0858		320530250	2	PROFILO GUIDA ANELLO	LAME	PLATTE	PLATE	CHAPA
C 0858		320530350	1	CHIUSURA PROTEZ.	FERMETURE	ABDECKPLATTE	COVER	CIERRE
C 0858		320531850	1	LAMA IRRIGIDIMENTO	RAIDISSEUR	VERSTAERKUNG	STIFFENER	REFUERZO
D 0858		320622750	1	PROTEZIONE INT.	PROTECTION	SCHUTZBLECH	GUARD	PROTECCION
D 0858		320622850	1	PROTEZIONE EST.	PROTECTION	SCHUTZBLECH	GUARD	PROTECCION
D 0858		320622950	1	BRACCIO TENDIC.	BRAS	ARM	ARM	BRAZO
D 0858		320623150	1	ANELLO GUIDA PROTEZ.	ANNEAU	SCHUTZRING	GUARD RING	ANILLO
D 0858		320623450	2	PROFILO GUIDA ANELLO	LAME	PLATTE	PLATE	CHAPA
		340437200	(1)	MAGLIA GIUNZIONE	MAILLON JONCTION	KETTENSCHLOSS	CONNECTING LINK	ESLABON DE EMPATE
		340437201	(1)	FALSA MAGLIA	FAUX-MAILLON	KETTENSCHLOSS	CONNECTING LINK	ESLABON DE EMPATE
		340437216	1	CATENA	CHAINE	KETTE	CHAIN	CADENA
D 0858		350356925	1	MOLLA	RESSORT	FEDER	SPRING	RESORTE
		355500715	4	RONDELLA	RONDELLE	SCHEIBE	WASHER	ARANDELA
		355500915	2	RONDELLA	RONDELLE	SCHEIBE	WASHER	ARANDELA
		355520820	2	RONDELLA	RONDELLE	SCHEIBE	WASHER	ARANDELA
		355533810	3	RONDELLA	RONDELLE	SCHEIBE	WASHER	ARANDELA

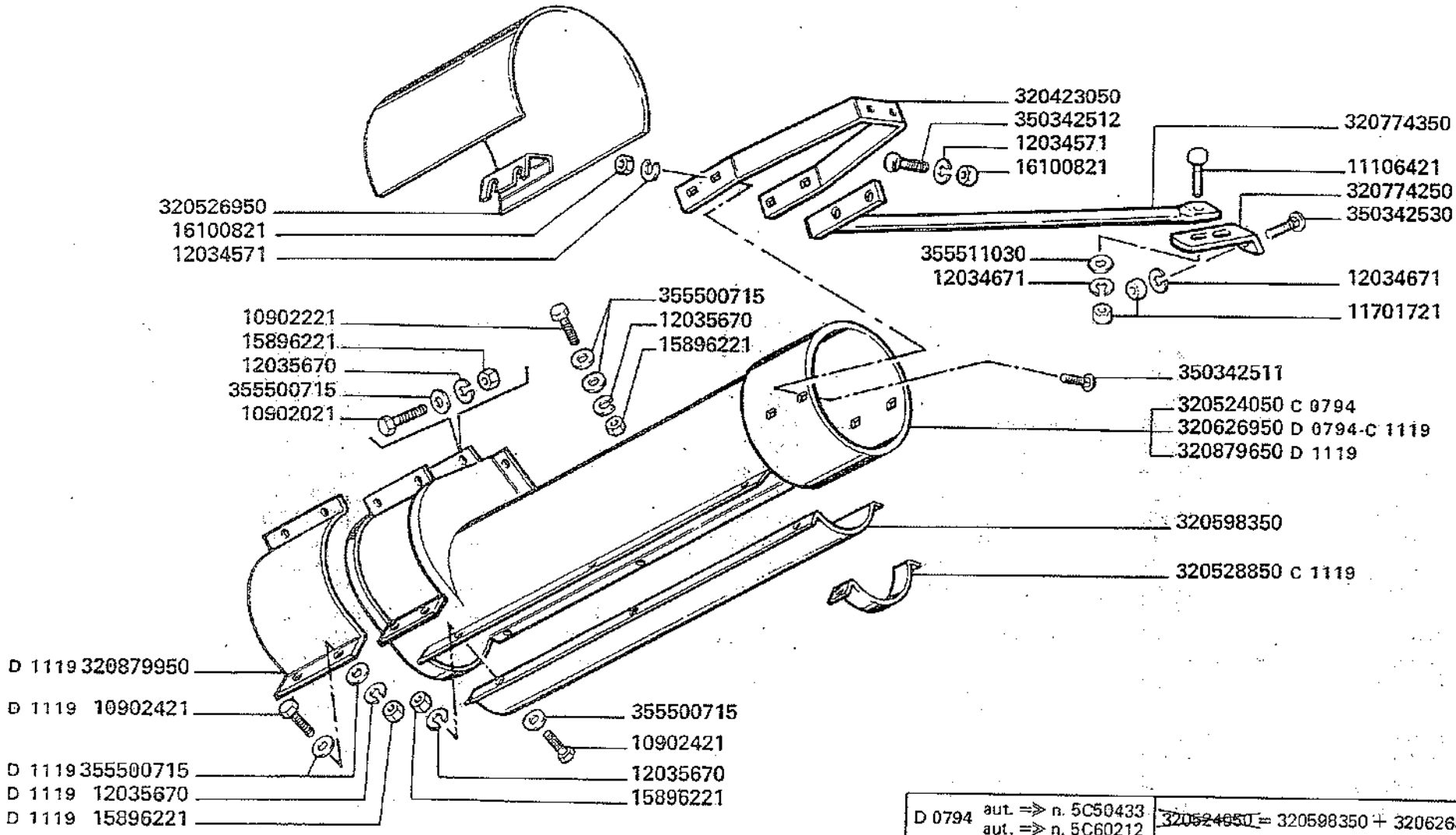

D 0792	aut. => n. 5C50273 aut. => n. 5C60162	
D 0794	aut. => n. 5C50433 aut. => n. 5C60212	~~320524050~~ = 320598350 + 320626950
D 1119	aut. => n. 5C51247 aut. => n. 5C61195	~~320626950~~ = (4) 10902421 + (4) 12035670 + (4) 15896221 + 320879650 + 320879950 + (8) 355500715

MODIF.	ANT. MODIF.	N. ORDIN.	Q	DENOMINAZIONE	DESIGNATION	BENENNUNG	DESCRIPTION	DENOMINACIONES
		10902021	2	VITE	VIS	SCHRAUBE	SCREW	TORNILLO
		10902221	2	VITE	VIS	SCHRAUBE	SCREW	TORNILLO
		10902421	10	VITE	VIS	SCHRAUBE	SCREW	TORNILLO
		11067376	1	ANELLO ELASTICO	ARRETOIR	SICHERUNGSRING	LOCKRING	ANILLO DE FRENO
		11106421	1	VITE	VIS	SCHRAUBE	SCREW	TORNILLO
		11701721	5	DADO	ECROU	MUTTER	NUT	TUERCA
		12034571	14	ROSETTA ELASTICA	RONDELLE W	FEDERSCHEIBE	SPRING WASHER	ARANDELA ELASTICA
		12034671	5	ROSETTA ELASTICA	RONDELLE W	FEDERSCHEIBE	SPRING WASHER	ARANDELA ELASTICA
		12035670	12	ROSETTA ELASTICA	RONDELLE W	FEDERSCHEIBE	SPRING WASHER	ARANDELA ELASTICA
		15213321	2	VITE	VIS	SCHRAUBE	SCREW	TORNILLO
		15896221	14	DADO	ECROU	MUTTER	NUT	TUERCA
		16100821	10	DADO	ECROU	MUTTER	NUT	TUERCA
C 0794		300113929	1	FLANGIA	FLASQUE	FLANSCH	FLANGE	BRIDA
		300130877	1	INGRANAGGIO	PIGNON	ZAHNRAD	GEAR	PINON
		320423050	1	SUPPORTO SUP. COCLEA	SUPPORT	HALTERUNG	SUPPORT	SOPORTE
C 0794		320524050	1	RACCORDO SUP.	RACCORD	ANSCHLUSS	UNION	RACOR
		320526950	1	TEGOLO CONVOGL.	RECOUVREMENT	ABSCHIRMBLECH	PROTECTION	TEJA TOLVA
C 1119		320528850	1	LAMA RINFORZO	RAIDISSEUR	VERSTAERKUNG	STIFFENING	REFUERZO
		320596750	1	COCLEA	VIS	SCHNECKE	AUGER	SIN-FIN
	320530450	320598350	1	PORTELLO	PORTE	DECKEL	DOOR	PORTILLO
D 0794		320604450	2	PROTEZIONE CUSC.	PROTECTION	SCHUTZ	GUARD	PROTECCION

.../...

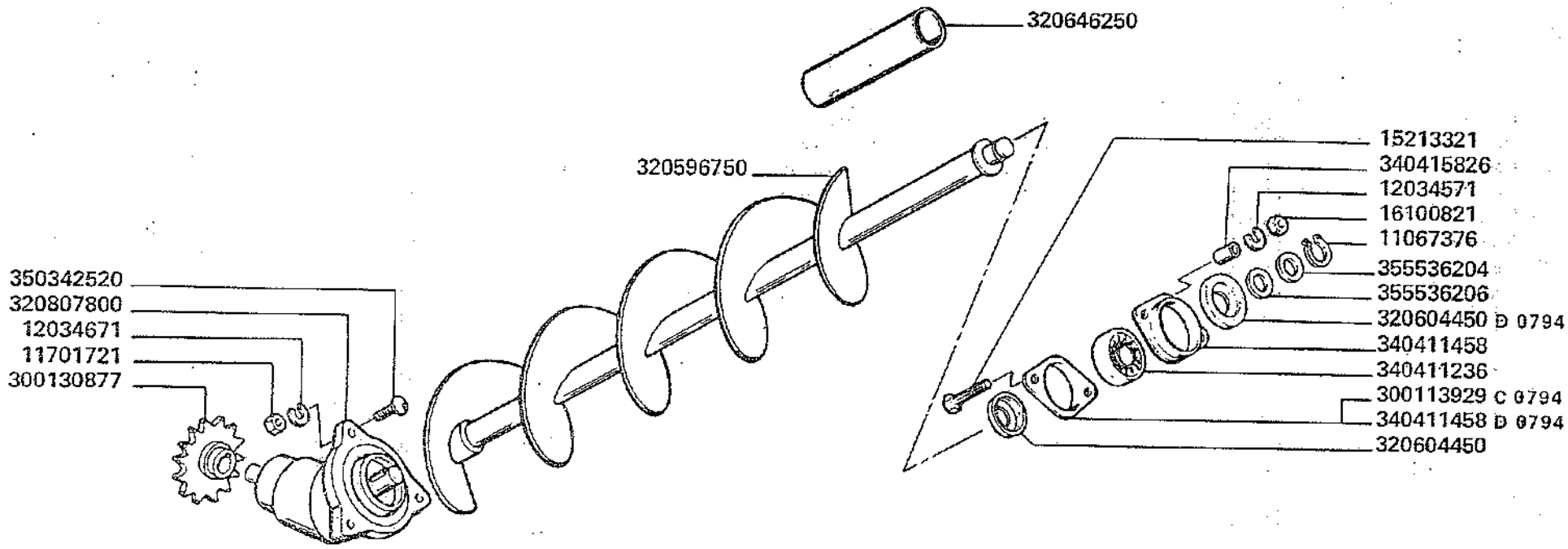

D 0792	aut. ⇒ n. 5C50273 aut. ⇒ n. 5C60162	D 0794	aut. ⇒ n. 5C50433 aut. ⇒ n. 5C60212

MODIF.	ANT. MODIF.	N. ORDIN.	Q	DENOMINAZIONE	DESIGNATION	BENENNUNG	DESCRIPTION	DENOMINACIONES
D 0794 C 1119		320626950	1	RACCORDO SUP.	RACCORD	ANSCHLUSS	UNION	RACOR
		320646250	1	PROTEZ. ESTREM. COCLEA	PROTECTION	SCHUTZ	GUARD	PROTECCION
		320774250	1	PIASTRINA	PLAQUETTE	PLAETTCHEN	PLATE	PLANCHUELA
		320774350	1	TUBO IRRIGIDIM.	RAIDISSEUR	STREBE	STIFFENER	REFUERZO
	313087900	320807800	1	SCATOLA COMPL.	BOITE PIGNON CONIQ.	KEGELRADGETRIEBE	BEVEL GEARBOX	CAJA PINON CONICO
D 1119		320879650	1	RACCORDO SUP.	RACCORD	ANSCHLUSS	UNION	RACOR
D 1119		320879950	1	PORTELLO	PORTE	DECKEL	DOOR	PORTILLO
		340411236	1	CUSCINETTO	ROULEMENT	LAGER	BEARING	RODAMIENTO
		340411458	2	FLANGIA CUSCINETTO	FLASQUE	LAGERFLANSCH	FLANGE	BRIDA
		340415826	2	BOCCOLA	BAGUE	BUECHSE	BUSH	CASQUILLO
		350342511	2	VITE	VIS	SCHRAUBE	SCREW	TORNILLO
		350342512	2	VITE	VIS	SCHRAUBE	SCREW	TORNILLO
		350342520	3	VITE	VIS	SCHRAUBE	SCREW	TORNILLO
		350342530	1	VITE	VIS	SCHRAUBE	SCREW	TORNILLO
		355500715	14	RONDELLA	RONDELLE	SCHEIBE	WASHER	ARANDELA
		355511030	1	RONDELLA	RONDELLE	SCHEIBE	WASHER	ARANDELA
		355536204	1	RONDELLA	RONDELLE	SCHEIBE	WASHER	ARANDELA
		355536206	1	RONDELLA	RONDELLE	SCHEIBE	WASHER	ARANDELA

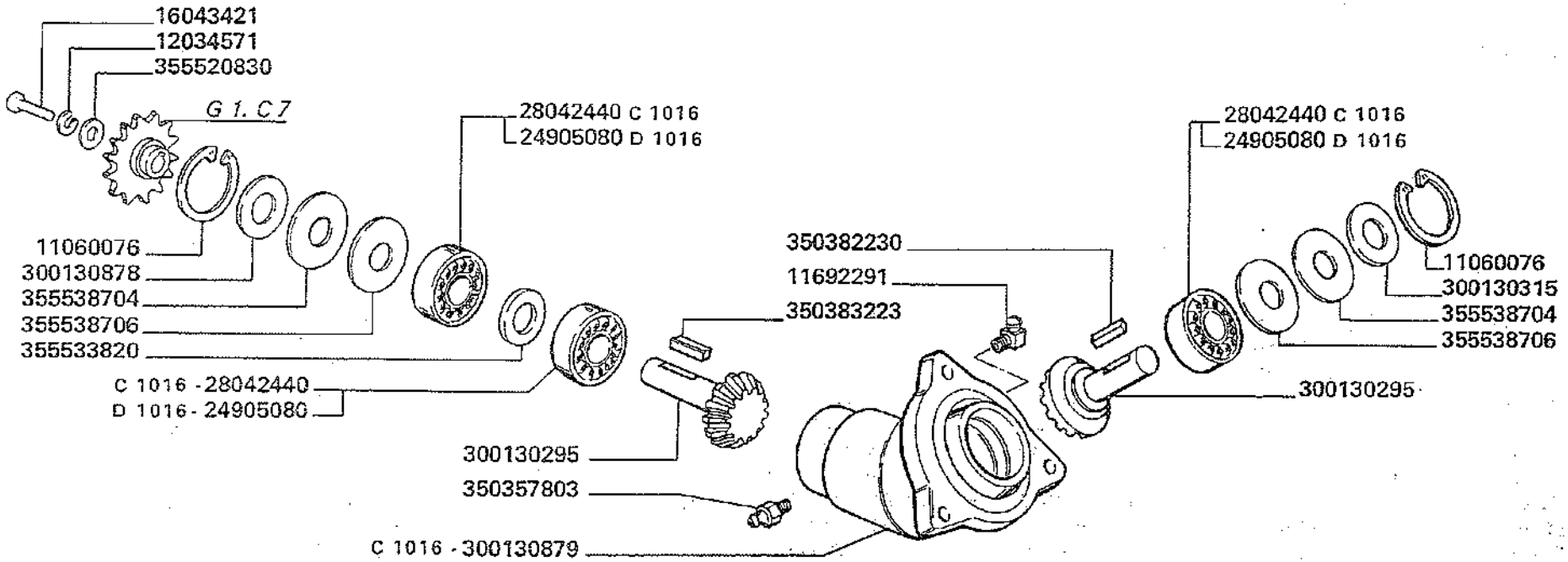

D 0792	aut. ⇒ n. 5C50273 aut. ⇒ n. 5C60162	D 1016	aut. ⇒ n. 5C51001 aut. ⇒ n. 5C61001	~~300130879~~ = (3) 24905080 + 320807250	

3500-3500R
3550-3550R

SCATOLA COMANDO COCLEA

Boîte commande de vis
Schneckenantrieb

Auger drive box
Caja mando sín-fin

G1.C8

MODIF.	ANT. MODIF.	N. ORDIN.	Q	DENOMINAZIONE	DESIGNATION	BENENNUNG	DESCRIPTION	DENOMINACIONES
		11060076	2	ANELLO ELASTICO	ARRETOIR	SICHERUNGSRING	LOCKRING	ANILLO DE FRENO
		11697291	1	OLIATORE	HUILEUR	SCHMIERNIPPEL	GREASE NIPPLE	ENGRASADOR
		12034571	1	ROSETTA ELASTICA	RONDELLE W	FEDERSCHEIBE	SPRING WASHER	ARANDELA ELASTICA
		16043421	1	VITE	VIS	SCHRAUBE	SCREW	TORNILLO
D 1016		24905080	3	CUSCINETTO	ROULEMENT	LAGER	BEARING	RODAMIENTO
C 1016		28042440	3	CUSCINETTO	ROULEMENT	LAGER	BEARING	RODAMIENTO
		300130295	2	PIGNONE	PIGNON	RITZEL	PINION	PINON
		300130315	1	RONDELLA PARAPOLV.	RONDELLE	SCHEIBE	WASHER	ARANDELA
		300130878	1	RONDELLA PARAPOLV.	RONDELLE	SCHEIBE	WASHER	ARANDELA
C 1016		300130879	1	SUPPORTO COPPIA CONICA	BOITE COUPLE CON.	WINKELGETRIEBE	BEVEL GEAR BOX	CAJA ENGRANAJE CO.
C 1016		350357803	1	INGRASSATORE	GRAISSEUR	SCHMIERNIPPEL	GREASE NIPPLE	ENGRASADOR
		350382230	1	LINGUETTA	CLAVETTE	KEY	KEIL	CHAVETA
		350383223	1	LINGUETTA	CLAVETTE	KEY	KEIL	CHAVETA
		355520830	1	RONDELLA	RONDELLE	SCHEIBE	WASHER	ARANDELA
		355533820	1	RONDELLA	RONDELLE	SCHEIBE	WASHER	ARANDELA
		355538704	2	RONDELLA	RONDELLE	SCHEIBE	WASHER	ARANDELA
		355538706	2	RONDELLA	RONDELLE	SCHEIBE	WASHER	ARANDELA

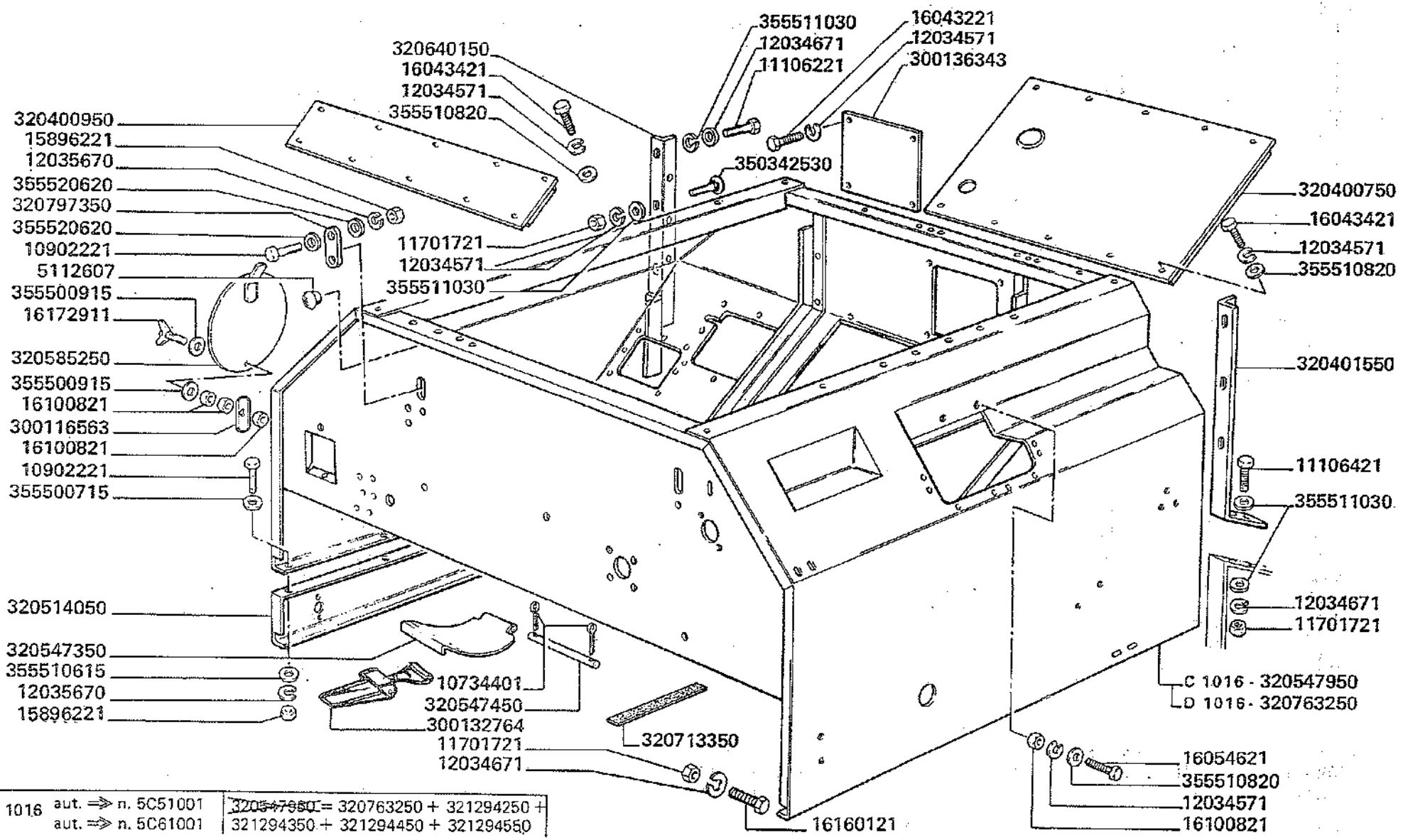

D 1016	aut. ⇒ n. 5C51001	~~3205?7950~~ = 320763250 + 321294250 +
	aut. ⇒ n. 5C61001	321294350 + 321294450 + 321294550

3500-3500R
3550-3550R

SERBATOIO

Trémie
Korntank

Tank
Tolva

G 2

MODIF.	ANT. MODIF.	N. ORDIN.	Q	DENOMINAZIONE	DESIGNATION	BENENNUNG	DESCRIPTION	DENOMINACIONES
		5112607	1	TAPPO	BOUCHON	STOPFEN	PLUG	TAPON
		10734401	2	COPIGLIA	GOUPILLE FENDUE	SPLINT	COTTER PIN	PASADOR ABIERTO
		10902221	12	VITE	VIS	SCHRAUBE	SCREW	TORNILLO
		11106221	6	VITE	VIS	SCHRAUBE	SCREW	TORNILLO
		11106421	2	VITE	VIS	SCHRAUBE	SCREW	TORNILLO
		11701721	8	DADO	ECROU	MUTTER	NUT	TUERCA
		12034571	29	ROSETTA ELASTICA	RONDELLE W	FEDERSCHEIBE	SPRING WASHER	ARANDELA ELASTICA
		12034671	8	ROSETTA ELASTICA	RONDELLE W	FEDERSCHEIBE	SPRING WASHER	ARANDELA ELASTICA
		12035670	12	ROSETTA ELASTICA	RONDELLE W	FEDERSCHEIBE	SPRING WASHER	ARANDELA ELASTICA
		15896221	12	DADO	ECROU	MUTTER	NUT	TUERCA
		16043221	5	VITE	VIS	SCHRAUBE	SCREW	TORNILLO
		16043421	24	VITE	VIS	SCHRAUBE	SCREW	TORNILLO
		16054621	4	VITE	VIS	SCHRAUBE	SCREW	TORNILLO
		16100821	19	DADO	ECROU	MUTTER	NUT	TUERCA
		16160121	1	VITE	VIS	SCHRAUBE	SCREW	TORNILLO
		16172911	1	VITE	VIS	SCHRAUBE	SCREW	TORNILLO
		300116563	1	MANETTINO FISS. PORT.	MANIVELLE DE FIXAT.	GRIFFMUTTER	DOOR FIXING HANDLE	MANILLA DE FIJACION
		300132764	(1)	AGGANCIO REGOL.	CROCHET	HAKEN	HOOK	GANCHO
		300136343	1	CHIUSURA FORO ISPEZ.	FERMETURE	KLAPPE	COVER	CIERRE
		320400750	1	COPERCHIO FORO ISPEZ.	TRAPPE DE VISITE	SCHAULOCHKLAPPE	INSPECTION DOOR	TRAMPILLA
		320400950	1	COPERCHIO ISPEZ. POSTB.	TRAPPE DE VISITE	SCHAULOCHKLAPPE	INSPECTION DOOR	TRAMPILLA
		320401550	1	IRRIGIDIMENTO S.	RAIDISSEUR	VERSTAERKUNG	STIFFENER	REFUERZO
		320514050	1	FASCIA INF. FIANCO	FERMETURE	ABDECKUNG	COVER	CIERRE
		320547350	1	PORTELLO	GRILLE	DECKEL	DOOR	PORTILLO
		320547450	1	SPINA	AXE	STIFT	PON	PASADOR
C 1016		320547950	1	SERBATOIO	TREMIE	KORTANK	GRAIN TANK	TOLVA DE GRANO
		320585250	1	COPERCHIO	COUVERCLE	DECKEL	COVER	TAPA
	320401450	320640150	1	IRRIGIDIMENTO D.	RAIDISSEUR	VERSTAERKUNG	STIFFENER	REFUERZO
		320713350	2	STRISCIA ANTISDRUCC.	RUBAN ADESIF	BAND	STRIP	CINTA ANTISDELIZ.
D 1016		320763250	1	SERBATOIO	TREMIE	KORTANK	GRAIN TANK	TOLVA DE GRANO
		320797350	2	PIASTRINA	PLAQUETTE	PLAETTCHEN	PLATE	PLANCHUELA
		350342530	1	VITE	VIS	SCHRAUBE	SCREW	TORNILLO
		355500715	14	RONDELLA	RONDELLE	SCHEIBE	WASHER	ARANDELA
		355500915	4	RONDELLA	RONDELLE	SCHEIBE	WASHER	ARANDELA
		355510615	8	RONDELLA	RONDELLE	SCHEIBE	WASHER	ARANDELA
		355510820	24	RONDELLA	RONDELLE	SCHEIBE	WASHER	ARANDELA
		355511030	20	RONDELLA	RONDELLE	SCHEIBE	WASHER	ARANDELA
		355520620	8	RONDELLA	RONDELLE	SCHEIBE	WASHER	ARANDELA

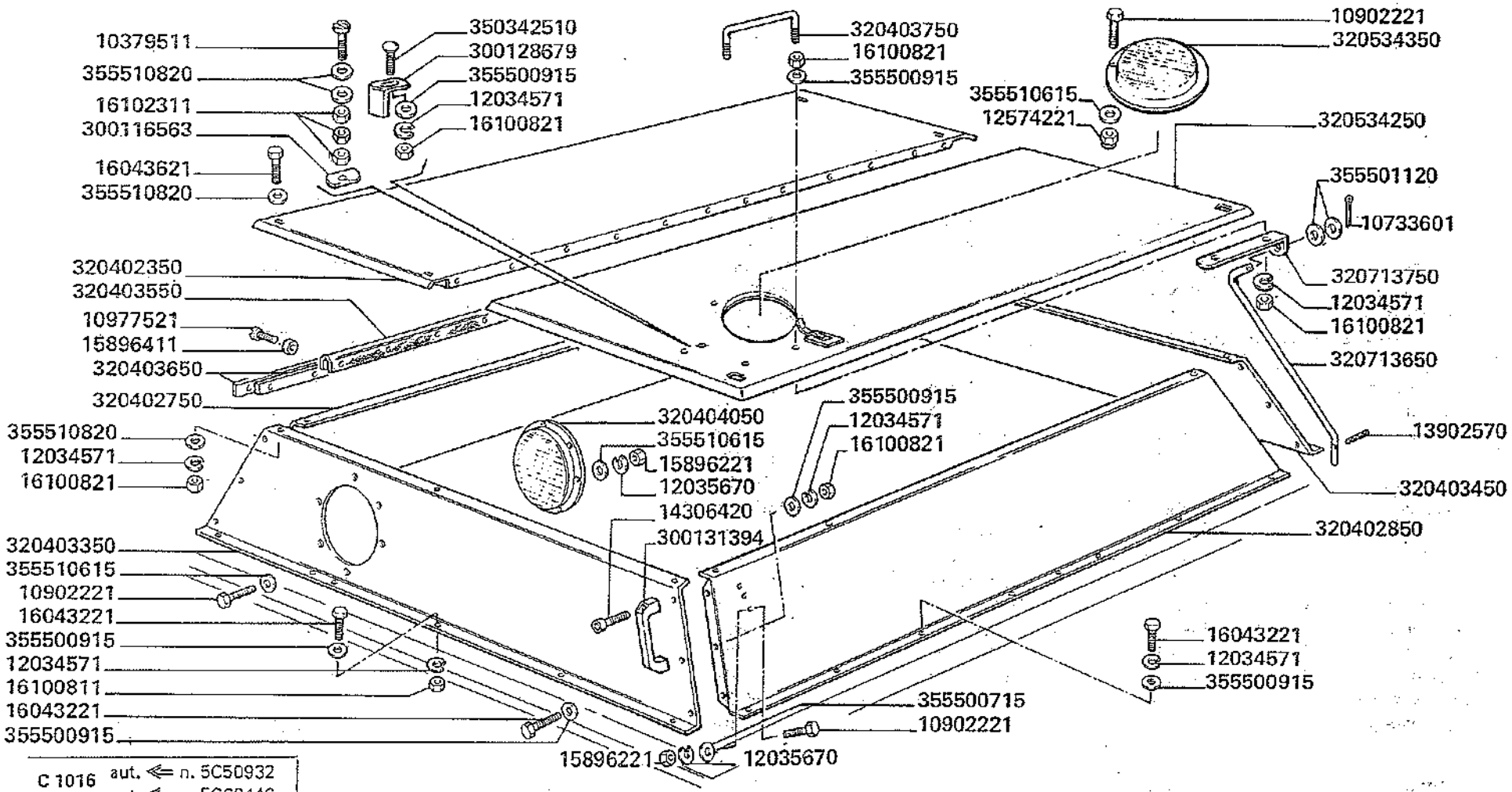

C 1016 aut. ⇐ n. 5C50932
aut. ⇐ n. 5C60446

3500-3500R
3550-3550R

RIALZI SERBATOIO

Rehausses de la trémie
Korntankerhoeung

Grain tank extension
Alzas deposito

G 3

1/2

MODIF.	ANT. MODIF.	N. ORDIN.	Q	DENOMINAZIONE	DESIGNATION	BENENNUNG	DESCRIPTION	DENOMINACIONES
		10379511	1	VITE	VIS	SCHRAUBE	SCREW	TORNILLO
		10733601	1	COPIGLIA	GOUPILLE FENDUE	SPLINT	COTTER PIN	PASADOR ABIERTO
		10902221	11	VITE	VIS	SCHRAUBE	SCREW	TORNILLO
		10977521	24	VITE	VIS	SCHRAUBE	SCREW	TORNILLO
		12034571	43	ROSETTA ELASTICA	RONDELLE W	FEDERSCHEIBE	SPRING WASHER	ARANDELA ELASTICA
		12035670	10	ROSETTA ELASTICA	RONDELLE W	FEDERSCHEIBE	SPRING WASHER	ARANDELA ELASTICA
		12574221	1	DADO	ECROU	MUTTER	NUT	TUERCA
		13902570	1	SPINA ELASTICA	GOUPILLE ELAST.	SPANNUELSE	ROLL PIN	PASADOR
		14306420	2	VITE	VIS	SCHRAUBE	SCREW	TORNILLO
		14567787	2	FASCETTA	COLLIER	HALTERBAND	STRAP	ABRAZADERA
		15896221	10	DADO	ECROU	MUTTER	NUT	TUERCA
		15896411	24	DADO	ECROU	MUTTER	NUT	TUERCA
		16043221	34	VITE	VIS	SCHRAUBE	SCREW	TORNILLO
		16043621	4	VITE	VIS	SCHRAUBE	SCREW	TORNILLO
		16100821	34	DADO	ECROU	MUTTER	NUT	TUERCA
		16102311	3	DADO	ECROU	MUTTER	NUT	TUERCA
		300116563	1	MANETTINO FISS.	MANIVELLE DE FIXAT.	GRIFFMUTTER	DOOR FIXING HANDLE	MANILLA DE FIJACION
		300128679	1	BALESTRINA	PLAQUETTE	PLAETTCHEN	PLATE	PLANCHUELA
		300131394	1	MANIGLIA	POIGNEE	GRIFF	HANDLE	EMPUNADURA
		300132617	1	ANGOLARE SUPP.	SUPPORT	ABSTUETWINKEL	SUPPORTING ANGLE	ANGULO DE SOPORTE
		300136790	1	CAVO MASSA	CABLE	KABEL	CABLE	CABLE
		320402350	1	COPERCHIO FISSO	COUVERCLE	DECKEL	COVER	TAPA

.../...

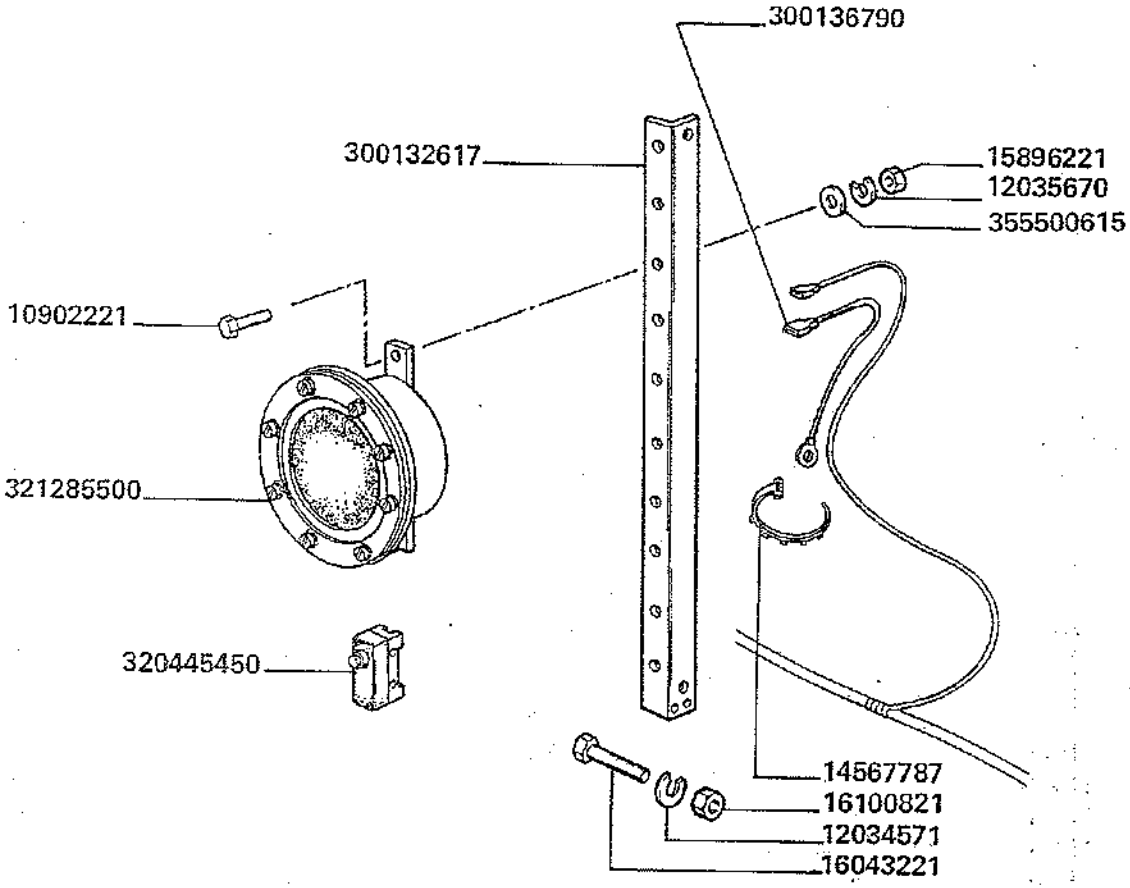

C 1016 aut. ⇐ n. 5C50932
aut. ⇐ n. 5C60446

MODIF.	ANT. MODIF.	N. ORDIN.	Q.	DENOMINAZIONE	DESIGNATION	BENENNUNG	DESCRIPTION	DENOMINACIONES
		320402750	1	RIALZO D.	REHAUSSE	ERHOEUNGDECKEL	COVER EXTENSION	ALZAS
		320402850	1	RIALZO S.	REHAUSSE	ERHOEUNGDECKEL	COVER EXTENSION	ALZAS
		320403350	1	RIALZO ANT.	REHAUSSE	ERHOEUNGDECKEL	COVER EXTENSION	ALZAS
		320403450	1	RIALZO POST.	REHAUSSE	ERHOEUNGDECKEL	COVER EXTENSION	ALZAS
		320403550	1	CERNIERA	CHARNIERE	SCHARNIER	HINGE	BISAGRA
		320403650	2	PIATTO CERNIERA	PLAQUE	PLATTE	PLATE	PLACA
		320403750	1	MANIGLIA	POIGNEE	GRIFF	HANDLE	EMPUNADURA
		320404050	1	CHIUSURA	FERMETURE	ABDECKPLATTE	COVER	CIERRE
		320445450	(1)	MICROINTERRUTTORE	MICROINTERR.	MIKROSCHALTER	MICRO SWITCH	MICROINTERR.
		320534250	1	COPERCHIO MOBILE	COUVERCLE	DECKEL	COVER	TAPA
		320534350	1	COPERCHIO ISPEZIONE	TRAPPE DE VISITE	SCHAULOCHKLAPPE	INSPECTION DOOR	TRAMPILLA
		320713650	1	ASTA	TIGE	STANGE	ROD	VARILLA
		320713750	1	SUPPORTO	SUPPORT	HALTERUNG	SUPPORT	SOPORTE
	321212900	321285500	1	SENSORE COMPL.	CAPTEUR CPT	SENSOR KPL	SENSOR, ASSY	CONJ. SENSOR
		350342510	1	VITE	VIS	SCHRAUBE	SCREW	TORNILLO
		355500715	7	RONDELLA	RONDELLE	SCHEIBE	WASHER	ARANDELA
		355500915	45	RONDELLA	RONDELLE	SCHEIBE	WASHER	ARANDELA
		355501120	1	RONDELLA	RONDELLE	SCHEIBE	WASHER	ARANDELA
		355510615	13	RONDELLA	RONDELLE	SCHEIBE	WASHER	ARANDELA
		355510820	14	RONDELLA	RONDELLE	SCHEIBE	WASHER	ARANDELA

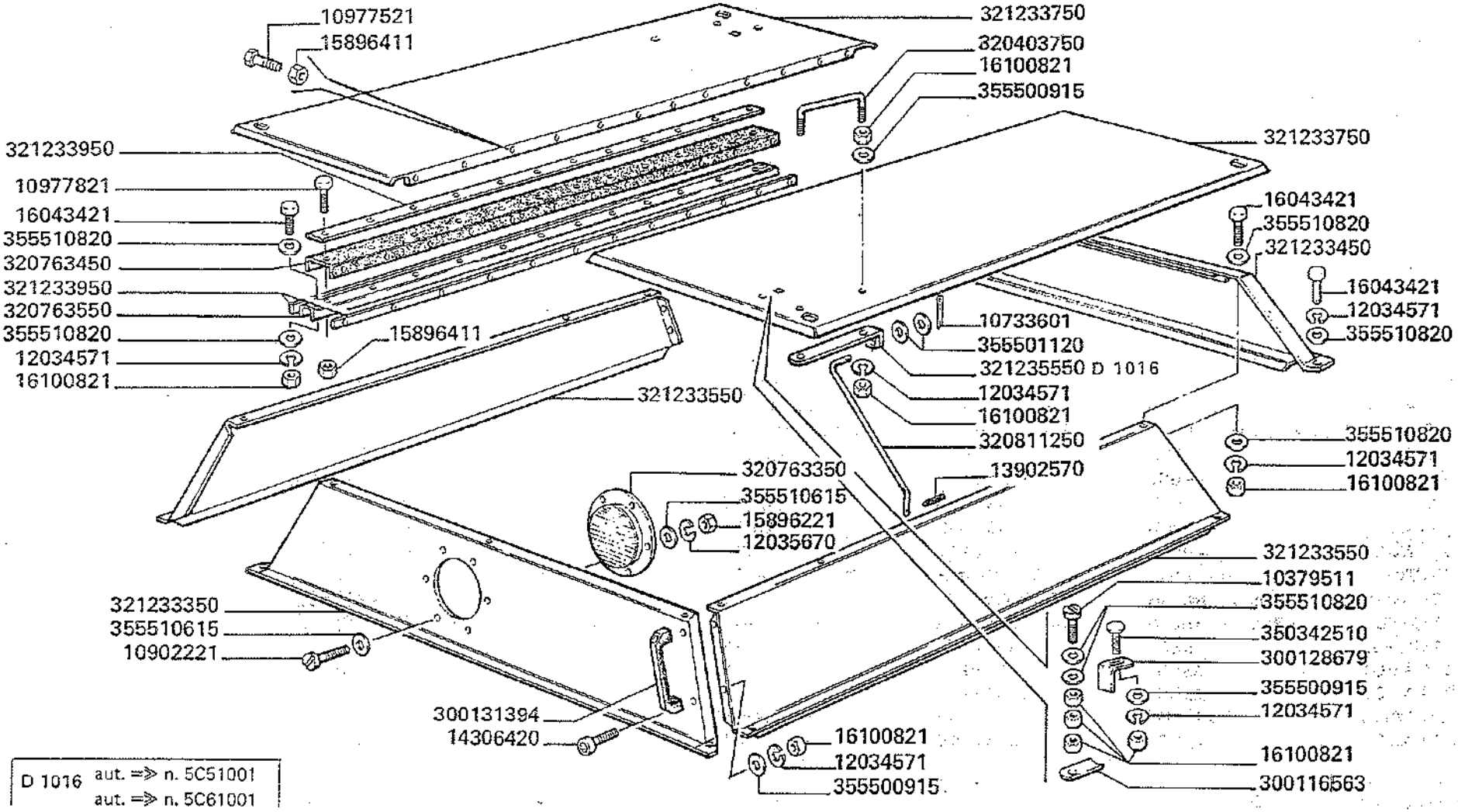

D 1016	aut. =» n. 5C51001 aut. =» n. 5C61001

3500-3500R
3550-3550R

Rehausses de la trémie
Kortankenhoeung

RIALZI SERBATOIO

Grain tank extension
Alzas deposito

G3/1

1/2

MODIF.	ANT. MODIF.	N. ORDIN.	Q	DENOMINAZIONE	DESIGNATION	BENENNUNG	DESCRIPTION	DENOMINACIONES
		10379511	2	VITE	VIS	SCHRAUBE	SCREW	TORNILLO
		10733601	2	COPIGLIA	GOUPILLE FENDUE	SPLINT	COTTER PIN	PASADOR ABIERTO
		10902221	8	VITE	VIS	SCHRAUBE	SCREW	TORNILLO
		10977521	24	VITE	VIS	SCHRAUBE	SCREW	TORNILLO
		10977821	12	VITE	VIS	SCHRAUBE	SCREW	TORNILLO
		12034571	20	ROSETTA ELASTICA	RONDELLE W	FEDERSCHEIBE	SPRING WASHER	ARANDELA ELASTICA
		12035670	8	ROSETTA ELASTICA	RONDELLE W	FEDERSCHEIBE	SPRING WASHER	ARANDELA ELASTICA
		13902570	2	SPINA ELASTICA	GOUPILLE ELAST.	SPANNUELSE	ROLL PIN	PASADOR
		14306420	2	VITE	VIS	SCHRAUBE	SCREW	TORNILLO
		15896221	8	DADO	ECROU	MUTTER	NUT	TUERCA
		15896411	36	DADO	ECROU	MUTTER	NUT	TUERCA
		16043421	12	VITE	VIS	SCHRAUBE	SCREW	TORNILLO
		16100821	26	DADO	ECROU	MUTTER	NUT	TUERCA
		300116563	2	MANETTINO FISS.	MANIVELLE DE FIXAT.	GRIFFMUTTER	DOOR FIXING HANDLE	MANILLA DE FIJACION
		300128679	2	BALESTRINA	PLAQUETTE	PLAETTCHEN	PLATE	PLANCHUELA
		300131394	1	MANIGLIA	POIGNEE	GRIFF	HANDLE	EMPUNADURA
		300132617	1	ANGOLARE SUPP.	SUPPORT	ABSTUETWINKEL	SUPPORTING ANGLE	ANGULO DE SOPORTE
		320403750	2	MANIGLIA	POIGNEE	GRIFF	HANDLE	EMPUNADURA

.../...

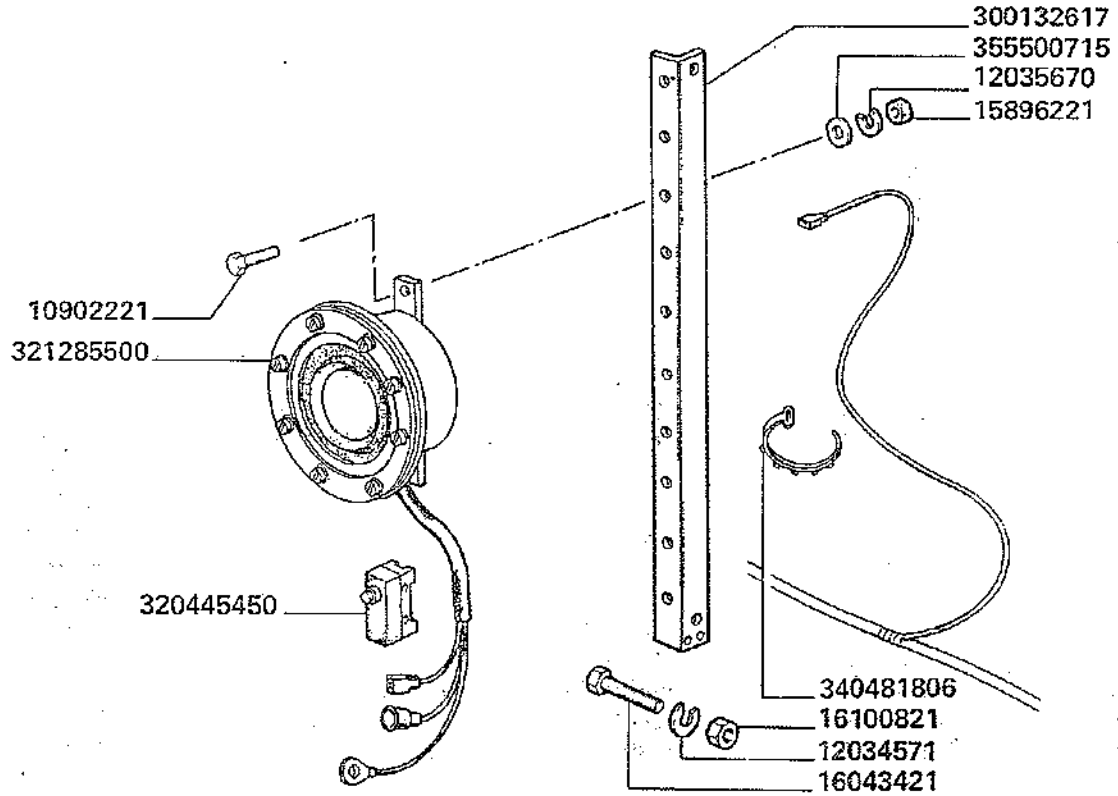

D 1016 aut. ⇒ n. 5C51001
aut. ⇒ n. 5C61001

MODIF.	ANT. MODIF.	N. ORDIN.	Q	DENOMINAZIONE	DESIGNATION	BENENNUNG	DESCRIPTION	DENOMINACIONES
		320445450	(1)	MICROINTERRUTTORE	MICROINTERRUPTEUR	MIKROSCHALTER	MICRO SWITCH	MICROINTERRUPTOR
		320763350	1	CHIUSURA	FERMETURE	ABDECKPLATTE	COVER	CIERRE
		320763450	1	CERNIERA	CHARNIERE	SCHARNIER	HINGE	BISAGRA
		320763550	1	SUPPORTO	SUPPORT	HALTERUNG	SUPPORT	SOPORTE
		320811250	2	ASTA	TIGE	STANGE	ROD	VARILLA
		321233350	1	PARETE ANT. RIALZO	REHAUSSE	ERHOEUNGDECKEL	COVER EXTENSION	ALZAS
		321233450	1	PARETE POST. RIALZO	REHAUSSE	ERHOEUNGDECKEL	COVER EXTENSION	ALZAS
		321233550	2	FIANCO ESTENS. SERBAT.	REHAUSSE	ERHOEUNGDECKEL	COVER EXTENSION	ALZAS
		321233750	2	COPERCHIO	COUVERCLE	DECKEL	COVER	TAPA
		321233950	3	PIATTO CERNIERA	PLAQUE	PLATTE	PLATE	PLACA
		321235550	1	SUPPORTO	SUPPORT	HALTER	SUPPORT	SOPORTE
		321285500	1	SENSORE COMPL.	CAPTEUR CPT	SENSOR KPL	SENSOR, ASSY	CONJ. SENSOR
		340481806	2	FASCETTA	COLLIER	HALTERBAND	STRAP	ABRAZADERA
		350342510	2	VITE	VIS	SCHRAUBE	SCREW	TORNILLO
		355500615	6	RONDELLA	RONDELLE	SCHEIBE	WASHER	ARANDELA
		355500915	4	RONDELLA	RONDELLE	SCHEIBE	WASHER	ARANDELA
		355501120	4	RONDELLA	RONDELLE	SCHEIBE	WASHER	ARANDELA
		355510615	6	RONDELLA	RONDELLE	SCHEIBE	WASHER	ARANDELA
		355510820	26	RONDELLA	RONDELLE	SCHEIBE	WASHER	ARANDELA

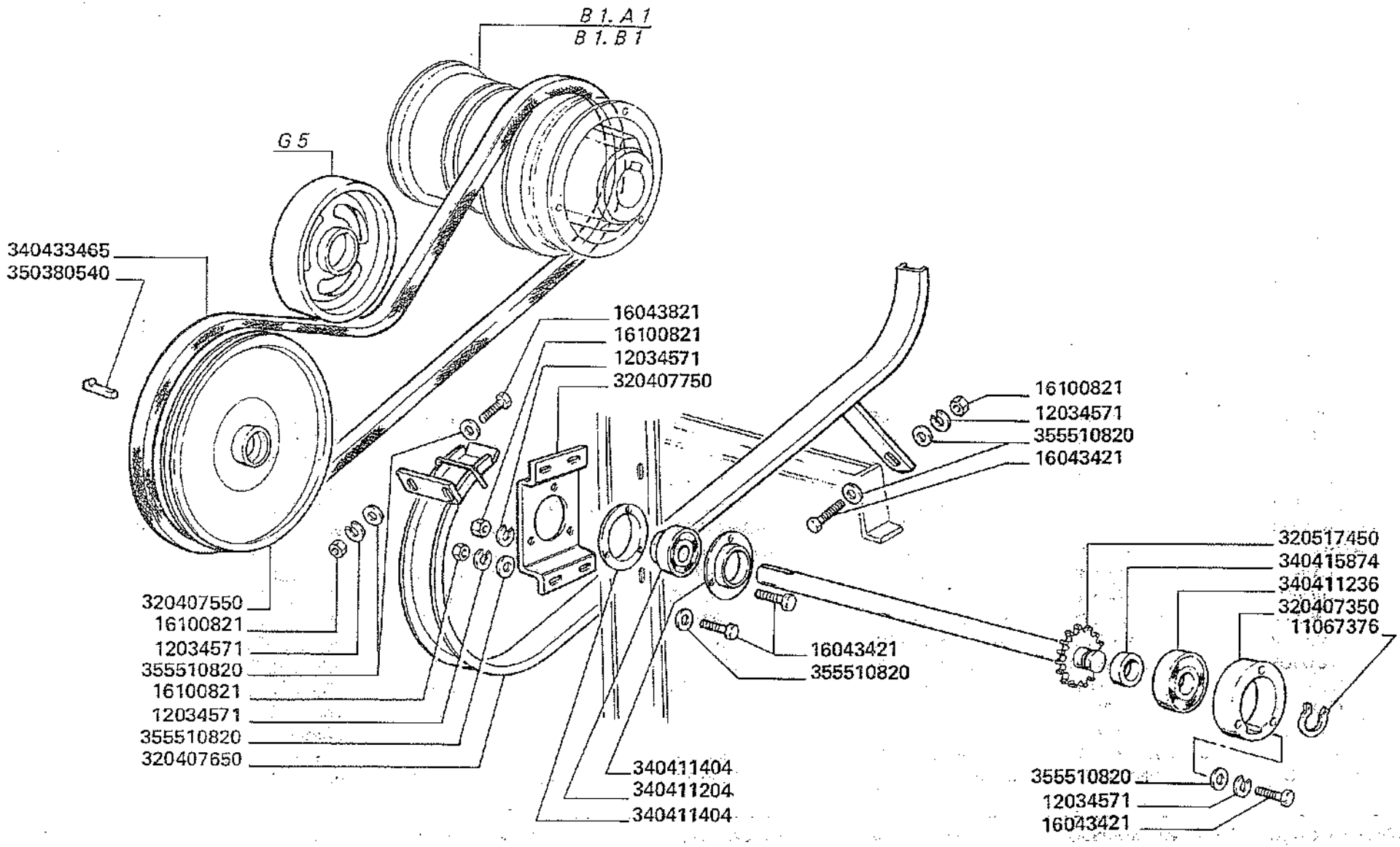

3500-3500R
3550-3550R

TRASMISSIONE SCARICO SERBATOIO

Transmission vidange de trémie
Korntankkentleerungantrieb

Tank unloading drive
Trasmision descarga de la tolva

G 4

MODIF.	ANT. MODIF.	N. ORDIN.	Q	DENOMINAZIONE	DESIGNATION	BENENNUNG	DESCRIPTION	DENOMINACIONES
		11067376	1	ANELLO ELASTICO	ARRETOIR	SICHERUNGSRING	LOCKRING	ANILLO DE FRENO
		12034571	13	ROSETTA ELASTICA	RONDELLE W	FEDERSCHEIBE	SPRING WASHER	ARANDELA ELASTICA
		16043421	11	VITE	VIS	SCHRAUBE	SCREW	TORNILLO
		16043821	2	VITE	VIS	SCHRAUBE	SCREW	TORNILLO
		16100821	10	DADO	ECROU	MUTTER	NUT	TUERCA
		320407350	1	SUPPORTO	SUPPORT	HALTERUNG	SUPPORT	SOPORTE
		320407550	1	PULEGGIA RINVIO	POULIE	RIEMENSCHEIBE	PULLEY	POLEA
		320407650	1	PATTINO	PATIN	GLEITSCHIENEN	BELT PATIN	PATIN
		320407750	1	SUPPORTO ALBERO	SUPPORT	HALTERUNG	SUPPORT	SOPORTE
		320517450	1	ALBERO RINVIO	ARBRE	WELLE	SHAFT	ARBOL
		340411204	1	CUSCINETTO	ROULEMENT	LAGER	BEARING	RODAMIENTO
		340411236	1	CUSCINETTO	ROULEMENT	LAGER	BEARING	RODAMIENTO
		340411404	2	FLANGIA CUSCINETTO	FLASQUE	LAGERFLANSCH	FLANGE	BRIDA
		340415874	1	BOCCOLA	BAGUE	BUECHSE	BUSH	CASQUILLO
		340433465	1	CINGHIA	COURROIE	RIEMEN	BELT	COREA
		350380540	1	CHIAVETTA	CLAVETTE	KEIL	KEY	CHAVETA
		355510820	17	RONDELLA	RONDELLE	SCHEIBE	WASHER	ARANDELA

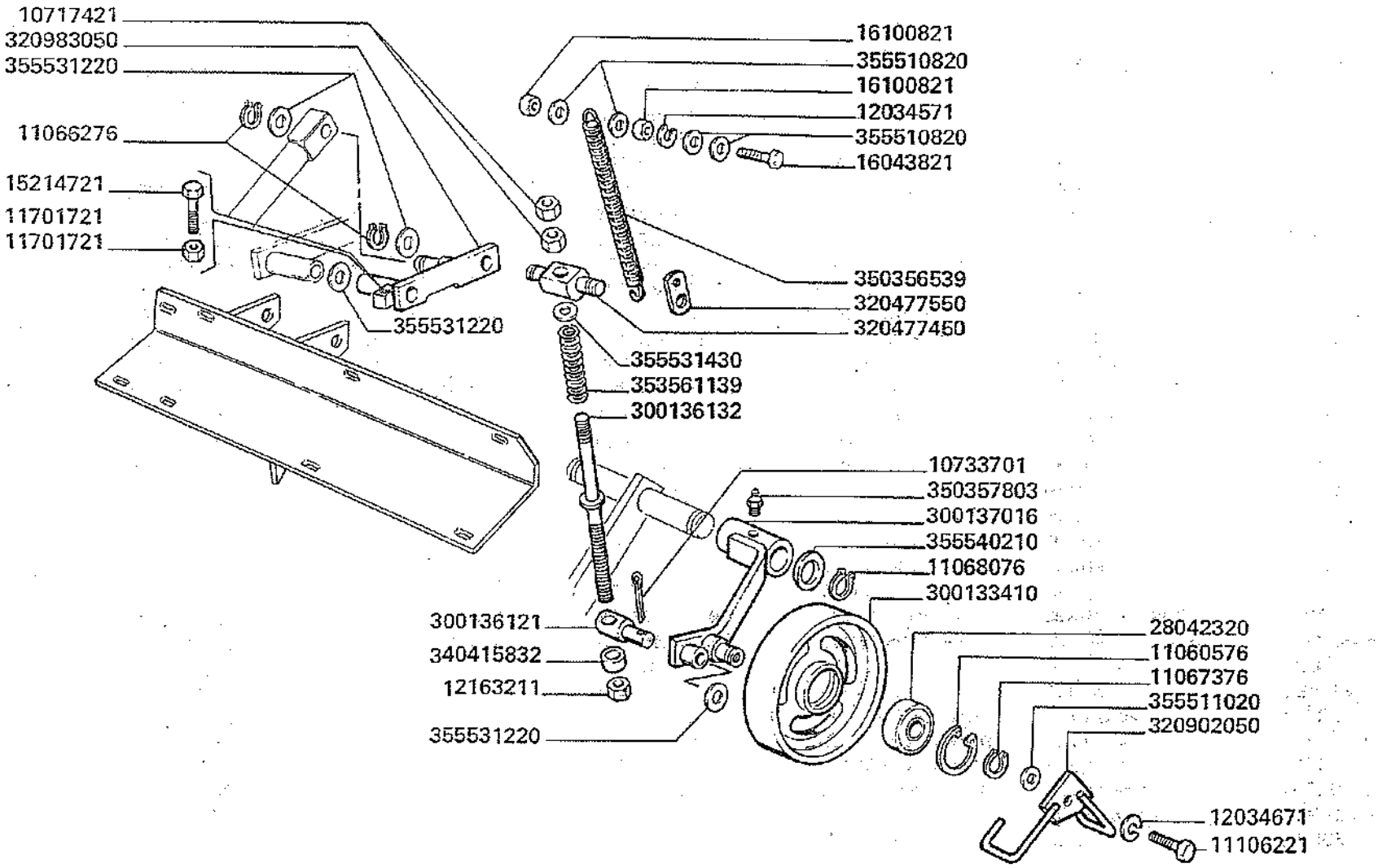

3500-3500R
3550-3550R

INNESTO SCARICO SERBATOIO

Embrayage vidange de trémie
Korntankentleerung Kupplung

Tank unloading clutch
Embrague descarga de la tolva

G 5

MODIF.	ANT. MODIF.	N. ORDIN.	Q	DENOMINAZIONE	DESIGNATION	BENENNUNG	DESCRIPTION	DENOMINACIONES
		10717421	2	DADO	ECROU	MUTTER	NUT	TUERCA
		10733701	1	COPIGLIA	GOUPILLE FENDUE	SPLINT	COTTER PIN	PASADOR ABIERTO
		11060576	1	ANELLO ELASTICO	ARRETOIR	SICHERUNGSRING	LOCKRING	ANILLO DE FRENO
		11066276	2	ANELLO ELASTICO	ARRETOIR	SICHERUNGSRING	LOCKRING	ANILLO DE FRENO
		11067376	1	ANELLO ELASTICO	ARRETOIR	SICHERUNGSRING	LOCKRING	ANILLO DE FRENO
		11068076	1	ANELLO ELASTICO	ARRETOIR	SICHERUNGSRING	LOCKRING	ANILLO DE FRENO
		11106221	1	VITE	VIS	SCHRAUBE	SCREW	TORNILLO
		11701721	1	DADO	ECROU	MUTTER	NUT	TUERCA
		12034571	1	ROSETTA ELASTICA	RONDELLE W	FEDERSCHEIBE	SPRING WASHER	ARANDELA ELASTICA
		12034671	1	ROSETTA ELASTICA	RONDELLE W	FEDERSCHEIBE	SPRING WASHER	ARANDELA ELASTICA
		12163211	1	DADO	ECROU	MUTTER	NUT	TUERCA
		15214721	1	VITE	VIS	SCHRAUBE	SCREW	TORNILLO
		16043821	1	VITE	VIS	SCHRAUBE	SCREW	TORNILLO
		16100821	2	DADO	ECROU	MUTTER	NUT	TUERCA
		28042320	1	CUSCINETTO	ROULEMENT	LAGER	BEARING	RODAMIENTO
		300133410	1	TENDICINGHIA	TENDEUR DE COURR.	RIEMENSPANNER	BELT TENSIONER	TENSOR DE CORREA
		300136121	1	NOCE	NOIX	LAGER	BEARING	NUEZ
		300136132	1	TIRANTE	TIRANT	SPANNER	TIE-ROD	TIRANTE
		300137016	1	SUPPORTO TENDITORE	SUPPORT	HALTERUNG	SUPPORT	SOPORTE
		320477450	1	NOCE SU LEVA	NOIX	LAGER	BEARING PIVOT	NUEZ
		320477550	1	PIASTRINA	PLAQUETTE	PLAETTCHEN	PLATE	PLANCHUELA
	300137354	320902050	1	ARCO RITEGNO CINGHIA	ARRETOIR DE COURROIE	RIEMENHALTER	BELT RETAINER	RETENEDOR DE CORREA
	320593350	320983050	1	LEVA	LEVIER	HEBEL	LEVER	PALANCA
		340415832	1	BOCCOLA	BAGUE	BUECHSE	BUSH	CASQUILLO
		350356539	1	MOLLA	RESSORT	FEDER	SPRING	RESORTE
		350357803	1	INGRASSATORE	GRAISSEUR	SCHMIERNIPPEL	GREASE NIPPLE	ENGRASADOR
		353561139	1	MOLLA	RESSORT	FEDER	SPRING	RESORTE
		355510820	4	RONDELLA	RONDELLE	SCHEIBE	WASHER	ARANDELA
		355511020	1	RONDELLA	RONDELLE	SCHEIBE	WASHER	ARANDELA
		355531220	3	RONDELLA	RONDELLE	SCHEIBE	WASHER	ARANDELA
		355531430	1	RONDELLA	RONDELLE	SCHEIBE	WASHER	ARANDELA
		355540210	2	RONDELLA	RONDELLE	SCHEIBE	WASHER	ARANDELA

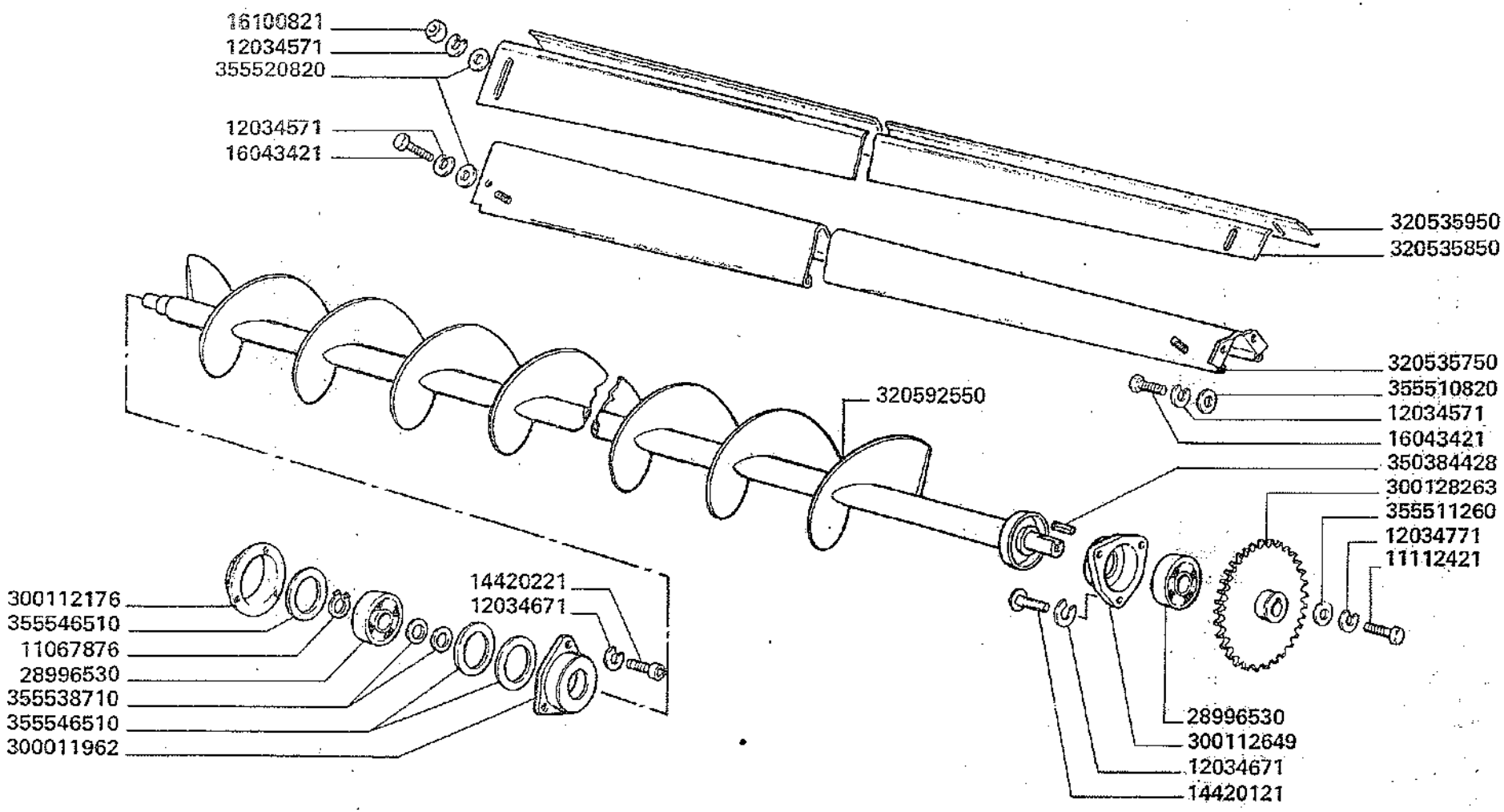

3500-3500R
3550-3550R

COCLEA SVUOTAMENTO SERBATOIO

Vis de vidange trémie
Korntankentleerungsschnecken

Grain tank discharge augers
Sin-fines descarga tolva

G6

MODIF.	ANT. MODIF.	N. ORDIN.	Q	DENOMINAZIONE	DESIGNATION	BENENNUNG	DESCRIPTION	DENOMINACIONES
		11067876	1	ANELLO ELASTICO	ARRETOIR	SICHERUNGSRING	LOCKRING	ANILLO DE FRENO
		11112421	1	VITE	VIS	SCHRAUBE	SCREW	TORNILLO
		12034571	10	ROSETTA ELASTICA	RONDELLE W	FEDERSCHEIBE	SPRING WASHER	ARANDELA ELASTICA
		12034671	6	ROSETTA ELASTICA	RONDELLE W	FEDERSCHEIBE	SPRING WASHER	ARANDELA ELASTICA
		12034771	1	ROSETTA ELASTICA	RONDELLE W	FEDERSCHEIBE	SPRING WASHER	ARANDELA ELASTICA
		14420121	3	VITE	VIS	SCHRAUBE	SCREW	TORNILLO
		14420221	3	VITE	VIS	SCHRAUBE	SCREW	TORNILLO
		16043421	4	VITE	VIS	SCHRAUBE	SCREW	TORNILLO
		16100821	6	DADO	ECROU	MUTTER	NUT	TUERCA
		28996530	2	CUSCINETTO	ROULEMENT	LAGER	BEARING	RODAMIENTO
		300011962	1	SUPPORTO COCLEA	SUPPORT	HALTERUNG	SUPPORT	SOPORTE
		300112176	1	COPERCHIO PROTEZ.	COUVERCLE	DECKEL	COVER	TAPA
		300112649	1	SUPPORTO COCLEA	SUPPORT	HALTERUNG	SUPPORT	SOPORTE
		300128263	1	INGRANAGGIO	PIGNON	ZAHNRAD	GEAR	PINON
		320535750	1	TEGOLO SERBATOIO	RECOUVREMENT	ABSCHIRMBLECH	PROTECTION	TEJA TOLVA
		320535850	1	FALDA ANT.	DEFLECTEUR	EINSTELLBARES	PLATE	DEFLECTOR
		320535950	1	FALDA POST.	DEFLECTEUR	EINSTELLBARES	PLATE	DEFLECTOR
	320503650	320592550	1	COCLEA	VIS DE VIDANGE	SCHNECKE	AUGER	SIN-FIN
		350384428	1	LINGUETTA	CLAVETTE	KEIL	KEY	CHAVETA
		355510820	10	RONDELLA	RONDELLE	SCHEIBE	WASHER	ARANDELA
		355511260	1	RONDELLA	RONDELLE	SCHEIBE	WASHER	ARANDELA
		355520820	6	RONDELLA	RONDELLE	SCHEIBE	WASHER	ARANDELA
		355538710	2	RONDELLA	RONDELLE	SCHEIBE	WASHER	ARANDELA
		355546510	4	RONDELLA	RONDELLE	SCHEIBE	WASHER	ARANDELA

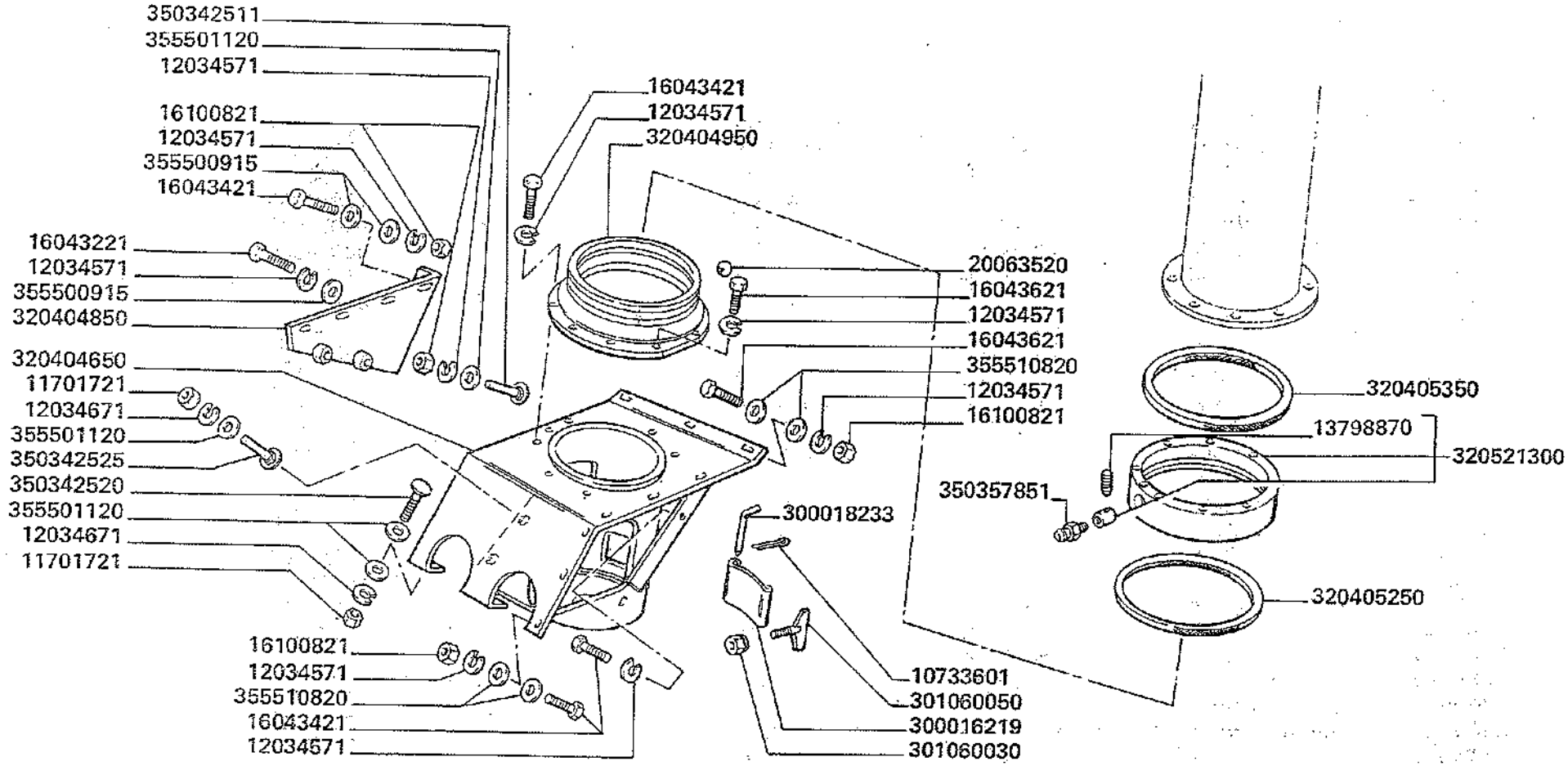

3500-3500R
3550-3550R

RACCORDO INFERIORE BRANDEGGIO

Raccord inferieur goulotte
Unteranschluss schneckbare

Swivel lower union
Racor inferior descarga

G7

MODIF.	ANT. MODIF.	N. ORDIN.	Q	DENOMINAZIONE	DESIGNATION	BENENNUNG	DESCRIPTION	DENOMINACIONES
		10733601	1	COPIGLIA	GOUPILLE FENDUE	SPLINT	COTTER PIN	PASADOR ABIERTO
		11701721	2	DADO	ECROU	MUTTER	NUT	TUERCA
		12034571	24	ROSETTA ELASTICA	RONDELLE W	FEDERSCHEIBE	SPRING WASHER	ARANDELA ELASTICA
		12034671	2	ROSETTA ELASTICA	RONDELLE W	FEDERSCHEIBE	SPRING WASHER	ARANDELA ELASTICA
		13798870	(1)	VITE	VIS	SCHRAUBE	SCREW	TORNILLO
		16043221	3	VITE	VIS	SCHRAUBE	SCREW	TORNILLO
		16043421	14	VITE	VIS	SCHRAUBE	SCREW	TORNILLO
		16043621	5	VITE	VIS	SCHRAUBE	SCREW	TORNILLO
		16100821	9	DADO	ECROU	MUTTER	NUT	TUERCA
		20063520	60	SFERA	BILE	KUGEL	BALL	BOLA
		300016219	1	PORTELLO PULIZIA	PORTE	KLAPPE	DOOR	PORTILLO
		300018233	1	CHIAVISTELLO	VERROU	SPERRIEGEL	LOCK PIN	PASADOR
		301060030	1	DADO	ECROU	MUTTER	NUT	TUERCA
		301060050	1	GANCIO	CROCHET	HAKEN	HOOK	GANCHO
		320404650	1	SUPPORTO INF.	SUPPORT	HALTERUNG	SUPPORT	SOPORTE
		320404850	1	LAMIERA IRRIGIDIM.	RAIDISSEUR	VERSTAERKUNG	STIFFENER	REFUERZO
		320404950	1	ANELLO INT.	BAGUE	RING	RING	ANILLO
		320405250	1	GUARNIZIONE	JOINT	DICHTUNG	GASKET	JUNTA
		320405350	1	GUARNIZIONE	JOINT	DICHTUNG	GASKET	JUNTA
		320521300	1	ANELLO EST. COMPL.	BAGUE	RING	RING, ASSY	ANILLO
		350342511	1	VITE	VIS	SCHRAUBE	SCREW	TORNILLO
		350342520	1	VITE	VIS	SCHRAUBE	SCREW	TORNILLO
		350342525	1	VITE	VIS	SCHRAUBE	SCREW	TORNILLO
		350357851	1	INGRASSATORE	GRAISSEUR	SCHMIERNIPPEL	GREASE NIPPLE	ENGRASADOR
		355500915	8	RONDELLA	RONDELLE	SCHEIBE	WASHER	ARANDELA
		355501120	4	RONDELLA	RONDELLE	SCHEIBE	WASHER	ARANDELA
		355510820	15	RONDELLA	RONDELLE	SCHEIBE	WASHER	ARANDELA

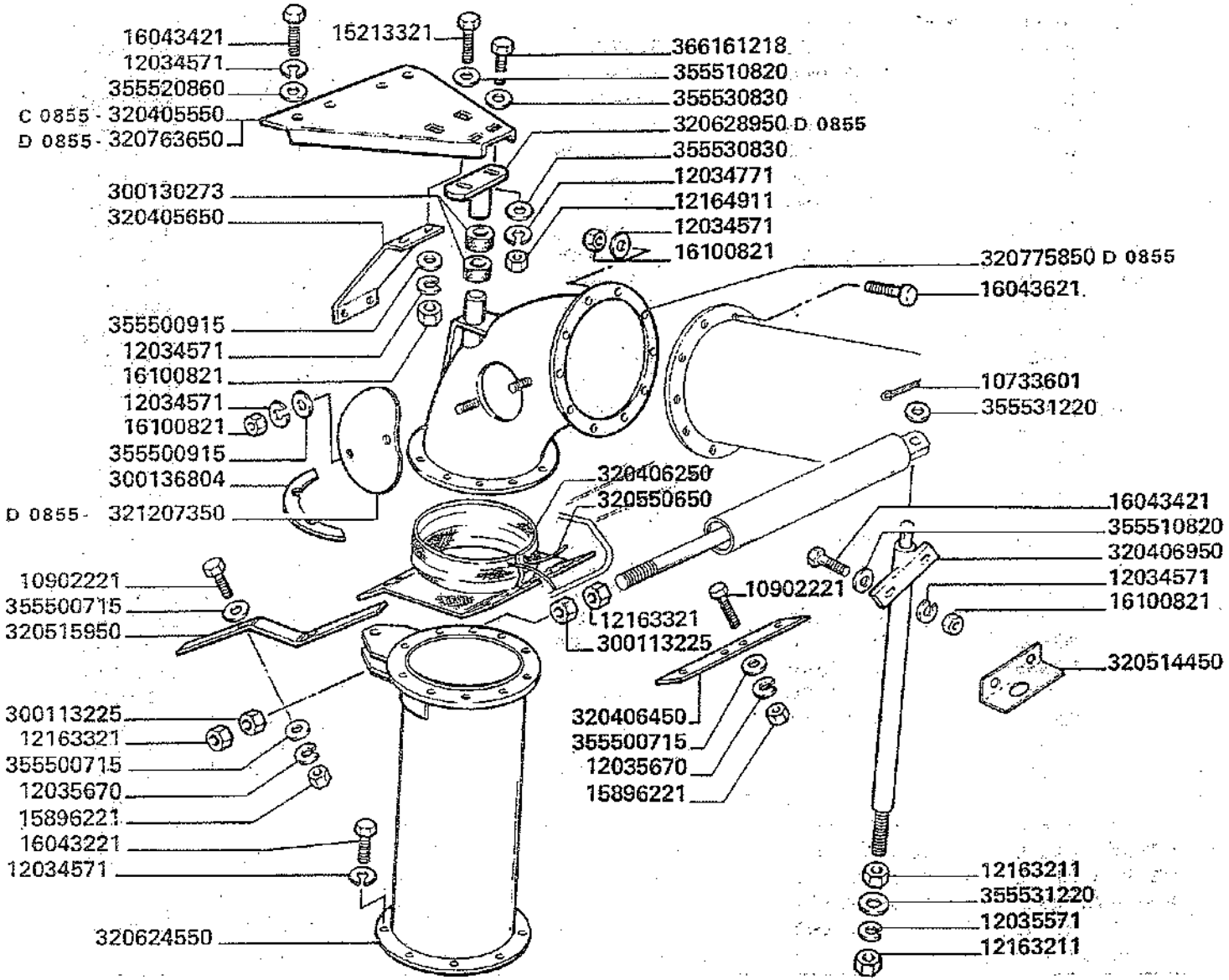

D 0855	aut. => n. 5C50763 aut. => n. 5C60402	~~320405550~~ = (2) 12034771 + (2) 12164911 + 320763650 + 320628950 + (4) 355530830 + (2) 366161218

MODIF.	ANT. MODIF.	N. ORDIN.	Q.	DENOMINAZIONE	DESIGNATION	BENENNUNG	DESCRIPTION	DENOMINACIONES
		10733601	1	COPIGLIA	GOUPILLE FENDUE	SPLINT	COTTER PIN	PASADOR ABIERTO
		10902221	8	VITE	VIS	SCHRAUBE	SCREW	TORNILLO
		12034571	36	ROSETTA ELASTICA	RONDELLE W	FEDERSCHEIBE	SPRING WASHER	ARANDELA ELASTICA
		12034771	2	ROSETTA ELASTICA	RONDELLE W	FEDERSCHEIBE	SPRING WASHER	ARANDELA ELASTICA
		10235571	1	ROSETTA ELASTICA	RONDELLE W	FEDERSCHEIBE	SPRING WASHER	ARANDELA ELASTICA
		12035670	8	ROSETTA ELASTICA	RONDELLE W	FEDERSCHEIBE	SPRING WASHER	ARANDELA ELASTICA
		12163211	2	DADO	ECROU	MUTTER	NUT	TUERCA
		12163321	2	DADO	ECROU	MUTTER	NUT	TUERCA
		12164911	2	DADO	ECROU	MUTTER	NUT	TUERCA
		15213321	4	VITE	VIS	SCHRAUBE	SCREW	TORNILLO
		15896221	8	DADO	ECROU	MUTTER	NUT	TUERCA
		16043221	7	VITE	VIS	SCHRAUBE	SCREW	TORNILLO
		16043421	6	VITE	VIS	SCHRAUBE	SCREW	TORNILLO
		16043621	17	VITE	VIS	SCHRAUBE	SCREW	TORNILLO
		16100821	25	DADO	ECROU	MUTTER	NUT	TUERCA
		300113225	2	DADO	ECROU	MUTTER	NUT	TUERCA
		300130273	2	BOCCOLA NYLON	BAGUE	BUECHSE	BUSH	CASQUILLO
		300136804	4	SPESSORE	EPAISSEUR	DISTANZSTUECK	SHIM	ESPESOR
C 0855		320405550	1	PIASTRA SUPP.	PLAQUE	PLATTE	PLATE	PLACA
		320405650	1	IRRIGIDIMENTO	RAIDISSEUR	STREBE	STIFFENER	REFUERZO
		320406250	1	CHIUSURA	FERMETURE	VERSCHLUSS	COVER	CIERRE
		320406450	2	RISCONTRO	BARRETTE	STREBE	STIFFENER	PLETINA
		320406950	1	PERNO	ACE	BOLZEN	PIN	EJE
		320514450	1	CHIUSURA	FERMETURE	VERSCHLUSS	COVER	CIERRE
		320515950	2	RISCONTRO	BARRETTE	STREBE	STIFFENER	PLETINA
		320550650	1	CORDA	CORDE	SEIL	CORD	CUERDA
	320405750	320624550	1	TUBO VERTICALE	TUBE VERTICAL	VERTICALROHR	VRTICAL PIPE	TUBO VERTICAL
D 0855		320628950	1	SUPPORTO SUP.	SUPPORT	HALTERUNG	SUPPORT	SOPORTE
D 0855	320628850	320763650	1	PIASTRA SUPPORTO	PLAQUE	PLATTE	PLATE	PLACA
	320644450	320775850	1	RACCORDO TUBO	RACCORD	ANSCHLUSS	UNION	RACOR
D 0855		321207350	1	CHIUSURA FORO	FERMETURE	ABDECKPLATTE	COVER	CIERRE
		355500715	8	RONDELLA	RONDELLE	SCHEIBE	WASHER	ARANDELA
		355500915	5	RONDELLA	RONDELLE	SCHEIBE	WASHER	ARANDELA
		355510820	6	RONDELLA	RONDELLE	SCHEIBE	WASHER	ARANDELA
		355520860	4	RONDELLA	RONDELLE	SCHEIBE	WASHER	ARANDELA
		355530830	4	RONDELLA	RONDELLE	SCHEIBE	WASHER	ARANDELA
		355531220	2	RONDELLA	RONDELLE	SCHEIBE	WASHER	ARANDELA
		366161218	2	VITE	VIS	SCHRAUBE	SCREW	TORNILLO

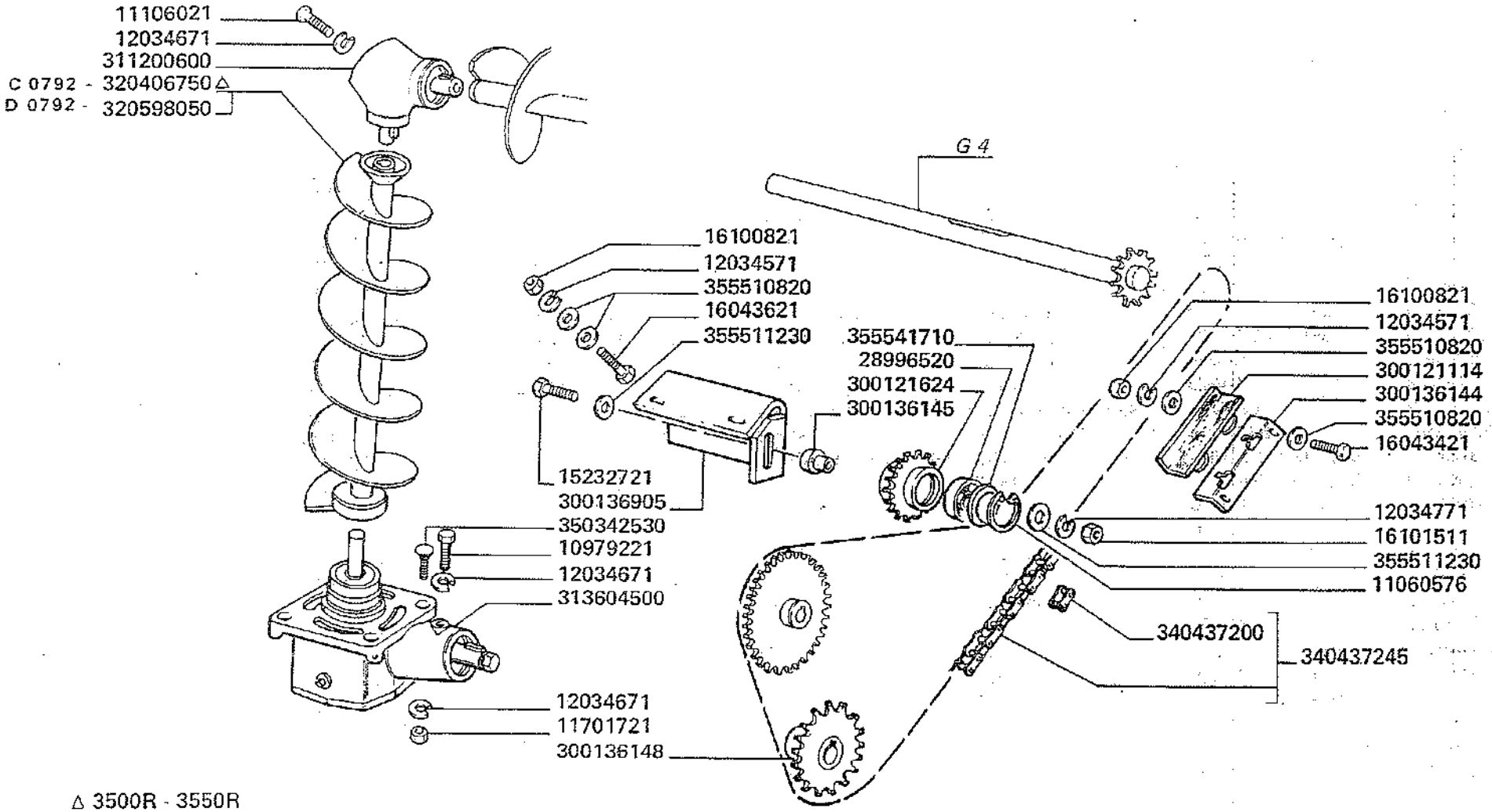

△ 3500R - 3550R

D 0792	aut. ⇒ n. 5C50273 aut. ⇒ n. 5C60162

3500-3500R
3550-3550R

COCLEA VERTICALE BRANDEGGIO

Vis vertical goulotte
Senkrechte schnecke

Upright auger
Sin-fin vertical descarga

G 9

MODIF.	ANT. MODIF.	N. ORDIN.	Q	DENOMINAZIONE	DESIGNATION	BENENNUNG	DESCRIPTION	DENOMINACIONES
		10979221	1	VITE	VIS	SCHRAUBE	SCREW	TORNILLO
		11060576	1	ANELLO ELASTICO	ARRETOIR	SICHERUNGSRING	LOCKRING	ANILLO DE FRENO
		11106021	2	VITE	VIS	SCHRAUBE	SCREW	TORNILLO
		11701721	2	DADO	ECROU	MUTTER	NUT	TUERCA
		12034571	4	ROSETTA ELASTICA	RONDELLE W	FEDERSCHEIBE	SPRING WASHER	ARANDELA ELASTICA
		12034671	5	ROSETTA ELASTICA	RONDELLE W	FEDERSCHEIBE	SPRING WASHER	ARANDELA ELASTICA
		12034771	1	ROSETTA ELASTICA	RONDELLE W	FEDERSCHEIBE	SPRING WASHER	ARANDELA ELASTICA
		15232721	1	VITE	VIS	SCHRAUBE	SCREW	TORNILLO
		16043421	1	VITE	VIS	SCHRAUBE	SCREW	TORNILLO
		16043621	2	VITE	VIS	SCHRAUBE	SCREW	TORNILLO
		16100821	4	DADO	ECROU	MUTTER	NUT	TUERCA
		16101511	1	DADO	ECROU	MUTTER	NUT	TUERCA
		28996520	1	CUSCINETTO	ROULEMENT	LAGER	BEARING	RODAMIENTO
		300121114	1	PATTINO CATENA	PATIN	GLEITHOLZ	TENSIONING BLOCK	PATIN
		300121624	1	TENDICATENA	TENDEUR DE CHAINE	KETTENSPANNER	CHAIN TENSIONER	TENSOR DE CADENA
		300136144	1	SUPPORTO PATTINO	SUPPORT	HALTERUNG	SUPPORT	HALTERUNG
		300136145	1	DISTANZIALE	ENTRETOISE	DISTANZBUECHSE	SPACER	ESPACIADOR
		300136148	1	INGRANAGGIO	PIGNON	ZAHNRAD	GEAR	PINON
		300136905	1	SUPPORTO	SUPPORT	HALTERUNG	SUPPORT	SOPORTE
		311200600	1	SCATOLA SUP. COMPL.	BOITIER CPT	GETRIEBE KPL	GEAR BOX, ASSY	CONJ. CAJA
		313604500	1	SCATOLA COMPL.	BOITIER CPT	GETRIEBE KPL	GEAR BOX, ASSY	CONJ. CAJA
C 0792		320406750	1	COCLEA VERTICALE	VIS	SCHNECKE	AUGER	SIN-FIN
D 0792	320503750	320598050	1	COCLEA VERTICALE	VIS	SCHNECKE	AUGER	SIN-FIN
		340437200	(1)	MAGLIA GIUNZIONE	MAILLON JONCTION	KETTENSCHLOSS	CONNECTING LINK	ESLABON DE EMPATE
		340437245	1	CATENA	CHAINE	KETTE	CHAIN	CADENA
		350342530	2	VITE	VIS	SCHRAUBE	SCREW	TORNILLO
		355510820	8	RONDELLA	RONDELLE	SCHEIBE	WASHER	ARANDELA
		355511230	2	RONDELLA	RONDELLE	SCHEIBE	WASHER	ARANDELA
		355541710	1	RONDELLA	RONDELLE	SCHEIBE	WASHER	ARANDELA

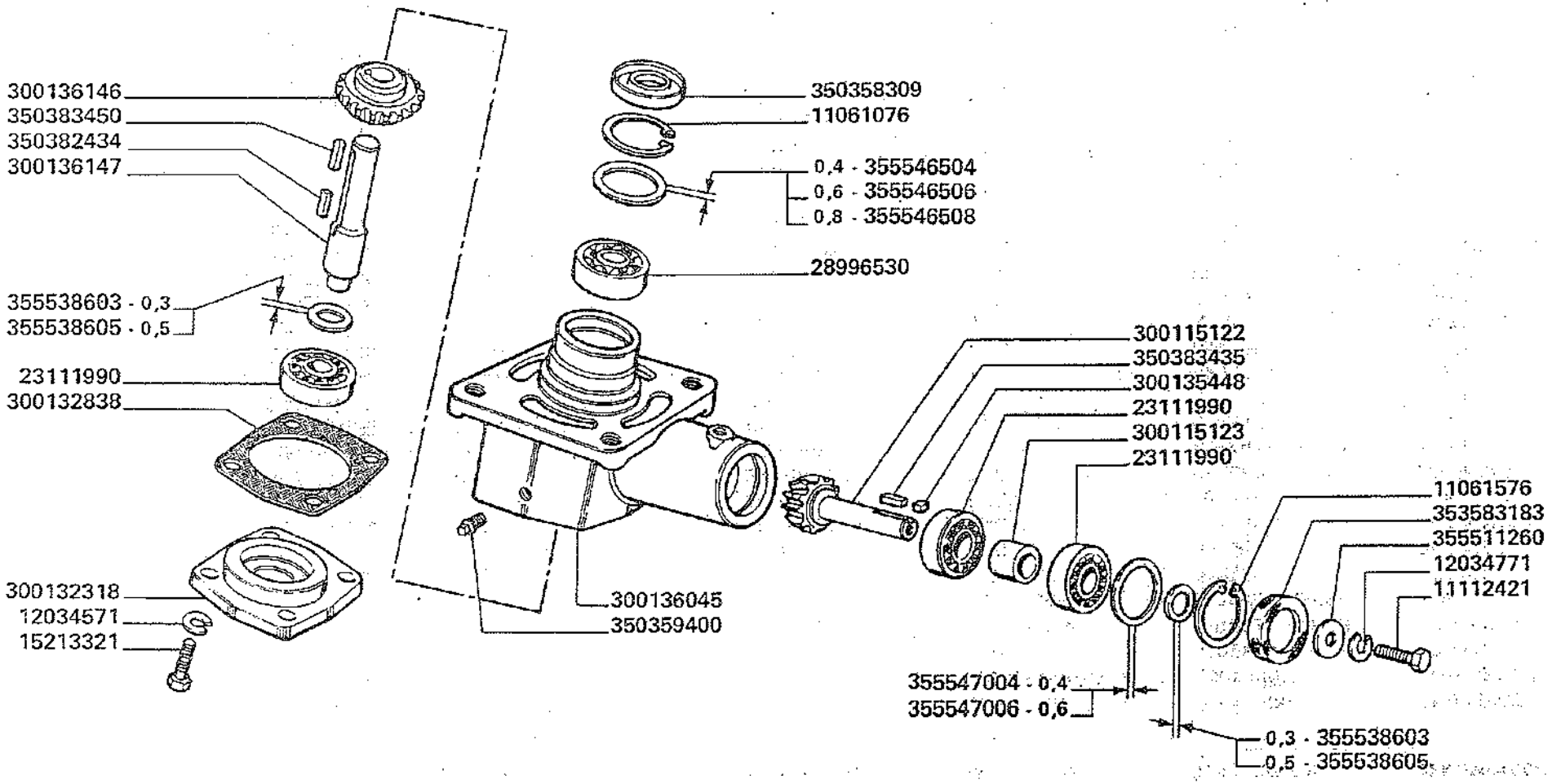

3500-3500R
3550-3550R

SCATOLA COMANDO COCLEA VERTICALE

Boitier de commande vis vertical
Getriebe fuer senkrechte schneckenantrieb
Upright auger drive gearbox
Caja mando sin-fin vertical

G10

MODIF.	ANT. MODIF.	N. ORDIN.	Q	DENOMINAZIONE	DESIGNATION	BENENNUNG	DESCRIPTION	DENOMINACIONES
		11061076	1	ANELLO ELASTICO	ARRETOIR	SICHERUNGSRING	LOCKRING	ANILLO DE FRENO
		11061576	1	ANELLO ELASTICO	ARRETOIR	SICHERUNGSRING	LOCKRING	ANILLO DE FRENO
		11112421	1	VITE	VIS	SCHRAUBE	SCREW	TORNILLO
		12034571	4	ROSETTA ELASTICA	RONDELLE W	FEDERSCHEIBE	SPRING WASHER	ARANDELA ELASTICA
		12034771	1	ROSETTA ELASTICA	RONDELLE W	FEDERSCHEIBE	SPRING WASHER	ARANDELA ELASTICA
		15213321	4	VITE	VIS	SCHRAUBE	SCREW	TORNILLO
		23111990	3	CUSCINETTO	ROULEMENT	LAGER	BEARING	RODAMIENTO
		28996530	1	CUSCINETTO	ROULEMENT	LAGER	BEARING	RODAMIENTO
		300115122	1	PIGNONE	PIGNON	RITZEL	PINION	PINON
		300115123	1	DISTANZIATORE	ENTRETOISE	DISTANZSTUECK	SPACER	ESPACIADOR
		300132318	1	COPERCHIO	COUVERCLE	DECKEL	HOUSING COVER	TAPA
		300132838	1	GUARNIZIONE	JOINT	DICHTUNG	GASKET	JUNTA
		300135448	1	GUARNIZIONE	JOINT	DICHTUNG	GASKET	JUNTA
		300136045	1	SCATOLA COPPIA CONICA	BOITE COUPLE CON.	WINKELGETRIEBE	BEVEL GEAR BOX	CAJA ENGRANAJE CO.
		300136146	1	PIGNONE	PIGNON	RITZEL	PINION	PINON
		300136147	1	ALBERO	ARBRE	WELLE	SHAFT	ARBOL
		350358309	1	GUARNIZIONE	JOINT	RADIALDICHTRING	SEAL	JUNTA
		350359400	2	TAPPO	BOUCHON	STOPFEN	PLUG	TAPON
		350382434	1	LINGUETTA	CLAVETTE	KEIL	KEY	CHAVETA
		350383435	1	LINGUETTA	CLAVETTE	KEIL	KEY	CHAVETA
		350383450	1	LINGUETTA	CLAVETTE	KEIL	KEY	CHAVETA
		353583183	1	GUARNIZIONE	JOINT	RADIALDICHTRING	SEAL	JUNTA
		355511260	1	RONDELLA	RONDELLE	SCHEIBE	WASHER	ARANDELA
		355538603	2	RONDELLA	RONDELLE	SCHEIBE	WASHER	ARANDELA
		355538605	2	RONDELLA	RONDELLE	SCHEIBE	WASHER	ARANDELA
		355546504	1	RONDELLA	RONDELLE	SCHEIBE	WASHER	ARANDELA
		355546506	1	RONDELLA	RONDELLE	SCHEIBE	WASHER	ARANDELA
		355546508	1	RONDELLA	RONDELLE	SCHEIBE	WASHER	ARANDELA
		355547004	1	RONDELLA	RONDELLE	SCHEIBE	WASHER	ARANDELA
		355547006	1	RONDELLA	RONDELLE	SCHEIBE	WASHER	ARANDELA

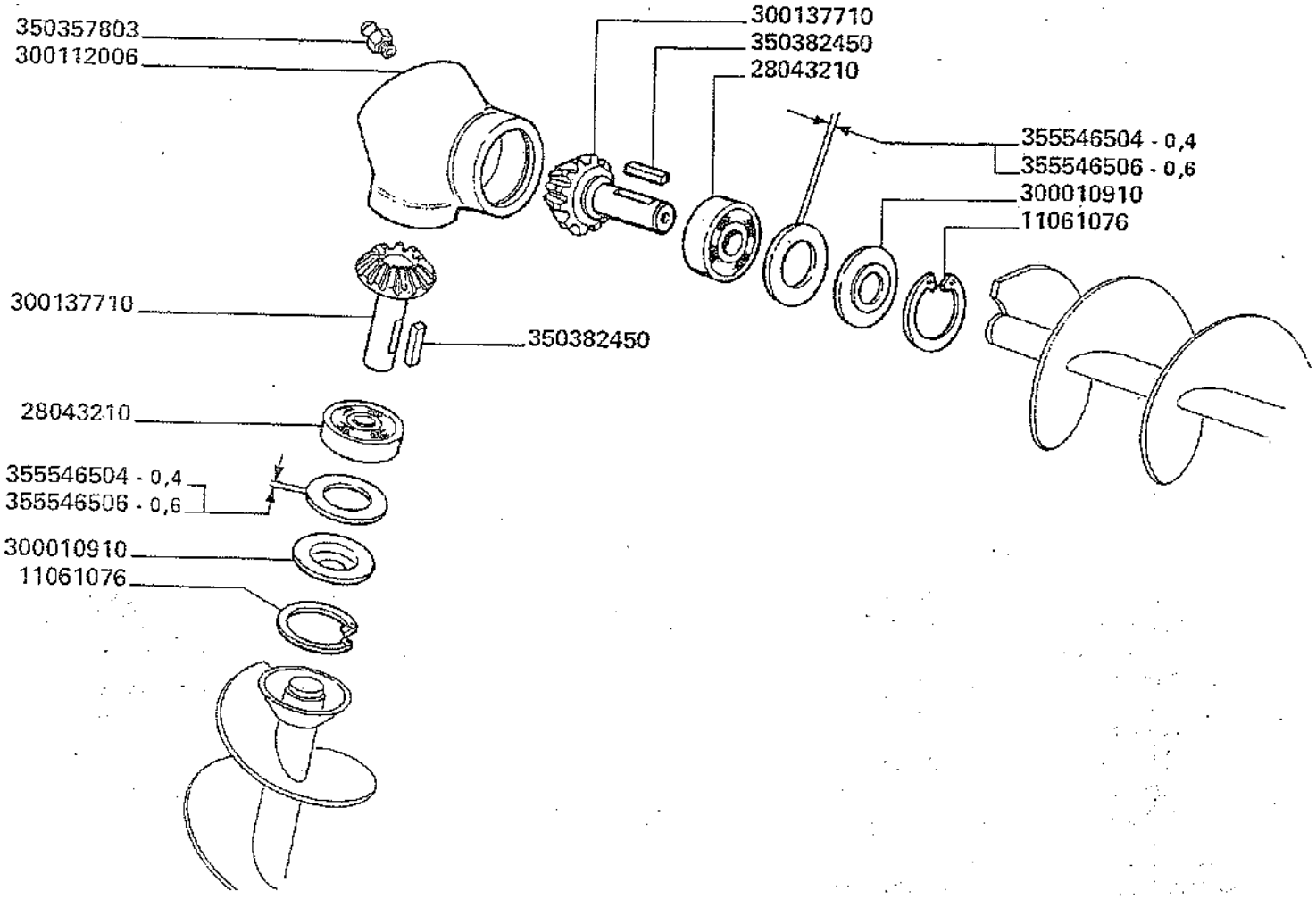

3500-3500R
3550-3550R

SCATOLA COMANDO COCLEA BRANDEGGIO

Boitier de commande vis de goulotte
Getriebe fuer schwenkbare schnecke

Swivel auger drive gearbox
Caja mando sin-fin de descarga

G11

MODIF.	ANT. MODIF.	N. ORDIN.	Q	DENOMINAZIONE	DESIGNATION	BENENNUNG	DESCRIPTION	DENOMINACIONES
		11061076	2	ANELLO ELASTICO	ARRETOIR	SICHERUNGSRING	LOCKRING	ANILLO DE FRENO
		28043210	2	CUSCINETTO	ROULEMENT	LAGER	BEARING	RODAMIENTO
		300010910	2	RONDELLA	RONDELLE	SCHEIBE	WASHER	ARANDELA
		300112006	1	SCATOLA	BOITIER	GEHAEUSE	GEAR BOX	CAJA
		300137710	2	PIGNONE	PIGNON	RITZEL	PINION	PINON
		350357803	1	INGRASSATORE	GRAISSEUR	SCHMIERNIPPEL	GREASE NIPPLE	ENGRASADOR
		350382450	2	LINGUETTA	CLAVETTE	KEIL	KEY	CHAVETA
		355546504	2	RONDELLA	RONDELLE	SCHEIBE	WASHER	ARANDELA
		355546506	2	RONDELLA	RONDELLE	SCHEIBE	WASHER	ARANDELA

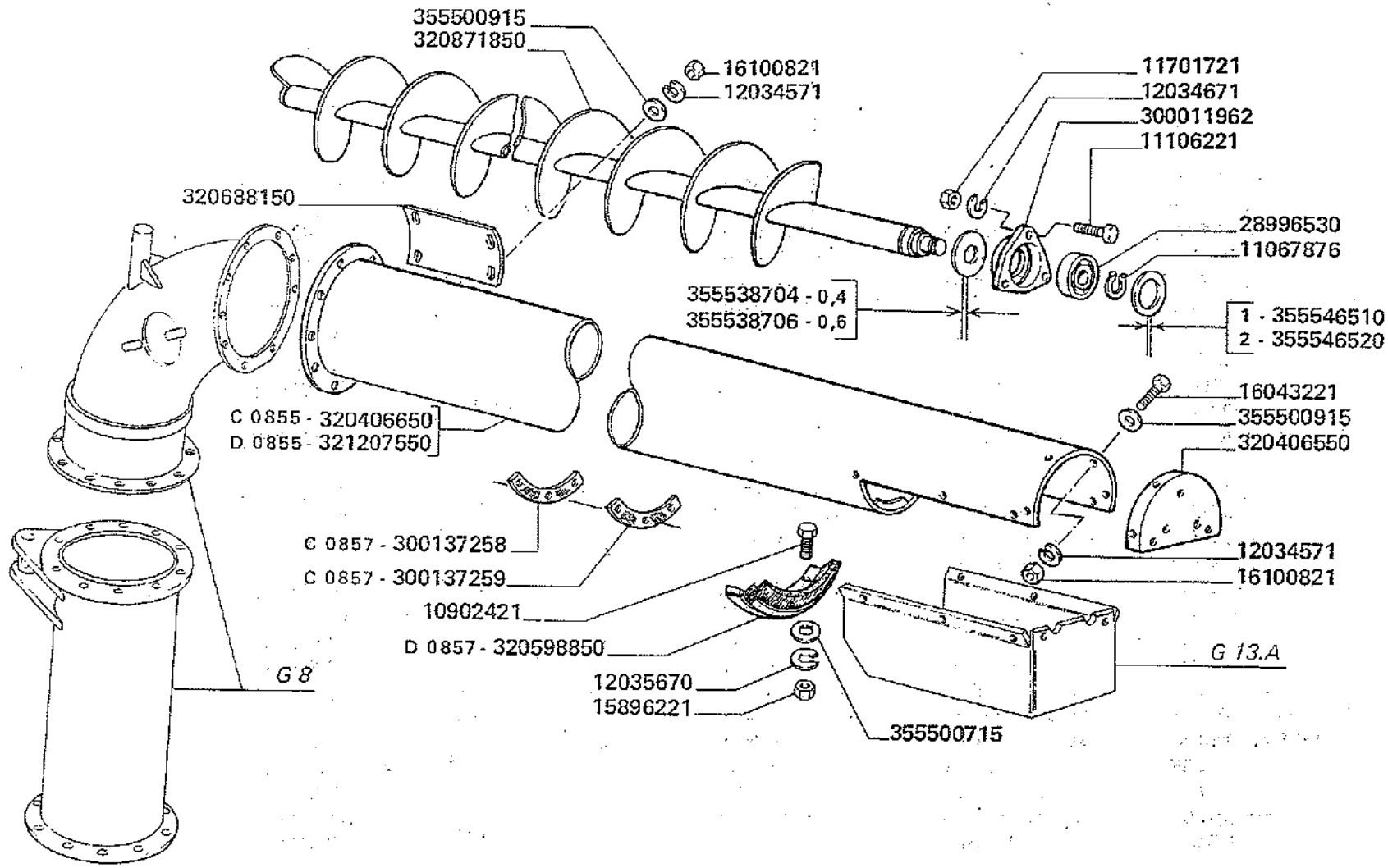

D 0855	aut. => n. 5C50763 aut. => n. 5C60402	~~320406650~~ = (11) 12034571 + (9) 16043621 + (11) 16100821 + 320775850 + 321207350 + 321207550 + (2) 355500915	D 0857 aut. => n. 5C50763 aut. => n. 5C60402

3500-3500R
3550-3550R

Goulotte orientable
Schwenkbare

BRANDEGGIO (m. 3.00)

Swivel
Tubo descarga

G12.A

MODIF.	ANT. MODIF.	N. ORDIN.	Q	DENOMINAZIONE	DESIGNATION	BENENNUNG	DESCRIPTION	DENOMINACIONES
		10902421	2	VITE	VIS	SCHRAUBE	SCREW	TORNILLO
		11067876	1	ANELLO ELASTICO	ARRETOIR	SICHERUNGSRING	LOCKRING	ANILLO DE FRENO
		11106221	3	VITE	VIS	SCHRAUBE	SCREW	TORNILLO
		11701721	3	DADO	ECROU	MUTTER	NUT	TUERCA
		12034571	8	ROSETTA ELASTICA	RONDELLE W	FEDERSCHEIBE	SPRING WASHER	ARANDELA ELASTICA
		12034671	3	ROSETTA ELASTICA	RONDELLE W	FEDERSCHEIBE	SPRING WASHER	ARANDELA ELASTICA
		12035670	2	ROSETTA ELASTICA	RONDELLE W	FEDERSCHEIBE	SPRING WASHER	ARANDELA ELASTICA
		15896221	2	DADO	ECROU	MUTTER	NUT	TUERCA
		16043221	4	VITE	VIS	SCHRAUBE	SCREW	TORNILLO
		16100821	8	DADO	ECROU	MUTTER	NUT	TUERCA
		28996530	1	CUSCINETTO	ROULEMENT	LAGER	BEARING	RODAMIENTO
		300011962	1	SUPPORTO COCLEA	SUPPORT	HALTERUNG	SUPPORT	SOPORTE
C 0857		300137258	1	RISCONTRO GOMMA	BARRETTE	VERSTAERKUNG	STIFFENER	PLETINA
C 0857		300137259	1	GOMMA SU TUBO	CAOUTCHOUC	PROFILGUMMI	RUBBER	PERFIL DE GOMA
		320406550	1	FONDO TUBO	FERMETURE	DECKEL	COVER	CIERRE
C 0855		320406650	1	TUBO SUP.	TUBE	ROHR	PIPE	TUBO
D 0857		320598850	1	ELEMENTO RITEGNO GRANELLA	ELEMENT RETENEUR GRAINS	KOERNERHALTER-ELEMENTE	GRAIN RETAINING ELEMENT	ELEMENTO RETENC. GRANOS
		320688150	1	PORTELLO CHIUSURA	PORTE	DECKEL	DOOR	PORTILLO
	300138003	320871850	1	COCLEA SUP.	VIS	SCHNECKE	AUGER	SIN-FIN
D 0855		321207550	1	TUBO SUP.	TUBE	ROHR	PIPE	TUBO
		355500715	2	RONDELLA	RONDELLE	SCHEIBE	WASHER	ARANDELA
		355500915	8	RONDELLA	RONDELLE	SCHEIBE	WASHER	ARANDELA
		355538704	1	RONDELLA	RONDELLE	SCHEIBE	WASHER	ARANDELA
		355538706	1	RONDELLA	RONDELLE	SCHEIBE	WASHER	ARANDELA
		355546510	1	RONDELLA	RONDELLE	SCHEIBE	WASHER	ARANDELA
		355546520	2	RONDELLA	RONDELLE	SCHEIBE	WASHER	ARANDELA

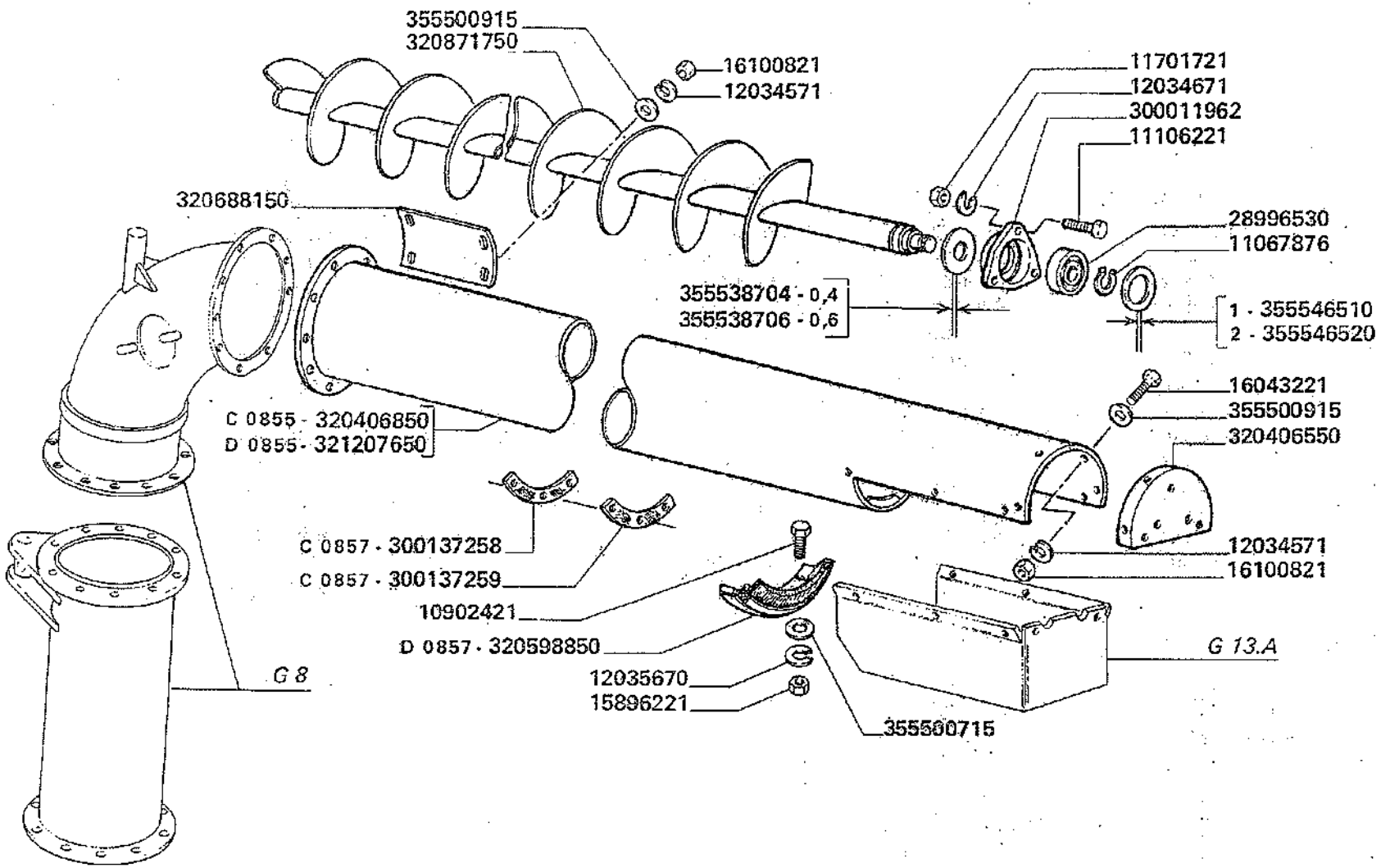

D 0855	aut. => n. 5C50763 aut. => n. 5C60402	~~320406850~~ = (11) 12034571 + (9) 16043621 + (11) 16100821 + 320775850 + 321207350 + 321207650 + (2) 355500915		D 0857	aut. => n. 5C50763 aut. => n. 5C60402

3500-3500R
3550-3550R

BRANDEGGIO (m. 3.50)

Goulotte orientable
Schwenkbare
Swivel
Tubo descarga

G12.B

MODIF.	ANT. MODIF.	N. ORDIN.	Q	DENOMINAZIONE	DESIGNATION	BENENNUNG	DESCRIPTION	DENOMINACIONES
		10902421	2	VITE	VIS	SCHRAUBE	SCREW	TORNILLO
		11067876	1	ANELLO ELASTICO	ARRETOIR	SICHERUNGSRING	LOCKRING	ANILLO DE FRENO
		11106221	3	VITE	VIS	SCHRAUBE	SCREW	TORNILLO
		11701721	3	DADO	ECROU	MUTTER	NUT	TUERCA
		12034571	8	ROSETTA ELASTICA	RONDELLE W	FEDERSCHEIBE	SPRING WASHER	ARANDELA ELASTICA
		12034671	3	ROSETTA ELASTICA	RONDELLE W	FEDERSCHEIBE	SPRING WASHER	ARANDELA ELASTICA
		12035670	2	ROSETTA ELASTICA	RONDELLE W	FEDERSCHEIBE	SPRING WASHER	ARANDELA ELASTICA
		15896221	2	DADO	ECROU	MUTTER	NUT	TUERCA
		16043221	4	VITE	VIS	SCHRAUBE	SCREW	TORNILLO
		16100821	8	DADO	ECROU	MUTTER	NUT	TUERCA
		28996530	1	CUSCINETTO	ROULEMENT	LAGER	BEARING	RODAMIENTO
		300011962	1	SUPPORTO COCLEA	SUPPORT	HALTERUNG	SUPPORT	SOPORTE
C 0857		300137258	1	RISCONTRO GOMMA	BARRETTE	VERSTAERKUNG	STIFFENER	PLETINA
C 0857		300137259	1	GOMMA SU TUBO	CAOUTCHOUC	PROFILGUMMI	RUBBER	PERFIL DE GOMA
		320406550	1	FONDO TUBO	FERMETURE	DECKEL	COVER	CIERRE
C 0855		320406850	1	TUBO SUP.	TUBE	ROHR	PIPE	TUBO
D 0857		320598850	1	ELEMENTO RITEGNO GRANELLA	ELEMENT RETENEUR GRAINS	KOERNERHALTER-ELEMENTE	GRAIN RETAINING ELEMENT	ELEMENTO RETENC. GRANOS
		320688150	1	PORTELLO CHIUSURA	PORTE	DECKEL	DOOR	PORTILLO
	300137972	320871750	1	COCLEA SUP.	VIS	SCHNECKE	AUGER	SIN-FIN
D 0855		321207650	1	TUBO SUP.	TUBE	ROHR	PIPE	TUBO
		355500715	2	RONDELLA	RONDELLE	SCHEIBE	WASHER	ARANDELA
		355500915	8	RONDELLA	RONDELLE	SCHEIBE	WASHER	ARANDELA
		355538704	1	RONDELLA	RONDELLE	SCHEIBE	WASHER	ARANDELA
		355538706	1	RONDELLA	RONDELLE	SCHEIBE	WASHER	ARANDELA
		355546510	1	RONDELLA	RONDELLE	SCHEIBE	WASHER	ARANDELA
		355546520	2	RONDELLA	RONDELLE	SCHEIBE	WASHER	ARANDELA

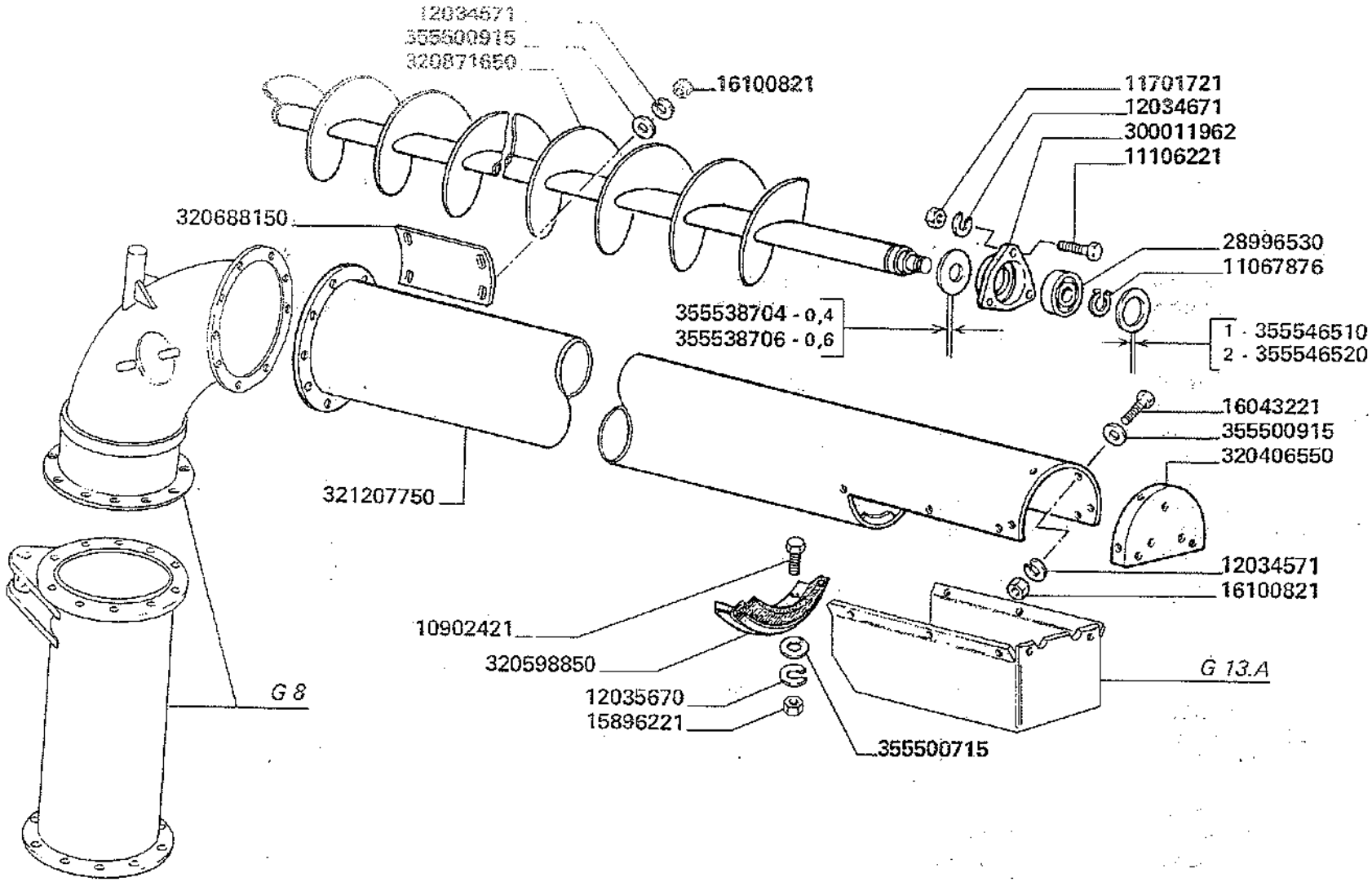

3500-3500R
3550-3550R

Goulotte orientable
Schwenkbare

BRANDEGGIO (m. 4.00)

Swivel
Tubo descarga

G12.C

MODIF.	ANT. MODIF.	N. ORDIN.	Q	DENOMINAZIONE	DESIGNATION	BENENNUNG	DESCRIPTION	DENOMINACIONES
		10902421	2	VITE	VIS	SCHRAUBE	SCREW	TORNILLO
		11067876	1	ANELLO ELASTICO	ARRETOIR	SICHERUNGSRING	LOCKRING	ANILLO DE FRENO
		11106221	3	VITE	VIS	SCHRAUBE	SCREW	TORNILLO
		11701721	3	DADO	ECROU	MUTTER	NUT	TUERCA
		12034571	8	ROSETTA ELASTICA	RONDELLE W	FEDERSCHEIBE	SPRING WASHER	ARANDELA ELASTICA
		12034671	3	ROSETTA ELASTICA	RONDELLE W	FEDERSCHEIBE	SPRING WASHER	ARANDELA ELASTICA
		12035670	2	ROSETTA ELASTICA	RONDELLE W	FEDERSCHEIBE	SPRING WASHER	ARANDELA ELASTICA
		15896221	2	DADO	ECROU	MUTTER	NUT	TUERCA
		16043221	4	VITE	VIS	SCHRAUBE	SCREW	TORNILLO
		16100821	8	DADO	ECROU	MUTTER	NUT	TUERCA
		28996530	1	CUSCINETTO	ROULEMENT	LAGER	BEARING	RODAMIENTO
		300011962	1	SUPPORTO COCLEA	SUPPORT	HALTERUNG	SUPPORT	SOPORTE
		320406550	1	FONDO TUBO	FERMETURE	DECKEL	COVER	CIERRE
		320598850	1	ELEMENTO RITEGNO GRANELLA	ELEMENT RETENEUR GRAINS	KOERNERHALTER-ELEMENTE	GRAIN RETAINING ELEMENT	ELEMENTO RETENC. GRANOS
		320688150	1	PORTELLO CHIUSURA	PORTE	DECKEL	DOOR	PORTILLO
	320736050	320871650	1	COCLEA SUP.	VIS	SCHNECKE	AUGER	SIN-FIN
		321207750	1	TUBO SUP.	TUBE	ROHR	PIPE	TUBO
		355500715	2	RONDELLA	RONDELLE	SCHEIBE	WASHER	ARANDELA
		355500915	8	RONDELLA	RONDELLE	SCHEIBE	WASHER	ARANDELA
		355538704	1	RONDELLA	RONDELLE	SCHEIBE	WASHER	ARANDELA
		355538706	1	RONDELLA	RONDELLE	SCHEIBE	WASHER	ARANDELA
		355546510	1	RONDELLA	RONDELLE	SCHEIBE	WASHER	ARANDELA
		355546520	2	RONDELLA	RONDELLE	SCHEIBE	WASHER	ARANDELA

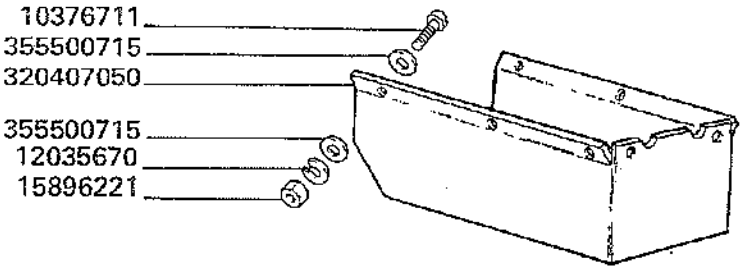
10376711
355500715
320407050
355500715
12035670
15896221

MODIF.	ANT. MODIF.	N. ORDIN.	Q	DENOMINAZIONE	DESIGNATION	BENENNUNG	DESCRIPTION	DENOMINACIONES
		10376711	8	VITE	VIS	SCHRAUBE	SCREW	TORNILLO
		12035670	8	ROSETTA ELASTICA	RONDELLE W	FEDERSCHEIBE	SPRING WASHER	ARANDELA ELASTICA
		15896221	8	DADO	ECROU	MUTTER	NUT	TUERCA
		320407050	1	CONVOGL. ESTREM. TUBO	CONVOYEUR	LEITBLECH	CONVEYOR	CONVEYOR
		355500715	16	RONDELLA	RONDELLE	SCHEIBE	WASHER	ARANDELA

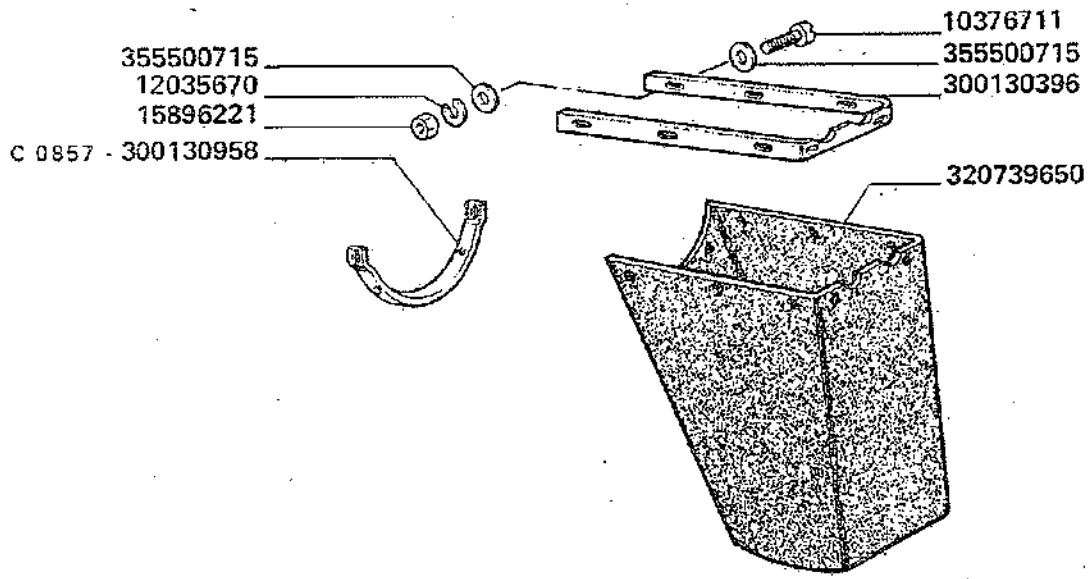

C 0857	aut. ⇐ n. 5C50432 aut. ⇐ n. 5C60211

MODIF.	ANT. MODIF.	N. ORDIN.	Q	DENOMINAZIONE	DESIGNATION	BENENNUNG	DESCRIPTION	DENOMINACIONES
		10376711	10	VITE	VIS	SCHRAUBE	SCREW	TORNILLO
		12035670	10	ROSETTA ELASTICA	RONDELLE W	FEDERSCHEIBE	SPRING WASHER	ARANDELA ELASTICA
		15896221	10	DADO	ECROU	MUTTER	NUT	TUERCA
		300130396	1	LAMA RISCONTRO	BARRETTE	BEFESTIGUNGSBLECH	FIXING PLATE	CHAPA ENCHUENTRO
C 0857		300130958	1	RISCONTRO ANT.	BARRETTE	VERSTAERKUNG	STIFFENER	PLETINA
	300130960	320739650	1	CONVOGL. VERTICALE	CONVOYEUR	LEITBLECH	CONVEYOR	CONVEYOR
		355500715	20	RONDELLA	RONDELLE	SCHEIBE	WASHER	ARANDELA

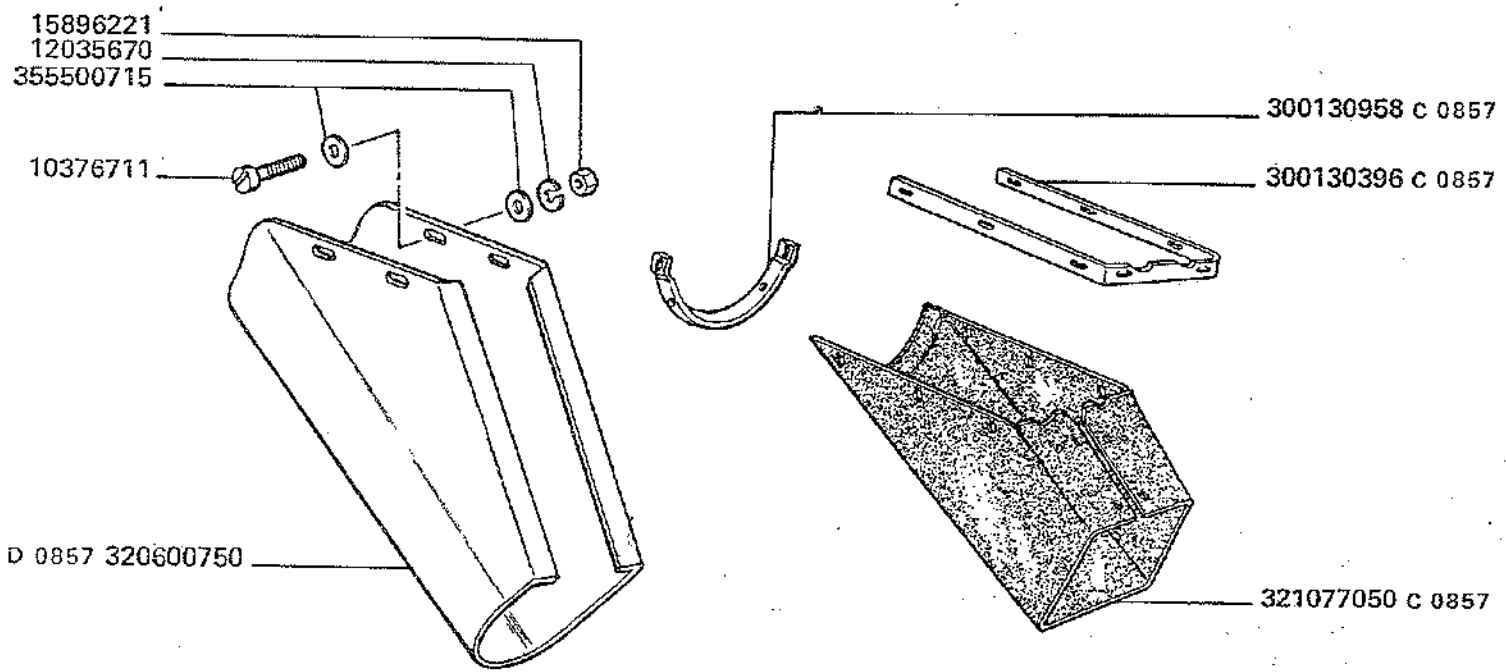

D 0857	aut. ⇒ n. 5C50433 aut. ⇒ n. 5C60212	~~321077050~~ = 320600750

MODIF.	ANT. MODIF.	N. ORDIN.	Q	DENOMINAZIONE	DESIGNATION	BENENNUNG	DESCRIPTION	DENOMINACIONES
		10376711	4	VITE	VIS	SCHRAUBE	SCREW	TORNILLO
		12035670	4	ROSETTA ELASTICA	RONDELLE W	FEDERSCHEIBE	SPRING WASHER	ARANDELA ELASTICA
		15896221	4	DADO	ECROU	MUTTER	NUT	TUERCA
C	0857	300130396	1	LAMA RISCONTRO	BARRETTE	VERSTAERKUNG	STIFFENER	PLETINA
C	0857	300130958	1	RISCONTRO ANT.	BARRETTE	VERSTAERKUNG	STIFFENER	PLETINA
D	0857	320600750	1	CONVOGLIATORE LUNGO	CONVOYEUR	LEITBLECH	CONVEYOR	CONVEYOR
C	0857	321077050	1	CONVOGLIAT. INCLINATO	CONVOYEUR	LEITBLECH	CONVEYOR	CONVEYOR
		355500715	8	RONDELLA	RONDELLE	SCHEIBE	WASHER	ARANDELA

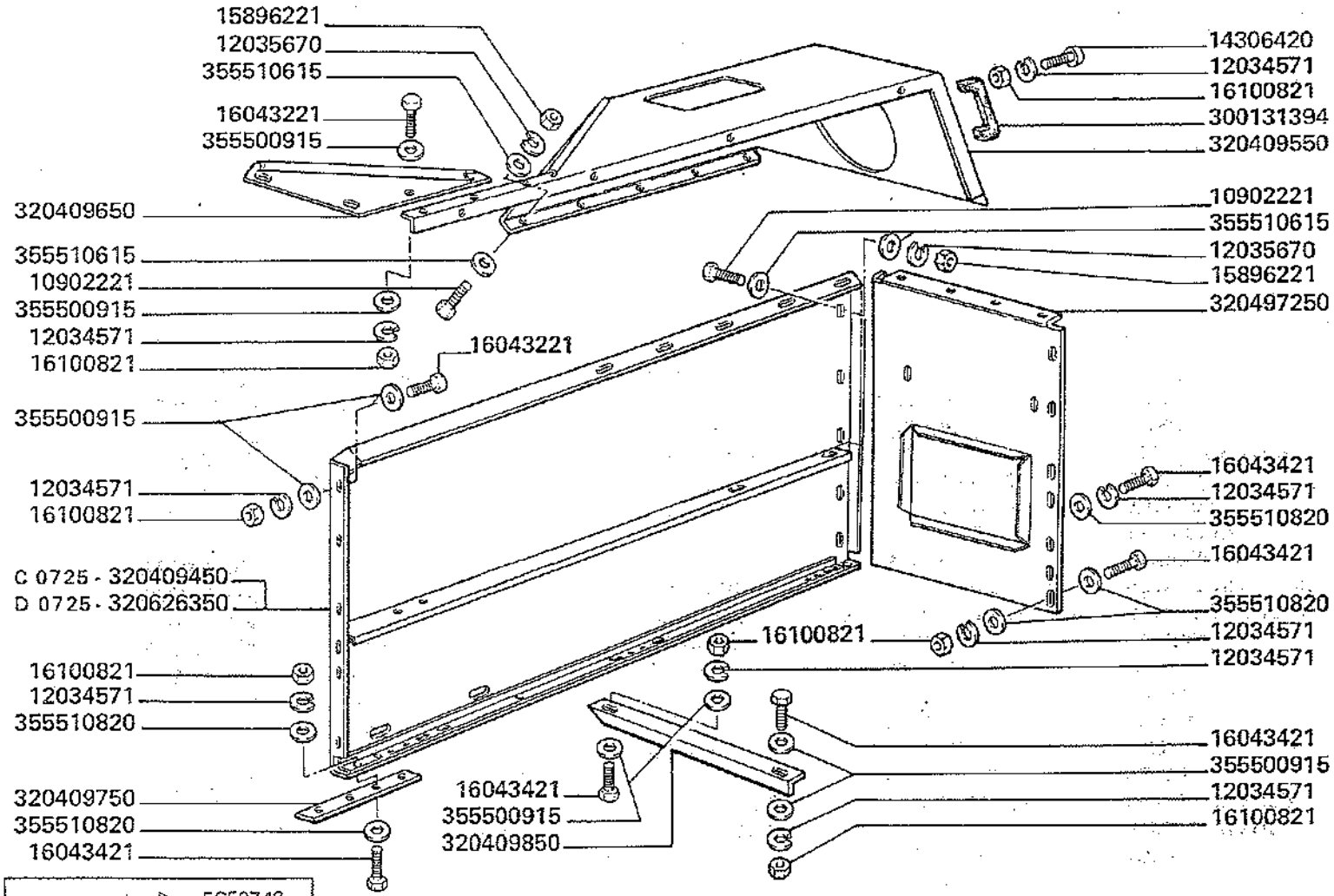

D 0725 aut. ⇒ n. 5C50748
aut. ⇒ n. 5C60389

3500-3500R
3550-3550R

CARENATURA DESTRA MOTORE

Carenage droite de moteur
Motorabdeckung rechts

Body, R.H. for engine
Carenado derecho del motor

G14

MODIF.	ANT. MODIF.	N. ORDIN.	Q	DENOMINAZIONE	DESIGNATION	BENENNUNG	DESCRIPTION	DENOMINACIONES
		10902221	14	VITE	VIS	SCHRAUBE	SCREW	TORNILLO
		12034571	21	ROSETTA ELASTICA	RONDELLE W	FEDERSCHEIBE	SPRING WASHER	ARANDELA ELASTICA
		12035670	14	ROSETTA ELASTICA	RONDELLE W	FEDERSCHEIBE	SPRING WASHER	ARANDELA ELASTICA
		14306420	2	VITE	VIS	SCHRAUBE	SCREW	TORNILLO
		15896221	14	DADO	ECROU	MUTTER	NUT	TUERCA
		16043221	8	VITE	VIS	SCHRAUBE	SCREW	TORNILLO
		16043421	9	VITE	VIS	SCHRAUBE	SCREW	TORNILLO
		16100821	19	DADO	ECROU	MUTTER	NUT	TUERCA
		300131394	1	MANIGLIA	POIGNEE	GRIFF	HANDLE	EMPUNADURA
C 0725		320409450	1	CARENATURA	CARENAGE MOTEUR	MOTORABDECKUNG	BODY FOR ENGINE	CARENADO MOTOR
		320409550	1	CARENATURA	CARENAGE MOTEUR	MOTORABDECKUNG	BODY FOR ENGINE	CARENADO MOTOR
		320409650	1	TRIANGOLO IRRIGID.	RAIDISSEUR	STREBE	STIFFENER	REFUERZO
		320409750	1	PIATTO COLLEG.	BARRETTE	VERSTAERKUNG	STIFFENER	PLETINA
		320409850	1	SUPPORTO POST.	SUPPORT	HALTERUNG	SUPPORT	SOPORTE
		320497250	1	PARETE POST.	FERMETURE	ABDECKUNG	COVER	CIERRE
D 0725		320626350	1	CARENATURA	CARENAGE MOTEUR	MOTORABDECKUNG	BODY FOR ENGINE	CARENADO MOTOR
		355500915	20	RONDELLA	RONDELLE	SCHEIBE	WASHER	ARANDELA
		355510615	28	RONDELLA	RONDELLE	SCHEIBE	WASHER	ARANDELA
		355510820	16	RONDELLA	RONDELLE	SCHEIBE	WASHER	ARANDELA

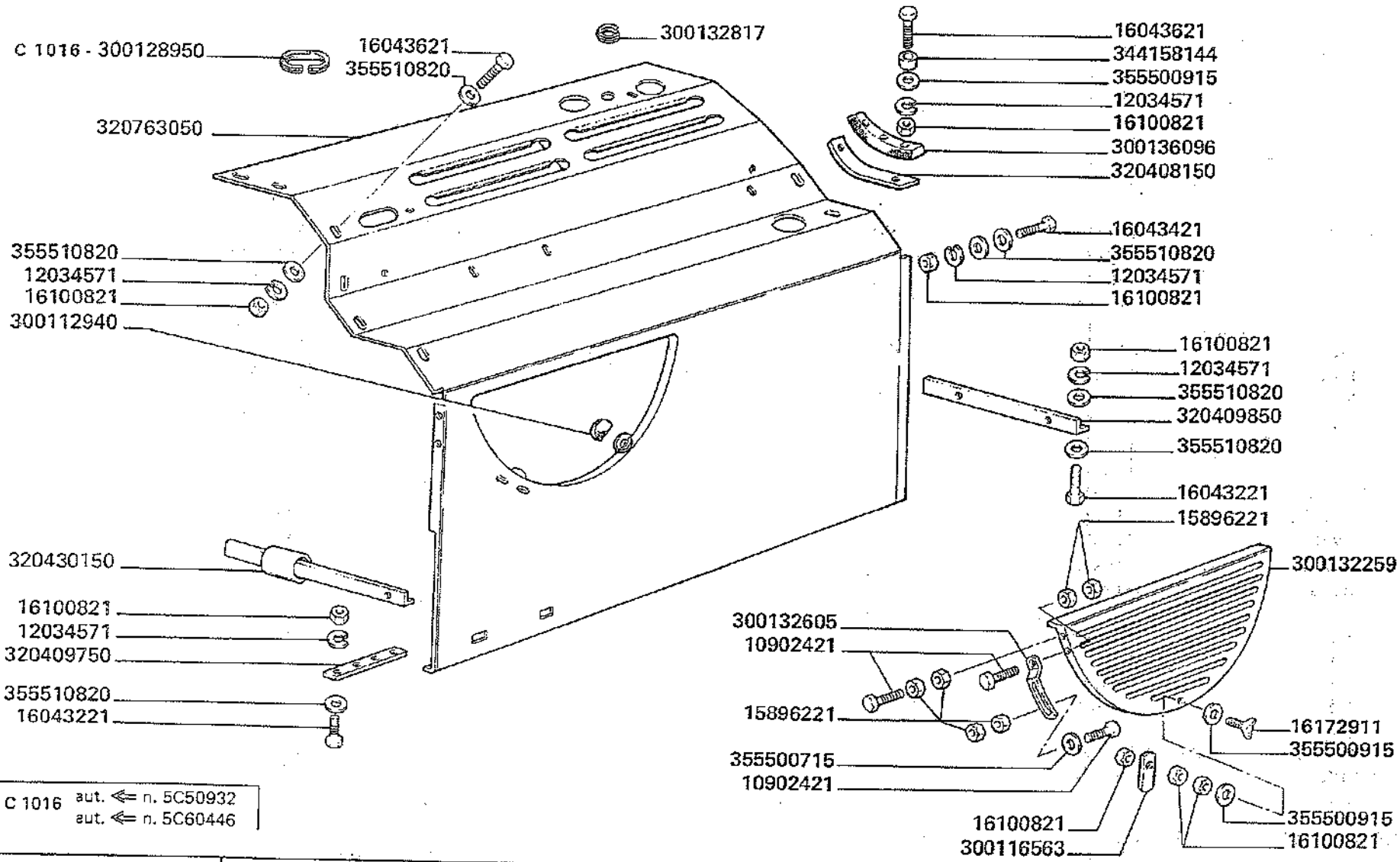

C 1016 aut. ⇐ n. 5C50932
aut. ⇐ n. 5C60446

3500-3500R
3550-3550R

CARENATURA SINISTRA MOTORE

Carenage gauche de moteur
Motorabdeckung links

Body, L.H. for engine
Carenado izquierdo del motor

G15

MODIF.	ANT. MODIF.	N. ORDIN.	Q	DENOMINAZIONE	DESIGNATION	BENENNUNG	DESCRIPTION	DENOMINACIONES
		10902421	4	VITE	VIS	SCHRAUBE	SCREW	TORNILLO
		12034571	24	ROSETTA ELASTICA	RONDELLE W	FEDERSCHEIBE	SPRING WASHER	ARANDELA ELASTICA
		15896221	10	DADO	ECROU	MUTTER	NUT	TUERCA
		16043221	11	VITE	VIS	SCHRAUBE	SCREW	TORNILLO
		16043421	5	VITE	VIS	SCHRAUBE	SCREW	TORNILLO
		16043621	7	VITE	VIS	SCHRAUBE	SCREW	TORNILLO
		16100821	27	DADO	ECROU	MUTTER	NUT	TUERCA
		16172911	1	DADO	ECROU	MUTTER	NUT	TUERCA
		300112940	2	GOMMINO ARRESTO	CAOUTCHOUC D'ARR.	GUMMIARRETIER.	RUBBER STOP	TOPE DE GOMA
		300116563	1	MANETTINO FISS. PORT.	MANIVELLE DE FIXAT.	GRIFFMUTTER	DOOR FIXING HANDLE	MANILLA DE FIJACION
C 1016		300128950	1	GUARNIZIONE	JOINT	DICHTUNG	GASKET	JUNTA
		300132259	1	PORTELLO	PORTE	DECKEL	DOOR	PORTILLO
		300132605	1	SOSTEGNO PORTELLO	SUPPORT	HALTERUNG	SUPPORT	SOPORTE
		300132817	1	PROFILO	PROFIL CAOUTCH.	GUMMIPROFIL	RUBBER PROFIL	PROFIL DE GOMA
		300136096	1	APPOGGIO TUBO BRAND.	APPUI DE TUBE	ROHRANSCHLAG	PIPE SUPPORT	APOJO TUBO
		320408150	1	RISCONTRO	BARRETTE	STREBE	STIFFENER	PLETINA
		320409750	1	PIATTO	BARRETTE	PLATTE	PLATE	PLETINA
		320409850	1	SUPPORTO POST.	SUPPORT	HALTERUNG	SUPPORT	SOPORTE
		320430150	1	SUPPORTO ANT.	SUPPORT	HALTERUNG	SUPPORT	SOPORTE
	320408250	320763050	1	CARENATURA S.	CARENAGE MOTEUR	MOTORABDECKUNG	BODY FOR ENGINE	CARENADO MOTOR
		344158144	2	BOCCOLA	BAGUE	BUECHSE	BUSH	CASQUILLO
		355500715	1	RONDELLA	RONDELLE	SCHEIBE	WASHER	ARANDELA
		355500915	2	RONDELLA	RONDELLE	SCHEIBE	WASHER	ARANDELA
		355510820	38	RONDELLA	RONDELLE	SCHEIBE	WASHER	ARANDELA

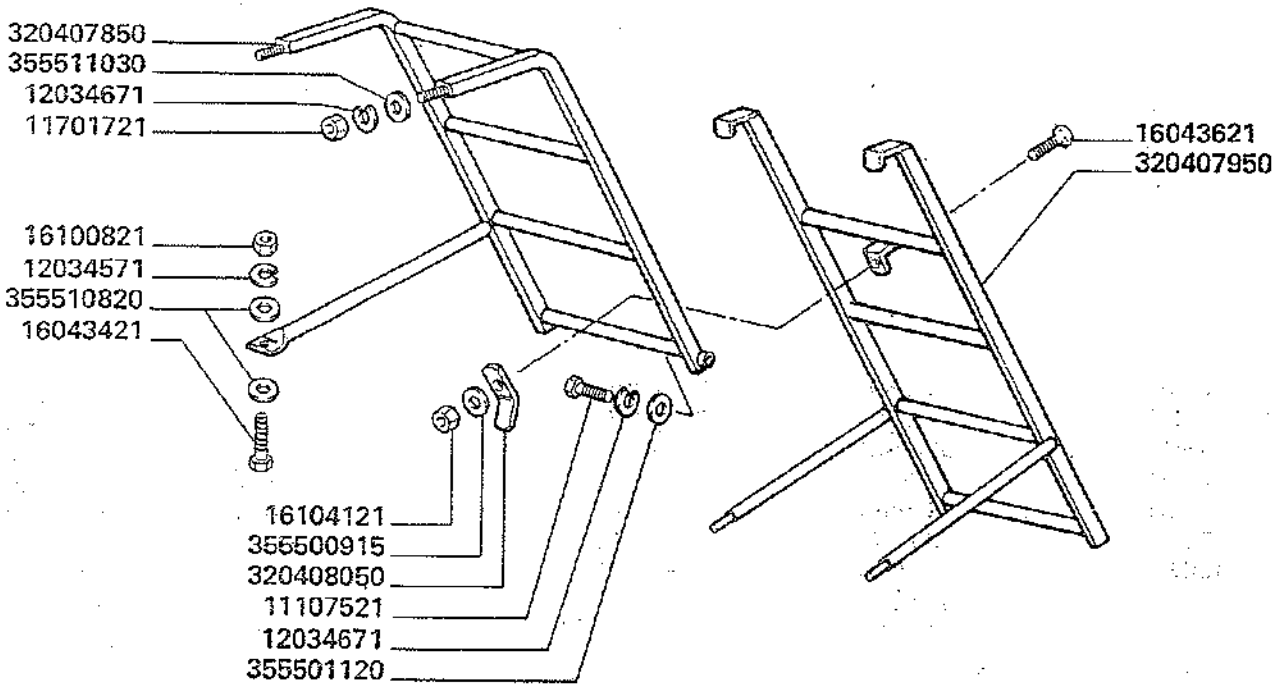

3500-3500R
3550-3550R

SCALA ACCESSO MOTORE

Escalier acces moteur
Leiter zum motor rechts

Engine access ladder
Escalera acceso motor

G16

MODIF.	ANT. MODIF.	N. ORDIN.	Q	DENOMINAZIONE	DESIGNATION	BENENNUNG	DESCRIPTION	DENOMINACIONES
		11107521	1	VITE	VIS	SCHRAUBE	SCREW	TORNILLO
		11701721	2	DADO	ECROU	MUTTER	NUT	TUERCA
		12034571	1	ROSETTA ELASTICA	RONDELLE W	FEDERSCHEIBE	SPRING WASHER	ARANDELA ELASTICA
		12034671	3	ROSETTA ELASTICA	RONDELLE W	FEDERSCHEIBE	SPRING WASHER	ARANDELA ELASTICA
		16043421	1	VITE	VIS	SCHRAUBE	SCREW	TORNILLO
		16043621	1	VITE	VIS	SCHRAUBE	SCREW	TORNILLO
		16100821	1	DADO	ECROU	MUTTER	NUT	TUERCA
		16104121	1	DADO	ECROU	MUTTER	NUT	TUERCA
		320407850	1	SCALA FISSA	ESCALIER	LEITER	LADDER	ESCALERA
		320407950	1	SCALA MOBILE	ESCALIER	LEITER	LADDER	ESCALERA
		320408050	1	ARRESTO SCALA	ARRET	ARRETIERUNG	STOP	TOPE
		355500915	1	RONDELLA	RONDELLE	SCHEIBE	WASHER	ARANDELA
		355501120	1	RONDELLA	RONDELLE	SCHEIBE	WASHER	ARANDELA
		355510820	2	RONDELLA	RONDELLE	SCHEIBE	WASHER	ARANDELA
		355511030	2	RONDELLA	RONDELLE	SCHEIBE	WASHER	ARANDELA

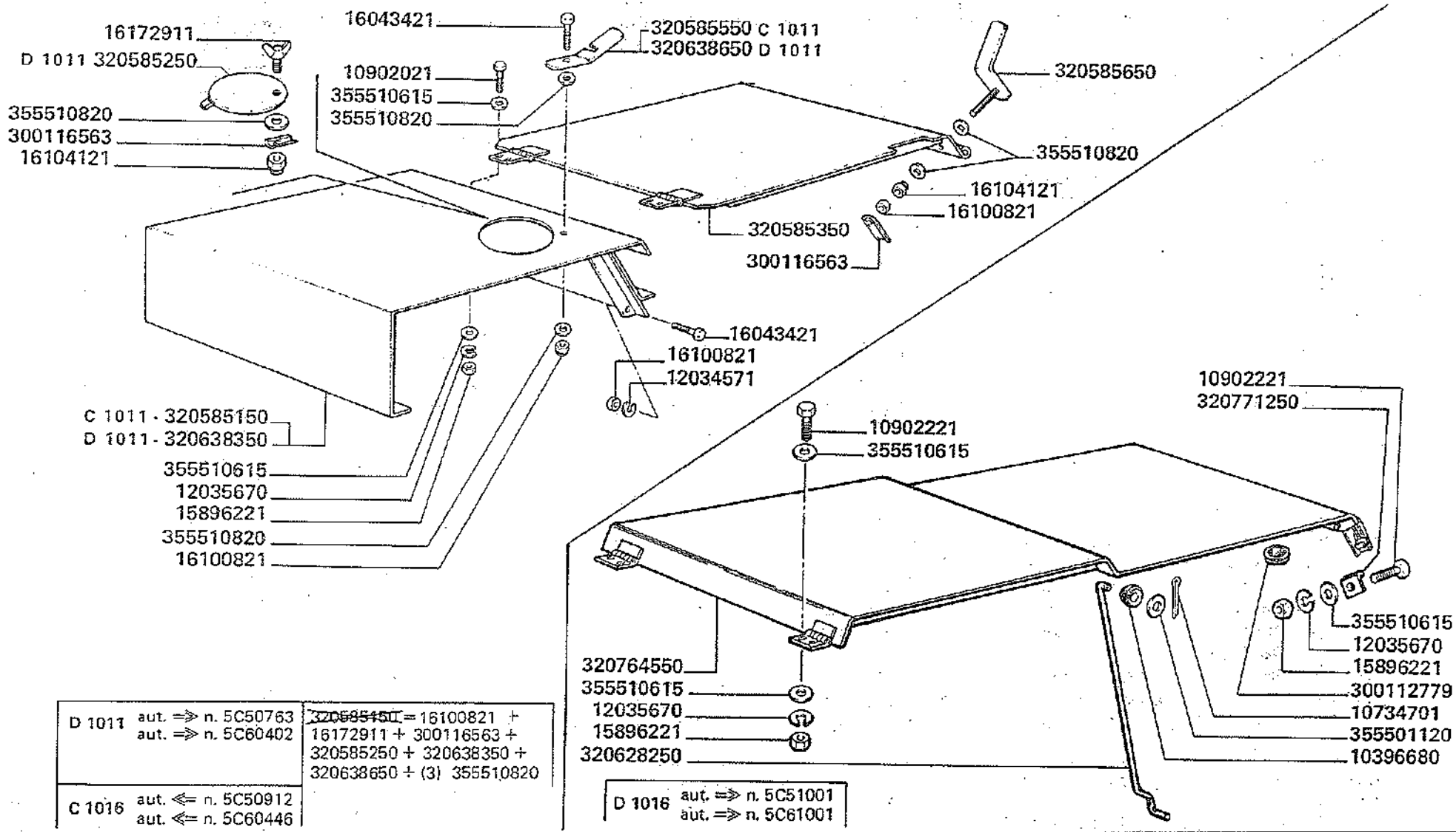

D 1011	aut. ⇒ n. 5C50763 aut. ⇒ n. 5C60402	~~320585150~~ = 16100821 + 16172911 + 300116563 + 320585250 + 320638350 + 320638650 + (3) 355510820
C 1016	aut. ⇐ n. 5C50912 aut. ⇐ n. 5C60446	

D 1016 aut. ⇒ n. 5C51001
aut. ⇒ n. 5C61001

MODIF.	ANT. MODIF.	N. ORDIN.	Q	DENOMINAZIONE	DESIGNATION	BENENNUNG	DESCRIPTION	DENOMINACIONES
		10902021	4	VITE	VIS	SCHRAUBE	SCREW	TORNILLO
		12034571	1	ROSETTA ELASTICA	RONDELLE W	FEDERSCHEIBE	SPRING WASHER	ARANDELA ELASTICA
		12035670	4	ROSETTA ELASTICA	RONDELLE W	FEDERSCHEIBE	SPRING WASHER	ARANDELA ELASTICA
		15896221	4	DADO	ECROU	MUTTER	NUT	TUERCA
		16043421	2	VITE	VIS	SCHRAUBE	SCREW	TORNILLO
		16100821	6	DADO	ECROU	MUTTER	NUT	TUERCA
		16104121	3	DADO	ECROU	MUTTER	NUT	TUERCA
		16172911	1	VITE	VIS	SCHRAUBE	SCREW	TORNILLO
		300116563	3	MANETTINO FISS. PORT.	MANIVELLE DE FIXAT.	GRIFFMUTTER	LOCKING NUT	MANILLA DE FIJACION
C 1011		320585150	1	PROTEZ. SILENZIATORE	PROTECTION	SCHUTZBLECH	GUARD	PROTECCION
D 1011		320585250	1	COPERCHIO	COUVERCLE	DECKEL	COVER	TAPA
		320585350	1	COPERCHIO VANO MOT.	COUVERCLE	DECKEL	COVER	TAPA
C 1011		320585550	1	MANETTINO	MANIVELLE	GRIFF	HANDLE	MANILLA
		320585650	2	MANETTINO	MANIVELLE	KNEBELSCHRAUBE	LOCKING SCREW	MANILLA
D 1011		320638350	1	PROTEZ. SILENZIATORE	PROTECTION	SCHUTZBLECH	GUARD	PROTECCION
D 1011		320638650	1	MANETTINO	MANIVELLE	GRIFF	HANDLE	MANILLA
		355510615	8	RONDELLA	RONDELLE	SCHEIBE	WASHER	ARANDELA
		355510820	6	RONDELLA	RONDELLE	SCHEIBE	WASHER	ARANDELA
		10396680	1	ANELLO ISOLANTE	CAOUTCHOUC	GUMMI	RUBBER	GOMA
		10734701	1	COPIGLIA	GOUPILLE FENDUE	SPLINT	COTTER PIN	PASADOR ABIERTO
		10902221	6	VITE	VIS	SCHRAUBE	SCREW	TORNILLO
		12035670	6	ROSETTA ELASTICA	RONDELLE W	FEDERSCHEIBE	SPRING WASHER	ARANDELA ELASTICA
		15896221	6	DADO	ECROU	MUTTER	NUT	TUERCA
		300112779	1	GOMMINO	CAOUTCHOUC	GUMMI	RUBBER	GOMA
		320628250	1	ASTA	TIGE	STANGE	ROD	VARILLA
		320764550	1	COPERCHIO	COUVERCLE	DECKEL	COVER	TAPA
		320771250	2	GANCIO PER CLIPS	CROCHET POUR CLIPS	HAKEN FUER CLIPS	HOOK FOR CLIPS	GANCHO POR CLIPS
		355501120	1	RONDELLA	RONDELLE	SCHEIBE	WASHER	ARANDELA
		355510615	10	RONDELLA	RONDELLE	SCHEIBE	WASHER	ARANDELA

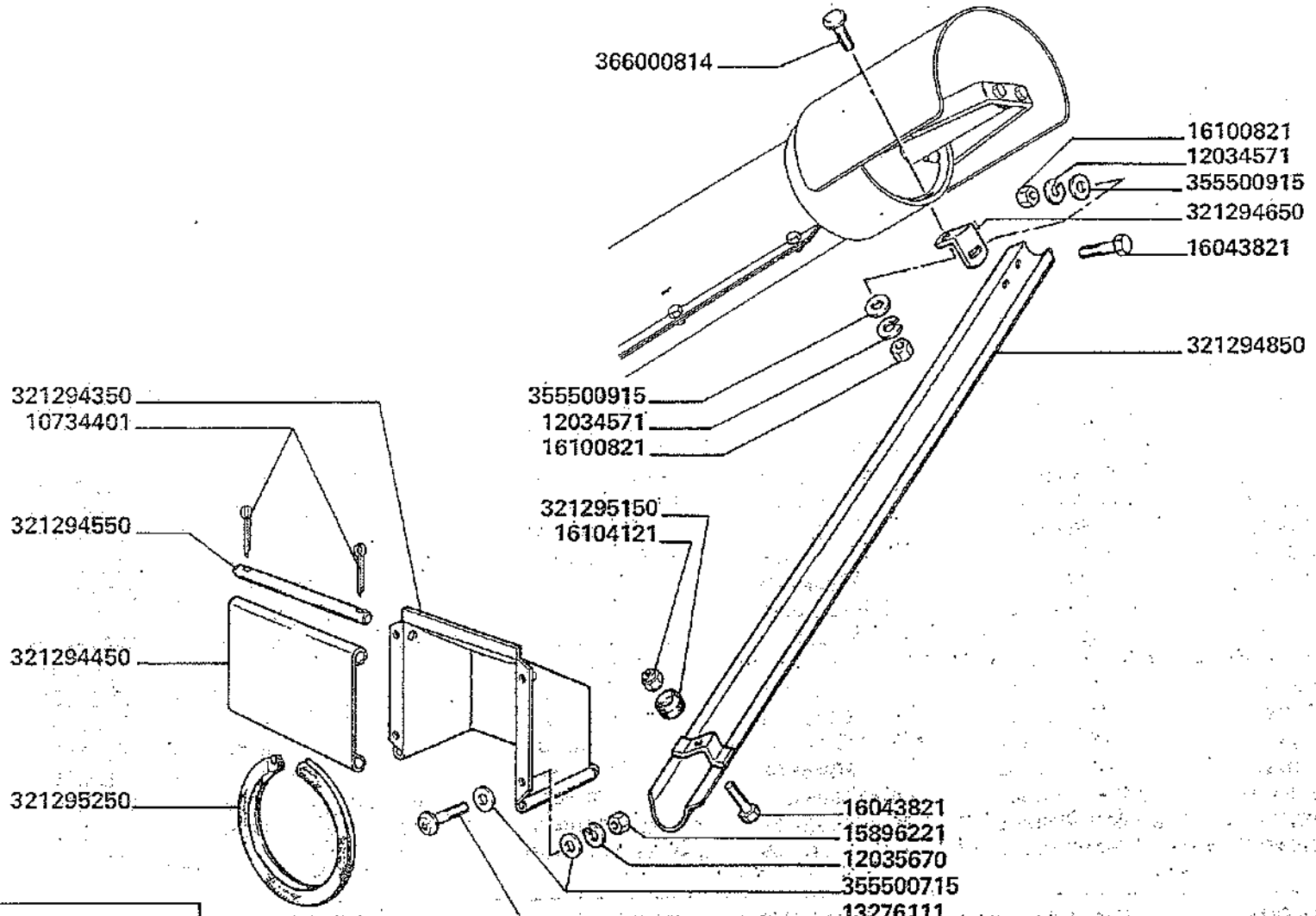

D 1016 aut. => n. 5C51001
aut. => n. 5D61001

3500-3500R
3550-3550R

CONTROLLO GRANELLA

Trappe de visite trémie
Vorrichtung zur kornmusterabnahme
Grain inspection device
Ventanilla de control granos

G 19

MODIF.	ANT. MODIF.	N. ORDIN.	Q	DENOMINAZIONE	DESIGNATION	BENENNUNG	DESCRIPTION	DENOMINACIONES
		10734401	2	COPIGLIA	GOUPILLE FENDUE	SPLINT	COTTER PIN	PASADOR ABIERTO
		12034571	2	ROSETTA ELASTICA	RONDELLE W	FEDERSCHEIBE	SPRING WASHER	ARANDELA ELASTICA
		12035670	4	ROSETTA ELASTICA	RONDELLE W	FEDERSCHEIBE	SPRING WASHER	ARANDELA ELASTICA
		13276111	4	VITE	VIS	SCHRAUBE	SCREW	TORNILLO
		15896221	4	DADO	ECROU	MUTTER	NUT	TUERCA
		16043821	2	VITE	VIS	SCHRAUBE	SCREW	TORNILLO
		16100821	2	DADO	ECROU	MUTTER	NUT	TUERCA
		16104121	1	DADO	ECROU	MUTTER	NUT	TUERCA
		321294350	1	BOCCHETTA CONTROLLO PRODOTTO	TRAPPE DE VISITE	MUSTERABNAHME-VORRICHTUNG	GRAIN ISPECTION SPOUT	BOCA DE CONTROL
		321294450	1	PORTELLO	PORTE	KLAPPE	COVER	TRAMPILLA
		321294550	1	SPINA	GOUPILLE	STIFT	PIN	PASADOR
		321294650	1	SQUADRA FISSAGGIO	EQUERRE	HALTER	BRACKET	APOYO
		321294850	1	CANALETTA	CANAL	KANAL	CONVEYOR	CANAL
		321295150	1	GOMMINO	CAOUTCHOUC	GUMMI	RUBBER	GOMA
		321295250	1	GUARNIZIONE	JOINT	DICHTUNG	GASKET	JUNTA
		355500715	8	RONDELLA	RONDELLE	SCHEIBE	WASHER	ARANDELA
		355500915	2	RONDELLA	RONDELLE	SCHEIBE	WASHER	ARANDELA
		366000814	1	VITE	VIS	SCHRAUBE	SCREW	TORNILLO

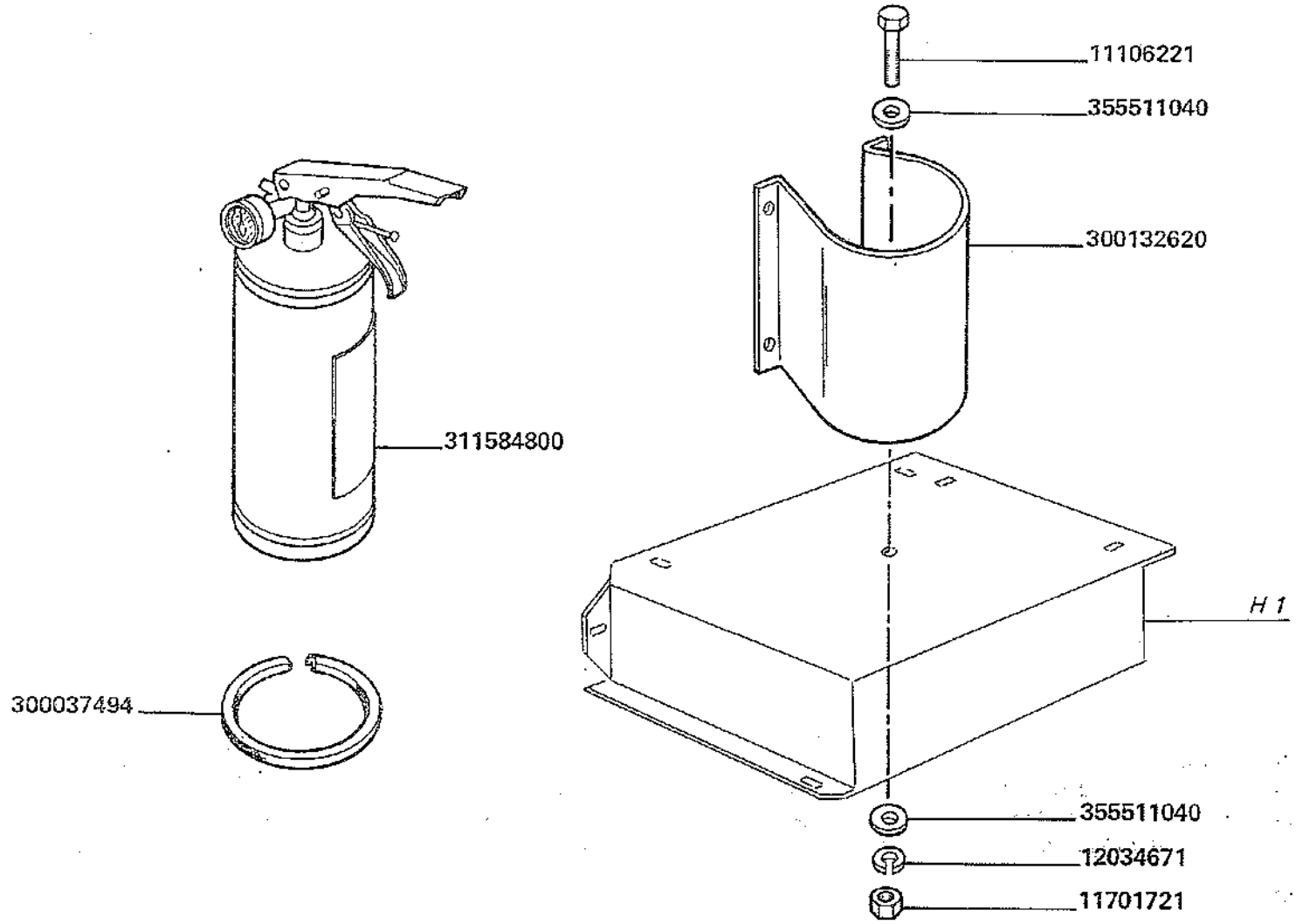

3500-3500R
3550-3550R

Exstincteur
Feuertoescher

ESTINTORE

Fire extinguisher
Estintor

G 20

MODIF.	ANT. MODIF.	N. ORDIN.	Q	DENOMINAZIONE	DESIGNATION	BENENNUNG	DESCRIPTION	DENOMINACIONES
		11106221	1	VITE	VIS	SCHRAUBE	SCREW	TORNILLO
		11701721	1	DADO	ECROU	MUTTER	NUT	TUERCA
		12034671	1	ROSETTA ELASTICA	RONDELLE W	FEDERSCHEIBE	SPRING WASHER	ARANDELA ELASTICA
		300037494	1	GUARNIZIONE	JOINT	DICHTUNG	GASKET	JUNTA
		300132620	1	SUPPORTO ESTINTORE	SUPPORT	HALTERUNG	SUPPORT	SOPORTE
		311584800	1	ESTINTORE	EXTINCTEUR	FEUERLOESCHER	FIRE EXTINGUISHER	ESTINTOR
		355511040	2	RONDELLA	RONDELLE	SCHEIBE	WASHER	ARANDELA

H 1	SCALA PIATTAFORMA	ESCALIER POSTE DE CONDUITE	PLATTFORMLEITER	PLATAFORM LEDDER	ESCALERA PLATAFORMA
H 2	PIATTAFORMA DI GUIDA	POSTE DE CONDUITE	FAHRERSTAND	DRIVE'S PLATFORM	PLATAFORMA DE CONDUCCION
H 3	SPECCHI RETROVISORI	MIROIR RETROVISEUR	RUECKSPIEGEL	REAR WIEW MIRROR	ESPEJORETROVISOR
H 3/1	SPECCHI RETROVISORI	MIROIR RETROVISEUR	RUECKSPIEGEL	REAR WIEW MIRROR	ESPEJORETROVISOR
H 4	SUPPORTI FANALERIA ANTERIORE	SUPPORTS FEUX ANTERIEUR	VORDERLAMPEN HALTERUNG	FRONT LIGHTS SUPPORTS	SOPORTE FAROLERIA ANTERIOR
H 4/1	SUPPORTI FANALERIA ANTERIORE	SUPPORTS FEUX ANTERIEUR	VORDERLAMPEN HALTERUNG	FRONT LIGHTS SUPPORTS	SOPORTE FAROLERIA ANTERIOR
H 5. A	PARAPETTO PIATTAFORMA DI GUIDA	GARDE-FOU DU POSTE DE CONDUITE	HANDLAHF FUER FAHRERSTAND	GUARDRAIL FOR DRIVERS PLATFORM	PROTECCION PLATAFORMA DE DIRECCION
H 5. B 1	APPLICAZIONE CABINA	APPLICATION CABINE	KABINE ZUBEHOERE	CAB INSTALLATION	APLICACION CASILLA
H 5. B 2	APPLICAZIONE CABINA CONDIZIONATA	APPLICATION CABINE CLIMATISEE	KABINE KLIMATISIERTE ZUBEHOERE	CAB CONDITIONED INSTALLATION	APLICACION CASILLA CALENTADA
H 5. C 1	ELEMENTI CABINA	ELEMENTS CABINE	KABINEELEMENTE	CABINE ELEMENTS	ELEMENTOS CASILLA
H 5. C 2	ELEMENTI CABINA	ELEMENTS CABINE	KABIEELEMENTE	CABINE ELEMENTS	ELEMENTOS CASILLA
H 5. C 3	ELEMENTI CABINA	ELEMENTS CABINE	KABINEELEMENTE	CABINE ELEMENTS	ELEMENTOS CASILLA
H 5. C 4	ELEMENTI CABINA	ELEMENTS CABINE	KABINEELEMENTE	CABINE ELEMENTS	ELEMENTOS CASILLA
H 5. C 5	ELEMENTI CABINA (VENTILATA)	ELEMENTS CABINE (VENTILEE)	KABINEELEMENTE (GELUEFTE)	CABINE ELEMENTS (VENTILATED)	ELEMENTOS CASILLA (VENTILADA)
H 5. C 6	ELEMENTI CABINA CONDIZIONATA	ELEMENTS CABINE CLIMATISEE	KLIMATISIERTE KABINEELEMENTE	CONDITIONED CABINE ELEMENTS	ELEMENTOS CASILLA CALENTADA

../..

H 5. C 7	ELEMENTI CABINA CONDIZIONATA	ELEMENTS CABINE CLIMATISEE	KLIMATISIERTE KABINEELEMENTE	CONDITIONED CABINE ELEMENTS	ELEMENTOS CASILLA CALENTADA
H 5. D 1	ELEMENTI CABINA	ELEMENTS CABINE	KABINEELEMENTE	CABINE ELEMENTS	ELEMENTOS CASILLA
H 5. D 2	ELEMENTI CABINA	ELEMENTS CABINE	KABINEELEMENTE	CABINE ELEMENTS	ELEMENTOS CASILLA
H 5. D 3	ELEMENTI CABINA	ELEMENTS CABINE	KABINEELEMENTE	CABINE ELEMENTS	ELEMENTOS CASILLA
H 5. D 4	ELEMENTI CABINA	ELEMENTS CABINE	KABINEELEMENTE	CABINE ELEMENTS	ELEMENTOS CASILLA
H 5. D 5	ELEMENTI CABINA	ELEMENTS CABINE	KABINEELEMENTE	CABINE ELEMENTS	ELEMENTOS CASILLA
H 5. D 6	ELEMENTI CABINA	ELEMENTS CABINE	KABINEELEMENTE	CABINE ELEMENTS	ELEMENTOS CASILLA
H 5. D 7	ELEMENTI CABINA	ELEMENTS CABINE	KABINEELEMENTE	CABINE ELEMENTS	ELEMENTOS CASILLA
H 5. D 8	ELEMENTI CABINA	ELEMENTS CABINE	KABINEELEMENTE	CABINE ELEMENTS	ELEMENTOS CASILLA
H 5. D 9	ELEMENTI CABINA	ELEMENTS CABINE	KABINEELEMENTE	CABINE ELEMENTS	ELEMENTOS CASILLA
H 6	CARENATURE LEVE DI COMANDO	CARENAGE DES LEVIERS DE COMMANDE	HEBELSCHUTZ	LEVERS GUARDS	CARENADOS PALANCAS DE MANDO
H 7. A	SEDILE (SIFRA - SKAI)	SIEGE	FARRERSITZ	SEAT	ASIENTO
H 7. B	SEDILE (SIFRA - TESSUTO)	SIEGE (ETOFFE)	FARERSITZ (STOFF)	SEAT (CLOTH)	ASIENTO (PANO)
H 7. C	SEDILE (BOSTROM)	SIEGE	FARERSITZ	SEAT	ASIENTO
H 8	CRUSCOTTO PORTA STRUMENTI	TABLEAU DU BORD PORTE INSTRUMENTS	ARMATURENKASTEN	DASHBOARD	TABLERO PUERTA INSTRUMENTOS
H 8/1	CRUSCOTTO PORTA STRUMENTI	TABLEAU DU BORD PORTE INSTRUMENTS	ARMATURENKASTEN	DASHBOARD	TABLERO PUERTA INSTRUMENTOS

../..

H 9	PIANTONE DI GUIDA	TUBE DE DIRECTION	LENKSAEULEN	STEERING COOLUMN	SOPORTE DE DIRECCION
H 9. 1	PIANTONE DI GUIDA	TUBE DE DIRECTION	LENKSAEULEN	STEERING COOLUMN	SOPORTE DIRECCION
H 10	COMANDO STERZO	COMMANDE DE DIRECTION	LENKUNG ANTRIEB	STEERING DRIVE	MANDO DE DIRECCION
H 11	LEVE CAMBIO	LEVIER DE BOITE A VITESSES	SCHALTHEBEL	SHIFT LEVER	PALANCA CAMBIO
H 12	RINVIO LEVE CAMBIO	RENVOI LEVIER DE BOITE A VITESSES	SCHALTHEBEL VORGELEGE	SHIFT LEVER	REENVIO PALANCA CAMBIO
H 13	FRENI	FREINS	BREMSEN	BRAKES	FRENOS
H 14	ELEMENTI POMPA FRENI (BETOR)	ELEMENTS MAITRE CYLINDRES DES FREINS	BREMSENPUMPE ELEMENTE	BRAKE PUMP ELEMENTS	ELEMENTOS BOMBA FRENOS
H 14/1	ELEMENTI POMPA FRENI (BENDITALIA)	ELEMENTS MAITRE CYLINDRES DES FREINS	BREMSENPUMPE ELEMENTE	BRAKE PUMP ELEMENTS	ELEMENTOS BOMBA FRENOS
H 15	COMANDO REGOLAZIONE CONTROBATTITORE	COMMANDE REGLAGE DU CONTREBATTEUR	DRESCHKORBEINSTELLUNG ANTRIEB	CONCAVE CONTROL DRIVE	MANDO REGULACCION DEL CONCAVO
H 16	ACCELERATORE MOTORE	ACCELERATEUR MOTEUR	MOTOR GASHEBEL	ENGINE THROTTLE	ACELERADOR MOTOR
H 17	FRENO DI STAZIONAMENTO	FREIN DE STATIONEMENT	HANDBREMSE	PARKING BRAKE	FRENO DE ESTACIONAMIENTO
H 18	COMANDO INNESTO PIATTAFORMA DI TAGLIO	COMMANDE DE EMBRAYAGE PLATEFORME DE COUPE	SCHNEIDWERCK ANTRIEB	CUTTING TABLE CLUTCH CONTROL	MANDO INJERTO PLATAFORMA DE CORTE
H 19	COMANDO INNESTO APPARATO TREBBIANTE	COMMANDE DE EMBRAYAGE BATTEUSE	DRESCHWERKKUPPLUNGS-ANTRIEB	THRESHING MECHANISM CLUTCH CONTROL	MANDO INJERTO TRILLA
H 20	COMANDO INNESTO SCARICO SERBATOIO	COMMANDE DE EMBRAYAGE VIDANGE DE TREMIE	TANKENTLEERUNG ANTRIEB	TANK UNLOADING CONTROL	MANDO INJERTO DE DESCARGA DEPOSITO
H 21	COMANDO VARIATORE BATTITORE	COMMANDE VARIATEUR BATTEUR	DRESCHTROMMELVARIATOR ANTRIEB	DRUM VARIATOR CONTROL	MANDO VARIADOR DEL CILINDRO
H 22	COMANDO SOLLEVAMENTO PIATTAFORMA DI TAGLIO	COMMANDE RELEVAGE PLATFORME DE COUPE	SCHNEIDWERKAUSHEBUNG ANTRIEB	CUTTING TABLELIFTING CONTROL	MANDO LEVANTAMIENTO PLATAFORMA DE CORTE
H 23	COMANDO SOLLEVAMENTO ASPO	COMMANDE RELEVAGE RABATTEUR	AUSHEBUNG ANTRIEB DER HASPEL	REEL LIFTING CONTROL	MANDO LEVANTAMIENTO MOLINETE

H 24	COMANDO AVANZAMENTO ASPO	COMMANDE AVANCEMENT RABATTEUR	FAHRANTRIEB HASPEL	REEL POSITION CONTROL	MANDO AVANCE MOLINETE
H 25	COMANDO VARIATORE ASPO	COMMANDE VARIATEUR RIBATTEUR	HASPEL ANTRIEBSVARIATOR	CONTROL REEL VARIATOR	MANDO VARIADOR MOLINETE
H 26	COMANDO BRANDEGGIO	COMMANDE GOULOTTE ORIENTABLE	ENTLADUNGSROHR ANTRIEB	UNLOADING TUBE CONTROL	MANDO TUO DESCARGA
H 27	INDICATORE ALTEZZA DI TAGLIO	INDICATEUR DE HAUTEUR DE COUPE	SCHNITTHOEHENANZEIGER	CUTTING HEIGHT INDICATOR	INDICADOR DE ALTURA DE CORTE
H 28	INVERSORE	INVERSEUR	RUECKLAUFVORRICHTUNG	REVERSER	INVERSOR

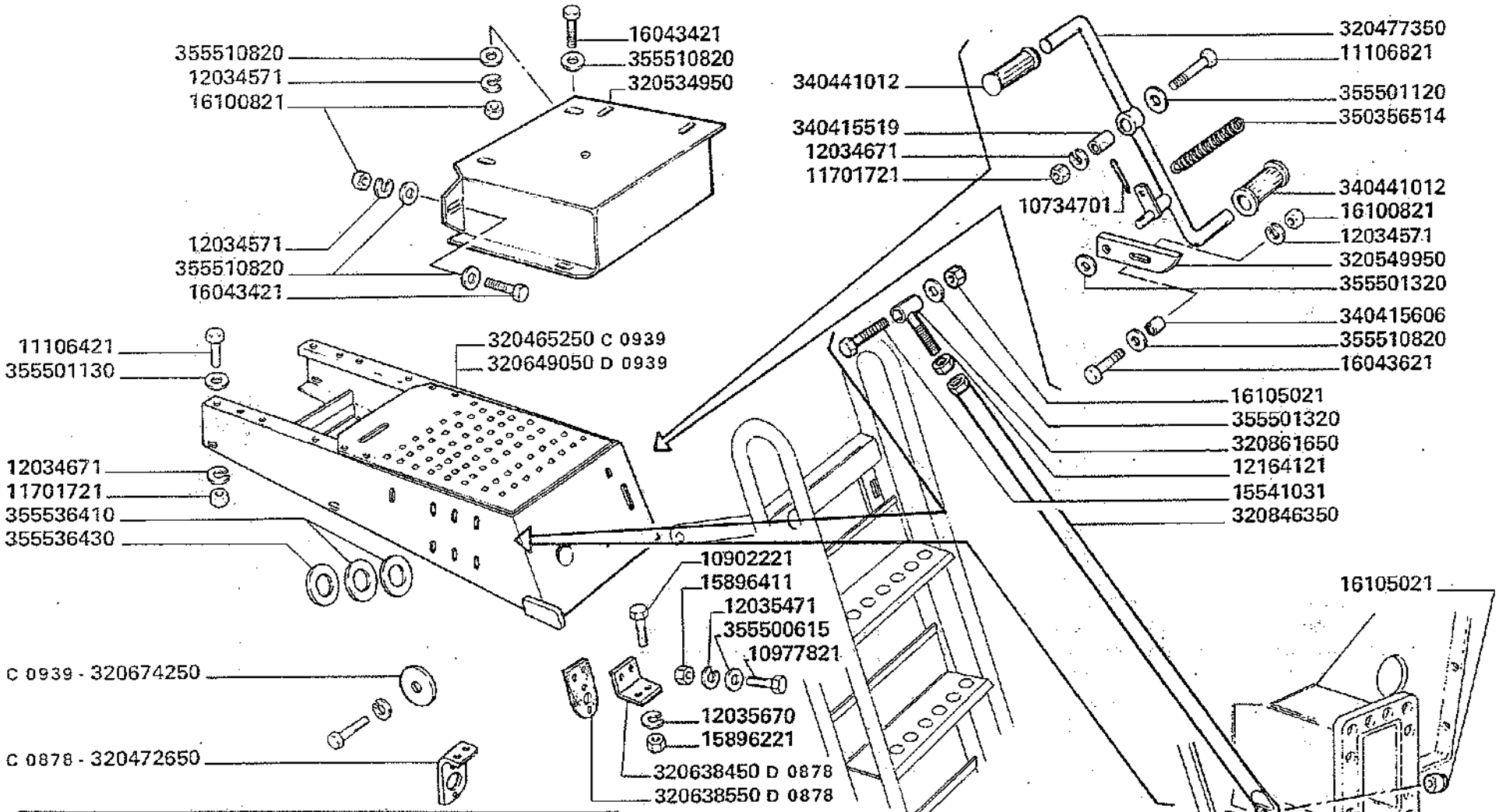

D 0878	aut. ⇒ n. 5C50863 aut. ⇒ n. 5C60427	~~320472650~~ = 320648450 + 320638550
D 0939	aut. ⇒ n. 5C50763 aut. ⇒ n. 5C60402	~~320465250~~ = 12164121 + 15540631 + 15541031 + (2) 16105021 + 320649050 + 320846350 + 320861650 + 355501320

3500-3500R
3550-3550R

SCALA PIATTAFORMA

Escalier poste de conduite
Plattformleiter

Plataform ladder
Escalera.plataforma

H 1

1/2

MODIF.	ANT. MODIF.	N. ORDIN.	Q	DENOMINAZIONE	DESIGNATION	BENENNUNG	DESCRIPTION	DENOMINACIONES
		10734701	1	COPIGLIA	GOUPILLE FENDUE	SPLINT	COTTER PIN	PASADOR ABIERTO
		10902221	2	VITE	VIS	SCHRAUBE	SCREW	TORNILLO
		10977821	2	VITE	VIS	SCHRAUBE	SCREW	TORNILLO
		11106421	4	VITE	VIS	SCHRAUBE	SCREW	TORNILLO
		11106821	1	VITE	VIS	SCHRAUBE	SCREW	TORNILLO
		11701721	4	DADO	ECROU	MUTTER	NUT	TUERCA
		12034571	10	ROSETTA ELASTICA	RONDELLE W	FEDERSCHEIBE	SPRING WASHER	ARANDELA ELASTICA
		12034671	5	ROSETTA ELASTICA	RONDELLE W	FEDERSCHEIBE	SPRING WASHER	ARANDELA ELASTICA
		12035471	2	ROSETTA ELASTICA	RONDELLE W	FEDERSCHEIBE	SPRING WASHER	ARANDELA ELASTICA
		12035670	2	ROSETTA ELASTICA	RONDELLE W	FEDERSCHEIBE	SPRING WASHER	ARANDELA ELASTICA
		12164121	1	DADO	ECROU	MUTTER	NUT	TUERCA
		14607270	1	SPINA	GOUPILLE	STIFT	PIN	PASADOR
		15213521	1	VITE	VIS	SCHRAUBE	SCREW	TORNILLO
		15540631	1	VITE	VIS	SCHRAUBE	SCREW	TORNILLO
		15541031	1	VITE	VIS	SCHRAUBE	SCREW	TORNILLO
		15896221	10	DADO	ECROU	MUTTER	NUT	TUERCA
		15896411	2	DADO	ECROU	MUTTER	NUT	TUERCA
		16043421	7	VITE	VIS	SCHRAUBE	SCREW	TORNILLO
		16043621	2	VITE	VIS	SCHRAUBE	SCREW	TORNILLO
		16044121	2	VITE	VIS	SCHRAUBE	SCREW	TORNILLO
		16100821	3	DADO	ECROU	MUTTER	NUT	TUERCA
		16104121	2	DADO	ECROU	MUTTER	NUT	TUERCA
		16105021	2	DADO	ECROU	MUTTER	NUT	TUERCA
		300114073	1	GOMMINO	BOUCHON	VERSCHLUSS	PLUG	TAPON
C 1016		320443050	1	PARAPETTO	GARDE-FOU	BRUESTUNG	LANDINGPARAPET	PARAPETO
C 0939		320465250	1	SUPPORTO SCALA	SUPPORT	HALTERUNG	SUPPORT	SOPORTE
C 0878		320472650	1	PIASTRINA	PLAQUETTE	PLAETTCHEN	PLATE	PLANCHUELA
		320477350	1	PEDALE SGANC. SCALA	PEDALE	PEDAL	PEDAL	PEDAL

.../...

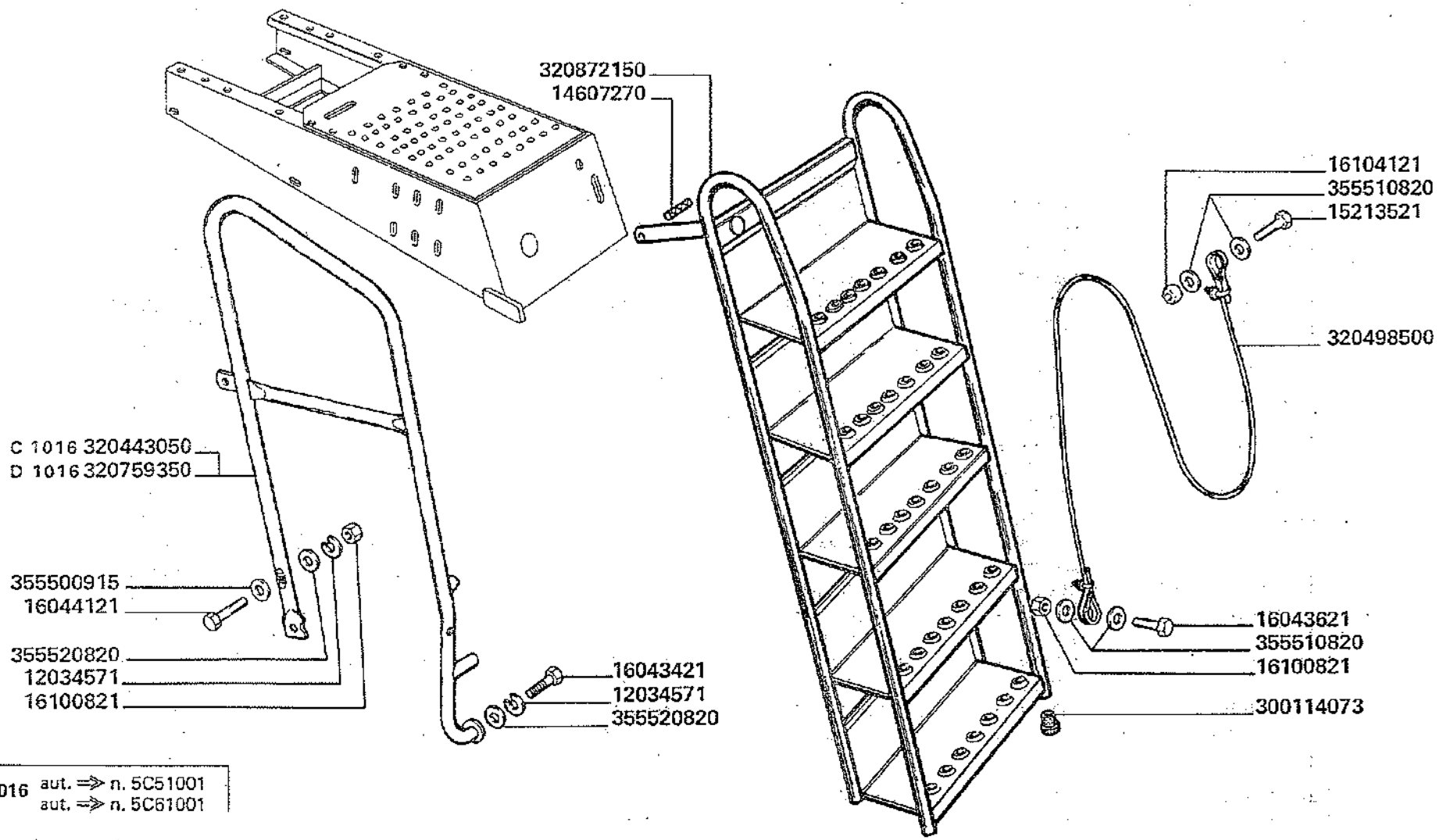

D 1016 aut. ⇒ n. 5C51001
aut. ⇒ n. 5C61001

3500-3500R
3550-3550R

Escalier poste de conduite
Plattformleiter

SCALA PIATTAFORMA

Plataform ledder
Escalera plataforma

H1

MODIF.	ANT. MODIF.	N. ORDIN.	Q	DENOMINAZIONE	DESIGNATION	BENENNUNG	DESCRIPTION	DENOMINACIONES
		320498500	1	CORDA	CORD	LEINE	CORD	CORDON
		320534950	1	CHIUSURA PIANEROTT.	FERMETURE	ABDECKPLATTE	BLANKING PLATE	CIERRE
		320549950	1	LAMA ANCORAGGIO	PLAQUE	PLATTE	PLATE	PLACA
D 0878		320638450	1	PIASTRINA	PLAQUETTE	PLAETTCHEN	PLATE	PLANCHUELA
D 0878		320638550	1	SUPPORTO RIPETITORE	SUPPORT	HALTER	SUPPORT	SOPORTE
D 0939		320649050	1	SUPPORTO SCALA	SUPPORT	HALTERUNG	SUPPORT	SOPORTE
C 0939		320674250	1	RONDELLA	RONDELLE	SCHEIBE	WASHER	ARANDELA
D 1016		320759350	1	PARAPETTO	GARDE-FOU	BRUESTUNG	LANDINGPARAPET	PARAPETO
		320846350	1	PUNTELLO SUPP. SCALA	BEQUILLE	STREBE	STAY	PUNTAL
		320861650	1	ESTREMITA' PUNTELLO	EXTREMITE	ENDE	END	EXTREMITE
	320477150	320872150	1	SCALA	ESCALIER	LEITER	LEDDER	ESCALERA
		340415519	1	BOCCOLA	BAGUE	BUECHSE	BUSH	CASQUILLO
		340415606	1	BOCCOLA	BAGUE	BUECHSE	BUSH	CASQUILLO
		340441012	2	COPRIPEDALE	COUVRE PEDAL	FUSSHEBEL	RUBBER PAD	CUBRE PEDAL
		350356514	1	MOLLA	RESSORT	FEDER	SPRING	RESORTE
		355500615	2	RONDELLA	RONDELLE	SCHEIBE	WASHER	ARANDELA
		355500915	3	RONDELLA	RONDELLE	SCHEIBE	WASHER	ARANDELA
		355501120	1	RONDELLA	RONDELLE	SCHEIBE	WASHER	ARANDELA
		355501130	4	RONDELLA	RONDELLE	SCHEIBE	WASHER	ARANDELA
		355501320	2	RONDELLA	RONDELLE	SCHEIBE	WASHER	ARANDELA
		355510820	16	RONDELLA	RONDELLE	SCHEIBE	WASHER	ARANDELA
		355520820	4	RONDELLA	RONDELLE	SCHEIBE	WASHER	ARANDELA
		355536410	2	RONDELLA	RONDELLE	SCHEIBE	WASHER	ARANDELA
		355536430	1	RONDELLA	RONDELLE	SCHEIBE	WASHER	ARANDELA

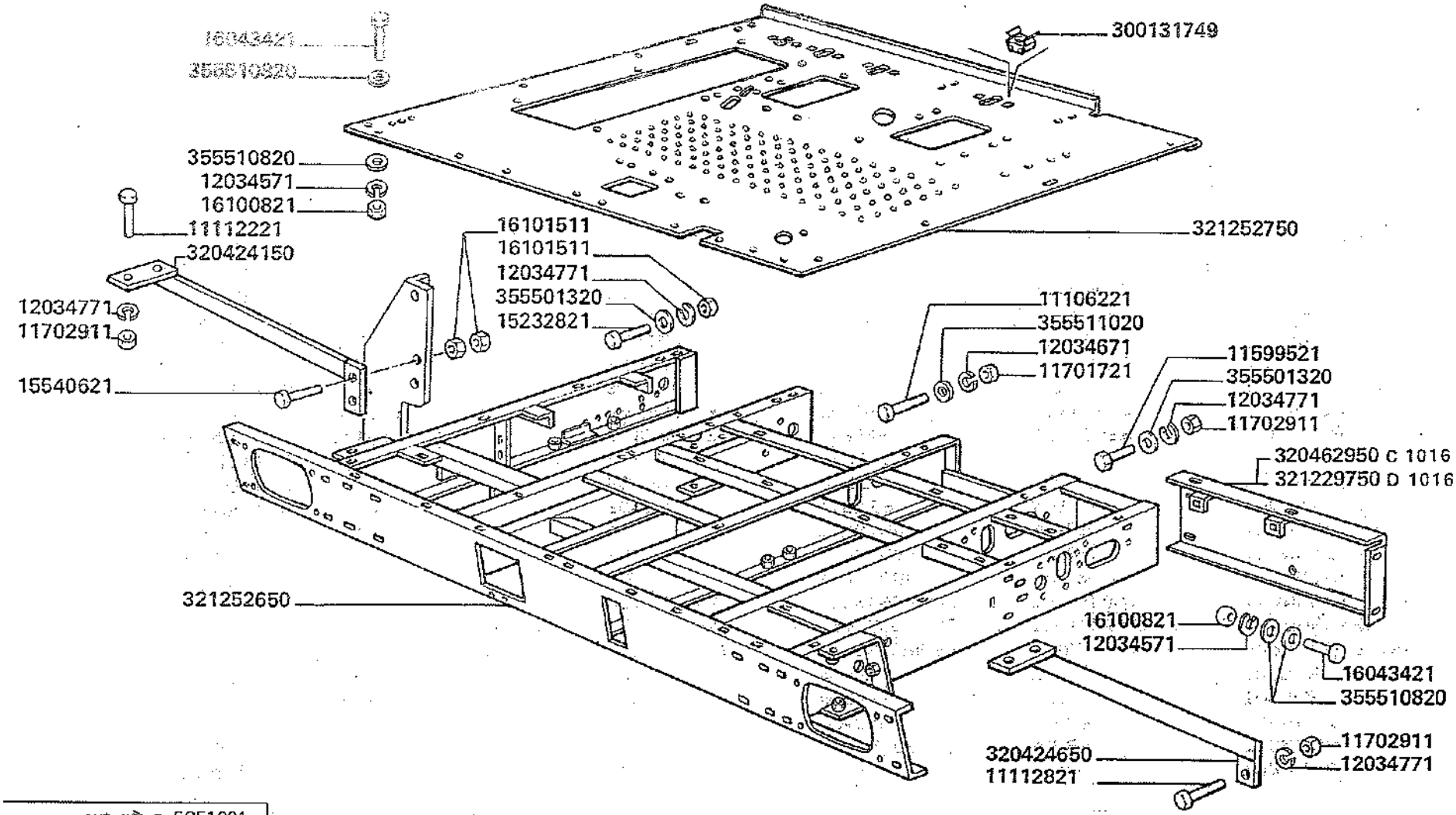

D 1016 aut. ⇒ n. 5C51001
aut. ⇒ n. 5C61001

3500-3500R
3550-3550R

Poste de conduite
Fahrerstand

PIATTAFORMA DI GUIDA

Drive's platform
Plataforma de conducción

H2

MODIF.	ANT. MODIF.	N. ORDIN.	Q	DENOMINAZIONE	DESIGNATION	BENENNUNG	DESCRIPTION	DENOMINACIONES
		11106221	6	VITE	VIS	SCHRAUBE	SCREW	TORNILLO
		11112221	4	VITE	VIS	SCHRAUBE	SCREW	TORNILLO
		11112821	2	VITE	VIS	SCHRAUBE	SCREW	TORNILLO
		11701721	6	DADO	ECROU	MUTTER	NUT	TUERCA
		11702911	6	DADO	ECROU	MUTTER	NUT	TUERCA
		12034571	15	ROSETTA ELASTICA	RONDELLE W	FEDERSCHEIBE	SPRING WASHER	ARANDELA ELASTICA
		12034671	6	ROSETTA ELASTICA	RONDELLE W	FEDERSCHEIBE	SPRING WASHER	ARANDELA ELASTICA
		12034771	10	ROSETTA ELASTICA	RONDELLE W	FEDERSCHEIBE	SPRING WASHER	ARANDELA ELASTICA
		15232821	4	VITE	VIS	SCHRAUBE	SCREW	TORNILLO
		15540621	2	VITE	VIS	SCHRAUBE	SCREW	TORNILLO
		16043421	14	VITE	VIS	SCHRAUBE	SCREW	TORNILLO
		16100821	14	DADO	ECROU	MUTTER	NUT	TUERCA
		16101511	8	DADO	ECROU	MUTTER	NUT	TUERCA
		300131749	8	DADO	ECROU	MUTTER	NUT	TUERCA
		320424150	1	PUNTELLO D.	RAIDISSEUR	STREBE	STIFFENER	REFUERZO
		320424650	1	PUNTELLO S.	RAIDISSEUR	STREBE	STIFFENER	REFUERZO
C 1016		320462950	1	SUPPORTO POST.	SUPPORT	HALTERUNG	SUPPORT	SOPORTE
D 1016		321229750	1	SUPPORTO POST.	SUPPORT	HALTERUNG	SUPPORT	SOPORTE
	320206150	321252650	1	TELAIO	CHASSIS	RAHMEN	FRAME	BASTIDOR
	320424050	321252750	1	PEDANA	PLANCHER	TRITTBLECH	FOOTBOARD	ESTRIBO
		355501320	4	RONDELLA	RONDELLE	SCHEIBE	WASHER	ARANDELA
		355510820	30	RONDELLA	RONDELLE	SCHEIBE	WASHER	ARANDELA
		355511020	6	RONDELLA	RONDELLE	SCHEIBE	WASHER	ARANDELA

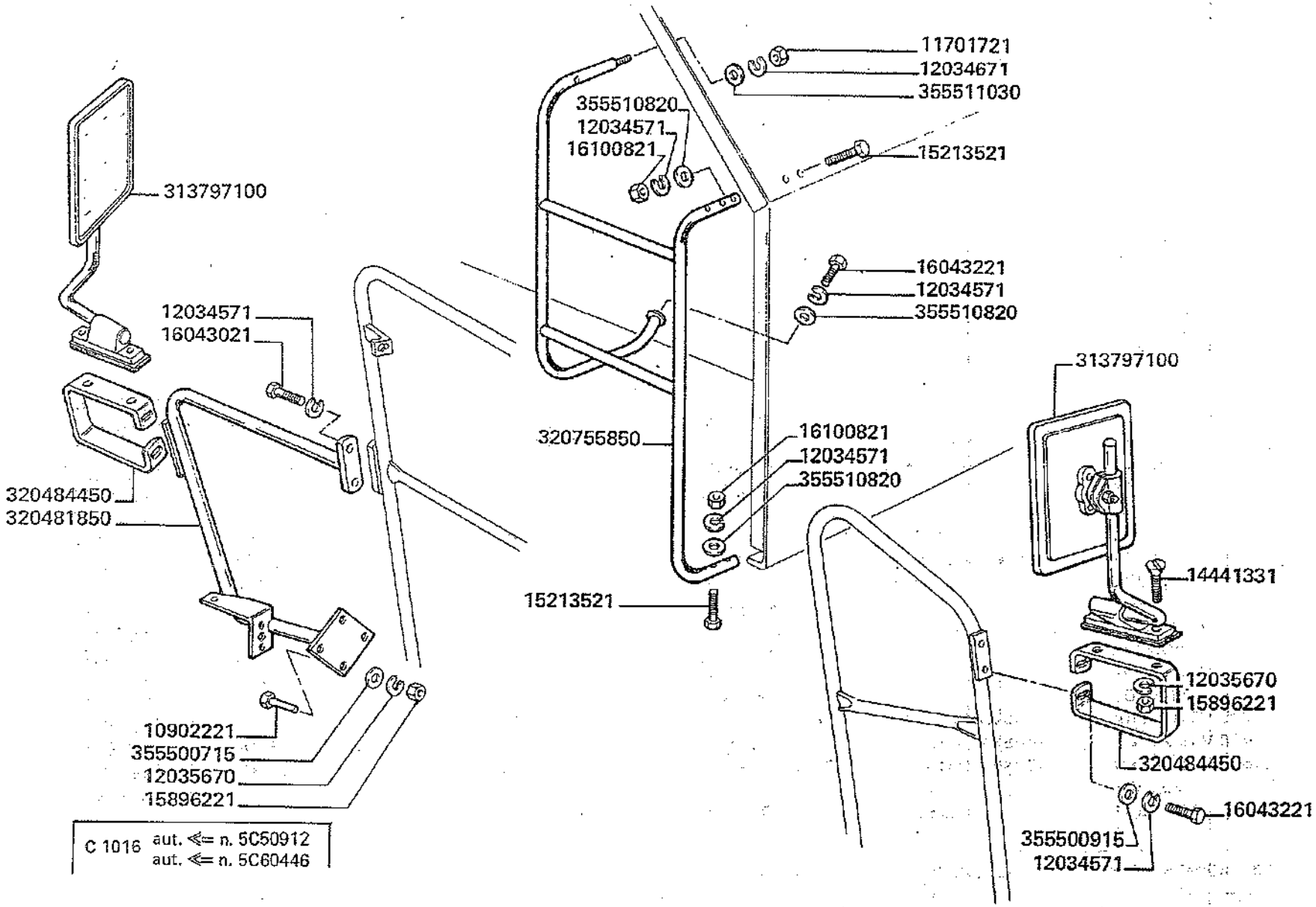

3500-3500R
3550-3550R

SPECCHI RETROVISORI

Miroir retroviseur
Rueckspiegel

Rear wiew mirror
Espejo retrovisor

H3

MODIF.	ANT. MODIF.	N. ORDIN.	Q	DENOMINAZIONE	DESIGNATION	BENENNUNG	DESCRIPTION	DENOMINACIONES
		10902221	4	VITE	VIS	SCHRAUBE	SCREW	TORNILLO
		11701721	1	DADO	ECROU	MUTTER	NUT	TUERCA
		12034571	11	ROSETTA ELASTICA	RONDELLE W	FEDERSCHEIBE	SPRING WASHER	ARANDELA ELASTICA
		12034671	1	ROSETTA ELASTICA	RONDELLE W	FEDERSCHEIBE	SPRING WASHER	ARANDELA ELASTICA
		12035670	8	ROSETTA ELASTICA	RONDELLE W	FEDERSCHEIBE	SPRING WASHER	ARANDELA ELASTICA
		14441331	4	VITE	VIS	SCHRAUBE	SCREW	TORNILLO
		15213521	4	VITE	VIS	SCHRAUBE	SCREW	TORNILLO
		15896221	8	DADO	ECROU	MUTTER	NUT	TUERCA
		16043021	2	VITE	VIS	SCHRAUBE	SCREW	TORNILLO
		16043221	5	VITE	VIS	SCHRAUBE	SCREW	TORNILLO
		16100821	4	DADO	ECROU	MUTTER	NUT	TUERCA
		313797100	2	SPECCHIO COMPL.	MIROIR RETROVISUR	RUECKSPIEGEL	REAR WIEW MIRROR	ESPEJO RETROVISOR
		320481850	1	BRACCIO SUPPORTO	BRAS	ARM	ARM	BRAZO
		320484450	2	SUPPORTO SPECCHIO	SUPPORT	HALTERUNG	SUPPORT	SOPORTE
	320534450	320755850	1	SCALA ACCESSO SERBATOIO	ESCALIER	LEITER	LADDER	ESCALERA
		355500715	4	RONDELLA	RONDELLE	SCHEIBE	WASHER	ARANDELA
		355500915	4	RONDELLA	RONDELLE	SCHEIBE	WASHER	ARANDELA
		355510820	5	RONDELLA	RONDELLE	SCHEIBE	WASHER	ARANDELA
		355511030	1	RONDELLA	RONDELLE	SCHEIBE	WASHER	ARANDELA

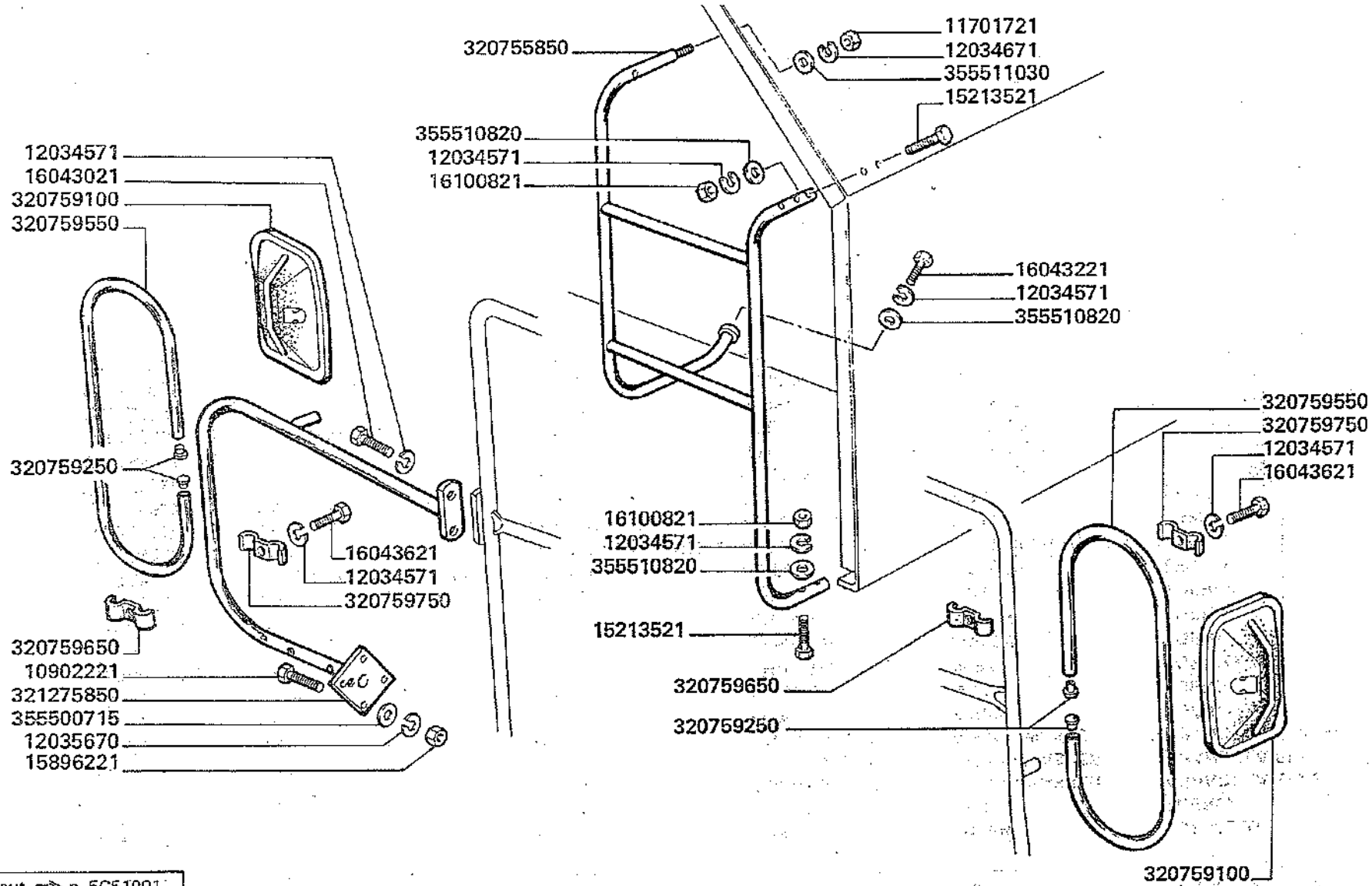

D 1016 aut. => n. 5C51001
aut. => n. 5C61001

3500-3500R
3550-3550R

Miroir retroviseur
Rueckspiegel

SPECCHI RETROVISORI

Rear wiew miroir
Espejo retrovisor

H3/1

MODIF.	ANT. MODIF.	N. ORDIN.	Q.	DENOMINAZIONE	DESIGNATION	BENENNUNG	DESCRIPTION	DENOMINACIONES
		10902221	4	VITE	VIS	SCHRAUBE	SCREW	TORNILLO
		11701721	1	DADO	ECROU	MUTTER	NUT	TUERCA
		12034571	11	ROSETTA ELASTICA	RONDELLE W	FEDERSCHEIBE	SPRING WASHER	ARANDELA ELASTICA
		12034671	1	ROSETTA ELASTICA	RONDELLE W	FEDERSCHEIBE	SPRING WASHER	ARANDELA ELASTICA
		12035670	4	ROSETTA ELASTICA	RONDELLE W	FEDERSCHEIBE	SPRING WASHER	ARANDELA ELASTICA
		15213521	4	VITE	VIS	SCHRAUBE	SCREW	TORNILLO
		15896221	4	DADO	ECROU	MUTTER	NUT	TUERCA
		16043021	2	VITE	VIS	SCHRAUBE	SCREW	TORNILLO
		16043221	1	VITE	VIS	SCHRAUBE	SCREW	TORNILLO
		16043621	4	VITE	VIS	SCHRAUBE	SCREW	TORNILLO
		16100821	4	DADO	ECROU	MUTTER	NUT	TUERCA
		320755850	1	SCALA ACCESSO SERBATOIO	ESCALIER	LEITER	LEDDER	ESCALERA
		320759100	2	COPPA SPECCHIO	MIROIR RETROVISEUR	RUECKSPIEGEL	REAR WIEW MIRROR	ESPEJO RETROVISOR
		320759250	4	TAPPO	BOUCHON	VERSCHLUSS	PLUG	TAPON
		320759550	2	BRACCIO SUPPORTO	BRAS	ARM	ARM	BRAZO
		320759650	4	BRIGLIA	COLLIER	HALTER	RETAINER	ABRAZADERA
		320759750	4	BRIGLIA	COLLIER	HALTER	RETAINER	ABRAZADERA
		321275850	1	SUPPORTO	SUPPORT	HALTERUNG	SUPPORT	SOPORTE
		355500715	4	RONDELLA	RONDELLE	SCHEIBE	WASHER	ARANDELA
		355510820	5	RONDELLA	RONDELLE	SCHEIBE	WASHER	ARANDELA
		355511030	1	RONDELLA	RONDELLE	SCHEIBE	WASHER	ARANDELA

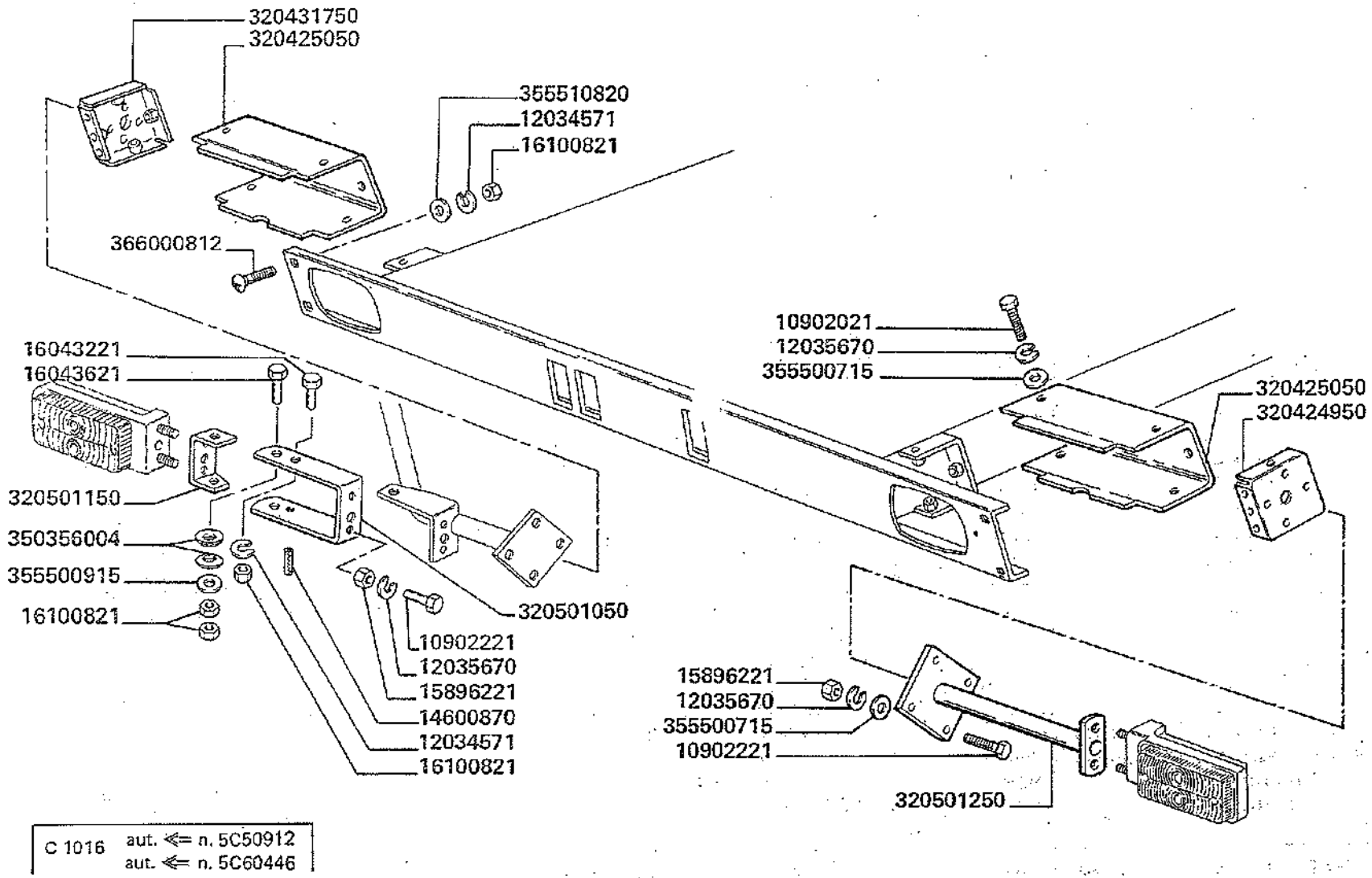

C 1016 aut. ⇐ n. 5C50912
aut. ⇐ n. 5C60446

3500-3500R
3550-3550R

SUPPORTI FANALERIA ANTERIORE

Supports feux anterieur
Vorderlampen halterung
Front lights supports
Soporte faroleria anterior

H4

MODIF.	ANT. MODIF.	N. ORDIN.	Q	DENOMINAZIONE	DESIGNATION	BENENNUNG	DESCRIPTION	DENOMINACIONES
		10902021	12	VITE	VIS	SCHRAUBE	SCREW	TORNILLO
		10902221	6	VITE	VIS	SCHRAUBE	SCREW	TORNILLO
		12034571	5	ROSETTA ELASTICA	RONDELLE W	FEDERSCHEIBE	SPRING WASHER	ARANDELA ELASTICA
		12035670	18	ROSETTA ELASTICA	RONDELLE W	FEDERSCHEIBE	SPRING WASHER	ARANDELA ELASTICA
		14600870	1	SPINA ELASTICA	GOUPILLE ELAST.	SPANNUELSE	ROLL PIN	PASADOR
		15896221	6	DADO	ECROU	MUTTER	NUT	TUERCA
		16043221	1	VITE	VIS	SCHRAUBE	SCREW	TORNILLO
		16043621	2	VITE	VIS	SCHRAUBE	SCREW	TORNILLO
		16100821	9	DADO	ECROU	MUTTER	NUT	TUERCA
		320424950	1	CHIUSURA LAT. S.	FERMETURE	ABDECKUNG	COVER	CIERRE
		320425050	2	COPERCHIO FARO	COUVERCLE	DECKEL	COVER	TAPA
		320431750	1	CHIUSURA LAT. D.	FERMETURE	ABDECKUNG	COVER	CIERRE
		320501050	1	SUPPORTO FISSO	SUPPORT	HALTERUNG	SUPPORT	SOPORTE
		320501150	1	SUPPORTO MOBILE	SUPPORT	HALTERUNG	SUPPORT	SOPORTE
		320501250	1	SUPP. FANALINO S.	SUPPORT	HALTERUNG	SUPPORT	SOPORTE
		350356004	4	MOLLA	RESSORT	FEDER	SPRING	RESORTE
		355500715	16	RONDELLA	RONDELLE	SCHEIBE	WASHER	ARANDELA
		355500915	2	RONDELLA	RONDELLE	SCHEIBE	WASHER	ARANDELA
		355510820	4	RONDELLA	RONDELLE	SCHEIBE	WASHER	ARANDELA
		366000812	4	VITE	VIS	SCHRAUBE	SCREW	TORNILLO

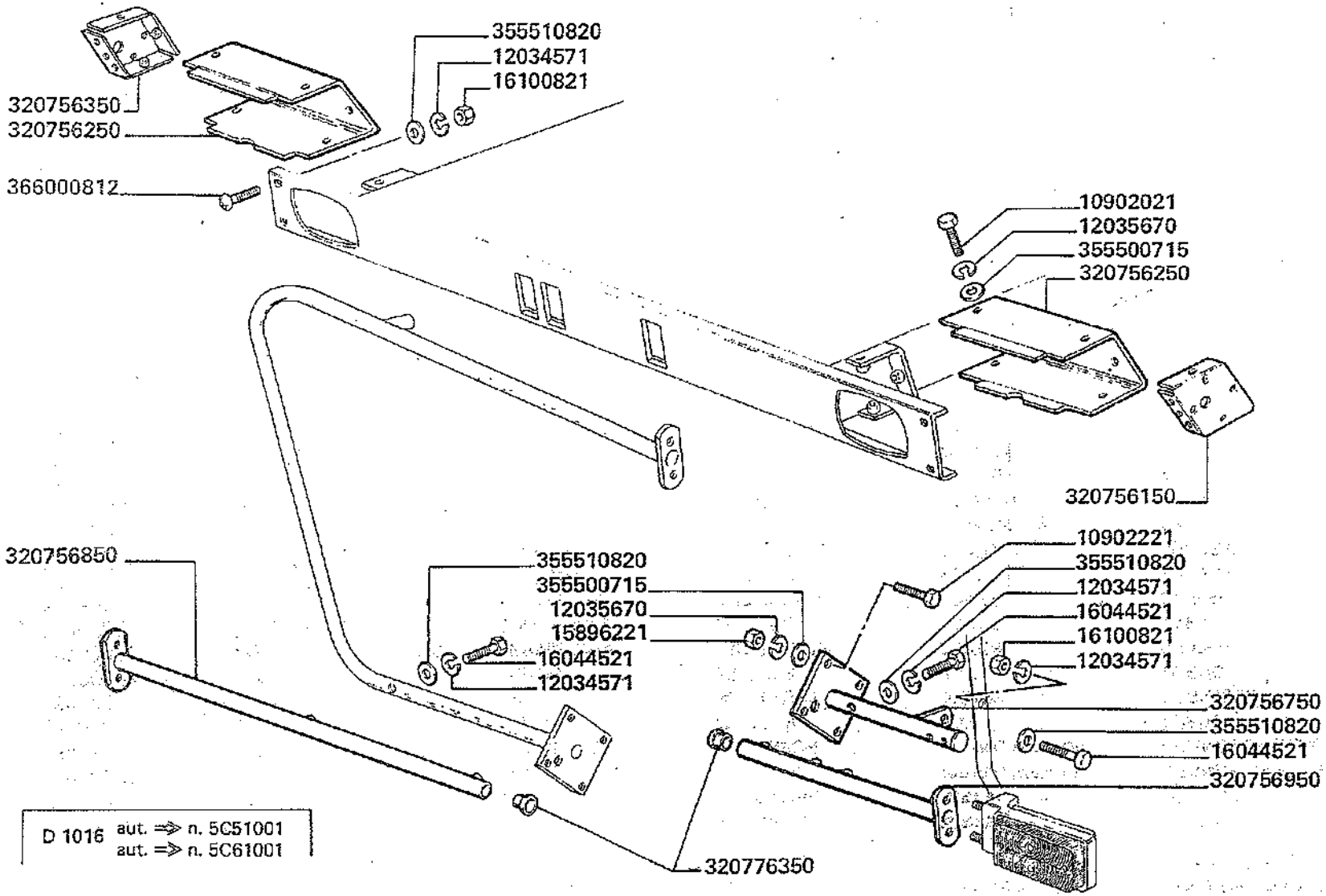

3500-3500R
3550-3550R

SUPPORTI FANALERIA ANTERIORE

Supports feux anterieur
Vorderlampen halterung

Front lights supports
Soporte faroleria anterior

H4/1

MODIF.	ANT. MODIF.	N. ORDIN.	Q	DENOMINAZIONE	DESIGNATION	BENENNUNG	DESCRIPTION	DENOMINACIONES
		10902021	12	VITE	VIS	SCHRAUBE	SCREW	TORNILLO
		10902221	4	VITE	VIS	SCHRAUBE	SCREW	TORNILLO
		12034571	9	ROSETTA ELASTICA	RONDELLE W	FEDERSCHEIBE	SPRING WASHER	ARANDELA ELASTICA
		12035670	16	ROSETTA ELASTICA	RONDELLE W	FEDERSCHEIBE	SPRING WASHER	ARANDELA ELASTICA
		15896221	4	DADO	ECROU	MUTTER	NUT	TUERCA
		16044521	4	VITE	VIS	SCHRAUBE	SCREW	TORNILLO
		16100821	5	DADO	ECROU	MUTTER	NUT	TUERCA
		320756150	1	CHIUSURA LAT. S. FARO	FERMETURE	ABDECKUNG	COVER	CIERRE
		320756250	2	COPERCHIO FARO	COUVERCLE	DECKEL	COVER	TAPA
		320756350	1	CHIUSURA LAT. FARO	FERMETURE	ABDECKUNG	COVER	CIERRE
		320756750	1	SUPP. FANAL. ANT. S.	SUPPORT	HALTERUNG	SUPPORT	SOPORTE
		320756850	1	SUPP. FANAL. ANT. D.	SUPPORT	HALTERUNG	SUPPORT	SOPORTE
		320756950	1	PROLUNGA SUPP. FAN.	RALLONGE	VERLAENGERUNG	EXTENSION	PROLONGA
		320776350	2	GOMMINO PASSACAVO	PASSE-FIL	GUMMIRING	GROMMET	PASA-HILO
		355500715	16	RONDELLA	RONDELLE	SCHEIBE	WASHER	ARANDELA
		355510820	8	RONDELLA	RONDELLE	SCHEIBE	WASHER	ARANDELA
		366000812	4	VITE	VIS	SCHRAUBE	SCREW	TORNILLO

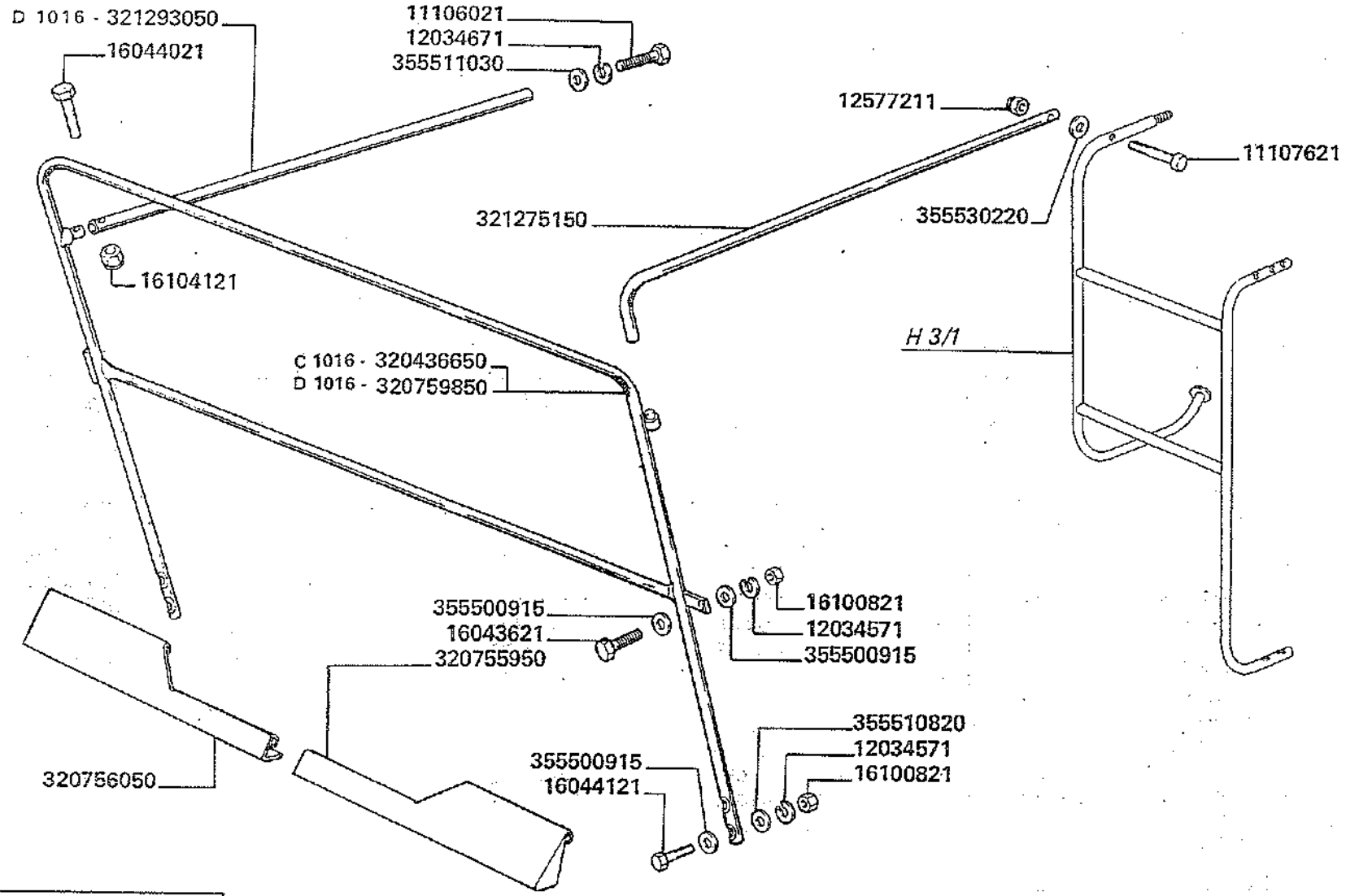

D 1016 aut. ⇒ n. 5C51001
aut. ⇒ n. 5C61001

3500-3500R
3550-3550R

PARAPETTO PIATTAFORMA DI GUIDA

Garde-fou du poste de conduite
Handlahf fuer fahrerstand
Guardrail for drivers platform
Proteccion plataforma de direccion

H5.A

MODIF.	ANT. MODIF.	N. ORDIN.	Q	DENOMINAZIONE	DESIGNATION	BENENNUNG	DESCRIPTION	DENOMINACIONES
		11106021	1	VITE	VIS	SCHRAUBE	SCREW	TORNILLO
		11107621	1	VITE	VIS	SCHRAUBE	SCREW	TORNILLO
		12034571	5	ROSETTA ELASTICA	RONDELLE W	FEDERSCHEIBE	SPRING WASHER	ARANDELA ELASTICA
		12034671	1	ROSETTA ELASTICA	RONDELLE W	FEDERSCHEIBE	SPRING WASHER	ARANDELA ELASTICA
		12577211	1	DADO	ECROU	MUTTER	NUT	TUERCA
		16043621	1	VITE	VIS	SCHRAUBE	SCREW	TORNILLO
		16044021	1	VITE	VIS	SCHRAUBE	SCREW	TORNILLO
		16044121	4	VITE	VIS	SCHRAUBE	SCREW	TORNILLO
		16100821	5	DADO	ECROU	MUTTER	NUT	TUERCA
		16104121	1	DADO	ECROU	MUTTER	NUT	TUERCA
C 1016		320436650	1	PARAPETTO	GARDE-FOU	BRUESTUNG	LANDING PLATFORM	PARAPETO
	320424250	320755950	1	PROTEZIONE S.	PROTECTION	SCHUTZBLECH	GUARD	PROTECCION
	320424350	320756050	1	PROTEZIONE D.	PROTECTION	SCHUTZBLECH	GUARD	PROTECCION
D 1016		320759850	1	PARAPETTO	GARDE-FOU	BRUESTUNG	LANDING PLATFORM	PARAPETO
	320436750	321275150	1	CHIUSURA DI SICUREZZA	FERMETURE DE SECURITE	SICHERHEIT–VERSCHLUSS	SAFETY COVER	CIERRE DE SEGURIDAD
D 1016		321293050	1	TUBO COLLEGAM.	TUBE	ROHR	PIPE	TUBO
		355500915	4	RONDELLA	RONDELLE	SCHEIBE	WASHER	ARANDELA
		355510820	4	RONDELLA	RONDELLE	SCHEIBE	WASHER	ARANDELA
		355511030	1	RONDELLA	RONDELLE	SCHEIBE	WASHER	ARANDELA
		355530220	1	RONDELLA	RONDELLE	SCHEIBE	WASHER	ARANDELA

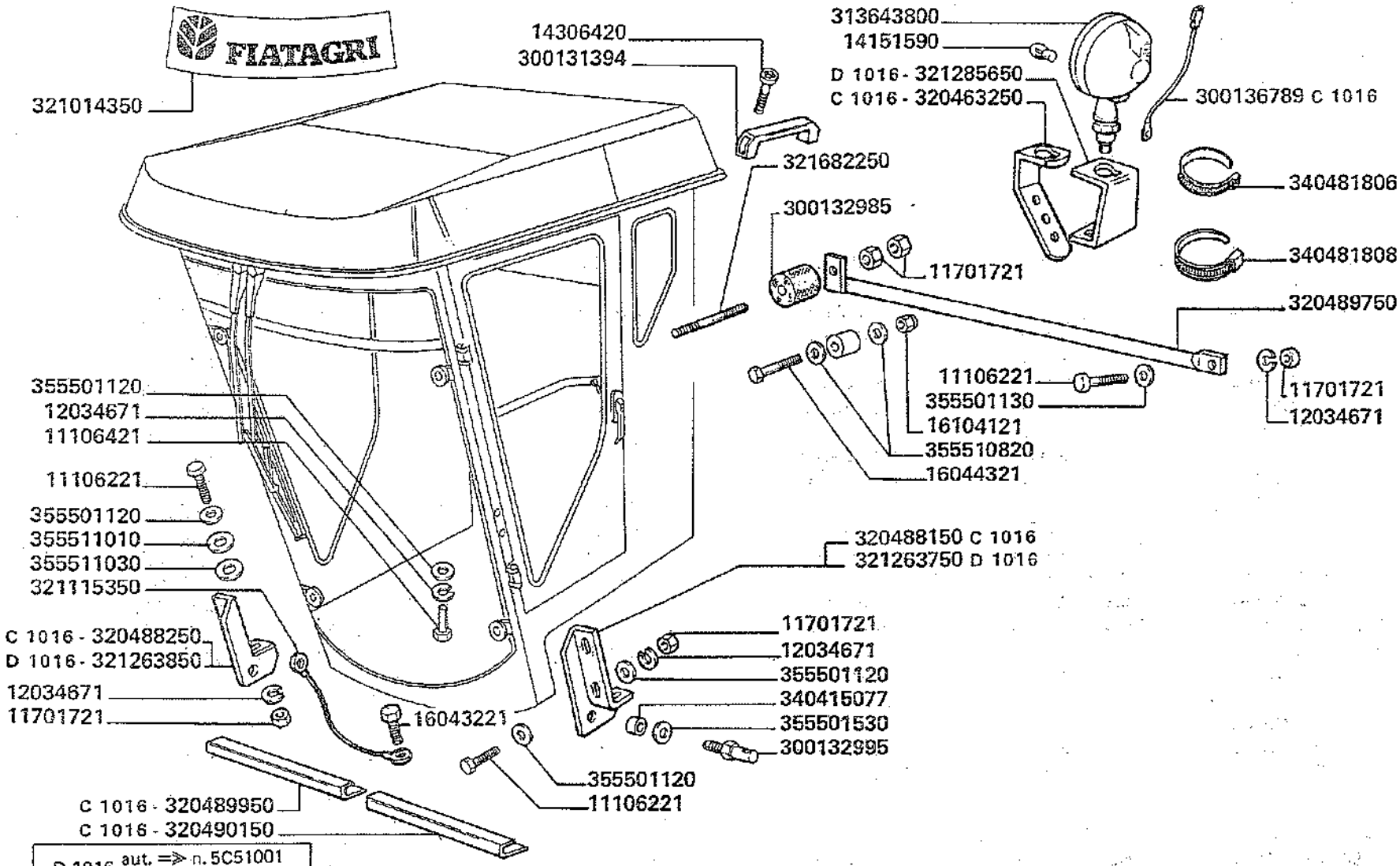

3500-3500R
3550-3550R

Application cabine
Kabine Zubehoere

APPLICAZIONE CABINA

Cab installation
Aplicacion casilla

H5.B1

1/4

MODIF.	ANT. MODIF.	N. ORDIN.	Q	DENOMINAZIONE	DESIGNATION	BENENNUNG	DESCRIPTION	DENOMINACIONES
		5140164	1	TAPPO	BOUCHON	STOPFEN	PLUG	TAPON
		10902221	8	VITE	VIS	SCHRAUBE	SCREW	TORNILLO
		11106221	6	VITE	VIS	SCHRAUBE	SCREW	TORNILLO
		11106421	2	VITE	VIS	SCHRAUBE	SCREW	TORNILLO
		11107021	2	VITE	VIS	SCHRAUBE	SCREW	TORNILLO
		11116621	2	VITE	VIS	SCHRAUBE	SCREW	TORNILLO
		11701721	16	DADO	ECROU	MUTTER	NUT	TUERCA
		12034571	26	ROSETTA ELASTICA	RONDELLE W	FEDERSCHEIBE	SPRING WASHER	ARANDELA ELASTICA
		12034671	10	ROSETTA ELASTICA	RONDELLE W	FEDERSCHEIBE	SPRING WASHER	ARANDELA ELASTICA
		12034771	2	ROSETTA ELASTICA	RONDELLE W	FEDERSCHEIBE	SPRING WASHER	ARANDELA ELASTICA
		12035670	8	ROSETTA ELASTICA	RONDELLE W	FEDERSCHEIBE	SPRING WASHER	ARANDELA ELASTICA
		12178990	2	COLLARE	COLLIER	SCHELLE	CLAMP	COLLAR
		12577311	2	DADO	ECROU	MUTTER	NUT	TUERCA
		14151590	1	LAMPADA	LAMPE	LAMPE	BULB	BOMBILLA
		14306420	1	VITE	VIS	SCHRAUBE	SCREW	TORNILLO
		15540221	2	VITE	VIS	SCHRAUBE	SCREW	TORNILLO
		16043221	30	VITE	VIS	SCHRAUBE	SCREW	TORNILLO
		16043421	30	VITE	VIS	SCHRAUBE	SCREW	TORNILLO
		16044321	10	VITE	VIS	SCHRAUBE	SCREW	TORNILLO
		16054621	1	VITE	VIS	SCHRAUBE	SCREW	TORNILLO
		16100821	10	DADO	ECROU	MUTTER	NUT	TUERCA
		16104121	10	DADO	ECROU	MUTTER	NUT	TUERCA
		300114073	2	GOMMINO	BOUCHON	STOPFEN	PLUG	TAPON

.../...

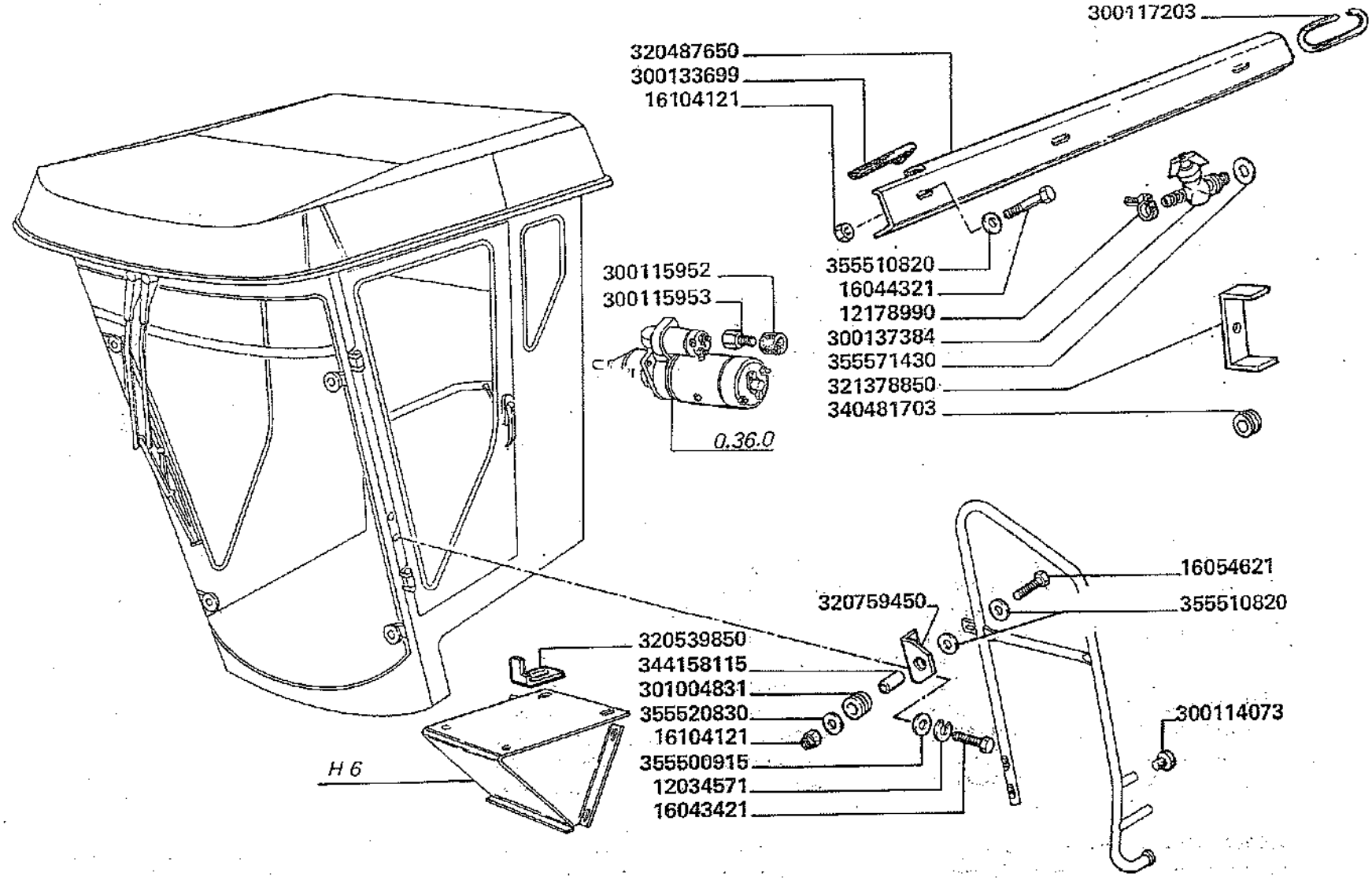

3500-3500R
3550-3550R

Application cabine
Kabine Zubehoere

APPLICAZIONE CABINA

Cab installation
Aplicacion casilla

H5.B1

MODIF.	ANT. MODIF.	N. ORDIN.	Q	DENOMINAZIONE	DESIGNATION	BENENNUNG	DESCRIPTION	DENOMINACIONES
		300115952	1	RACCORDO	RACCORD	ANSCHLUSS	CONNECTION	RACOR
		300115953	1	PROTEZIONE	PROTECTION	SCHUTZ	GUARD	PROTECCION
		300117203	1	PROFILO PROTEZ.	PROFIL DE CAOUT.	PROFILGUMMI	RUBBER PROFILE	PERFIL DE GOMA
		300131394	1	MANIGLIA	POIGNEE	GRIFF	HANDLE	EMPUNADURA
		300132985	2	TASSELLO IN GOMMA	TAMPON	BEILAGE	PAD	TACO
		300132995	2	PERNO	AXE	BOLZEN	PIN	PASADOR
		300133699	2	PROFILO GUARNIZ.	PROFIL DE CAOUT.	PROFILGUMMI	RUBBER PROFILE	PERFIL DE GOMA
C 1016		300136789	1	CAVO MASSA	CABLE	KABEL	CABLE	CABLE
		300136810	6	PROFILO SU PIASTR.	PROFIL DE CAOUT.	PROFILGUMMI	RUBBER PROFILE	PERFIL DE GOMA
		300136821	3	PIASTRINA CHIUS.	PLAQUETTE	ABDECKPLATTE	BLANKING PLATE	PLANCHUELA
		300136842	1	GUARNIZIONE	CAOUTCHOUC	GUMMI	RUBBER	GOMA
		300137109	2	TAPPO	BOUCHON	STOPFEN	PLUG	TAPON
		300137384	2	RUBINETTO	ROBINET	ABLASSHAHN	COCK	GRIFO
		301004831	1	GOMMINO	AMORTISSEUR	GUMMI	ABSORBER	GOMA
		313643800	1	FARO ORIENTABILE	FEU	LICHT	LIGHT	FARO
C 1016		320463250	1	SUPPORTO FARO	SUPPORT	HALTERUNG	SUPPORT	SOPORTE
C 1016		320463950	2	DADO	ECROU	MUTTER	NUT	TUERCA
		320487650	1	COPERTURA TUBI	COUVERTURE	ABDECKPLATTE	COVER	CIERRE
C 1016		320488150	1	STAFFA SUPPORTO	SUPPORT	HALTERUNG	SUPPORT	SOPORTE
C 1016		320488250	1	STAFFA D. SUPPORTO	SUPPORT	HALTERUNG	SUPPORT	SOPORTE
		320489750	2	TIRANTE IRRIGIDIM.	RAIDISSEUR	VERSTAERKUNG	STIFFENING	REFUERZO

.../...

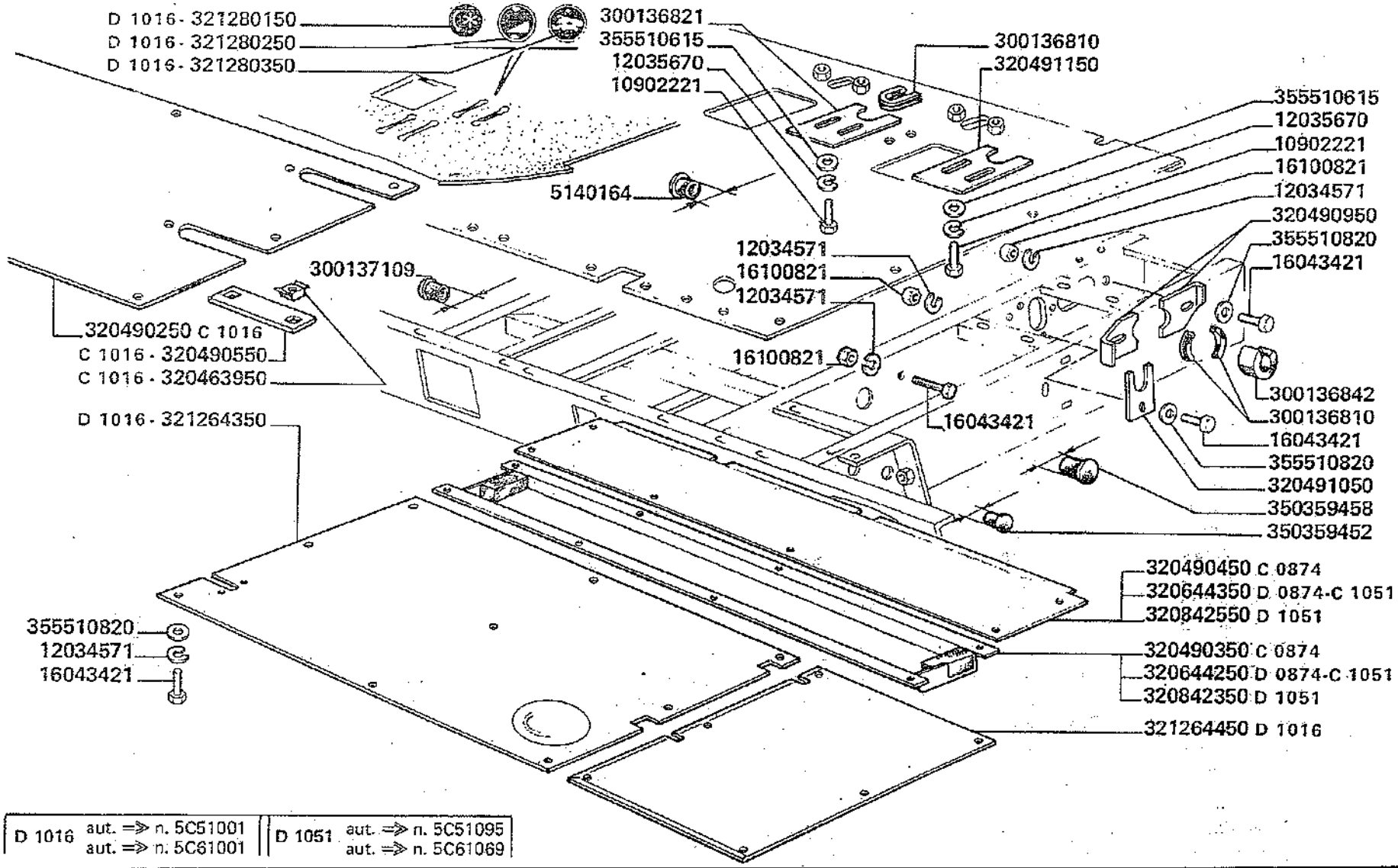

D 1016	aut. ⇒ n. 5C51001 aut. ⇒ n. 5C61001	D 1051	aut. ⇒ n. 5C51095 aut. ⇒ n. 5C61069

C 1016		320489950	1	PROFILO D.	PROFIL	PROFIL	PROFIL	PROFILE
C 1016		320490150	1	PROFILO S.	PROFIL	PROFIL	PROFIL	PROFILE
C 1016		320490250	1	LAMIERA ANT. CHIUSURA	TOLE D'OBTURATION	ABDECKUNG	FILLER PLATE	CHAPA DE CIERRE
C 0874		320490350	1	LAMIERA CENTR. CHIUS.	TOLE D'OBTURATION	ABDECKUNG	FILLER PLATE	CHAPA DE CIERRE
C 0874		320490450	1	LAMIERA POST. CHIUS.	TOLE D'OBTURATION	ABDECKUNG	FILLER PLATE	CHAPA DE CIERRE
C 1016		320490550	2	PIASTRINA	PLAQUETTE	PLAETTCHEN	PLATE	PLANCHUELA
		320490950	2	PIASTRINA	PLAQUETTE	PLAETTCHEN	PLATE	PLANCHUELA
		320491050	1	PIASTRINA	PLAQUETTE	PLAETTCHEN	PLATE	PLANCHUELA
		320491150	1	PIASTRINA	PLAQUETTE	PLAETTCHEN	PLATE	PLANCHUELA
		320510150	1	TRAVE PUNTONI	LONGERON	QUERRAHMEN	BEAM	ARMADURA
		320510250	1	PIASTRA ATT. TRAVE	PLAQUE	PLATTE	PLATE	PLACA
C 1016		320510350	2	MONTANTE ATTACCO PUNTONI	MONTANT DE ATTAQUE	ANSCHLUSS VERTIKALSTREBE	DRIVE VERTICAL ROD	SOPORTE CONEXION
		320539850	1	FERMO ARRETRAM. SEDILE	PLAQUE D'ARRET	SICHERUNGSPLATTE	LOCKING PLATE	PLACA DE TOPE
D 0874 C 1051		320644250	1	LAMIERA CENTR. CHIUS.	TOLE D'OBTURATION	ABDECKUNG	FILLER PLATE	CHAPA DE CIERRE
D 0874 C 1051		320644350	1	LAMIERA POST. CHIUS.	TOLE D'OBTURATION	ABDECKUNG	FILLER PLATE	CHAPA DE CIERRE
	320688550	320759450	1	SQUADRETTA	EQUERRE	PLATTE	PLATE	PLACA
D 1051		320842350	1	LAMIERA CENTR. CHIUSURA	TOLE D'OBTURATION	ABDECKUNG	FILLER PLATE	CHAPA DE CIERRE
D 1051		320842550	1	LAMIERA CENTR. CHIUSURA	TOLE D'OBTURATION	ABDECKUNG	FILLER PLATE	CHAPA DE CIERRE
		321014350	1	DECALCOMANIA	DECALCOMANIE	ABZIEHBILD	TRANSFER	CALCOMANIA
		321115350	1	CAVO MASSA	CABLE DE MASSE	MASSEKABEL	GROUND CABLE	CABLE DE MASA
		321185350	2	BRIGLIA DI FERMO	BRIDE D'ARRET	SICHERUNGSHALTER	LOCKING RETAINER	BRIDA DE TOPE
D 1016		321263650	2	MONTANTE ATTACCO PUNTONI	MONTANT DE ATTAQUE	ANSCHLUSS VERTIKALSTREBE	DRIVE VERTICAL ROD	SOPORTE DE CONEXION
D 1016		321263750	1	STAFFA S. SUPPORTO	SUPPORT	HALTERUNG	SUPPORT	SOPORTE
D 1016		321263850	1	STAFFA D. SUPPORTO	SUPPORT	HALTERUNG	SUPPORT	SOPORTE
D 1016		321264350	1	LAMIERA ANT. D. CHIUSURA	TOLE D'OBTURATION	ABDECKUNG	FILLER PLATE	CHAPA DE CIERRE
D 1016		321264450	1	LAMIERA ANT. S. CHIUSURA	TOLE D'OBTURATION	ABDECKUNG	FILLER PLATE	CHAPA DE CIERRE

.../...

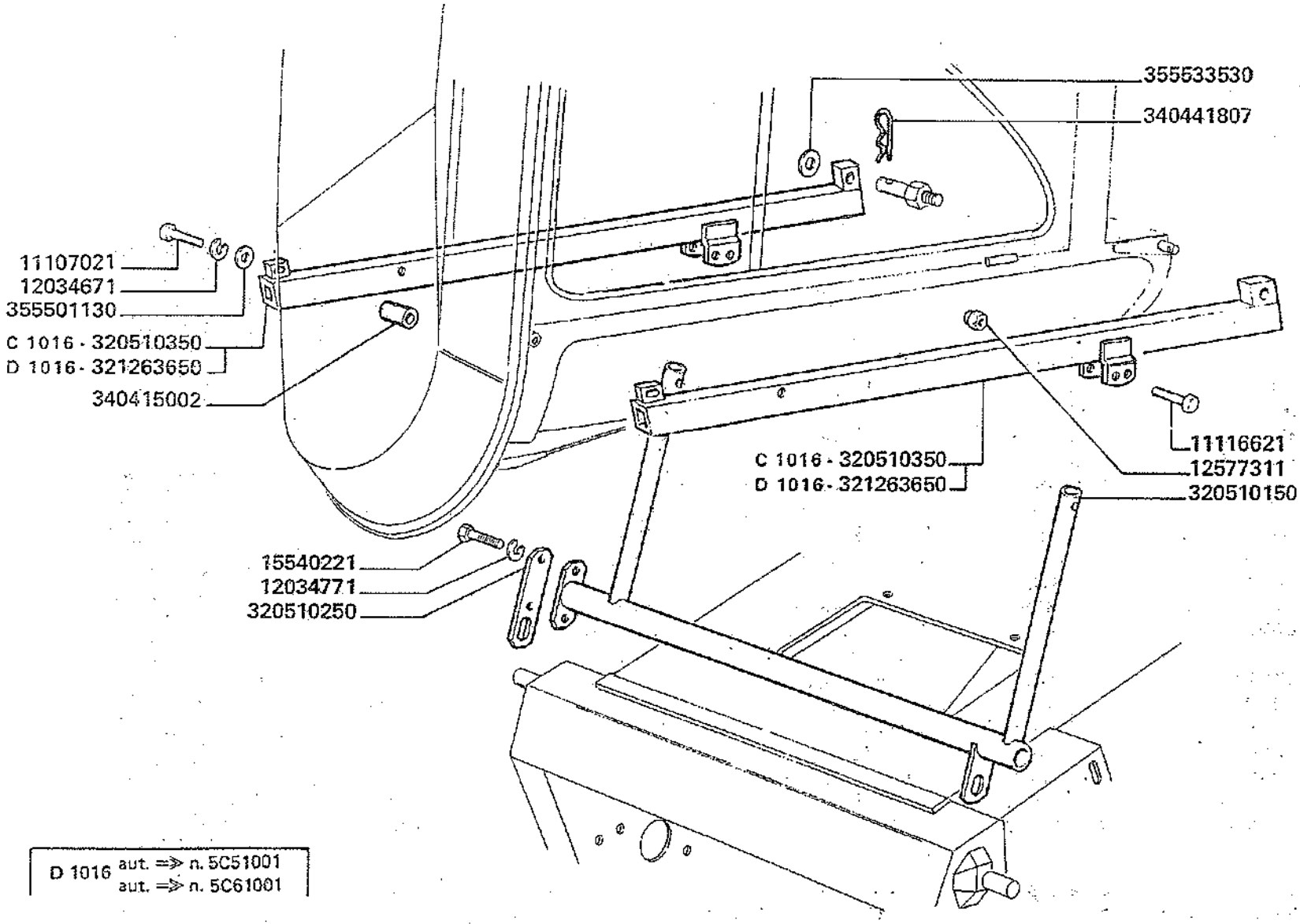
355533530
340441807
11107021
12034671
355501130
C 1016 - 320510350
D 1016 - 321263650
340415002
11116621
12577311
320510150
C 1016 - 320510350
D 1016 - 321263650
15540221
12034771
320510250
D 1016 aut. => n. 5C51001
aut. => n. 5C61001

D 1016		321280150	1	TARGHETTA	PLAQUE	SCHILD	PLATE	PLACA
D 1016		321280250	1	TARGHETTA	PLAQUE	SCHILD	PLATE	PLACA
D 1016		321280350	1	TARGHETTA	PLAQUE	SCHILD	PLATE	PLACA
D 1016		321285650	1	SUPPORTO FARO	SUPPORT	HALTERUNG	SUPPORT	SOPORTE
		321378850	1	BRIGLIA	BRIDE	HALTER	RETAINER	BRIDA
	321264950	321682250	2	PRIGIONIERO	GOUJON	STIFTSCHRAUBEN	STUD	ESPARRAGO
		340415002	2	BOCCOLA	BAGUE	BUECHSE	BUSH	CASQUILLO
		340415077	2	BOCCOLA	BAGUE	BUECHSE	BUSH	CASQUILLO
		340441807	2	CHIAVISTELLO	GOUPILLE RAPIDE	VORSTECKER	SPRING CLIP	PASADOR ABIERTO
		340481703	1	PASSAGUIDAFILI	PASSE-FIL	GUMMIRING	GROMMET	PASA-HILO
		340481806	10	FASCETTA	COLLIER	HALTERBAND	STRAP	ABRAZADERA
		340481808	5	FASCETTA	COLLIER	HALTERBAND	STRAP	ABRAZADERA
		344158115	1	BOCCOLA	BAGUE	BUECHSE	BUSH	CASQUILLO
		350359452	1	TAPPO	BOUCHON	STOPFEN	PLUG	TAPON
		350359458	2	TAPPO	BOUCHON	STOPFEN	PLUG	TAPON
		355500915	2	RONDELLA	RONDELLE	SCHEIBE	WASHER	ARANDELA
		355501120	12	RONDELLA	RONDELLE	SCHEIBE	WASHER	ARANDELA
		355501130	4	RONDELLA	RONDELLE	SCHEIBE	WASHER	ARANDELA
		355501530	2	RONDELLA	RONDELLE	SCHEIBE	WASHER	ARANDELA
		355510615	8	RONDELLA	RONDELLE	SCHEIBE	WASHER	ARANDELA
		355510820	30	RONDELLA	RONDELLE	SCHEIBE	WASHER	ARANDELA
		355511010	2	RONDELLA	RONDELLE	SCHEIBE	WASHER	ARANDELA
		355511030	2	RONDELLA	RONDELLE	SCHEIBE	WASHER	ARANDELA
		355520830	1	RONDELLA	RONDELLE	SCHEIBE	WASHER	ARANDELA
		355533530	2	RONDELLA	RONDELLE	SCHEIBE	WASHER	ARANDELA
		355571415	2	RONDELLA	RONDELLE	SCHEIBE	WASHER	ARANDELA

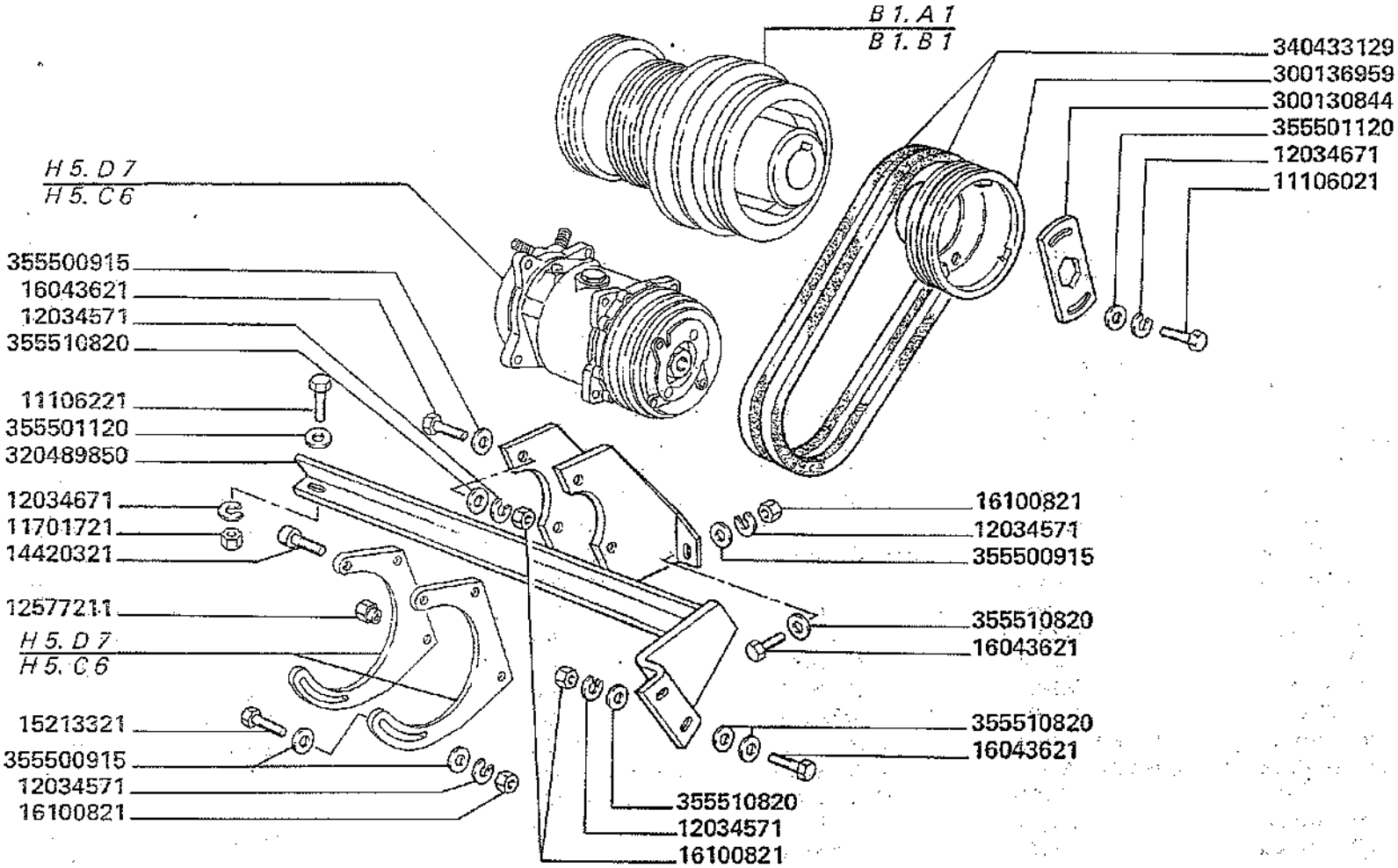

3500-3500R
3550-3550R

APPLICAZIONE CABINA CONDIZIONATA (VARIANTI)

Application cabine climatisee
Kabine klimatisierte Zubehoere

Cab conditioned installation
Aplicacion casilla calentada

H5.B2

1/2

	11106021	1	VITE	VIS	SCHRAUBE	SCREW	TORNILLO
	11106221	1	VITE	VIS	SCHRAUBE	SCREW	TORNILLO
	11701721	17	DADO	ECROU	MUTTER	NUT	TUERCA
	12034571	35	ROSETTA ELASTICA	RONDELLE W	FEDERSCHEIBE	SPRING WASHER	ARANDELA ELASTICA
	12034671	14	ROSETTA ELASTICA	RONDELLE W	FEDERSCHEIBE	SPRING WASHER	ARANDELA ELASTICA
	12577211	2	DADO	ECROU	MUTTER	NUT	TUERCA
	14420321	2	VITE	VIS	SCHRAUBE	SCREW	TORNILLO
	15213321	2	VITE	VIS	SCHRAUBE	SCREW	TORNILLO
	16043621	8	VITE	VIS	SCHRAUBE	SCREW	TORNILLO
	16100821	15	DADO	ECROU	MUTTER	NUT	TUERCA
	300130844	1	PIASTRA SUPP.	SUPPORT	HALTERUNG	SUPPORT	SOPORTE
	300136959	1	PULEGGIA	POULIE	RIEMENSCHEIBE	PULLEY	POLEA
	320489850	1	SUPPORTO COMPRESS.	SUPPORT	HALTERUNG	SUPPORT	SOPORTE
	320827850	1	DECALCOMANIA	DECALCOMANIE	ABZIEHBILD	TRANSFER	CALCOMANIA
	320828250	1	DECALCOMANIA	DECALCOMANIE	ABZIEHBILD	TRANSFER	CALCOMANIA
	320829350	1	DECALCOMANIA	DECALCOMANIE	ABZIEHBILD	TRANSFER	CALCOMANIA
344782281	320829450	1	DECALCOMANIA	DECALCOMANIE	ABZIEHBILD	TRANSFER	CALCOMANIA
	320866250	1	DECALCOMANIA	DECALCOMANIE	ABZIEHBILD	TRANSFER	CALCOMANIA
	321612150	1	DECALCOMANIA	DECALCOMANIE	ABZIEHBILD	TRANSFER	CALCOMANIA
	340433129	2	CINGHIA	COURROIE	RIEMEN	BELT	CORREA
	355500915	10	RONDELLA	RONDELLE	SCHEIBE	WASHER	ARANDELA
	355501120	15	RONDELLA	RONDELLE	SCHEIBE	WASHER	ARANDELA
	355510820	50	RONDELLA	RONDELLE	SCHEIBE	WASHER	ARANDELA

FIAT

CONDIZIONAMENTO

Uso: Evitare il funzionamento con bassa velocità delle ventole e taratura massima del termostato. Evitare inserimento del condizionamento con termostato al massimo.

Manutenzione: Pulire (max. ogni 50 ore) il filtro aria esterno e pulire il filtro interno di riciclo e dell'evaporatore (max. ogni 30 ore).

CONDITIONNEMENT

Utilisation: Eviter le fonctionnement à tarage maximal du thermostat et à faible vitesse des ventilateurs. Eviter la mise en fonction du conditionnement avec thermostat au maximum.

Entretien: Nettoyer (toutes les 50 heures au maximum) le filtre à air extérieur et nettoyer le filtre interne de réglage et de l'évaporateur (toutes les 30 heures au maximum).

KLIMAANLAGE

Inbetriebsetzung: Eine niedrige Geschwindigkeit des Gebläses und die Stellung auf maximal des Thermostats sind zu vermeiden.

Wartung: Aussenen Luftfilter (max. alle 50 Betriebsstunden) und inneren Rückkühlungsfilter sowie den Evaporatorfilter (max. alle 30 Betriebsstunden reinigen).

AIR CONDITIONER

Use: Avoid working with low ventilation speed and maximum thermostate setting. Avoid engaging the air conditioner with thermostat at maximum position.

Maintenance: Clean (at least every 50 hours) and clean the inner recycle filter and the evaporator (at least every 30 hours).

CONDICIONAMIENTO

Uso: Evitar el funcionamiento en baja velocidad de las ventulas y la puesta a punto de maxima del termostato. Evitar de inserir el condicionador con el termostato al maximo.

Manutencion: Limpiar (max. cada 50 oras) el filtro de aire externo y limpiar el filtro interno riciclo y del evaporator (max. cada 30 oras).

320829450

FIAT

CONDICIONAMENTO

Uso: Evitar o funcionamento com baixa velocidade de ventilação e máximo ajustamento do termóstato. Evitar de inserir o condicionamento com o termóstato ao máximo.

Manutenção: Limpar (máx. cada 50 horas) o filtro exterior do ar e limpar o filtro interior de reciclo e do evaporador (máx. cada 30 horas).

KLIMAATREGELING

Gebruik: Het is af te raden de ventilators op het laagste toerental te laten draaien als de thermostaat op de maximum stand is ingesteld.

Onderhoud : Maak de buitenste luchtfilter (na maximum 50 uur werking), de binnenste regelfilter en de filter van de verdamper (na maximum 30 uur werking) schoon.

エアー・コンディショニング

使い方：羽のスピードが低くて、サーモスタットのセッティングが最高だ場合、エアー・コンディショニングを使わないようにして下さい。

持続：せいぜい50時間置に、外側のエアー・フィルターをきれいにして下さい。とれから、せいぜい30時間置に、内側の循環処理と蒸発器のフィルターをきれいにして下さい。

مكيف الهواء

الاستعمال ـ امتنع عن استعمال السرعة المنخفضة للمراوح مع الحد الأقصى للمنبت الأوتوماتي لدرجة الحرارة . امتنع عن تشغيل المكيف عندما يكون المنبت الأوتوماتي لدرجة الحرارة الثرموستات معبّر على حده الأقصى .

الصيانة ـ نظف (كل ٥٠ ساعة كحد أقصى) مرشح الهواء الخارجي و نظف المرشح الداخلي لاعادة دوران الهواء و فلتر المبخر (كل ٣٠ ساعة كحد أقصى).

320829350

ATTENZIONE

ATTENTION CAUTION
VORSICHT ATENCION

In fase di allacciamento cabina è importante collegare il cavo elettrico dopo l'accoppiamento dei tubi del Freon e viceversa per evitare danni all'impianto di condizionamento.

Au moment du raccordement de la cabine, il est important de brancher le câble électrique après avoir accouplé les tuyauteries de Fréon et viceversa, ceci pour éviter des dégats à l'installation de conditionnement.

Beim Anschluss, um evtl. Beschaedigung der Klimaanlage zu vermeiden, ist es erforderlich die elektr. Kabel erst nach oder Abkupplung der Freon Leitungen anzuschliessen.

When connecting the cab, in order to avoid possible damage to the air conditioning system it is necessary to connect the elect cable only after having coupled or uncoupled the Freon tubing.

Durante el enlazamiento de la casilla es importante conectar el cable electrico despues el acoplamiento de los tubos del Freon y viceversa por evitar daño al sistema del condicionamiento.

320866250

PREMERE PER APRIRE
PRESSER POUR OUVRIR
DRÜCKEN
PUSH TO OPEN
APRETAR PARA ABRIR

FIAT

321612150

CARREGAR PARA ABRIR
DRUK OM TE OPENEM
開くために、押して下さい。
اضغط للفتح

FIAT

320827850

ATENÇÃO ご注意
OPGELET إنتبه

Durante a fase de ligação da cabina é importante ligar o cabo eléctrico depois do acoplamento dos tubos do Freon e vice-versa para evitar danos no sistema de condicionamento.

Om eventuele schade aan de airconditioning te vermijden is het belangrijk bij de aansluiting van de kabine de elektrische kabel slechts na de koppeling of ontkoppeling van de Freon buizen aan te sluiten.

[illegible]

عند وصل الكابينه اربط الكابل بالشبكة بعد تقارن أنابيب الفريون و ذلك لعدم اضرار جهاز التكييف و بالعكس.

FIAT

320828250

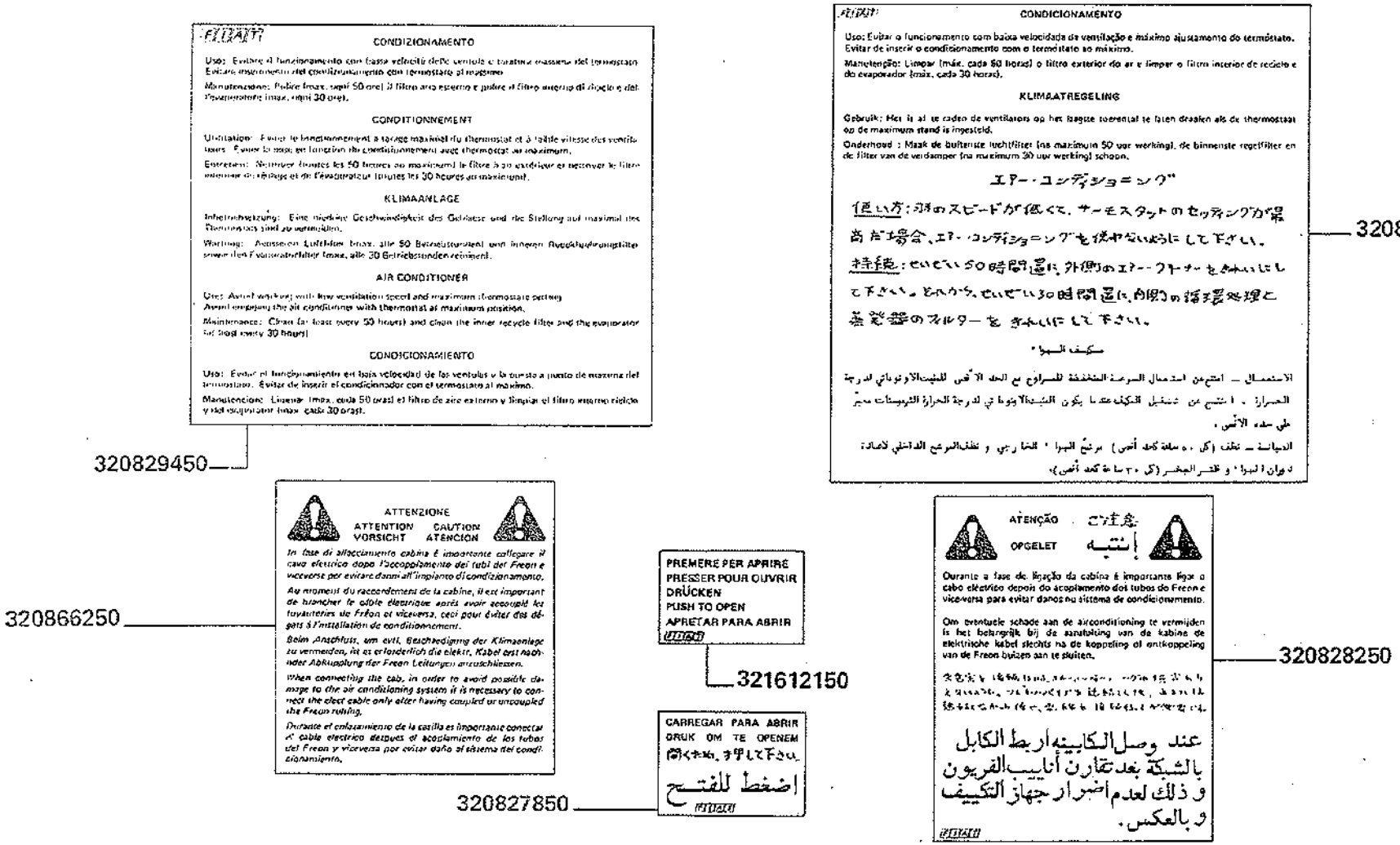

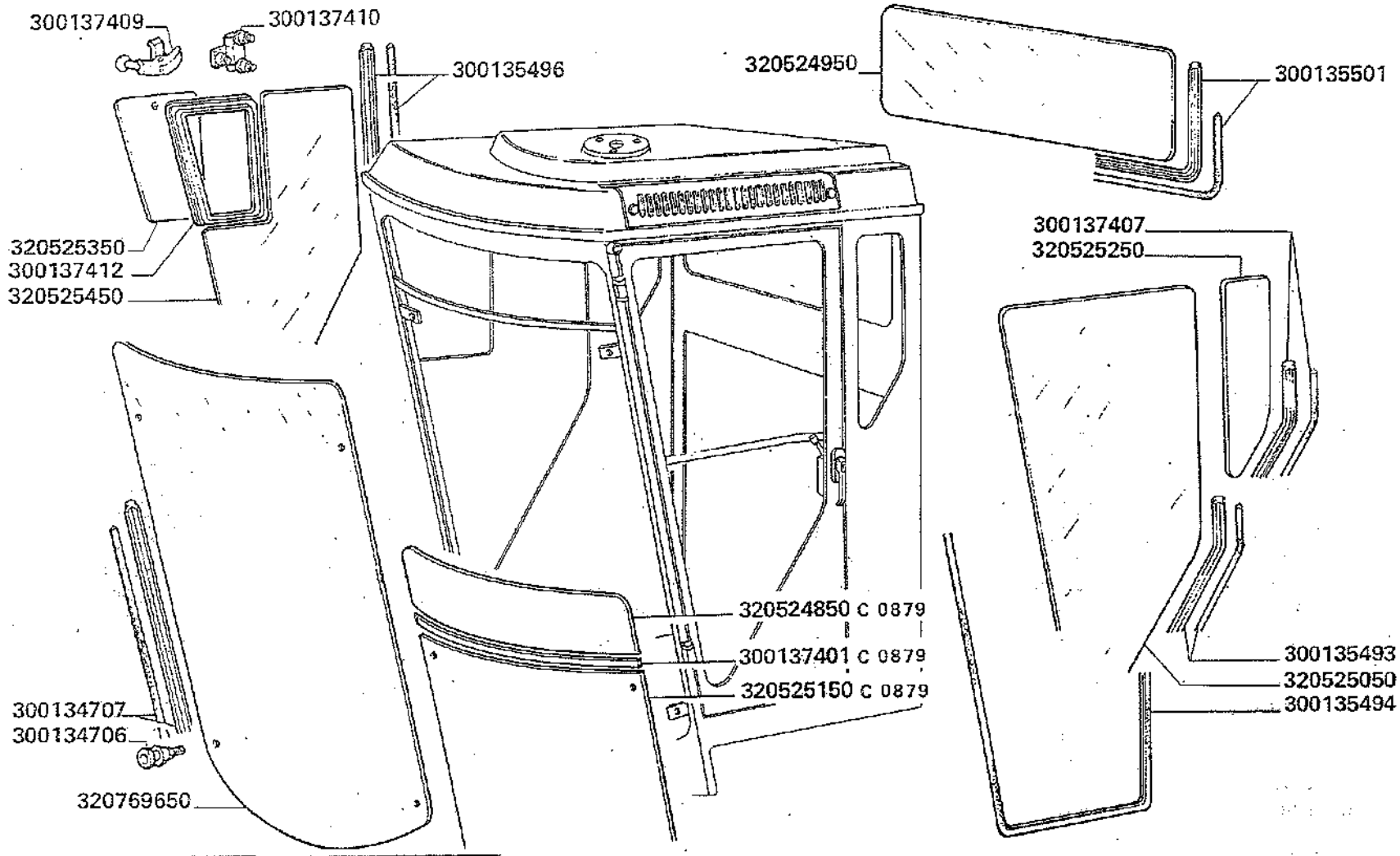

D 0879 aut. => n. aut. => n.	C 1016 <= n. 5C50912 <= n. 5C60446

3500-3500R
3550-3550R

Elements cabina
Kabineelemente

ELEMENTI CABINA

Cabine elements
Elementos casilla

H5.C1

		300134706	(4)	VITE	VIS	SCHRAUBE	SCREW	TORNILLO
		300134707	(1)	GUARNIZIONE	JOINT	DICHTUNG	GASKET	JUNTA
		300135493	(1)	GUARNIZIONE	JOINT	DICHTUNG	GASKET	JUNTA
		300135494	(1)	GUARNIZIONE PORTA	JOINT	DICHTUNG	GASKET	JUNTA
		300135496	(1)	GUARNIZIONE	JOINT	DICHTUNG	GASKET	JUNTA
		300135501	(1)	GUARNIZIONE	JOINT	DICHTUNG	GASKET	JUNTA
C 0879		300137401	(1)	PROFILO CRISTALLO ANT.	PROFIL	PROFIL	PROFILE	PERFIL
		300137407	(2)	GUARNIZIONE	JOINT	DICHTUNG	GASKET	JUNTA
		300137409	(1)	LEVA CHIUSURA	LEVIER	HEBEL	LEVER	PALANCA
		300137410	(2)	CERNIERA	CHARNIERE	SCHARNIER	HINGE	BISAGRA
		300137412	(1)	CORNICE CRISTALLO	CADRE CRISTAL	RAHMEN	CAPPING	CORNISA
C 0879		320524850	(1)	CRISTALLO ANT. SUP.	CRISTAL	GLAS	GLASS	CRISTAL
		320524950	(1)	CRISTALLO POST.	CRISTAL	GLAS	GLASS	CRISTAL
		320525050	(1)	CRISTALLO PORTA	CRISTAL PORTE	GLAS TUER	DOOR GLASS	CRISTAL PUERTA
C 0879		320525150	(1)	CRISTALLO ANT. INF.	CRISTAL	GLAS	GLASS	CRISTAL
		320525250	(2)	CRISTALLO LAT. PICCOLO	CRISTAL	GLAS	GLASS	CRISTAL
		320525350	(1)	CRISTALLO LAT. APRIBILE	CRISTAL	GLAS	GLASS	CRISTAL
		320525450	(1)	CRISTALLO LAT.	CRISTAL	GLAS	GLASS	CRISTAL
D 0879	320539550	320769650	(1)	CRISTALLO ANT.	CRISTAL	GLAS	GLASS	CRISTAL

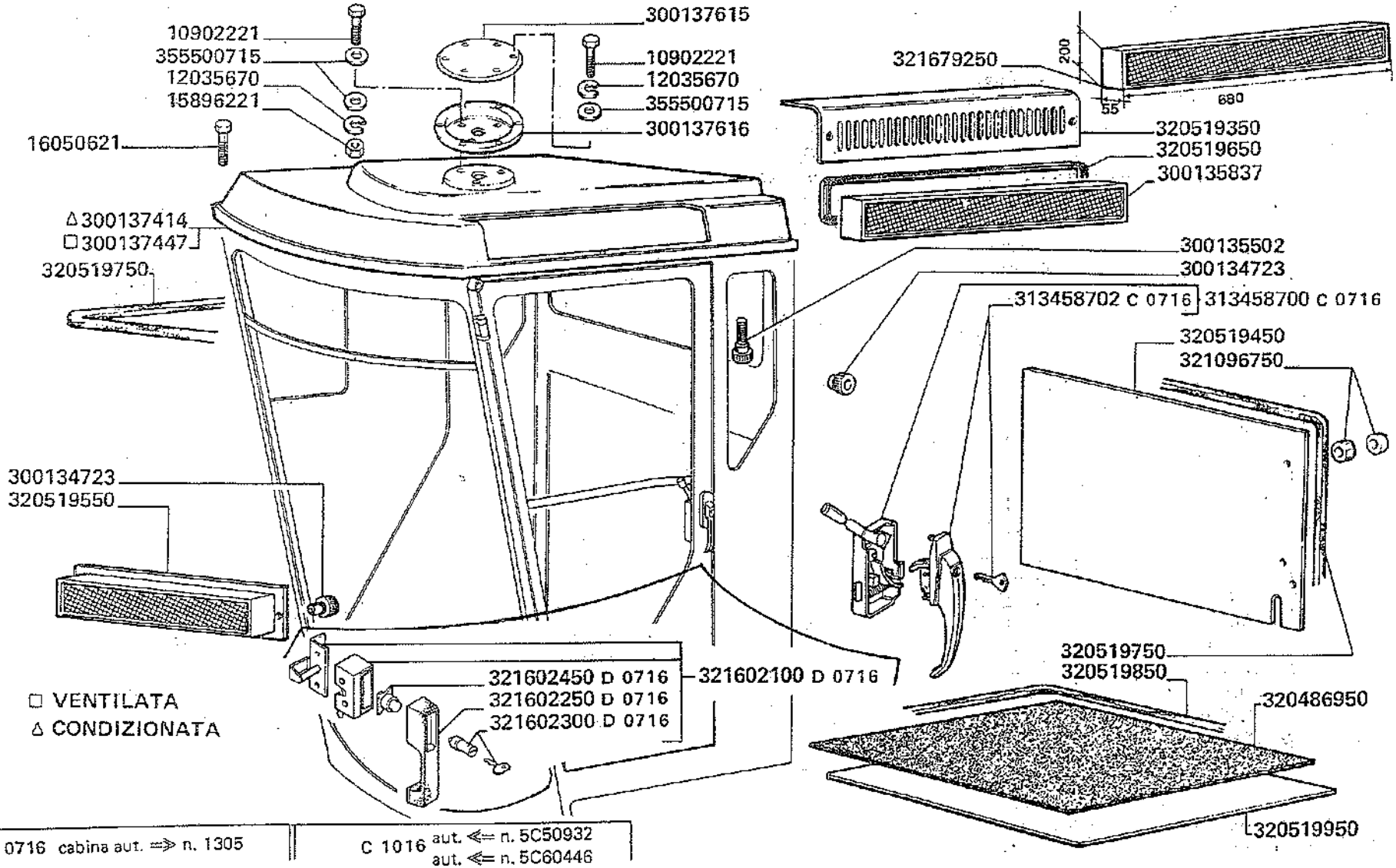
10902221
355500715
12035670
15896221
16050621
300137615
10902221
12035670
355500715
300137616
321679250
200
55
680
320519350
320519650
300135837
△300137414
□300137447
320519750
300135502
300134723
313458702 C 0716
313458700 C 0716
320519450
321096750
300134723
320519550
320519750
320519850
320486950
320519950
321602450 D 0716
321602250 D 0716
321602300 D 0716
321602100 D 0716
□ VENTILATA
△ CONDIZIONATA
D 0716 cabina aut. ⇒ n. 1305
C 1016 aut. ⇐ n. 5C50932
aut. ⇐ n. 5C60446

	10902221	(9)	VITE	VIS	SCHRAUBE	SCREW	TORNILLO
	12035670	(9)	ROSETTA ELASTICA	RONDELLE W	FEDERSCHEIBE	SPRING WASHER	ARANDELA ELASTICA
	15896221	(3)	DADO	ECROU	MUTTER	NUT	TUERCA
	16050621	(8)	VITE	VIS	SCHRAUBE	SCREW	TORNILLO
	300134723	(4)	POMELLO	POIGNEE	GRIFF	KNOB	EMPUNADURA
	300135502	(2)	POMELLO	POIGNEE	GRIFF	KNOB	EMPUNADURA
	300135837	(1)	FILTRO	FILTRE	FILTER	FILTER	FILTRO
	300137414	(1)	TETTUCCIO CAB. CONDIZ.	TOIT	DACH	ROOF	TECHO
	300137447	(1)	TETTUCCIO CAB. CONDIZ.	TOIT	DACH	ROOF	TECHO
	300137615	(1)	COPERCHIO	COUVERCLE	DECKEL	COVER	TAPA
	300137616	(1)	SUPP. LAMPADA ROTANTE	SUPPORT	HALTERUNG	SUPPORT	SOPORTE
C 0716	313458700	(1)	SERRATURA COMPL.	SERRURE CPT	SCHLOSS KPL	LOCK, ASSY	CONJ. CERRADURA
C 0716	313458702	(1)	MANIGLIA CON CHIAVE	POIGNEE AVEC CLE	GRIFF MIT SCHLUESSEL	HANDLE WITH KEY	EMPUNADURA CON LLAVE
	320486950	(1)	TAPPETO	TAPIS	BELAG	MAT	ALFOMBRA
	320519350	(1)	COPERCHIO FILTRO	COUVERCLE	DECKEL	COVER	TAPA
	320519450	(1)	PANNELLO POST. INF.	PANNEAU	PANEEL	INSIDE PANEL	CUADRO
	320519550	(1)	FILTRO RICIRCOLO INT.	FILTRE	FILTER	FILTER	FILTRO
	320519650	(1)	GUARNIZIONE	JOINT	DICHTUNG	GASKET	JUNTA
	320519750	(2)	GUARNIZIONE	JOINT	DICHTUNG	GASKET	JUNTA
	320519850	(1)	GUARNIZIONE	JOINT	DICHTUNG	GASKET	JUNTA
	320519950	(1)	SOTTOTAPPETO	SOUS TAPIS	UNTERBELAG	UNDER MAT	DEBAJO ALFOMBRA
	321096750	(8)	GOMMINO	CAOUTCHOUC	GUMMI	RUBBER	GOMA
D 0716	321602100	(1)	SERRATURA COMPL.	SERRURE CPT	SCHLOSS KPL	LOCK, ASSY	CONJ. CERRADURA
D 0716	321602250	(1)	MANIGLIA	POIGNEE	GRIFF	HANDLE	EMPUNADURA
D 0716	321602300	(1)	BLOCCHETTO CON CHIAVE	BARILLET AVEC CLE	ZYLINDER MIT SCHLUESSEL	CYLINDER WITH KEY	CILINDRO CON LLAVE
D 0716	321602450	(1)	BUSSOLA BLOCCH. SERRAT.	GARROT	KLEMMBUECHSE	CLAMPING BUSHING	CASQUILLO DE SUJEC.
	321679250	(1)	FILTRO	FILTRE	FILTER	FILTER	FILTRO
	355500715	(9)	RONDELLA	RONDELLE	SCHEIBE	WASHER	ARANDELA

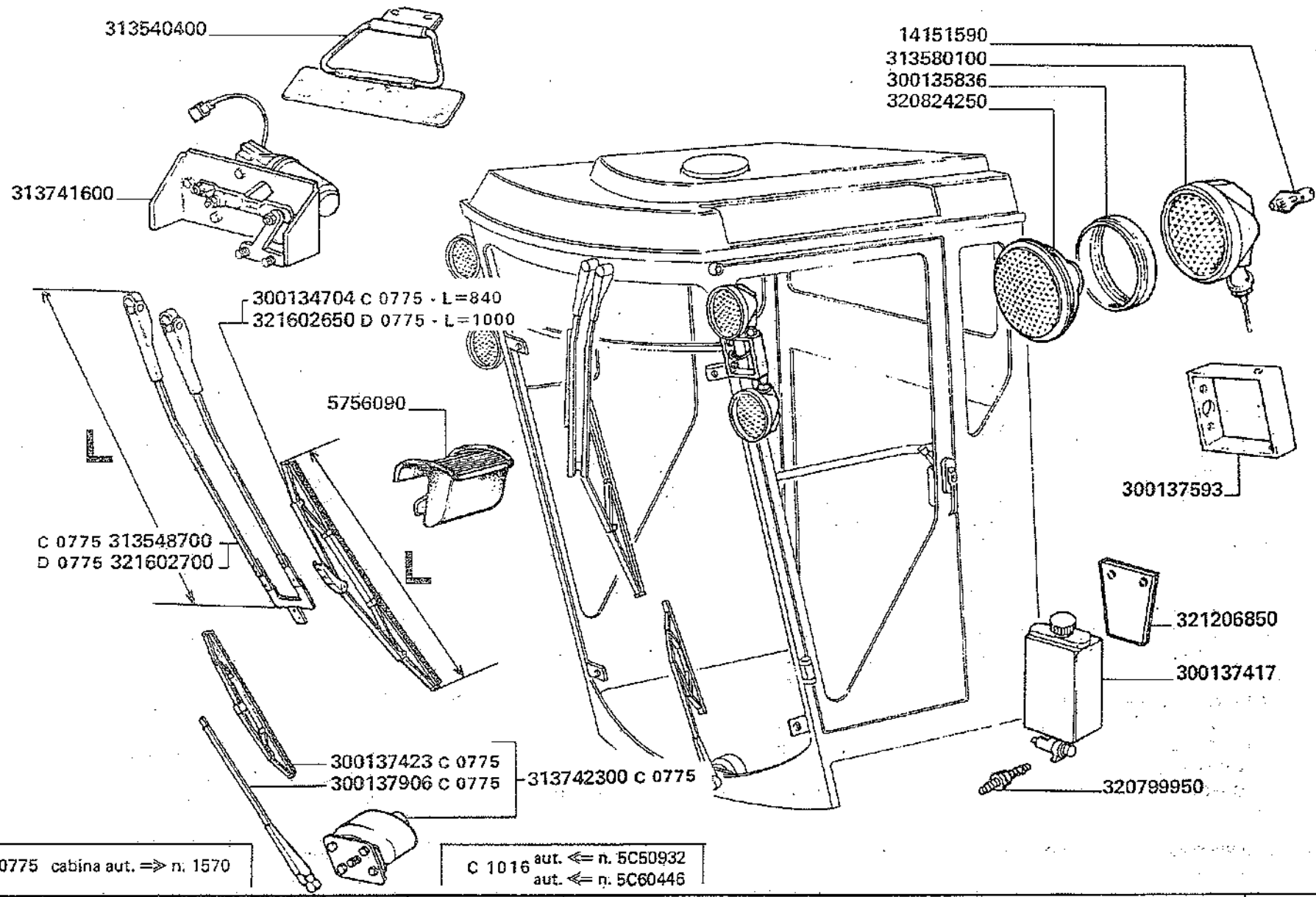
313540400
313741600
14151590
313580100
300135836
320824250
300134704 C 0775 - L=840
321602650 D 0775 - L=1000
5756090
L
L
C 0775 313548700
D 0775 321602700
300137593
321206850
300137417
300137423 C 0775
300137906 C 0775
313742300 C 0775
320799950
D 0775 cabina aut. => n. 1570
C 1016 aut. <= n. 5C50932
aut. <= n. 5C60446

		5756090	(1)	POSACENERE	CENDRIER	ASCHENBECHER	ASH RECEIVER	CENICERO
		14151590	(1)	LAMPADA 12 V - 55 W	LAMPE	LAMPE	BULB	BOMBILLA
C 0775		300134704	(1)	SPAZZOLA	BALAI	WISCHER	BLADE	RASQUETA
		300135836	(1)	ANELLO	ANNEAU	RING	RING	ANILLO
		300137417	(1)	VASCA LAVAVETRO	CUVE LAVE-GLACE	SCHEIBENWISCHER BEHAELTER	WINDSCREEN WASHER CONT. TANK	CONTENIDOR LAVAVIDRIOS
C 0775		300137423	(1)	SPAZZOLA INF.	BALAI	WISCHER	BLADE	RASQUETA
		300137593	(2)	SUPPORTO FARI	SUPPORT PROJECT.	LICHTE HALTER	LIGHTS SUPPORT	SOPORTE FAROS
C 0775		300137906	(1)	BRACCIO TERGICRIST.	BRAS	ARM	ARM	BRAZO
		313540400	(1)	ALETTA PARASOLE	PARE-SOLEIL	SONNEN	SUN	PARASOL
C 0775		313548700	(1)	BRACCIO TERGICRIST.	BRAS	ARM	ARM	BRAZO
		313580100	(5)	FARO	FEU	LICHT	LIGHT	FARO
		313741600	(1)	MOTORINO TERGICRIST.	MOTEUR	ELEKTROMOTOR	MOTOR	MOTOR ELECTRICO
C 0775		313742300	(1)	TERGICRISTALLO INF. COMPL.	ESSUIE-GLACE CPT	SCHEIBENWISCHER KPL	WINDSCHIEL WIPER ASSY	CONJ. LAVA-PARABRISAS
		320799950	(1)	VALVOLINA	CLAPET	VENTIL	VALVE	VALVULA
	300135801	320824250	(1)	VETRO	GLACE	GLAS	GLASS	CRISTAL
		321206850	(1)	SUPPORTO VASCHETTA	SUPPORT	HALTERUNG	SUPPORT	SOPORTE
D 0775		321602650	(1)	SPAZZOLA	BALAI	WISCHER	BLADE	RASQUETA
D 0775		321602700	(1)	BRACCIO TERGICRISTALLO	BRAS	ARM	ARM	BRAZO

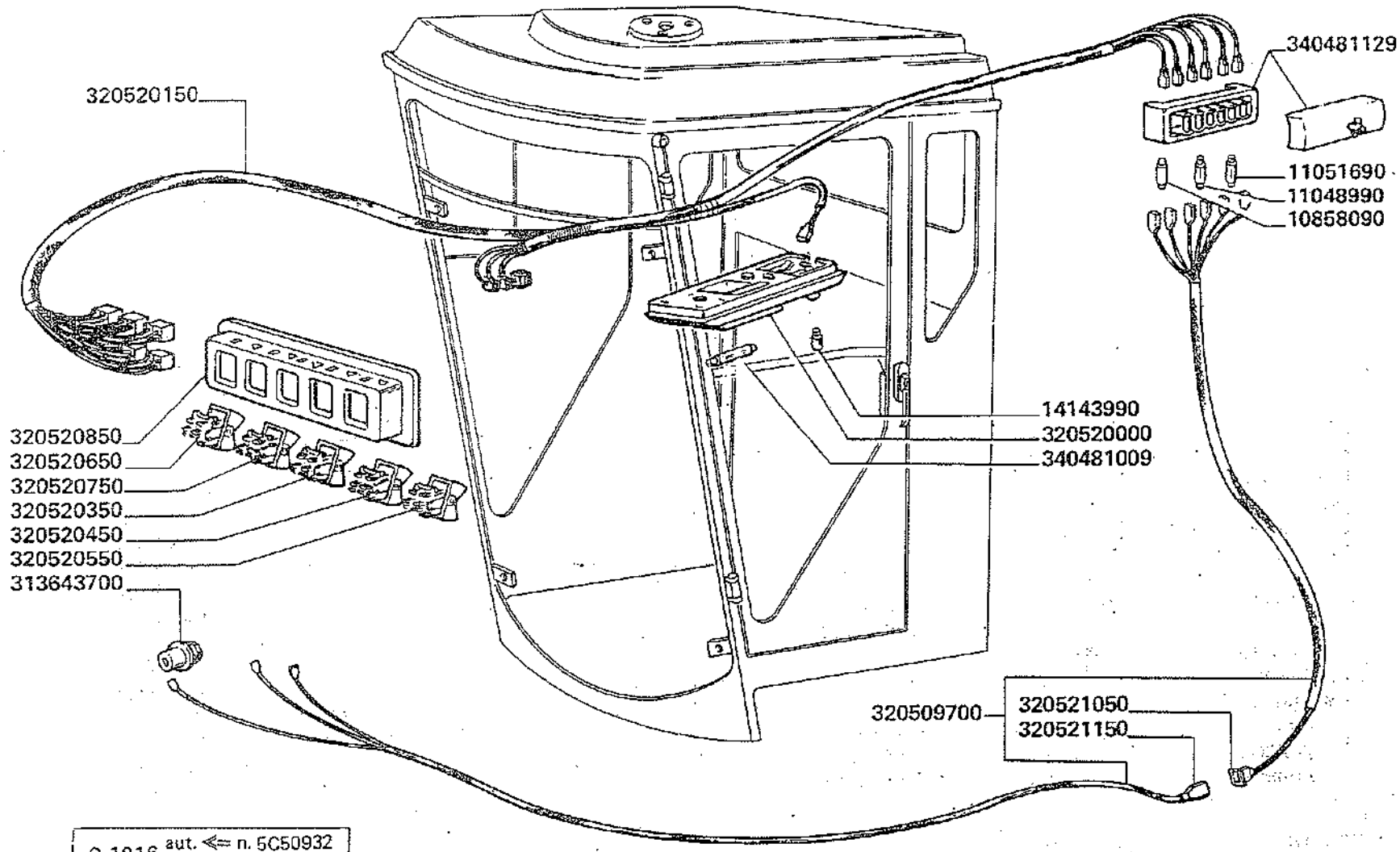

C 1016 aut. ⇐ n. 5C50932
aut. ⇐ n. 5C60446

10858090	(9)	FUSIBILE (8 A)	FUSIBLE	SICHERUNG	FUSE	FUSIBLE
11048990	(1)	FUSIBILE (16 A)	FUSIBLE	SICHERUNG	FUSE	FUSIBLE
11051690	(2)	FUSIBILE (25 A)	FUSIBLE	SICHERUNG	FUSE	FUSIBLE
14143990	(1)	LAMPADA 12 V - 3 W T 10	LAMPE	LAMPE	BULB	BOMBILLA
313643700	(1)	ACCENDISIGARI	ALLUME-CIGARE	FEUERBERZEUG	LIGHTER	ENCENDEDOR
320509700	(1)	CABLAGGIO DA MOT. AVVIAM. A CABINA	CABLE	KABEL-VERBINGDUNG	HARNESS	CABLE
320520000	(1)	PLAFONIERA	PLAFONNIER	DECKENLAMPE	CAB-LIGHT	DIFFUSOR DE LUZ
320520150	(1)	CABLAGGIO CRUSCOTTO	CABLE	KABEL	HARNESS	CABLE
320520350	(1)	PULSANTE LUM. FARO ROT.	INTERR. FEU TOURN.	SCHALTER RUNDUM	BEACON SWITCH	INTERR. FARO ROD.
320520450	(1)	INTERRUTT.FARO POST.	INTERR. FEU ARR.	SCHALTER	REAR LIGHT SWITCH	INTERR. FARO POST.
320520550	(1)	INTERRUTT. FARI ANT.	INTERR. FEU AVANT	SCHALTER	FRONT LIGHT SWITCH	INTERR. FAROS ANT.
320520650	(1)	INTERRUTT. TERGICRIST.	INTERR. ESSUIE-GLAC.	SCHALTER	SWITCH	INTERR. LIMP. PARAB.
320520750	(1)	INTERRUTT. TERGICR. INF.	INTERR. ESSUIE-GLAC.	SCHALTER	SWITCH	INTERR. LIMP. PARAB.
320520850	(1)	VASCHETTA PORTA INTERR.	BOITE PORTE INTERR.	GEHAEUSESCHALTER	SWITCH BOX	CAJA PUERTA INTERR.
320521050	(1)	PRESA CABINA	PRISE DE COUR.	STECKDOSE	SOCKET	CAJETIN DE ENCUFE
320521150	(1)	SPINA CABINA	FICHE	STECKER	PLUG	ENCUFE
340481009	(1)	LAMPADA PLAF. 12 V - 5 W	LAMPE	LAMPE	BULB	BOMBILLA
340481129	(1)	PORTAFUSIBILI	BOITE FUSIBLES	SICHERUNGKASTEN	FUSE BOX	CAJA FUSIBLES

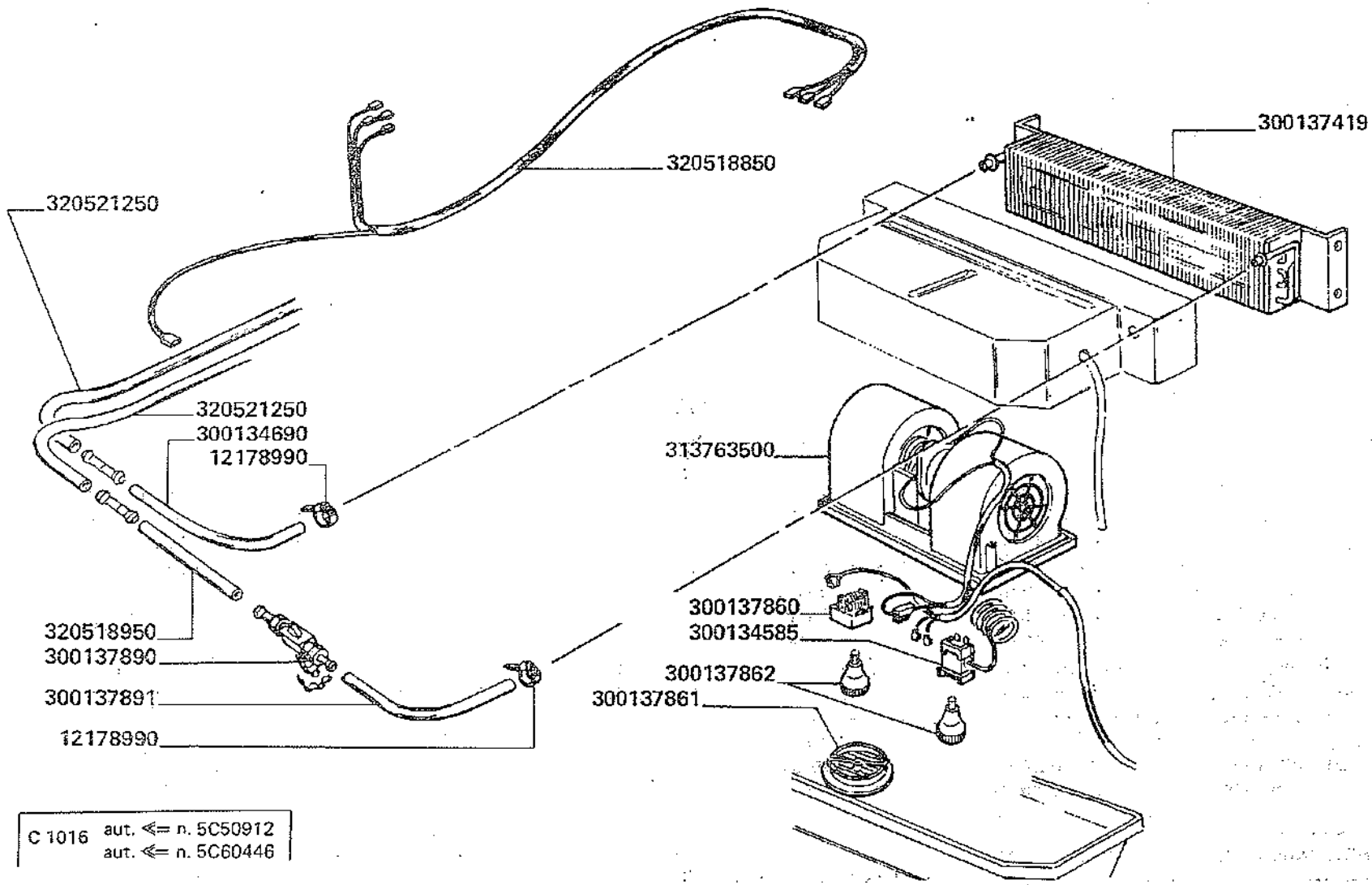

C 1016 aut. ⇐ n. 5C50912
aut. ⇐ n. 5C60446

3500-3500R
3550-3550R

ELEMENTI CABINA (VENTILATA)

Elements cabina (ventilee)
Kabineelemente (geluefte)

Cabine elements (ventilated)
Elementos casilla (ventilada)

H5.C5

12178990	(6)	FASCETTA	COLLIER	SCHELLE	CLAMP	COLLAR
300134585	(1)	TERMOSTATO	THERMOSTAT	THERMOSTAT	THERMOSTAT	TERMOSTATO
300134690	(1)	TUBO ACQUA RITORNO	TUYAU	ROHR	PIPE	TUBO
300137419	(1)	RISCALDATORE	RECHAUFFEUR	ELET. HEIZGERAET	HEATING ELEMENT	RESIST. DE CALDEO
300137860	(1)	INTERRUTTORE	INTERRUPTEUR	SCHALTER	SWITCH	INTERRUPTOR
300137861	(3)	DIFFUSORE ARIA	DIFFUSEUR AIR	DUESELUFTER	AIR DIFFUSER	DIFUSOR DE AIRE
300137862	(2)	POMELLO	POIGNEE	GRIFF	KNOB	EMPUNADURA
300137890	(1)	RUBINETTO	ROBINET	HAHN	COCK	GLIFO
300137891	(1)	TUBO	TUYAU	ROHR	PIPE	TUBO
313763500	(1)	GRUPPO VENTILATORE	SOUFLERIE CPT	GEBLAESE KPL	UNIT BLOWER, ASSY	CONJ. VENTILADOR
320518850	(1)	CABLAGGIO CONDIZIONAT.	CABLE	KABEL	HARNESS	CABLE
320518950	(1)	TUBO ACQUA	TUYAU	ROHR	PIPE	TUBO
320521250	(2)	TUBO ACQUA	TUYAU	ROHR	PIPE	TUBO

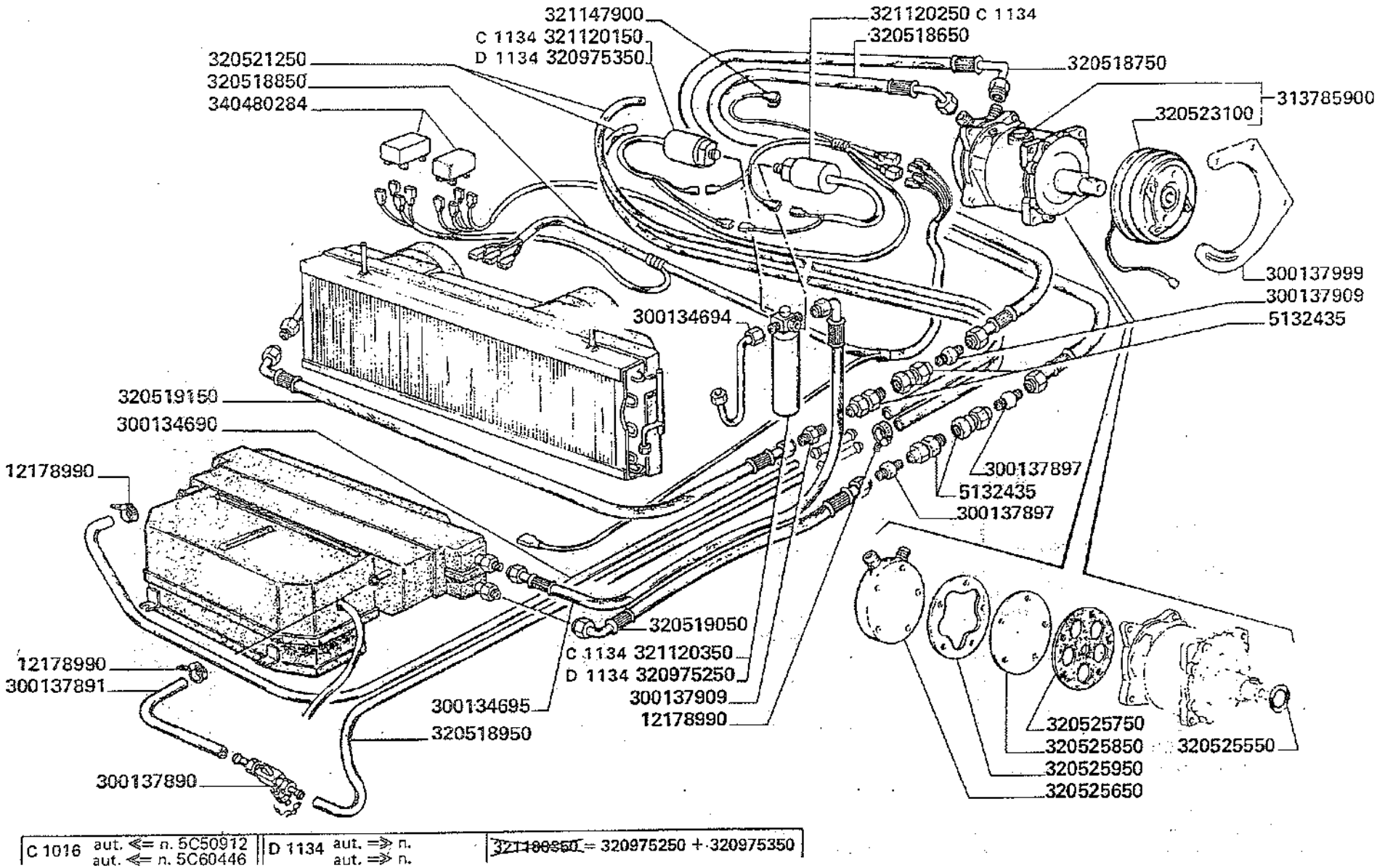

C 1016	D 1134	321100850 = 320975250 + 320975350
aut. ⇐ n. 5C50912 aut. ⇐ n. 5C60446	aut. ⇒ n. aut. ⇒ n.	

3500-3500R
3550-3550R

ELEMENTI CABINA (CONDIZIONATA)

Elements cabina (climatizee)
Kabineelemente (klimatisierte)
Cabine elements (contidioned)
Elementos casilla (calentada)

H5.C6

313789800	5132435	(2)	INNESTO RAPIDO	EMBRAYAGE RAPIDE	ABREISSKUPPLUNG	RAPID COUPLING	RACOR RAPIDO
	12178990	(8)	FASCETTA	COLLIER	SCHELLE	CLAMP	COLLAR
	300134690	(1)	TUBO ACQUA RITORNO	TUYAU	ROHR	PIPE	TUBO
	300134694	(1)	TUBO CONDENSATORE	TUYAU	ROHR	PIPE	TUBO
	300134695	(1)	TUBO FILTRO EVAPORAT.	TUYAU	ROHR	PIPE	TUBO
	300137890	(1)	RUBINETTO	ROBINET	HAHN	COCK	GLIFO
	300137891	(1)	TUBO	TUYAU	ROHR	PIPE	TUBO
	300137897	(2)	RACCORDO	RACCORD	STUTZEN	CONNECTION	RACOR
	300137909	(2)	RACCORDO	RACCORD	STUTZEN	CONNECTION	RACOR
	300137999	(2)	PIASTRA SUPPORTO	SUPPORT	HALTERUNG	SUPPORT	SOPORTE
	313785900	(1)	COMPRESSORE SANKYO	COMPRESSEUR	KOMPRESSOR	COMPRESSOR	COMPRESOR
	320518650	(1)	TUBO	TUYAU	ROHR	PIPE	TUBO
	320518750	(1)	TUBO	TUYAU	ROHR	PIPE	TUBO
	320518850	(1)	CABLAGGIO CONDIZIONAT.	CABLE	KABEL	HARNESS	CABLE
	320518950	(1)	TUBO ACQUA	TUAYU	ROHR	PIPE	TUBO
	320519050	(1)	TUBO EVAPORATORE	TUYAU	ROHR	PIPE	TUBO
	320519150	(1)	TUBO CONDENSATORE	TUYAU	ROHR	PIPE	TUBO
	320521250	(2)	TUBO ACQUA	TUYAU	ROHR	PIPE	TUBO
	320523100	(1)	ELETTROPULEGGIA	ELECTRO-POULIE	ELEKTRO-RIEMENSCHEIBE	ELECTRO-PULLEY	ELECTROPOLEA
	320525550	(1)	GUARNIZIONE	JOINT	DICHTRING	SEAL	JUNTA
	320525650	(1)	COPERCHIO	COUVERCLE	DECKEL	COVER	TAPA
	320525750	(1)	GUARNIZIONE	JOINT	DICHTUNG	GASKET	JUNTA
	320525850	(1)	PIATTO VALVOLE	DISQUE	SCHEIBE	DISC	DISCO
	320525950	(1)	GUARNIZIONE	JOINT	DICHTUNG	GASKET	JUNTA
	321120150	(1)	PRESSOSTATO DI MINIMA	PRESSOSTAT	DRUCKSCHALTER	PRESSURE SWITCH	PRESSOSTATO
	321120250	(1)	PRESSOSTATO	PRESSOSTAT	DRUCKSCHALTER	PRESSURE SWITCH	PRESSOSTATO
	321120350	(1)	FILTRO ATT. PRESSOST.	FILTRE	FILTER	FILTER	FILTRO
	321147900	(1)	CAVO	CABLE	KABEL	CABLE	CABLE
	340480284	(2)	RELE	RELAIS	RELAY	RELAY	RELAIS

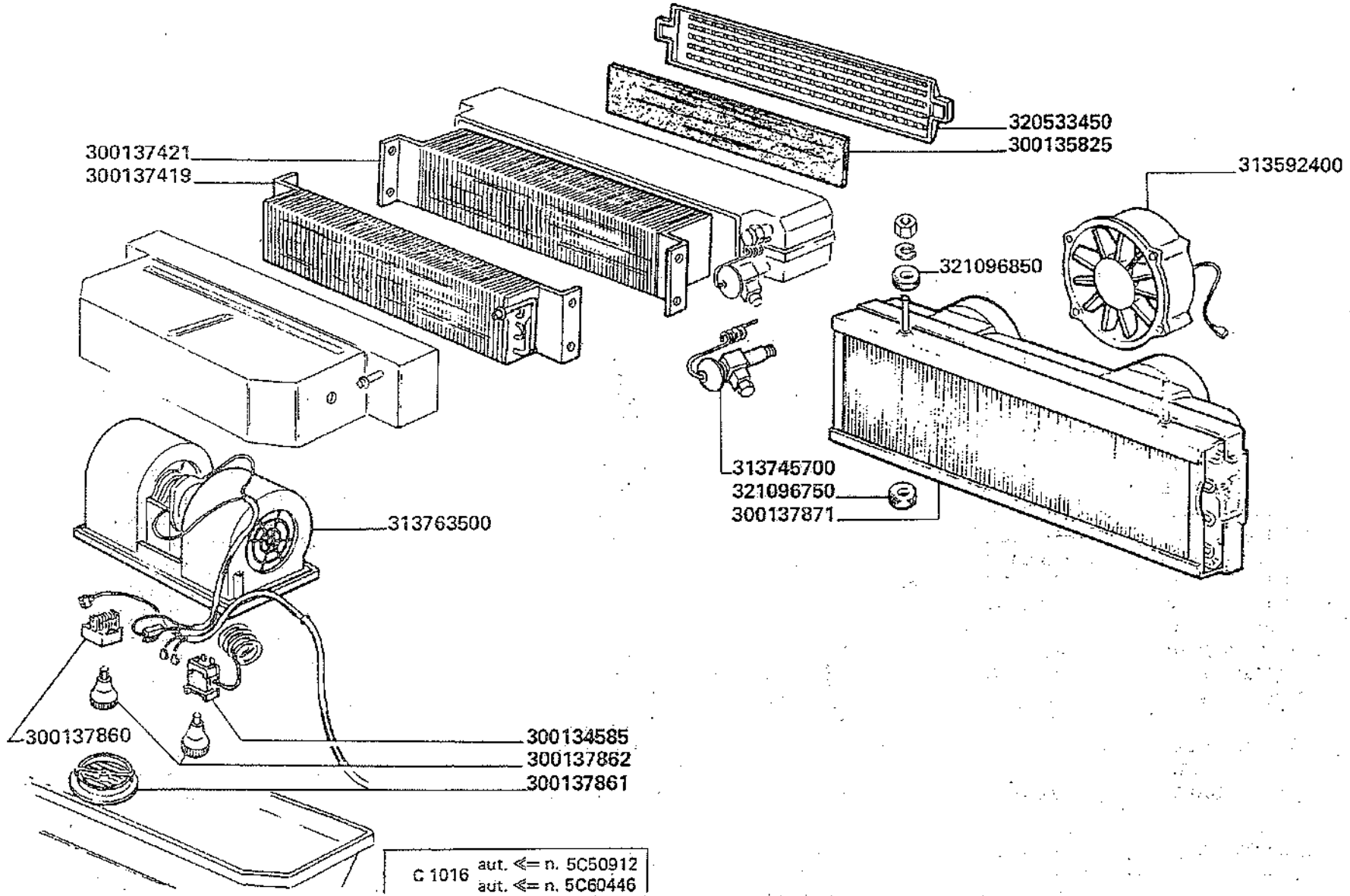

C 1016 aut. ⇐= n. 5C50912
aut. ⇐= n. 5C60446

3500-3500R
3550-3550R

ELEMENTI CABINA (CONDIZIONATA)

Elements cabina (climatizee)
Kabineelemente (klimatisierte)
Cabine elements (contidioned)
Elementos casilla (calentada)

H5.C7

300134585	(1)	TERMOSTATO	THERMOSTAT	THERMOSTAT	THERMOSTAT	TERMOSTATO
300135825	(1)	FILTRO EVAPORAT.	FILTRE	FILTER	FILTER	FILTRO
300137419	(1)	RISCALDATORE	RECHAUFFEUR ELECTRIQUE	ELEKTRISCHE HEIZGERAET	HEATING ELEMENT	RESIST. DE CALDEO
300137421	(1)	EVAPORATORE	EVAPORATEUR	VERDAMPFER	EVAPORATOR	EVAPORADOR
300137860	(1)	INTERRUTTORE	INTERRUPTEUR	SCHALTER	SWITCH	INTERRUPTOR
300137861	(3)	DIFFUSORE ARIA	DIFFUSEUR AIR	DUESELUFTER	AIR DIFFUSER	DIFUSOR DE AIRE
300137862	(2)	POMELLO	POIGNEE	GRIFF	KNOB	EMPUNADURA
300137871	(1)	CONDENSATORE	CONDENSEUR	KONDENSATOR	CONDENSER	CONDENSADOR
313745700	(1)	VALVOLA ESPANSIONE	VALVE D'EXPANSION	EXPANSIONLUFTRAD	VALVE	VALVULA DE EXPANS.
313592400	(2)	ELETTROV. COND. COMPL.	ELECTROVENTIL.	ELEKTROVENTILATOR	ELECTRO-FAN	ELECTROVENTILADOR
313763500	(1)	GRUPPO VENTILATORE	SOUFLERIE CPT	GEBLAESE KPL	UNIT BLOWER, ASSY	CONJ. VENTILADOR
320533450	(1)	PORTAFILTRO EVAP.	PORTE-FILTRE	FILTERHALTER	FILTER HOLDER	PORTAFILTRO
321096750	(2)	GOMMINO	CAOUTCHOUC	GUMMI	RUBBER	GOMA
321096850	(2)	GOMMINO	CAOUTCHOUC	GUMMI	RUBBER	GOMA

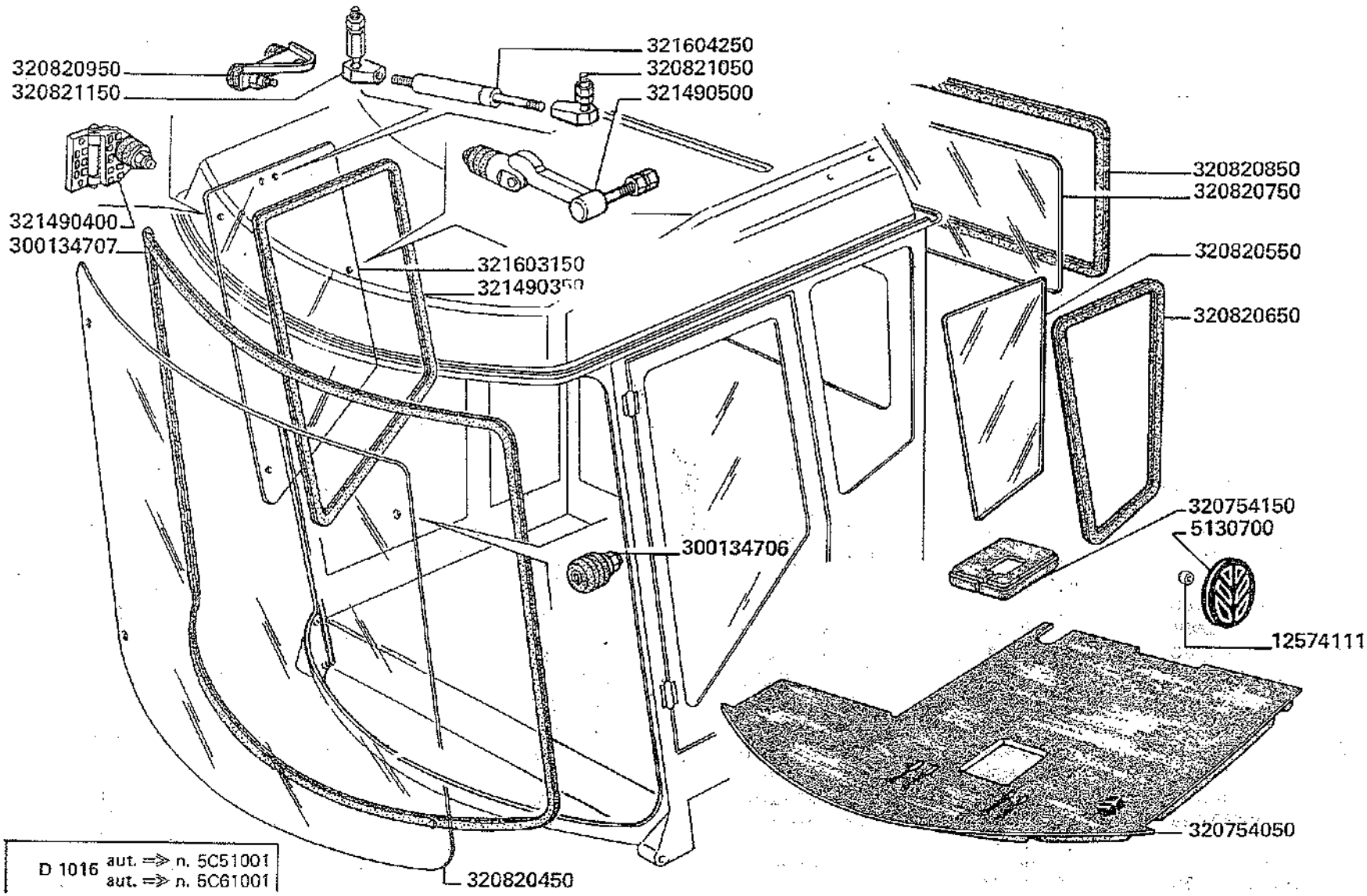
320820950
320821150
321604250
320821050
321490500
320820850
320820750
321490400
300134707
321603150
320820550
320820650
300134706
320754150
5130700
12574111
320754050
320820450
D 1016 aut. => n. 5C51001
aut. => n. 5C61001

5130700	(2)	MARCHIO FIATAGRI	MOTIF	FIRMENKENNZEICHEN	TRADE MARK	EMBLEMA
12574111	(1)	DADO	ECROU	MUTTER	NUT	TUERCA
300134706	(4)	VITE	VIS	SCHRAUBE	SCREW	TORNILLO
300134707	(1)	GUARNIZIONE	JOINT	DICHTUNG	GASKET	JUNTA
320754050	(1)	TAPPETO	TAPIS	BELAG	MAT	ALFOMBRA
320754150	(1)	COPERTURA	CAPUCHON	MANSCHETTE	BOOT	CAPUCHON
320820450	(1)	CRISTALLO ANT.	CRISTAL	GLAS	GLASS	CRISTAL
320820550	(2)	CRISTALLO LAT. POST.	CRISTAL	GLAS	GLASS	CRISTAL
320820650	(2)	GUARNIZIONE	JOINT	DICHTUNG	GASKET	JUNTA
320820750	(1)	CRISTALLO POST.	CRISTAL	GLAS	GLASS	CRISTAL
320820850	(1)	GUARNIZIONE	JOINT	DICHTUNG	GASKET	JUNTA
320820950	(1)	STAFFA	ETRIER	HALTER	BRACKET	SOPORTE
320821050	(1)	SNODO SFERICO BASSO	ARTICULATION	GELENK	JOINT	ARTICULACION
320821150	(1)	SNODO SFERICO ALTO	ARTICULATION	GELENK	JOINT	ARTICULACION
321490350	(1)	GUARNIZIONE	JOINT	DICHTUNG	GASKET	JUNTA
321490400	(3)	CERNIERA	CHARNIERE	SCHARNIER	HINGE	BISAGRA
321490500	(1)	LEVA CHIUSURA D.	LEVIER	HEBEL	LEVER	PALANCA
321603150	(1)	CRISTALLO LAT.	CRISTAL	GLAS	GLASS	CRISTAL
321604250	(1)	AMMORTIZZATORE A GAS	RELEVAGE A GAZ	STOSSDAEMPFER	SHOCK ABSORBER	AMORTIGUADOR

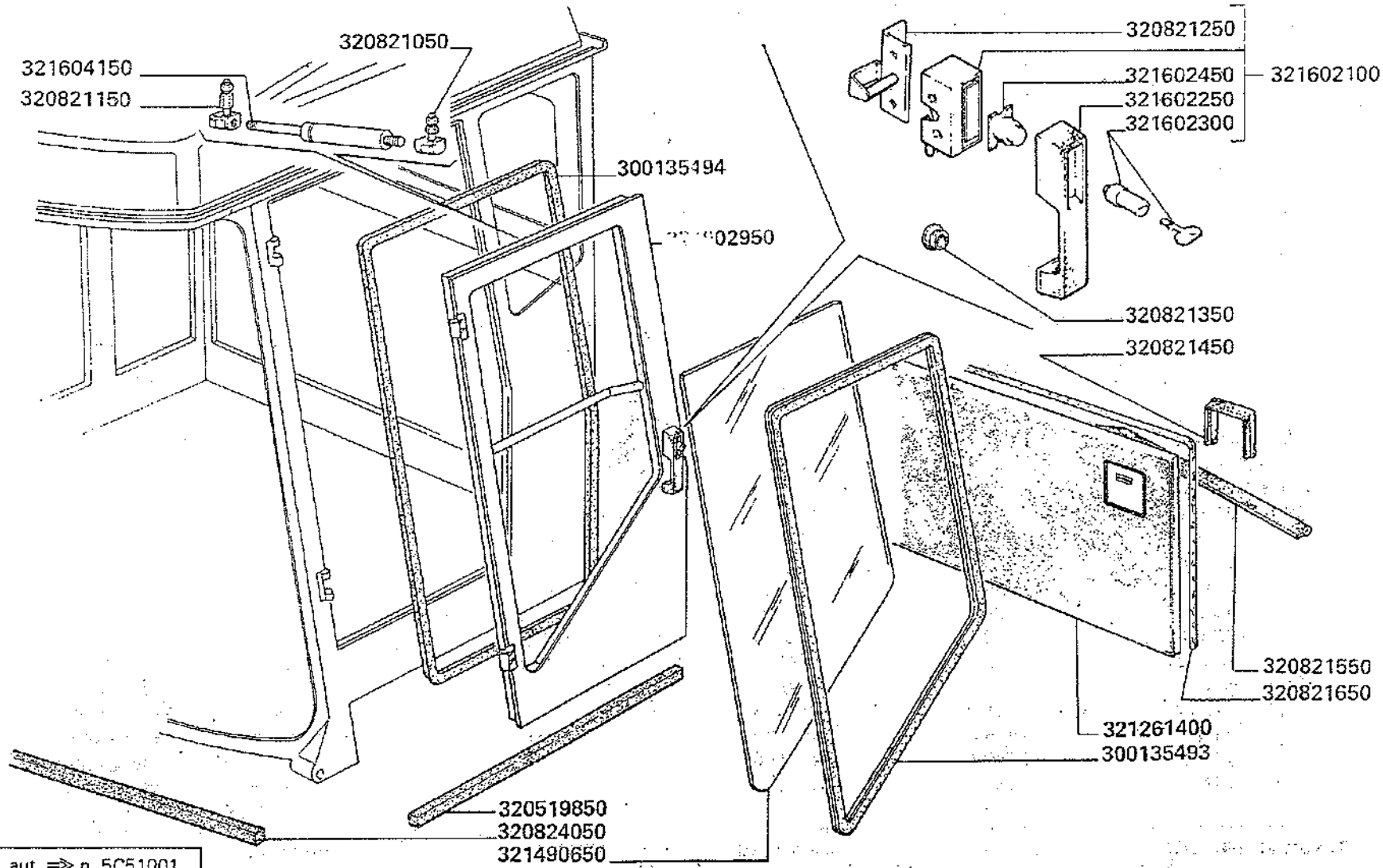

D 1016 aut. ⇒ n. 5C51001
aut. ⇒ n. 5C61001

3500-3500R
3550-3550R

Elements cabina
Kabineelemente

ELEMENTI CABINA

Cabine elements
Elementos casilla

H5.D2

300135493	(1)	GUARNIZIONE	JOINT	DICHTUNG	GASKET	JUNTA
300135494	(1)	GUARNIZIONE	JOINT	DICHTUNG	GASKET	JUNTA
320519850	(1)	GUARNIZIONE	JOINT	DICHTUNG	GASKET	JUNTA
320821050	(1)	SNODO SFERICO	ARTICULATION	GELENK	ARTICULATION	ARTICULACION
320821150	(1)	SNODO SFERICO	ARTICULATION	GELENK	JOINT	ARTICULACION
320821250	(1)	RISCONTRO SERRATURA	BARRETTE	STREBE	STIFFENER	PLETINA
320821350	(1)	BOTTONE	CAPUCHON	KLAPPE	CAP	CAPUCHO
320821450	(1)	PROFILATO TENUTA RIQ.	PROFILE	PROFIL	PROFIL	PROFILE
320821550	(1)	GUARNIZIONE	JOINT	DICHTUNG	GASKET	JUNTA
320821650	(1)	GUARNIZIONE	JOINT	DICHTUNG	GASKET	JUNTA
320824050	(1)	GUARNIZIONE	JOINT	DICHTUNG	GASKET	JUNTA
321261400	(1)	PANNELLO POST.	PAROI ARRIERE	RUECKWAND	REAR PANEL	PARED TRASERA
321490650	(1)	CRISTALLO PORTA	CRISTAL PORTE	GLAS TUER	DOOR GLASS	CRISTAL PUERTA
321602100	(1)	COMPL. SERRATURA	SERRURE CPT	SCHLOSS KPL	LOCK, ASSY	CONJ. CERRADURA
321602250	(1)	MANIGLIA	POIGNEE	GRIFF	HANDLE	EMPUNADURA
321602300	(1)	BLOCCHETTO CON CHIAVE	BARILLET AVEC CLE	ZYLINDER MIT SCHLUESSEL	CYLINDER WITH KEY	CILINDRO CON LLAVE
321602450	(1)	BUSSOLA BLOCCH. SERRAT.	GARROT	KLEMMBUECHSE	CLAMPING BUSHING	CASQUILLO DE SUJEC.
321602950	(1)	PORTA	PORTE	TUER	DOOR	PUERTA
321604150	(1)	AMMORTIZZATORE A GAS	RELEVAGE A GAZ	STOSSDAEMPFER	SHOCK ABSORBER	AMORTIGUADOR

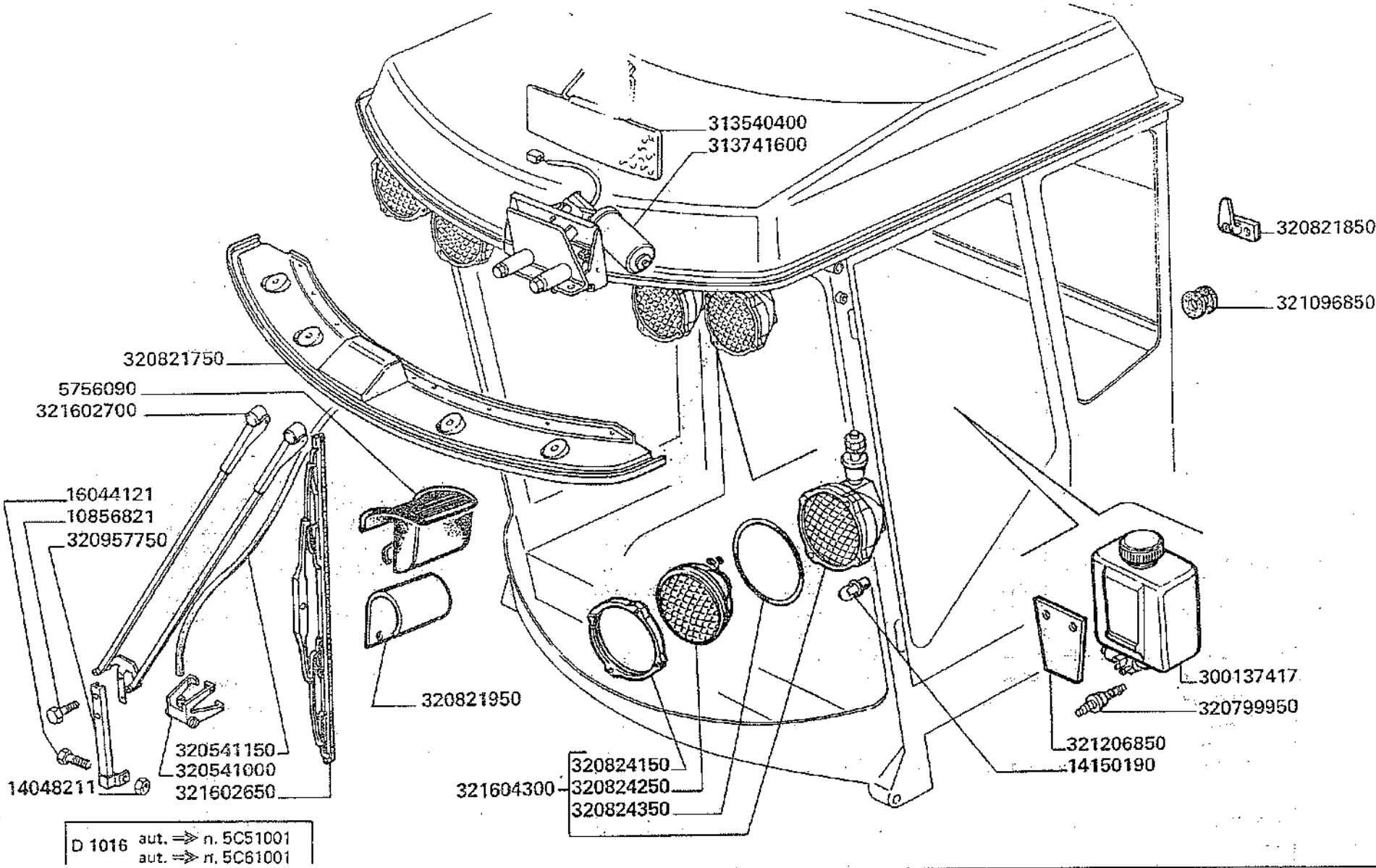

D 1016 aut. ⇒ n. 5C51001
aut. ⇒ n. 5C61001

3500-3500R
3550-3550R

Elements cabina
Kabineelemente

ELEMENTI CABINA

Cabine elements
Elementos casilla

H5.D3

5756090	(1)	POSACENERE	CENDRIER	ASCHENBECHER	ASH RECEIVER	CENICERO
10856821	(2)	VITE	VIS	SCHRAUBE	SCREW	TORNILLO
14048211	(1)	DADO	ECROU	MUTTER	NUT	TUERCA
14150190	(1)	LAMPADA	LAMPE	LAMPE	BULB	BOMBILLA
16044121	(1)	VITE	VIS	SCHRAUBE	SCREW	TORNILLO
300137417	(1)	VASCA LAVAVETRO	CUVE LAVE-GLACE	SCHEIBENWISCHER BEHAELTER	WINDSCREEN WASHER CONT. TANK	CONTENIDOR LAVAVIDRIOS
313540400	(1)	ALETTA PARASOLE	PARE-SOLEIL	SONNEN	SUN	PARASOL
313741600	(1)	MOTORINO TERGICRIST.	MOTEUR	ELEKTROMOTOR	MOTOR	MOTOR ELECTRICO
320541000	(1)	SPRUZZATORE	LAVE-GLACE	SPRITZDUESE	WINDSCREEN	LAVAVIDRIOS
320541150	(1)	TUBO	TUYAU	ROHR	PIPE	TUBO
320799950	(1)	VALVOLINA	CLAPET	VENTIL	VALVE	VALVULA
320821750	(1)	CORNICE ANT. TETTUCCIO	CORNIERE TOIT	RAHMEN	CAPPING	CORNISA
320821850	(1)	STAFFA SUPP.	ETRIER	HALTER	BRACKET	SOPORTE
320821950	(1)	STAFFA FISS. POSACEN.	SUPPORT	HALTERUNG	SUPPORT	SOPORTE
320824150	(5)	CORNICE	ENTOURAGE	RAHMEN	RIM	CORNISA
320824250	(5)	GRUPPO OTTICO	GROUPE OPTIQUE	OPTISCHES AGGREGAT	OPTICAL UNIT	GRUPO OPTICO
320824350	(5)	GUARNIZIONE	JOINT	DICHTUNG	GASKET	JUNTA
320957750	(1)	PROLUNGA BRACCIO	RALLONGE	VERLAENGERUNG	EXTENSION	PROLONGA
321096850	(4)	GOMMINO POST.	CAOUTCHOUC	GUMMI	RUBBER	GOMA
321206850	(1)	STAFFA SUPP.	SUPPORT	HALTER	SUPPORT	SOPORTE
321602650	(1)	SPAZZOLA	BALAI	WISCHER	BLADE	RASQUETA
321602700	(1)	BRACCIO TERGICRISTALLO COMPL.	BRAS DE L'ESSUIE-GLACE	SCHEIBENWISCHER-ARM	WIPER ARM	BRAZO ENJAGAD. PARABRIZA
321604300	(5)	FANALE COMPL.	FEU	LICHT	LIGHT	FARO

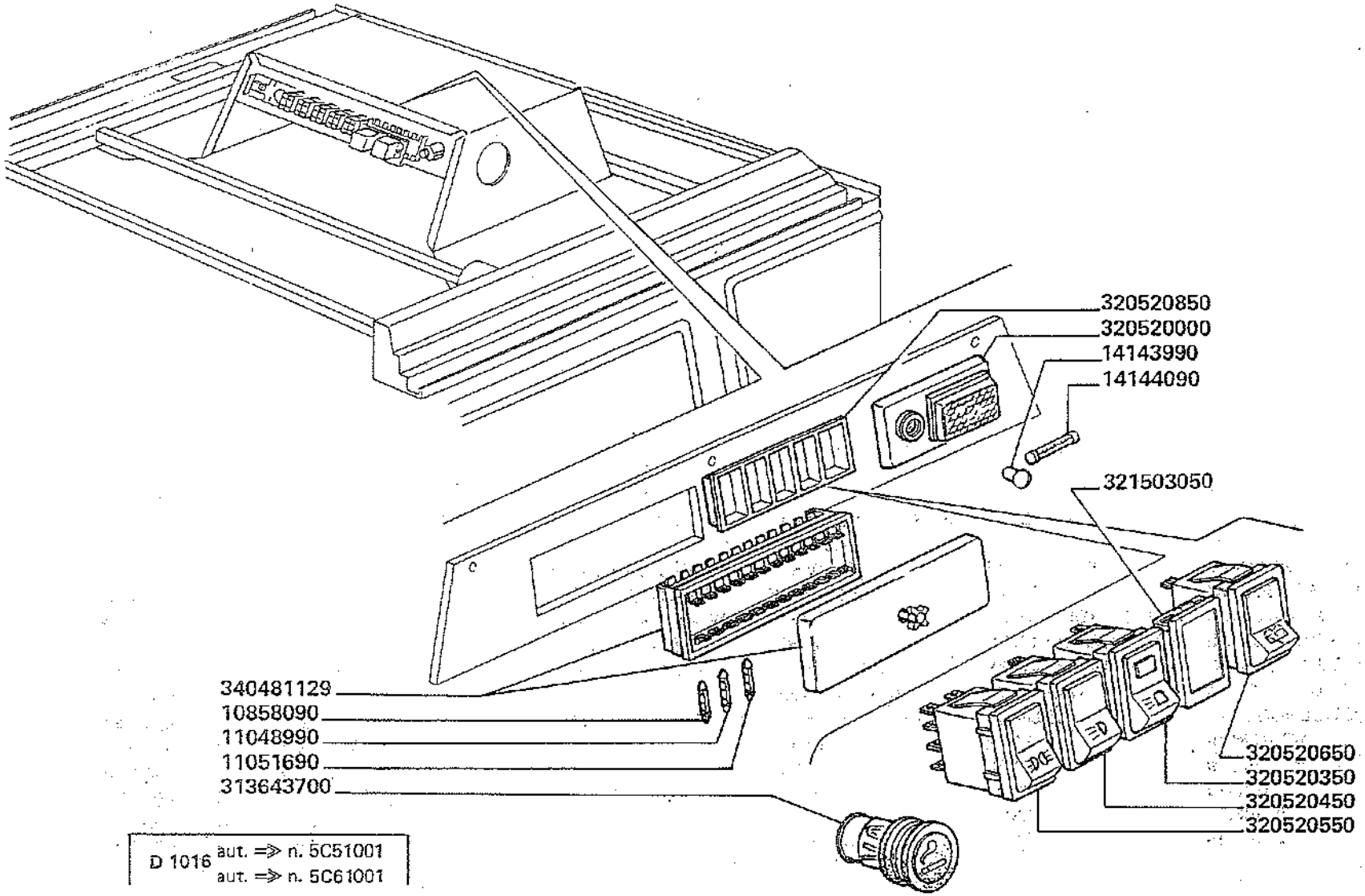

D 1016 aut. => n. 5C51001
aut. => n. 5C61001

3500-3500R
3550-3550R

Elements cabina
Kabineelemente

ELEMENTI CABINA

Cabine elements
Elementos casilla

H5.D4

	10858090	(5)	FUSIBILE (8 A)	FUSIBLE	SICHERUNG	FUSE	FUSIBLE
	11048990	(4)	FUSIBILE (16 A)	FUSIBLE	SICHERUNG	FUSE	FUSIBLE
	11051690	(3)	FUSIBILE (25 A)	FUSIBLE	SICHERUNG	FUSE	FUSIBLE
	14143990	(1)	LAMPADA	LAMPE	LAMPE	BULB	BOMBILLA
340481026	14144090	(1)	LAMPADA 12 V - 3 W	LAMPE	LAMPE	BULB	BOMBILLA
	313643700	(1)	ACCENDISIGARI	ALLUME-CIGARE	FEUERANZUENDER	LIGHTER	ENCENDEDOR DE CIG.
	320520000	(1)	PLAFONIERA	PLAFONNIER	DECKENLAMPE	CAB-LIGHT	DIFFUSOR DE LUZ
	320520350	(1)	INTERRUTT. FARO ROT.	INTERR. FEU TOURN.	SCHALTER-RUNDUM	BEACON SWITCH	INTERR. FARO ROD.
	320520450	(1)	INTERRUTT. FARO POST.	INTERR. FEU ARR.	SCHALTER	REAR LIGHT SWITCH	INTERR. FARO POST.
	320520550	(1)	INTERRUTT. FARI ANT.	INTERR. FEU AVANT	SCHALTER	FRONT LIGHT SWITCH	INTERR. FAROS ANT.
	320520650	(1)	INTERRUTT. TERGICRIST.	INTERR. ESSUIE GL.	SCHALTER	SWITCH	INTERR. LIM. PARAB.
	320520850	(1)	VASCHETTA PORTA INTERR.	BOITE PORTE INTERR.	GEHAEUSESCHALTER	SWITCH BOX	CAJA PUERTA INTERR.
	321503050	(1)	TAPPO INTERR.	BOUCHON	STOPFEN	PLUG	TAPON
	340481129	(1)	PORTAFUSIBILI	BOITE FUSIBLES	SICHERUNGSKASTEN	FUSE BOX	CAJA FUSIBLES

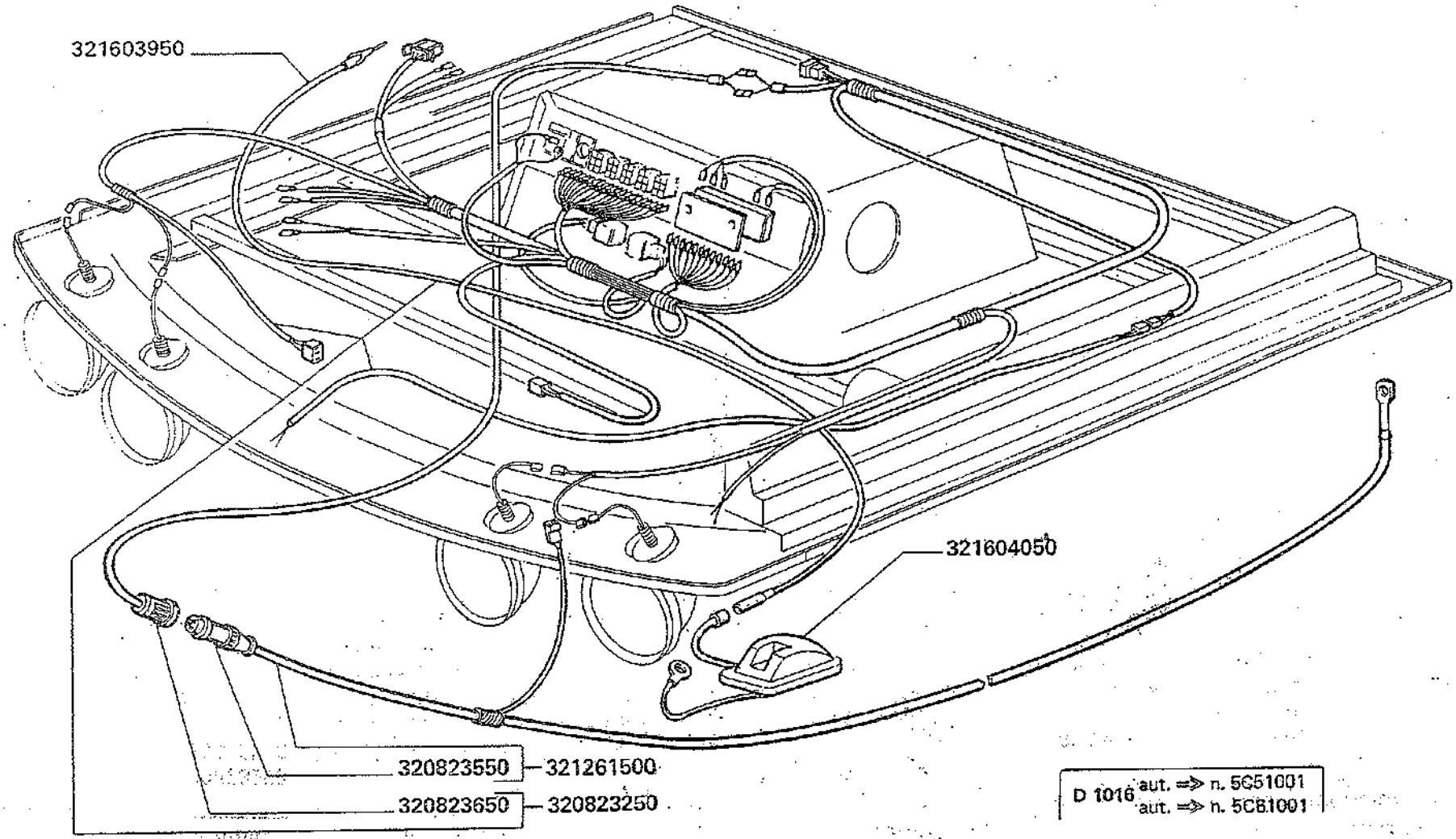

D 1016 aut. => n. 5C51001
aut. => n. 5C81001

320823250	(1)	CABLAGGIO CRUSCOTTO	CABLE	KABEL	HARNESS	CABLE
320823550	(1)	CONNETT. MASCHIO 7 POLI	CONNEXION	STECKVERBINDER	CONNECTION	CONEXION
320823650	(1)	CONNETT. FEMMINA 7 POLI	CONNEXION	STECKVERBINDER	CONNECTION	CONEXION
321261500	(1)	CABLAGGIO DA MOTOR. AVVIAM. A CABINA	CABLE	KABEL	HARNESS	CABLE
321603950	(1)	CAVO ANTENNA RADIO	CABLE	KABEL	CABLE	CABLE
321604050	(1)	SUPPORTO ANTENNA	SUPPORT	HALTER	SUPPORT	SOPORTE

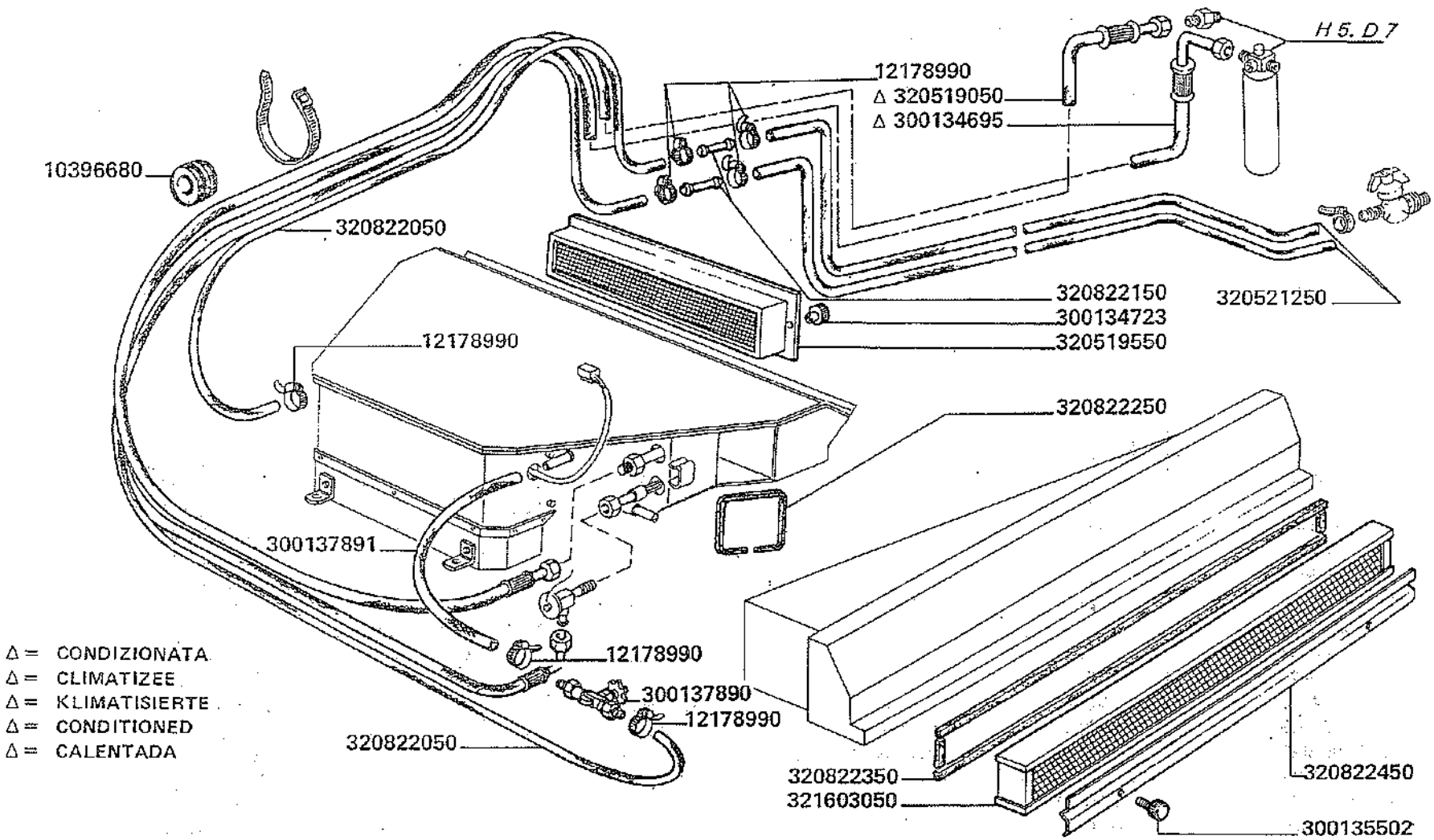

D 1016 aut. ⇒ n. 5C51001
aut. ⇒ n. 5C61001

3500-3500R
3550-3550R

Elements cabina
Kabineelemente

ELEMENTI CABINA

Cabine elements
Elementos casilla

H5.D6

300137962	10396680	(2)	GOMMINO	CAOUTCHOUC	GUMMI	RUBBER	GOMA
	12178990	(7)	FASCETTA	COLLIER	SCHELLE	CLAMP	COLLAR
	300134695	(1)	TUBO FILTRO EVAP.	TUYAU	ROHR	PIPE	TUBO
	300134723	(2)	POMELLO DI FISSAGG.	POMMEAU DE FIXAT.	KLEMMKNOPF	KNOB	EMPUNADURA
	300135502	(2)	POMELLO DI FISSAGG.	POMMEAU DE FIXAT.	KLEMMKNOPF	KNOB	EMPUNADURA
	300137890	(1)	RUBINETTO	ROBINET	HAHN	COCK	GLIFO
	300137891	(1)	TUBO	TUYAU	ROHR	PIPE	TUBO
	320519050	(1)	TUBO EVAPORATORE	TUYAU	ROHR	PIPE	TUBO
	320519550	(1)	FILTRO RICIRCOLO INT.	FILTRE	FILTER	FILTER	FILTRO
	320521250	(2)	TUBI ACQUA EST. CAB.	TUYAU	ROHR	PIPE	TUBO
	320822050	(2)	TUBI ACQUA INT. CAB.	TUYAU	ROHR	PIPE	TUBO
	320822150	(2)	TUBETTO OTTONE	TUYAU	ROHR	PIPE	TUBO
	320822250	(1)	GUARNIZIONE	JOINT	DICHTUNG	GASKET	JUNTA
	320822350	(1)	GUARNIZIONE FILTRO	JOINT	DICHTUNG	GASKET	JUNTA
	320822450	(1)	PROFILO BLOCC. FILTRO	PROFILE	PROFIL	PROFIL	PROFIL
	321603050	(1)	FILTRO	FILTRE	FILTER	FILTER	FILTRO

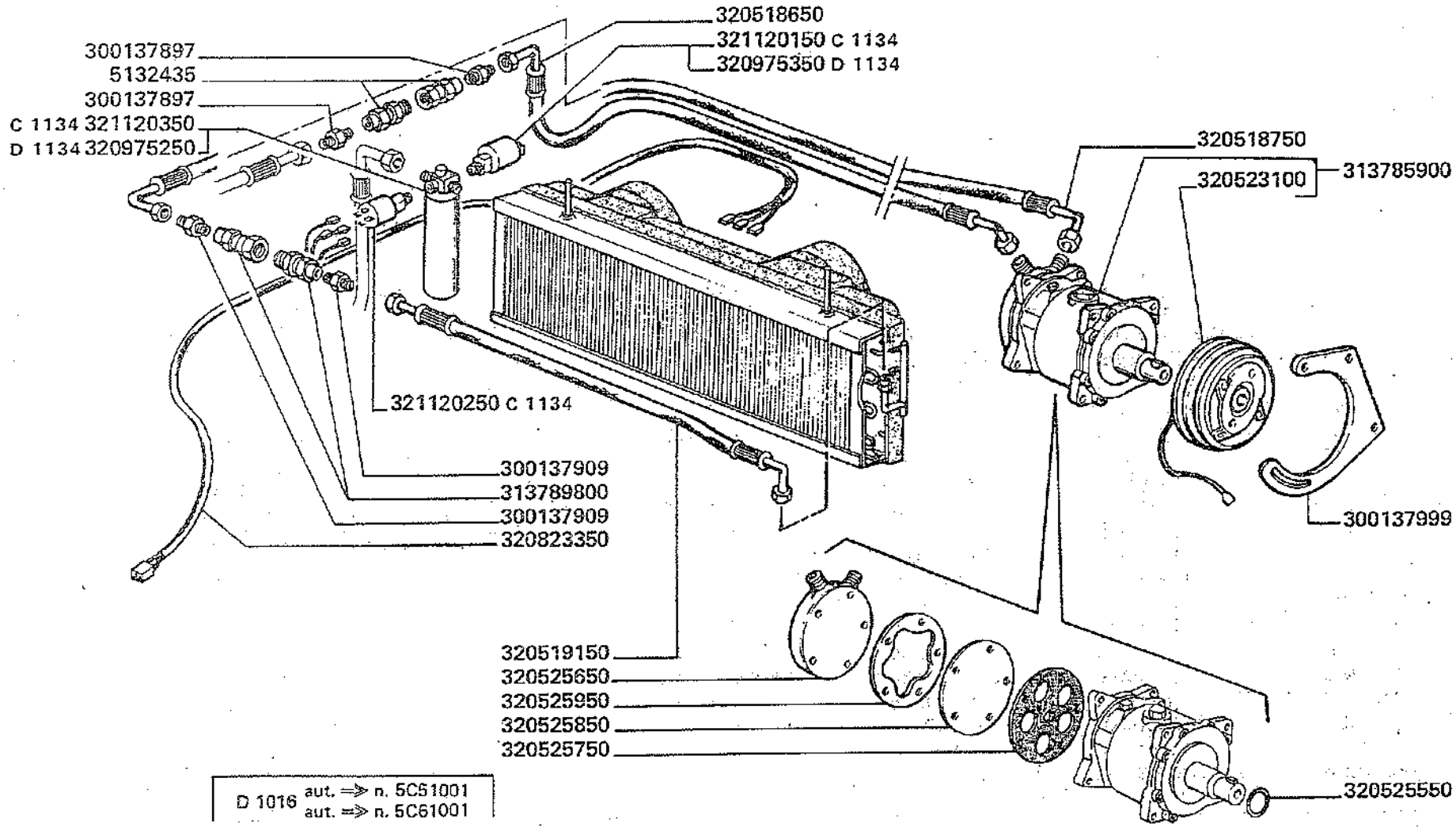

D 1016	aut. ⇒ n. 5C61001 aut. ⇒ n. 5C61001
D 1134	aut. ⇒ n. aut. ⇒ n.

~~321120350~~ = 320975250 + 320975350

	313789800	5132435	(2)	RACCORDO RAPIDO	EMBRAYAGE RAPIDE	ABREISSKUPPLUNG	RAPID COUPLING	RACOR RAPIDO
		300137897	(2)	RACCORDO	RACCORD	STUTZEN	CONNECTION	RACOR
		300137909	(2)	RACCORDO	RACCORD	STUTZEN	CONNECTION	RACOR
		300137999	(1)	SUPPORTO	SUPPORT	HALTERUNG	SUPPORT	SOPORTE
		313785900	(1)	COMPRESSORE SANKYO	COMPRESSEUR	KOMPRESSOR	COMPRESSOR	COMPRESOR
		320518650	(1)	TUBO	TUYAU	ROHR	PIPE	TUBO
		320518750	(1)	TUBO	TUYAU	ROHR	PIPE	TUBO
		320519150	(1)	TUBO	TUYAU	ROHR	PIPE	TUBO
		320523100	(1)	ELETTROPULEGGIA	ELECTRO-POULIE	ELEKTRO-RIEMENSCHEIBE	ELECTRO-PULLEY	ELECTROPOLEA
		320525550	(1)	GUARNIZIONE	JOINT	DICHTRING	SEAL	JUNTA
		320525650	(1)	COPERCHIO	COUVERCLE	DECKEL	COVER	TAPA
		320525750	(1)	GUARNIZIONE	JOINT	DICHTUNG	GASKET	JUNTA
		320525850	(1)	PIATTO VALVOLE	DISQUE	SCHEIBE	DISC	DISCO
		320525950	(1)	GUARNIZIONE	JOINT	DICHTUNG	GASKET	JUNTA
		320823350	(1)	CABLAGGIO CONDENSAT.	CABLE	KABEL	HARNESS	CABLE
D 1134		320975250	(1)	FILTRO ESSICATORE	FILTRE	FILTER	FILTER	FILTRO
D 1134		320975350	(1)	PRESSOSTATO DI MIN.	PRESSOSTAT	DRUCKSCHALTER	PRESSURE SWITCH	PRESSOSTATO
C 1134		321120150	(1)	PRESSOSTATO DI MIN.	PRESSOSTAT	DRUCKSCHALTER	PRESSURE SWITCH	PRESSOSTATO
C 1134		321120250	(1)	PRESSOSTATO DI MAX.	PRESSOSTAT	DRUCKSCHALTER	PRESSURE SWITCH	PRESSOSTATO
C 1134		321120350	(1)	FILTRO ESSICATORE	FILTRE	FILTER	FILTER	FILTRO

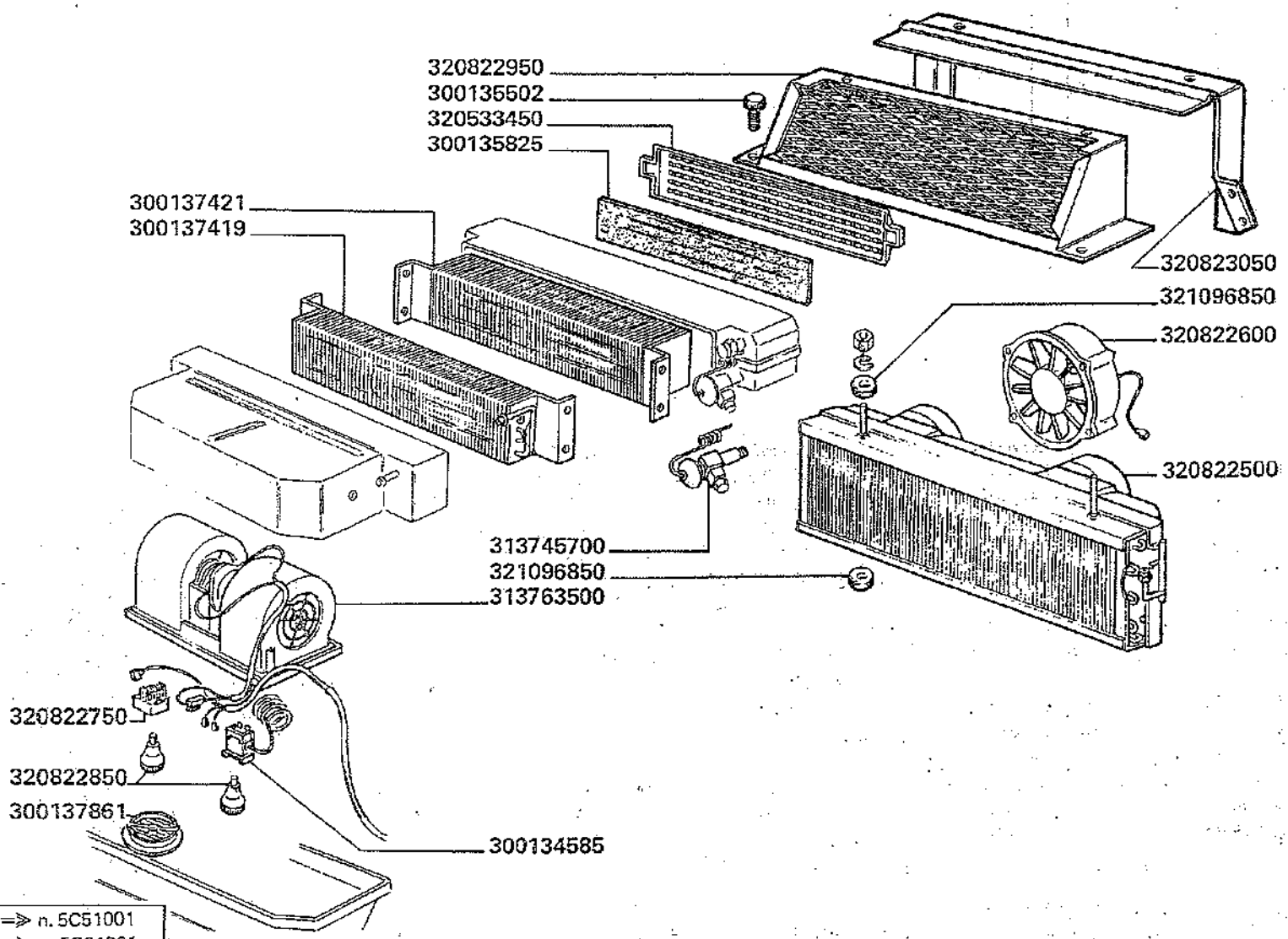

D 1016 aut. => n. 5C51001
aut. => n. 5C61001

3500-3500R
3550-3550R

Elements cabina
Kabineelemente

ELEMENTI CABINA

Cabine elements
Elementos casilla

H5.D 8

300134585	(1)	TERMOSTATO	THERMOSTAT	THERMOSTAT	THERMOSTAT	TERMOSTATO
300135502	(2)	POMMELLO	POIGNEE	GRIFF	KNOB	EMPUNADURA
300135825	(1)	FILTRO EVAPORAT.	FILTRE	FILTER	FILTER	FILTRO
300137419	(1)	RISCALDATORE	RECHAUFFEUR	ELET. HEIZGERAET	HEATING ELEMENT	RESIST. DE CALDEO
300137421	(1)	EVAPORATORE	EVAPORATEUR	VERDAEMPFER	EVAPORATOR	EVAPORADOR
300137861	(3)	DIFFUSORE ARIA	DIFFUSEUR AIR	DUESELUFTER	AIR DIFFUSER	DIFUSOR DE AIRE
313745700	(1)	VALVOLA ESPANSIONE	VALVE D'EXPANSION	EXPANSIONLUFTRAD	VALVE	VALVOLA DE EXPANS.
313763500	(1)	GRUPPO VENTILATORE	SOUFLERIE CPT	GEBLAESE KPL	UNIT BLOWER	CONJ . VENTILADOR
320533450	(1)	PORTAFILTRO EVAP.	PORTE-FILTRE	FILTERHALTER	FILTER HOLDER	PORTAFILTRO
320822500	(1)	CONDENSATORE	CONDENSEUR	KONDENSATOR	CONDENSER	CONDENSADOR
320822600	(1)	ELETTROVENTOLA	VENTIL. ELECTRIQUE	ELEKTR. LUFTER	ELECTROFAN	ELECTROVENTILAD.
320822750	(1)	INTERRUTTORE	INTERRUPTEUR	SCHALTER	SWITCH	INTERRUPTOR
320822850	(2)	POMELLO	POIGNEE	GRIFF	KNOB	EMPUNADURA
320822950	(1)	GRIGLIA PROTEZ.	PROTECTION	SCHUTZ	GUARD	PROTECCION
320823050	(1)	SUPPORTO	SUPPORT	HALTERUNG	SUPPORT	SOPORTE
321096850	(2)	GOMMINO	CAOUTCHOUC	GUMMI	RUBBER	GOMA

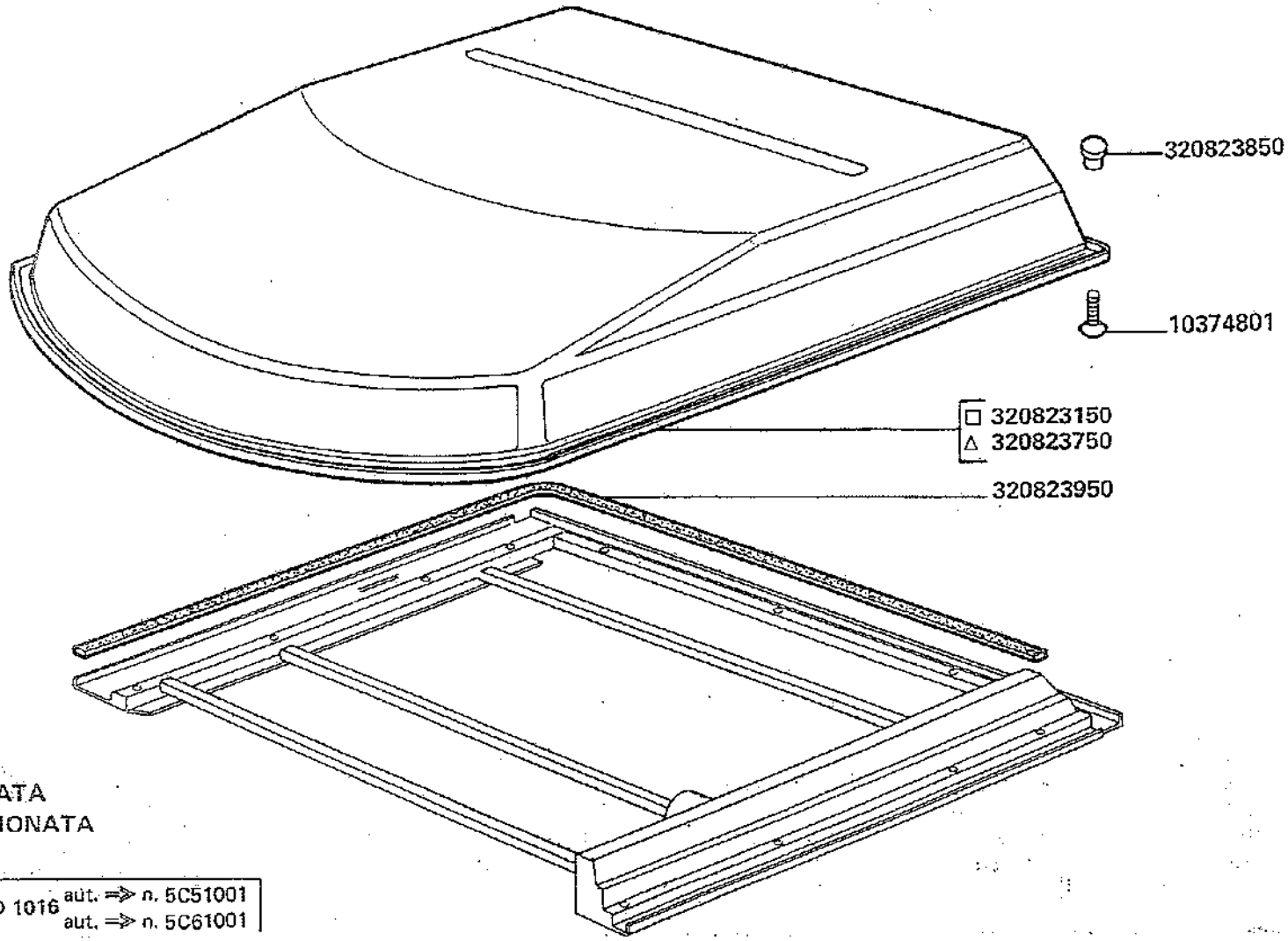

□ = VENTILATA
△ = CONDIZIONATA

D 1016 aut. ⇒ n. 5C51001
aut. ⇒ n. 5C61001

10374811	(10)	VITE	VIS	SCHRAUBE	SCREW	TORNILLO
320823150	(1)	TETTUCCIO IN VETRORES.	TOIT	DACH	ROOF	TECHO
320823750	(1)	TETTUCCIO IN VETRORES.	TOIT	DACH	ROOF	TECHO
320823850	(10)	BORCHIIA	ECROU	MUTTER	NUT	TUERCA
320823950	(1)	GUARNIZIONE	JOINT	DICHTUNG	GASKET	JUNTA

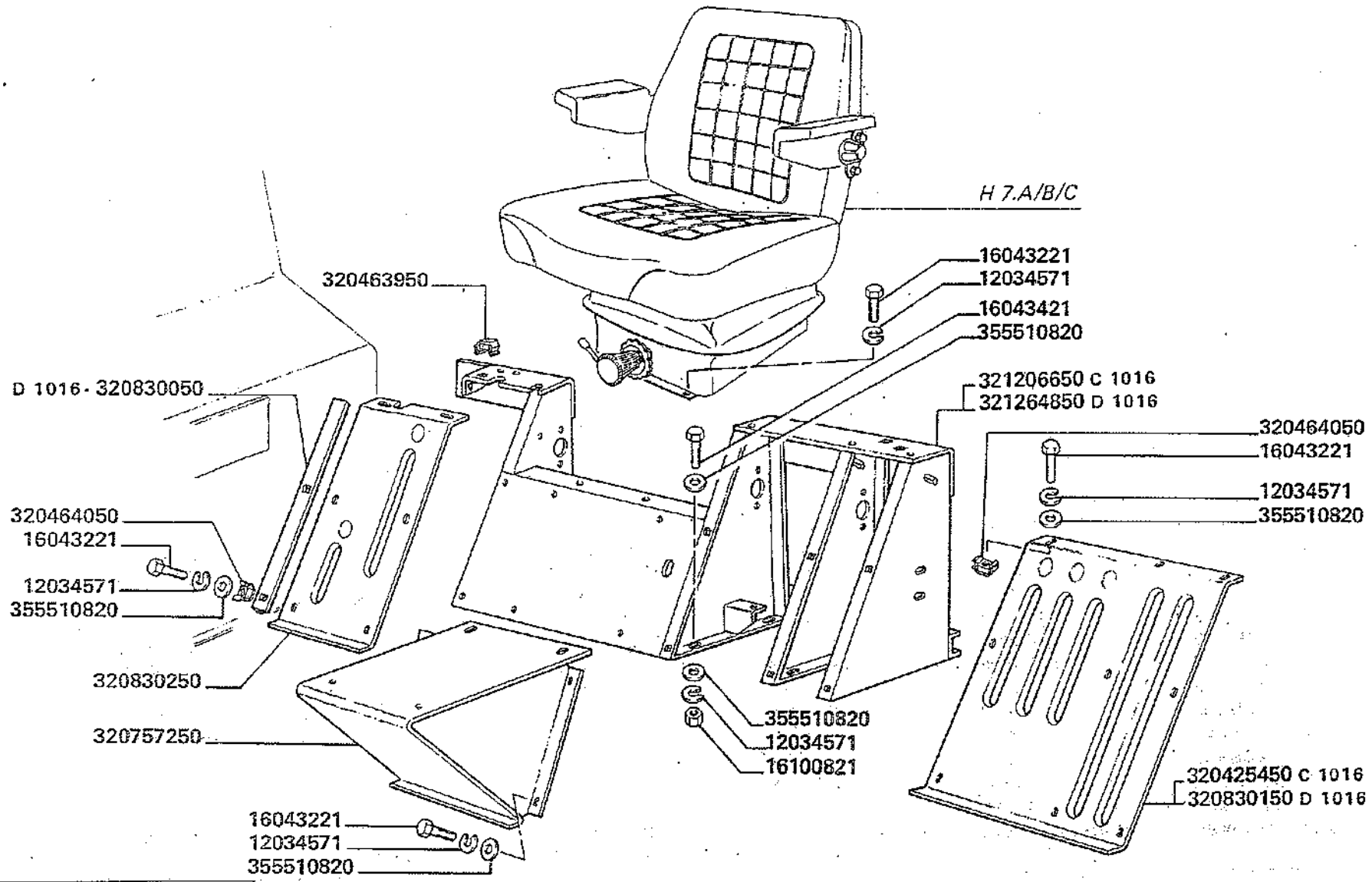

D 1016 aut. => n. 5C51001
aut. => n. 5C61001

3500-3500R
3550-3550R

CARENATURE LEVE DI COMANDO

Carenage des leviers de commande
Hebelschutz
Lever guards
Carenados palancas de mando

H6

		12034571	41	ROSETTA ELASTICA	RONDELLE W	FEDERSCHEIBE	SPRING WASHER	ARANDELA ELASTICA
		16043221	30	VITE	VIS	SCHRAUBE	SCREW	TORNILLO
		16043421	11	VITE	VIS	SCHRAUBE	SCREW	TORNILLO
		16100821	11	DADO	ECROU	MUTTER	NUT	TUERCA
C 1016		320425450	1	COPERCHIO LEVE	COUVERCLE	DECKEL	COVER	TAPA
		320463950	1	DADO	ECROU	MUTTER	NUT	TUERCA
		320464050	15	DADO	ECROU	MUTTER	NUT	TUERCA
	320425350	320757250	1	SUPPORTO	SUPPORT	HALTERUNG	SUPPORT	SOPORTE
D 1016		320830050	1	SUPPORTO COP. LEVE	SUPPORT	HALTER	SUPPORT	SOPORTE
D 1016		320830150	1	COPERTURA LEVE S.	COUVERCLE	DECKEL	COVER	TAPA
	320425250	320830250	1	COPERTURA LEVE D.	COUVERCLE	DECKEL	COVER	TAPA
C 1016	320425150	321206650	1	CARENATURA LEVE	CARENAGE	HEBELSCHUTZ	LEVER GUARD	CARENADO PALAN.
D 1016		321264850	1	CARENATURA LEVE	CARENAGE	HEBELSCHUTZ	LEVER GUARD	CARENADO PALAN.
		355510820	48	RONDELLA	RONDELLE	SCHEIBE	WASHER	ARANDELA

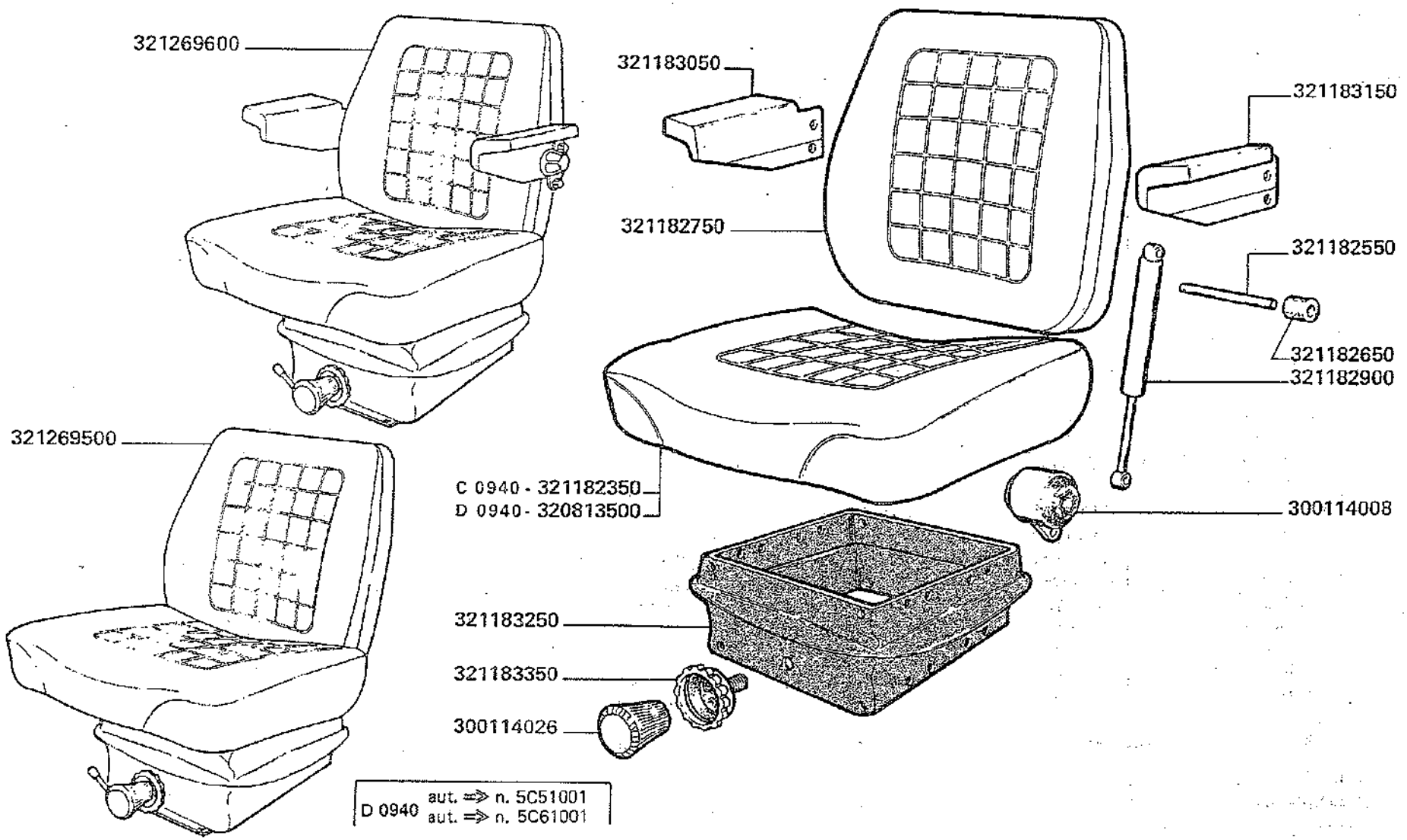

3500-3500R
3550-3550R

SEDILE (SIFRA) - (SKAI)

Siege (skai avec accoudoir)
Farersitz (kunstleder mit armelehnen)
Seat (eatherette with arm rests)
Asiento (SKAI con brazos)

H7.A

		300114008	1	SILENTBLOCK	SILENTBLOC	SILENTBLOCK	SILENTBLOCK	SILENTBLOCK
		300114026	1	IMPUGNATURA	VOLANT DE REGL.	GRIFF	LEVER KNOB	EMPUNADURA
D 0940		320813500	1	SEDILE	SIEGE	FHARERSITZ	SEAT	ASIENTO
C 0940		321182350	1	SEDILE	SIEGE	FHARERSITZ	SEAT	ASIENTO
		321182550	1	PERNO	AXE	BOLZEN	PIN	PASADOR
		321182650	2	TASSELLO	GUIDE	FUEHRUNG	GUIDE	GUIA
		321182750	1	SCHIENALE	DOSSIER	SITZHLENE	CUSHTON	RESPALDO
		321182900	1	AMMORTIZZATORE	AMMORTISSEUR	STOSSDAEMPFER	SHOCK ABSORBER	AMORTIGUADOR
		321183050	1	BRACCIOLO D.	ACCOUDOIR	SITZPLATZ	ARM REST	BRAZO
		321183150	1	BRACCIOLO S.	ACCOUDOIR	SITZPLATZ	ARM REST	BRAZO
		321183250	1	SOFFIETTO	PROTECTION DE CAOUTCHOUC	SCHUTZBALG	BELLOWS	PROTECCION DE GOMA
		321183350	1	VOLANTINO	VOLANT DE REGL.	GRIFF	LEVER KNOB	EMPUNADURA
	321075500	321269500	1	SEDILE COMPL.	SIEGE	FHARERSITZ	SEAT	ASIENTO
	321075600	321269600	1	SEDILE COMPL.	SIEGE	FHARERSITZ	SEAT	ASIENTO

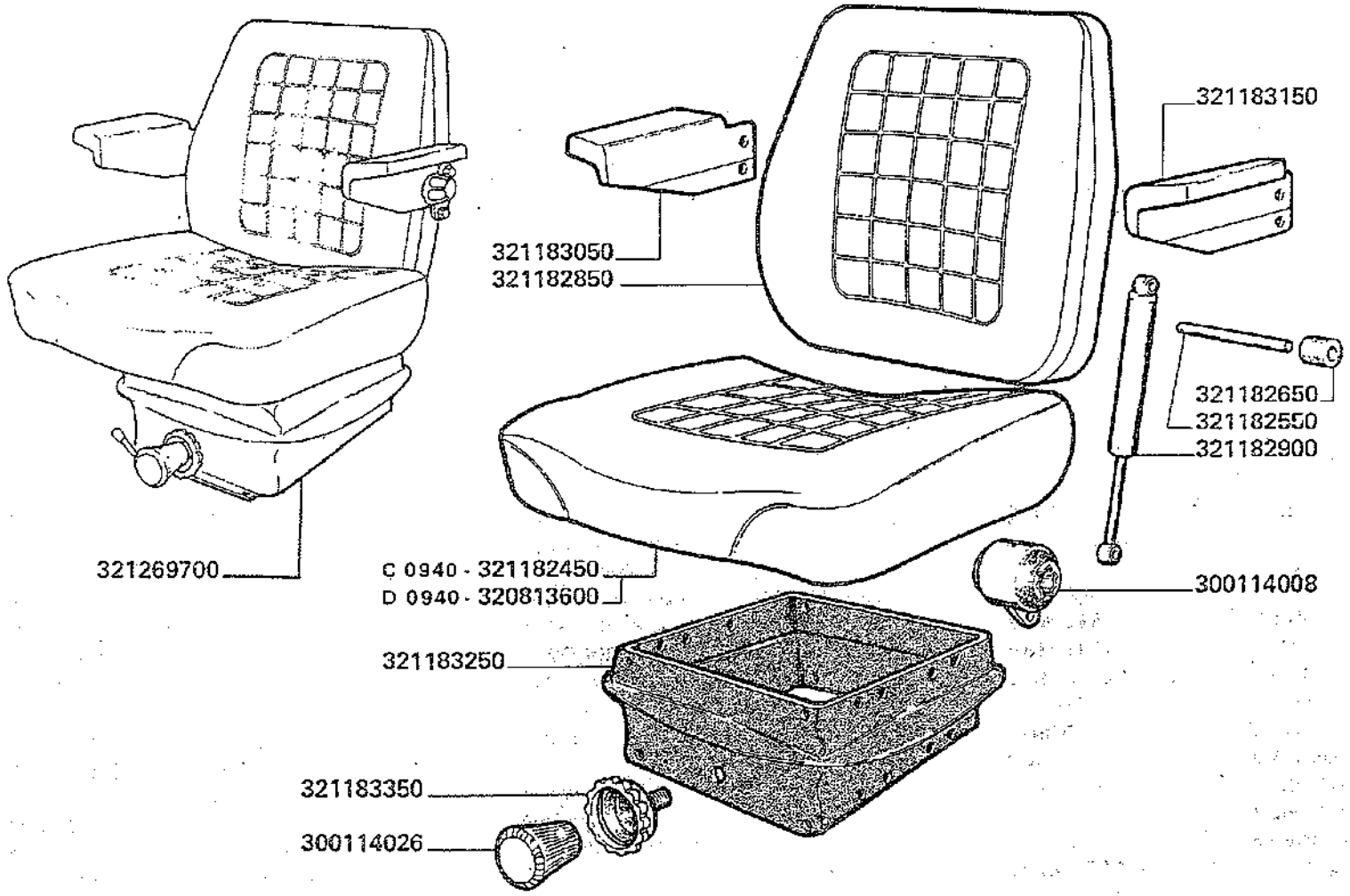

D 0940	aut. => n. 5C51001 aut. => n. 5C61001

3500-3500R
3550-3550R

SEDILE (SIFRA) - (TESSUTO)

Siege (etoffe)
Farersitz (stoff)
Seat (cloth)
Asiento (paño)

H7.B

		300114008	1	SILENTBLOCK	SILENTBLOC	SILENTBLOCK	SILENTBLOCK	SILENTBLOCK
		300114026	1	IMPUGNATURA	VOLANT DE REGL.	GRIFF	LEVER KNOB	EMPUNADURA
D 0940		320813600	1	SEDILE	SIEGE	FHARERSITZ	SEAT	ASIENTO
C 0940		321182450	1	SEDILE	SIEGE	FHARERSITZ	SEAT	ASIENTO
		321182550	1	PERNO	AXE	BOLZEN	PIN	PASADOR
		321182650	2	TASSELLO	GUIDE	FUEHRUNG	GUIDE	GUIA
		321182850	1	SCHIENALE	DOSSIER	SITZHLENE	CUSHTON	RESPALDO
		321182900	1	AMMORTIZZATORE	AMMORTISSEUR	STOSSDAEMPFER	SHOCK ABSORBER	AMORTIGUADOR
		321183050	1	BRACCIOLO D.	ACCOUDOIR	SITZPLATZ	ARM REST	BRAZO
		321183150	1	BRACCIOLO S.	ACCOUDOIR	SITZPLATZ	ARM REST	BRAZO
		321183250	1	SOFFIETTO	PROTECTION DE CAOUTCHOUC	SCHUTZBALG	BELLOWS	PROTECCION DE GOMA
		321183350	1	VOLANTINO	VOLANT DE REGL.	GRIFF	LEVER KNOB	EMPUNADURA
	321075700	321269700	1	SEDILE COMPL.	SIEGE	FHARERSITZ	SEAT	ASIENTO

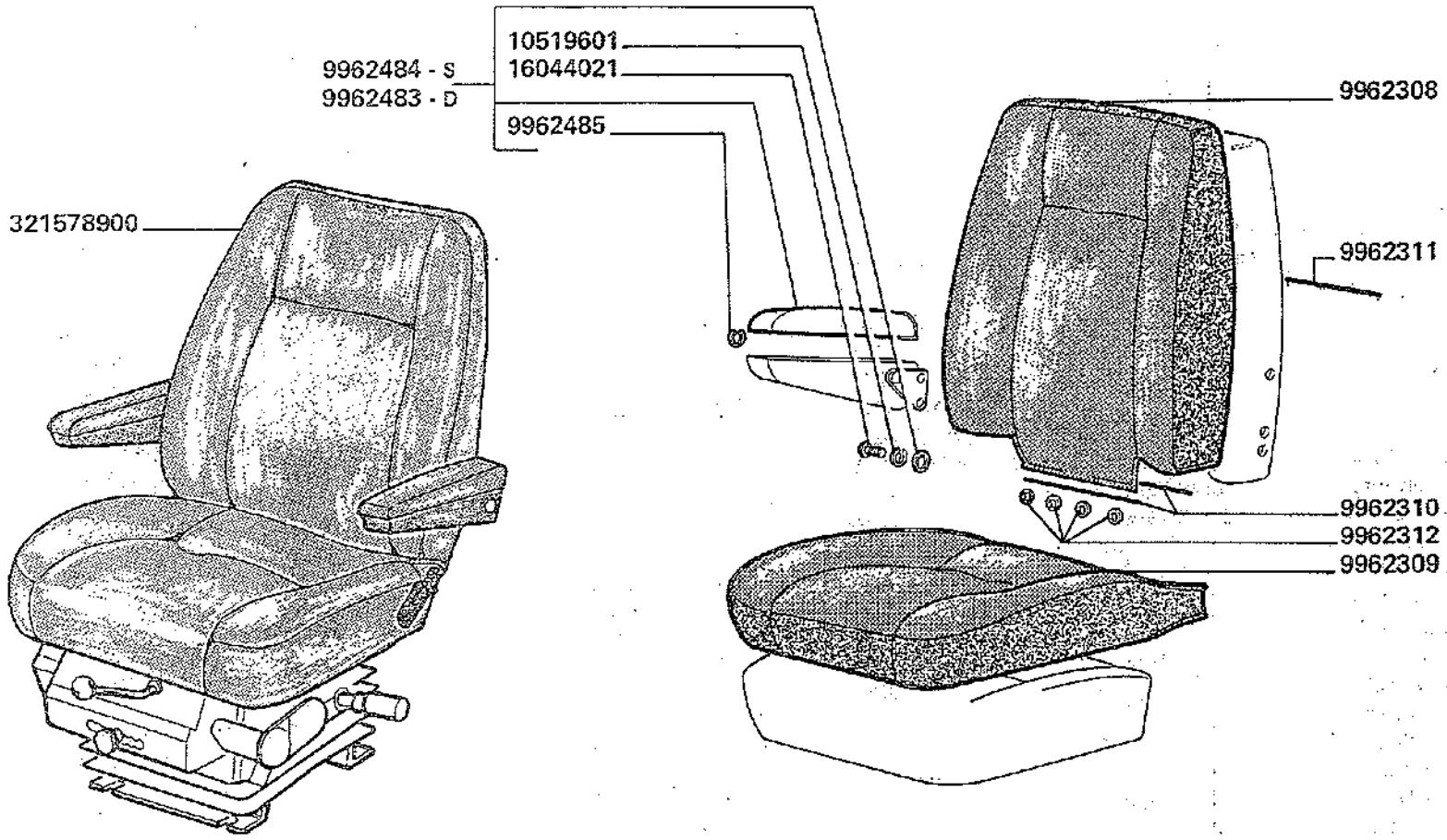
10519601
16044021
9962484 - S
9962483 - D
9962485
9962308
9962311
321578900
9962310
9962312
9962309

9958969	(8)	ROSETTA ELASTICA	RONDELLE W	FEDERSCHEIBE	SPRING WASHER	ARANDELA ELASTICA
9958972	(4)	RONDELLA	RONDELLE	SCHEIBE	WASHER	ARANDELA
9958978	(2)	TAPPO	BOUCHON	STOPFEN	LIMIT STOP	TAPON
9958979	(1)	PIASTRINA	PLAQUETTE	PLAETTCHEN	CLIP	PLANCHUELA
9958980	(1)	TAPPO	BOUCHON	STOPFEN	PLUG	TAPON
9958981	(1)	INDICATORE	INDICATEUR	ANZEIGER	INDICATOR	INDICADOR
9960559	(1)	VITE	VIS	SCHRAUBE	SCREW	TORNILLO
9960560	(1)	MOLLA	RESSORT	FEDER	SPRING	RESORTE
9960561	(1)	POMELLO	POIGNEE	GRIFF	KNOB	EMPUNADURA
9960562	(1)	CORSOIO	COULISSE	SCHIEBERBUECHSE	SLIDER	CORREDIZO
9960565	(1)	ANELLO	ANNEAU	RING	RING	ANILLO
9961483	(1)	CUFFIA	PROTECTION	HAUBE	SUSPENSION COVER	PROTECCION
9961484	(10)	TAPPO	BOUCHON	STOPFEN	CANOE CLIP	TAPON
9961859	(1)	AMMORTIZZATORE	AMMORTISSEUR	STOSSDAEMPFER	DAMPER	AMORTIGUADOR
9961860	(1)	FERMO	AGRAFE	KLEMMSTUECK	CLIP	SUJETADOR
9962308	(1)	SCHIENALE	DOSSIER	RUECKNLEHNE	BACK	RESPALDO
9962309	(1)	SEDILE	SIEGE	SITZ	SEAT	ASIENTO
9962310	(2)	PROFILO	PROFIL	PROFIL	TRIM BAR	PROFILE
9962311	(1)	ASTA	TIGE	STANGE	POUCH ROD	VARILLA
9962312	(4)	ANELLO	BAGUE	RING	HOG RING	ANILLO
9962314	(1)	MENSOLA SOST. ANT.	SUPPORT	HALTER	FRONT BRACKET	SOPORTE
9962315	(1)	MENSOLA SOST. POST.	SUPPORT	HALTER	FRONT BRACKET	SOPORTE

.../...

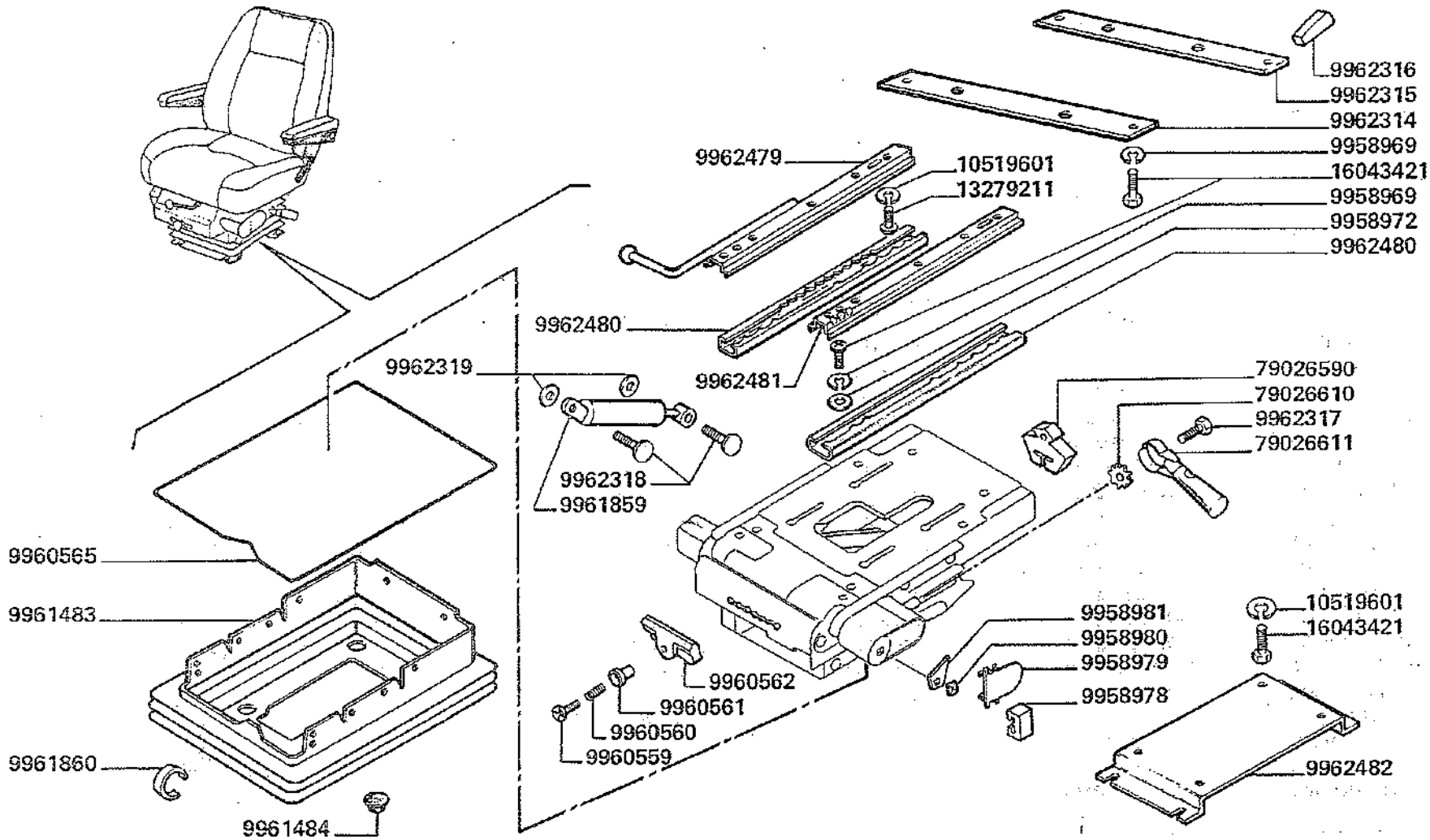

3500-3500R **3550-3550R**	*Siege* *Fharersit*	SEDILE (BOSTROM)	*Seat* *Asiento*

H7.C

9962316	(1)	POMELLO	POIGNEE	GRIFF	KNOB	EMPUNADURA
9962317	(1)	VITE	VIS	SCHRAUBE	CENTER SCREW	TORNILLO
9962318	(2)	PERNO	AXE	BOLZEN	HEADED PIN	PASADOR
9962319	(2)	RONDELLA	RONDELLE	SCHEIBE	WASHER	ARANDELA
9962479	(1)	GUIDA DI SCORR. CON IMPUGNATURA	COULISSE AVEC POIGNEE	LAUFSCHIENE MIT GRIFF	1/2 SLIDE RAIL WITH HANDLE	GUIA DESLIZANTE CON EMPUNADURA
9962480	(2)	GUIDA DI SCORR. INF.	COULISSE	LAUFSCHIENE	1/2 SLIDE RAIL	GUIA DESLIZANTE
9962481	(1)	GUIDA DI SCORR. SUP. S.	COULISSE	LAUFSCHIENE	1/2 SLIDE RAIL	GUIA DESLIZANTE
9962482	(1)	PIASTRA SUPP.	SUPPORT	HALTERUNG	SUPPORT	SOPORTE
9962483	(1)	COMPL. BRACCIOLO S.	ACCOUDIR	SITZPLATZ	ARMREST	BRAZO
9962484	(1)	COMPL. BRACCIOLO D.	ACCOUDIR	SITZPLATZ	ARMREST	BRAZO
9962485	(5)	MOLLETTA	RESSORT	FEDER	CLIP	RESORTE
10519601	(2)	ROSETTA ELASTICA	RONDELLE W	FEDERSCHEIBE	SPRING WASHER	ARANDELA ELASTICA
10519601	(8)	ROSETTA ELASTICA	RONDELLE W	FEDERSCHEIBE	SPRING WASHER	ARANDELA ELASTICA
13279211	(4)	VITE	VIS	SCHRAUBE	SCREW	TORNILLO
16043421	(8)	VITE	VIS	SCHRAUBE	SCREW	TORNILLO
16044021	(2)	VITE	VIS	SCHRAUBE	SCREW	TORNILLO
79026590	(1)	FERMO	ARRET	ARRETIERSTUECK	BUMP STOP	TOPE
79026610	(1)	PIGNONE	PIGNON	ZAHNRAD	GEAR	PINON
79026611	(1)	LEVA	LEVIER	HEBEL	RATCHET HANDLE	PALANCA
321578900	1	COMPL. SEDILE	SIEGE	FAHRERSITZ	SEAT	ASIENTO

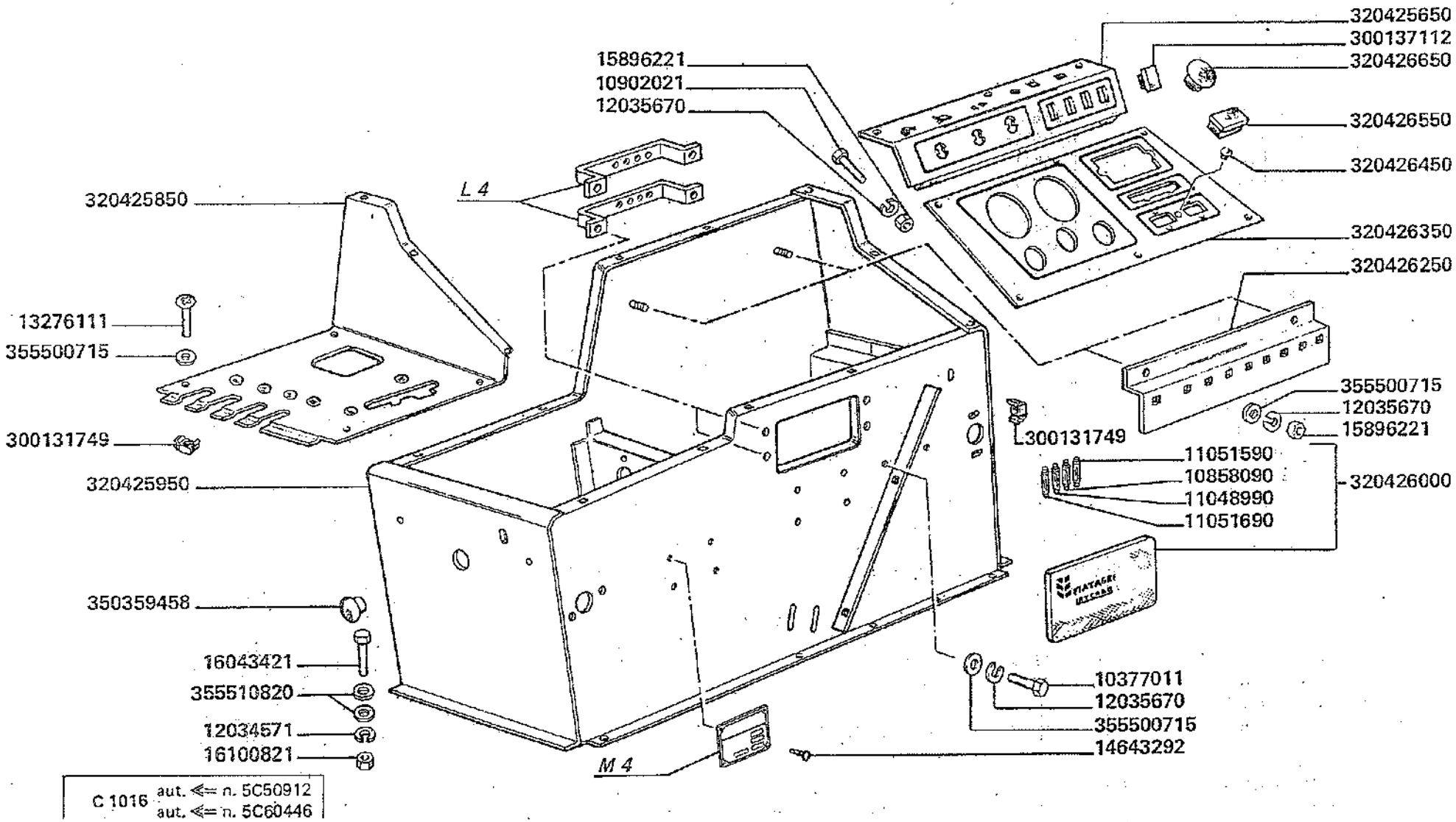

3500-3500R
3550-3550R

CRUSCOTTO PORTA STRUMENTI

Tableau du bord porte instruments
Armaturenkasten
Dashboard
Tablero puerta instrumentos

H8

10377011	2	VITE	VIS	SCHRAUBE	SCREW	TORNILLO
10858090	(1)	FUSIBILE (8 A)	FUSIBLE	SICHERUNG	FUSE	FUSIBLE
10902021	3	VITE	VIS	SCHRAUBE	SCREW	TORNILLO
11048990	(1)	FUSIBILE (16 A)	FUSIBLE	SICHERUNG	FUSE	FUSIBLE
11051590	(1)	FUSIBILE (5 A)	FUSIBLE	SICHERUNG	FUSE	FUSIBLE
11051690	(1)	FUSIBILE (25 A)	FUSIBLE	SICHERUNG	FUSE	FUSIBLE
12034571	8	ROSETTA ELASTICA	RONDELLE W	FEDERSCHEIBE	SPRING WASHER	ARANDELA ELASTICA
12035670	7	ROSETTA ELASTICA	RONDELLE W	FEDERSCHEIBE	SPRING WASHER	ARANDELA ELASTICA
13276111	12	VITE	VIS	SCHRAUBE	SCREW	TORNILLO
14643292	4	RIVETTO	RIVET	NIETE	RIVET	REMACHE
15896221	5	DADO	ECROU	MUTTER	NUT	TUERCA
16043421	8	VITE	VIS	SCHRAUBE	SCREW	TORNILLO
16100821	8	DADO	ECROU	MUTTER	NUT	TUERCA
300131749	12	DADO	ECROU	MUTTER	NUT	TUERCA
300137112	3	TAPPO	BOUCHON	STOPFEN	PLUG	TAPON
320425650	1	PANNELLO SUP.	TABLEAU	INSTRUMENTBRETT	INSTRUMENT PANEL	TABLERO
320425850	1	COPERTURA CRUSCOTTO	COUVERCLE	KLAPPE	COVER	TAPA
320425950	1	CRUSCOTTO PORTA STRUMENTI	TABLEAU DE BORD PORTE INSTRUMENTS	ARMATURENKASTEN	DASHBOARD	TABLERO PUERTA INSTRUMENTOS
320426000	1	COPERCHIO COMPL.	COUVERCLE CPT	KLAPPE KPL	COVER, ASSY	CONJ. TAPA
320426250	1	SUPPORTO CENTRALINE	SUPPORT	HALTERUNG	SUPPORT	SOPORTE
320426350	1	PANNELLO PORTA STRUM.	TABLEAU DE BORD	INSTRUMENTBRETT	INSTRUMENT PANEL	TABLERO DE INSTR.
320426450	1	TAPPO	BOUCHON	STOPFEN	PLUG	TAPON
320426550	1	CHIUSURA FORO	BOUCHON	STOPFEN	PLUG	TAPON
320426650	1	TAPPO	BOUCHON	STOPFEN	PLUG	TAPON
350359458	1	TAPPO	BOUCHON	STOPFEN	PLUG	TAPON
355500715	20	RONDELLA	RONDELLE	SCHEIBE	WASHER	ARANDELA
355510820	16	RONDELLA	RONDELLE	SCHEIBE	WASHER	ARANDELA

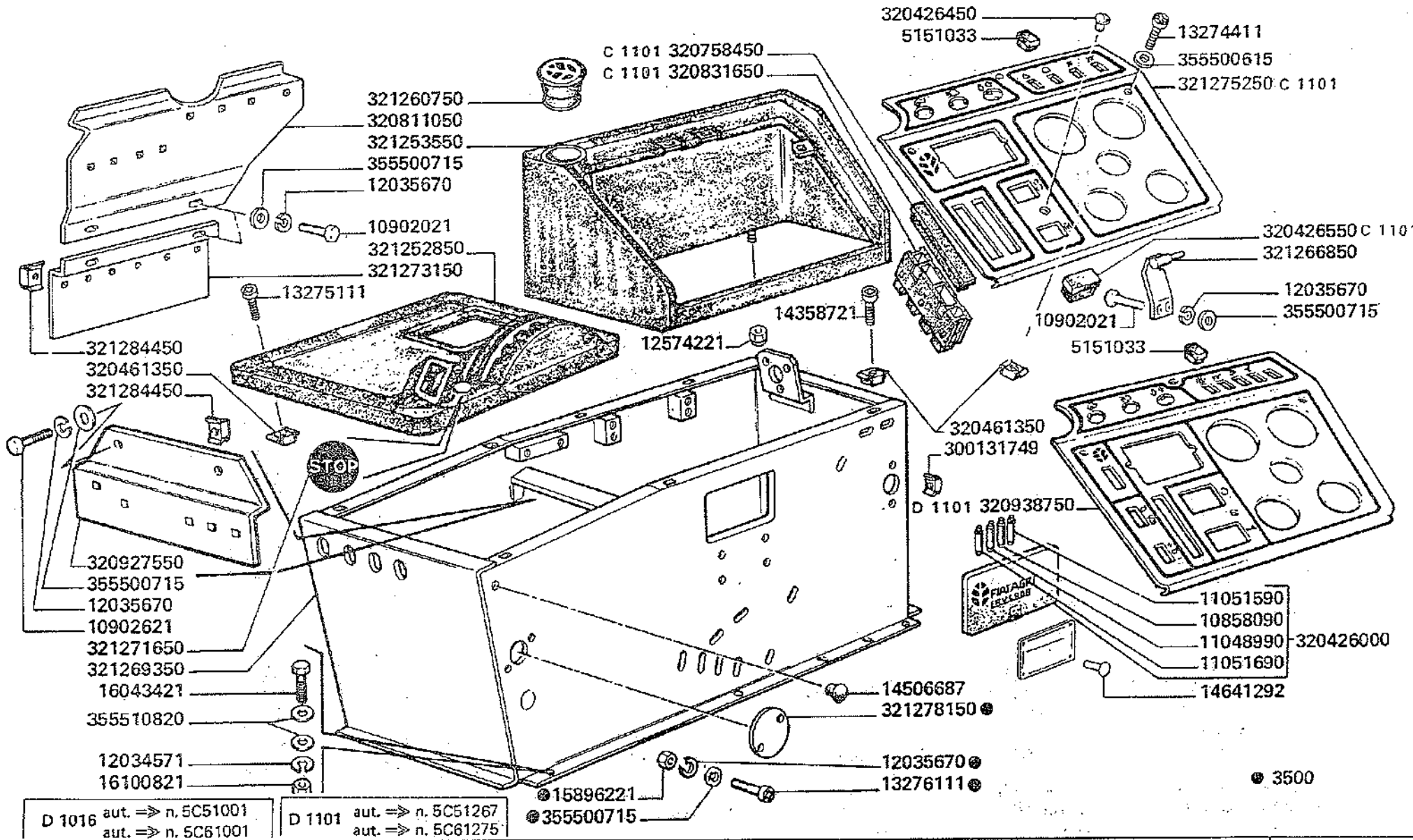

D 1016	aut. ⇒ n. 5C51001 aut. ⇒ n. 5C61001
D 1101	aut. ⇒ n. 5C51267 aut. ⇒ n. 5C61275

3500-3500R
3550-3550R

CRUSCOTTO PORTASTRUMENTI

Tableau du bord porte instruments
Armaturekasten
Dashboard
Tablero puerta instrumentos

H8/1

300137112	5151033	7	TAPPO	BOUCHON	STOPFEN	PLUG	TAPON
	10858090	(1)	FUSIBILE (8 A)	FUSIBLE	SICHERUNG	FUSE	FUSIBLE
	10902021	8	VITE	VIS	SCHRAUBE	SCREW	TORNILLO
	10902621	2	VITE	VIS	SCHRAUBE	SCREW	TORNILLO
	11048990	(1)	FUSIBILE (16 A)	FUSIBLE	SICHERUNG	FUSE	FUSIBLE
	11051590	(1)	FUSIBILE (5 A)	FUSIBLE	SICHERUNG	FUSE	FUSIBLE
	11051690	(1)	FUSIBILE (25 A)	FUSIBLE	SICHERUNG	FUSE	FUSIBLE
	12034571	6	ROSETTA ELASTICA	RONDELLE W	FEDERSCHEIBE	SPRING WASHER	ARANDELA ELASTICA
	12035670	14	ROSETTA ELASTICA	RONDELLE W	FEDERSCHEIBE	SPRING WASHER	ARANDELA ELASTICA
	12574221	2	DADO	ECROU	MUTTER	NUT	TUERCA
	13274411	3	VITE	VIS	SCHRAUBE	SCREW	TORNILLO
	13275111	3	VITE	VIS	SCHRAUBE	SCREW	TORNILLO
	13276111	2	VITE	VIS	SCHRAUBE	SCREW	TORNILLO
	14358721	2	VITE	VIS	SCHRAUBE	SCREW	TORNILLO
D 0940	14506687	1	TAPPO	BOUCHON	STOPFEN	PLUG	TAPON
	14641292	4	RIBATTINO	RIVET	NIETE	RIVET	REMACHE
	15896221	4	DADO	ECROU	MUTTER	NUT	TUERCA
	16043421	6	VITE	VIS	SCHRAUBE	SCREW	TORNILLO
	16100821	6	DADO	ECROU	MUTTER	NUT	TUERCA
	300131749	4	DADO	ECROU	MUTTER	NUT	TUERCA
	320426000	1	COPERCHIO COMPL.	COUVERCLE CPT	KLAPPE KPL	COVER, ASSY	CONJ. TAPA
	320426450	1	TAPPO	BOUCHON	STOPFEN	PLUG	TAPON

.../...

MODIF.	ANT. MODIF.	N. ORDIN.	Q	DENOMINAZIONE	DESIGNATION	BENENNUNG	DESCRIPTION	DENOMINACIONES
C 1101		320426550	2	CHIUSURA FORO	BOUCHON	STOPFEN	PLUG	TAPON
		320461350	10	DADO	ECROU	MUTTER	NUT	TUERCA
C 1101		320758450	1	TAPPO	BOUCHON	STOPFEN	PLUG	TAPON
		320811050	1	SUPPORTO SUP.	SUPPORT	HALTERUNG	SUPPORT	SOPORTE
C 1101		320831650	1	CORPO PER TAPPO	CORPS POUR BOUCH.	GEH. FUER STOPFEN	BODY FOR PLUG	CUERPO POR TAPA
		320927550	1	SUPP. POST. COMPONENTI	SUPPORT	HALTERUNG	SUPPORT	SOPORTE
D 1101		320938750	1	PANNELLO PORTA STRUM.	TABLEAU DE BORD	INSTRUMENTBRETT	INSTRUMENT PANEL	TABLERO DE INSTR.
		321252850	1	COPERTURA ANT.	COUVERCLE	KLAPPE	COVER	TAPA
		321253550	1	CRUSCOTTO	TABLEAU DE BORD	ARMATUREKASTEN	DASHBOARD	TABLERO
		321260750	1	TAPPO	BOUCHON	STOPFEN	PLUG	TAPON
		321266850	2	SUPPORTO CERNIERA	SUPPORT	HALTER	SUPPORT	SOPORTE
		321269350	1	SUPPORTO CRUSCOTTO	SUPPORT	HALTERUNG	SUPPORT	SOPORTE
		321271650	1	TARGHETTA	PLAQUETTE	SCHILD	PLATE	PLACA
		321273150	1	SUPPORTO INF.	SUPPORT	HALTERUNG	SUPPORT	SOPORTE
C 1101		321275250	1	PANNELLO PORTA STRUM.	TABLEAU DE BORD	INSTRUMENTBRETT	INSTRUMENT PANEL	TABLERO DE INSTR.
		321278150	1	CHIUSURA FORO	FERMETURE	KLAPPE	COVER	CIERRE
		321284450	19	DADO	ECROU	MUTTER	NUT	TUERCA
		355500615	3	RONDELLA	RONDELLE	SCHEIBE	WASHER	ARANDELA
		355500715	14	RONDELLA	RONDELLE	SCHEIBE	WASHER	ARANDELA
		355510820	16	RONDELLA	RONDELLE	SCHEIBE	WASHER	ARANDELA

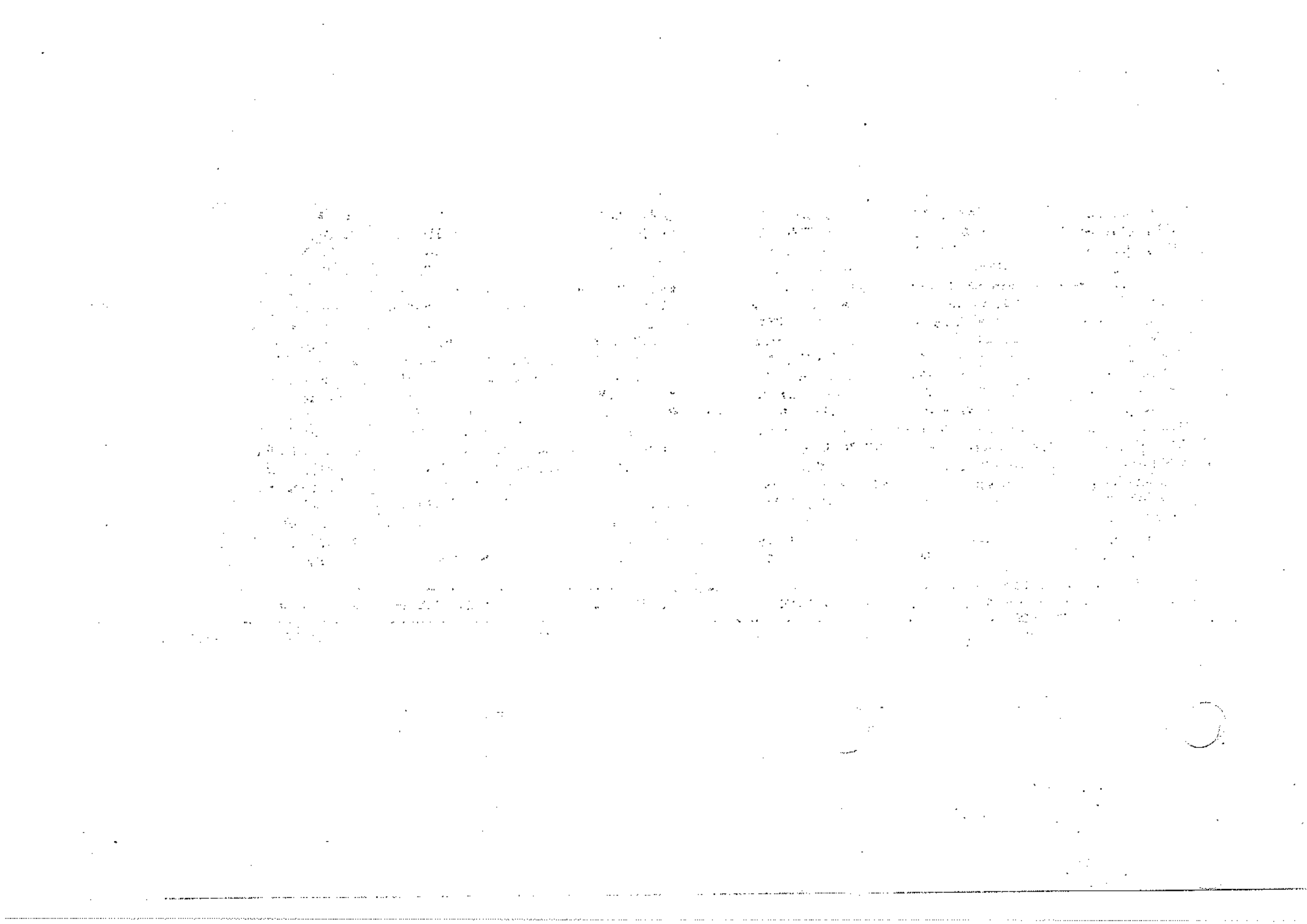

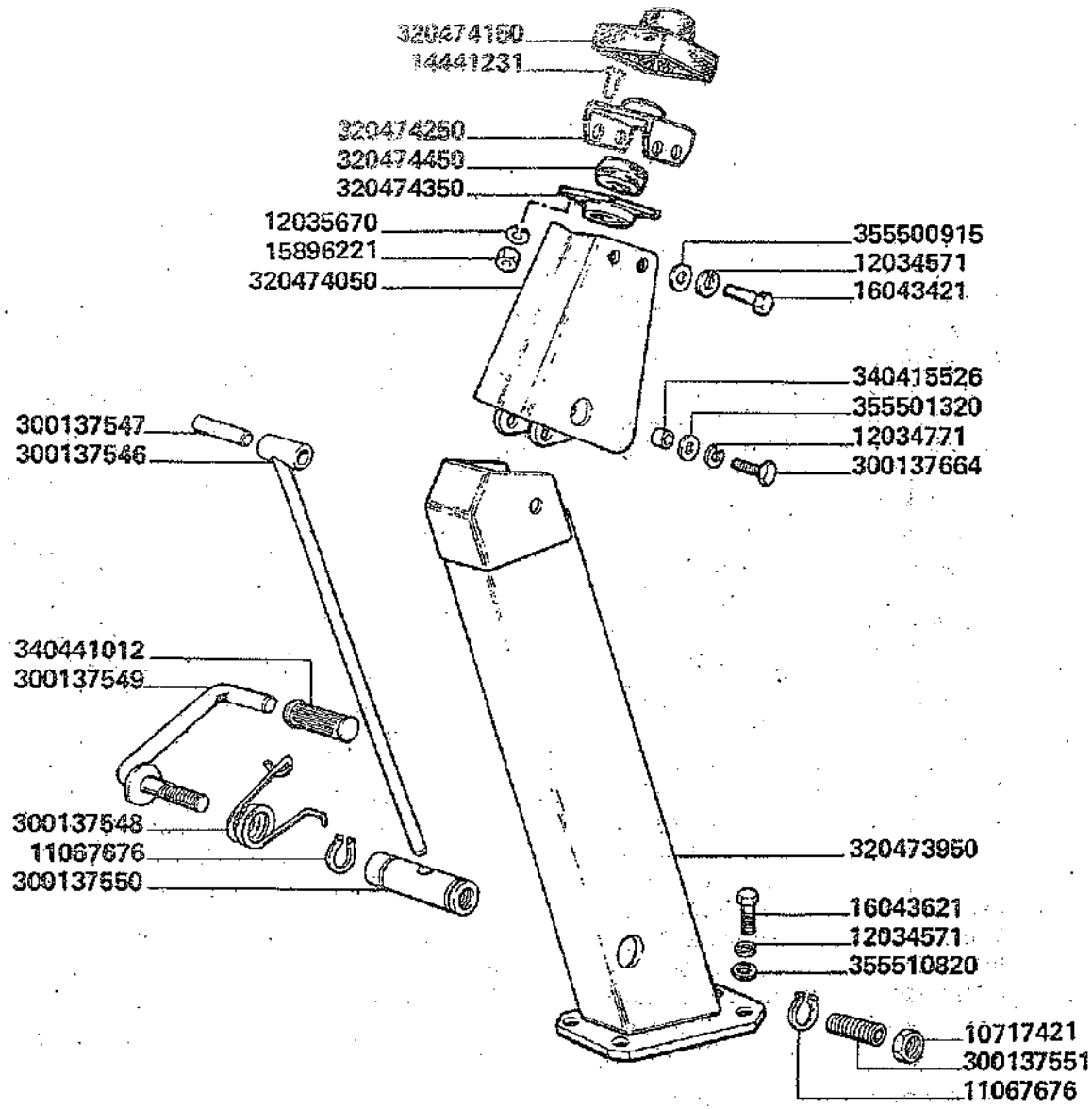

C 1016 aut. ⇐ n. 5C50912
aut. ⇐ n. 5C60446

3500-3500R
3550-3550R

Tube de direction
Lenksaeulen

PUNTONE DI GUIDA

Steering coolumn
Soporte de direccion

H9

MODIF.	ANT. MODIF.	N. ORDIN.	Q°	DENOMINAZIONE	DESIGNATION	BENENNUNG	DESCRIPTION	DENOMINACIONES
		10717421	1	DADO	ECROU	MUTTER	NUT	TUERCA
		11067676	2	ANELLO ELASTICO	ARRETOIR	SICHERUNGSRING	LOCKRING	ANILLO DE FRENO
		12034571	8	ROSETTA ELASTICA	RONDELLE W	FEDERSCHEIBE	SPRING WASHER	ARANDELA ELASTICA
		12034771	2	ROSETTA ELASTICA	RONDELLE W	FEDERSCHEIBE	SPRING WASHER	ARANDELA ELASTICA
		12035670	4	ROSETTA ELASTICA	RONDELLE W	FEDERSCHEIBE	SPRING WASHER	ARANDELA ELASTICA
		14441231	4	VITE	VIS	SCHRAUBE	SCREW	TORNILLO
		15896221	4	DADO	ECROU	MUTTER	NUT	TUERCA
		16043421	4	VITE	VIS	SCHRAUBE	SCREW	TORNILLO
		16043621	4	VITE	VIS	SCHRAUBE	SCREW	TORNILLO
		300137546	1	TIRANTE	TIRANT	ZUGSTANGE	TIE-ROD	TIRANTE
		300137547	1	SPINA	AXE	STIFT	PIN	PASADOR
		300137548	1	MOLLA	RESSORT	FEDER	SPRING	RESORTE
		300137549	1	PEDALE BLOCC. POSIZ.	PEDALE	PEDAL	PEDAL	PEDAL
		300137550	1	BOCCOLA	BAGUE	BUECHSE	BUSH	CASQUILLO
		300137551	1	REG. PEDALE BLOCC.	VIS	SCHRAUBE	SCREW	TORNILLO
		300137664	2	PERNO	AXE	BOLZEN	PIN	EJE
		320473950	1	SUPP. FISSO VOLANTE	SUPPORT	HALTERUNG	SUPPORT	SOPORTE
		320474050	1	SUPP. MOBILE VOLANTE	SUPPORT	HALTERUNG	SUPPORT	SOPORTE
		320474150	1	PROTEZIONE	PROTECTEUR	SCHUTZ	GUARD	PROTECCION
		320474250	1	SUPP. NOCE ALBERO	SUPPORT	HALTERUNG	SUPPORT	SOPORTE
		320474350	1	CONTRO FLANGIA	CONTRE-FLASQUE	GEGENFLANSCH	FLANGE - COUNTER	CONTRA BRIDA
		320474450	1	NOCE	NOIX	LAGER	BEARING	NUEZ
		340415526	2	BOCCOLA	BAGUE	BUECHSE	BUSH	CASQUILLO
		340441012	1	COPRIPEDALE	COUVRE PEDALE	FUSSEHEBEL	RUBBER PAD	CUBRE PEDAL
		355500915	4	RONDELLA	RONDELLE	SCHEIBE	WASHER	ARANDELA
		355501320	2	RONDELLA	RONDELLE	SCHEIBE	WASHER	ARANDELA
		355510820	4	RONDELLA	RONDELLE	SCHEIBE	WASHER	ARANDELA

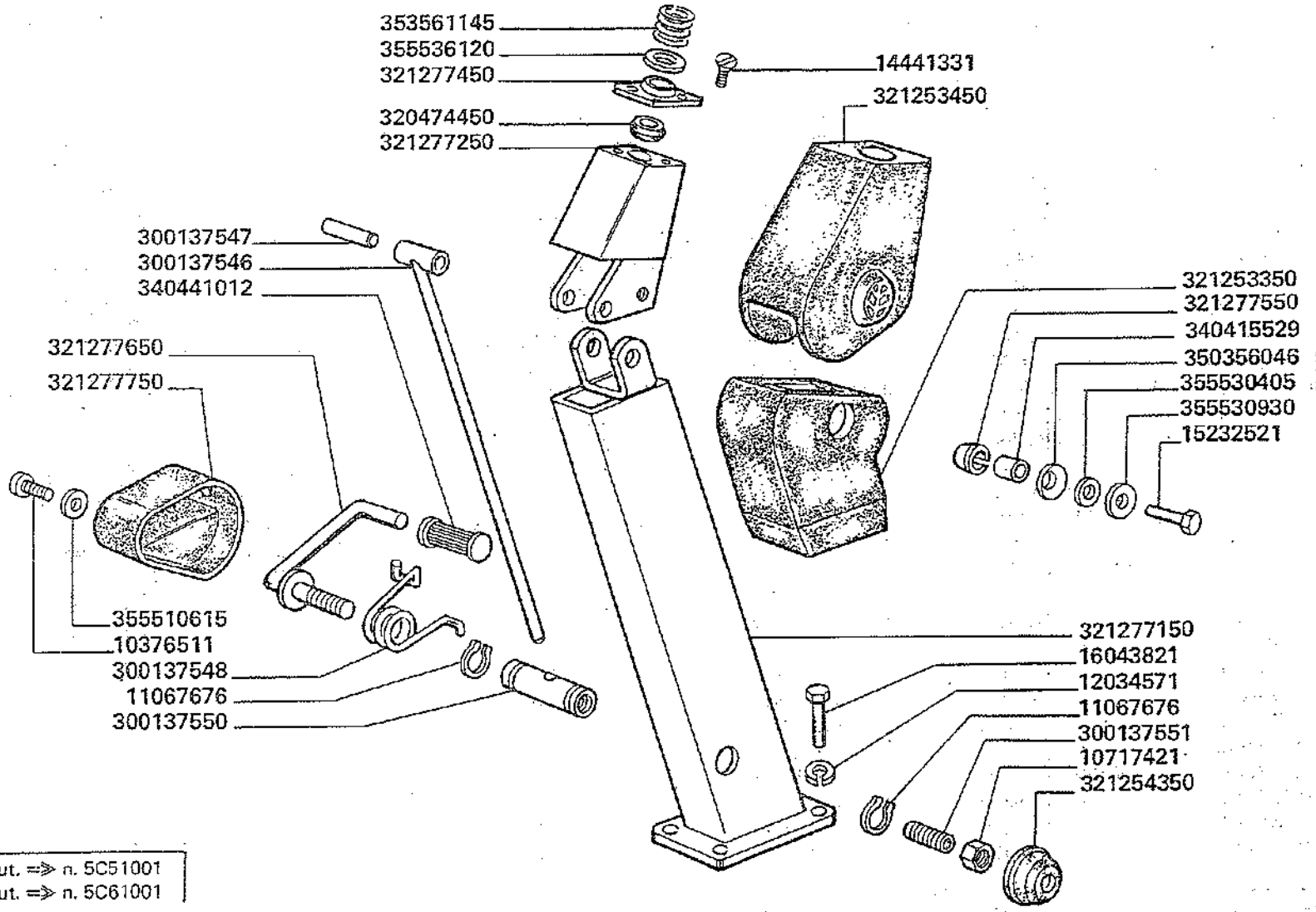

D 1016 aut. => n. 5C51001
aut. => n. 5C61001

3500-3500R
3550-3550R

Tube de direction
Lenksaeulen

PIANTONE DI GUIDA

Steering coolumn
Soporte de direccion

H9/1

10376511	1	VITE	VIS	SCHRAUBE	SCREW	TORNILLO
10717421	1	DADO	ECROU	MUTTER	NUT	TUERCA
11067676	2	ANELLO ELASTICO	ARRETOIR	SICHERUNGSRING	LOCKRING	ANILLO DE FRENO
12034571	4	ROSETTA ELASTICA	RONDELLE W	FEDERSCHEIBE	SPRING WASHER	ARANDELA ELASTICA
14441331	4	VITE	VIS	SCHRAUBE	SCREW	TORNILLO
15232521	2	VITE	VIS	SCHRAUBE	SCREW	TORNILLO
16043821	4	VITE	VIS	SCHRAUBE	SCREW	TORNILLO
300137546	1	TIRANTE POSIZ. VOL.	TIRANT	ZUGSTANGE	TIE-ROD	TIRANTE
300137547	1	SPINA	AXE	STIFT	PIN	PASADOR
300137548	1	MOLLA	RESSORT	FEDER	SPRING	RESORTE
300137550	1	BOCCOLA	BAGUE	BUECHSE	BUSH	CASQUILLO
300137551	1	REGOLAZ. BLOCC. VOL.	VIS DE REGLAGE	STELLSCHRAUBE	ADJUSTING SCREW	TORNILLO DE REGL.
320474450	1	NOCE	NOIX	LAGER	BEARING	NUEZ
321253350	1	COPERTURA INF.	COUVERTURE	DECKUNG	COVERING	TAPA
321253450	1	COPERTURA SUP.	COUVERTURE	DECKUNG	COVERING	TAPA
321254350	1	CALOTTA	CALOTTE	KAPPE	CAP	TAPA
321277150	1	SUPPORTO FISSO	SUPPORT	HALTERUNG	SUPPORT	SOPORTE
321277250	1	SUPPORTO REGOL.	SUPPORT	HALTERUNG	SUPPORT	SOPORTE
321277450	1	CONTROFLANGIA	CONTRE-FLASQUE	GEGENFLANSCH	FLANGE-COUNTER	CONTRA-BRIDA
321277550	2	BOCCOLA ELIM. GIOCO	BAGUE	BUECHSE	BUSH	CASQUILLO
321277650	1	PEDALE BLOCC. POSIZ.	PEDALE	PEDAL	PEDAL	PEDAL
321277750	1	CARTER PEDALINO	CARTER	KASTEN	HOUSING	CARTER
340415529	2	BOCCOLA	BAGUE	BUECHSE	BUSH	CASQUILLO
340441012	1	COPRIPEDALE	COUVRE PEDALE	FUSSHEBEL	RUBBER PAD	CUBRE PEDAL
350356046	2	MOLLA A TAZZA	RESSORT	FEDER	SPRING	RESORTE
353561145	1	MOLLA	RESSORT	FEDER	SPRING	RESORTE
355510615	1	RONDELLA	RONDELLE	SCHEIBE	WASHER	ARANDELA
355530405	4	RONDELLA	RONDELLE	SCHEIBE	WASHER	ARANDELA
355530930	2	RONDELLA	RONDELLE	SCHEIBE	WASHER	ARANDELA
355536120	1	RONDELLA	RONDELLE	SCHEIBE	WASHER	ARANDELA

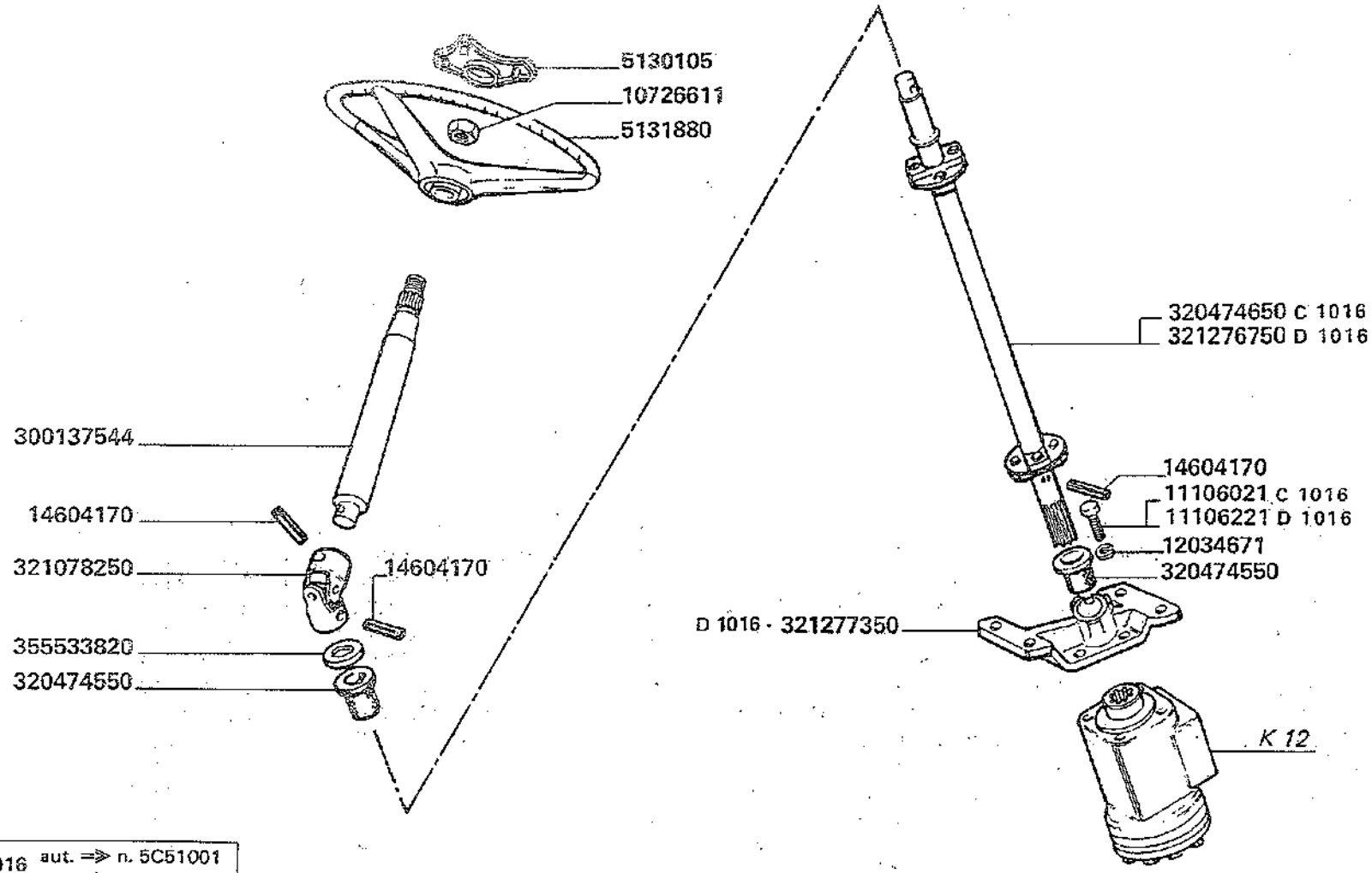

D 1016 aut. => n. 5C51001
aut. => n. 5C61001

	5130105	1	COPRIVOLANTE	COUVERCLE	DECKEL	COVER	TAPA
	5131880	1	VOLANTE DI GUIDA	VOLANT DE DIRECT.	LENKRAD	STEERING WHEEL	VOLANTE DE DIRECC.
	10726611	1	DADO	ECROU	MUTTER	NUT	TUERCA
C 1016	11106021	4	VITE	VIS	SCHRAUBE	SCREW	TORNILLO
D 1016	11106221	4	VITE	VIS	SCHRAUBE	SCREW	TORNILLO
	12034671	4	ROSETTA ELASTICA	RONDELLE W	FEDERSCHEIBE	SPRING WASHER	ARANDELA ELASTICA
	14604170	3	SPINA ELASTICA	GOUPILLE ELASTIQUE	SPANNSTIFT	ROLL PIN	PASADOR
	300137544	1	ALBERO SUP.	ARBRE	WELLE	SHAFT	ARBOL
	320474550	2	BOCCOLA	BAGUE	BUECHSE	BUSH	CASQUILLO
C 1016	320474650	1	ALBERO INF.	ARBRE	WELLE	SHAFT	ARBOL
	321078250	1	SNODO	ARTICULATION	GELENK	JOINT	ARTICULACION
D 1016	321276750	1	ALBERO INF.	ARBRE	WELLE	SHAFT	ARBOL
D 1016	321277350	1	SUPPORTO IDROGUIDA	SUPPORT	HALTERUNG	SUPPORT	SOPORTE
	355533820	1	RONDELLA	RONDELLE	SCHEIBE	WASHER	ARANDELA

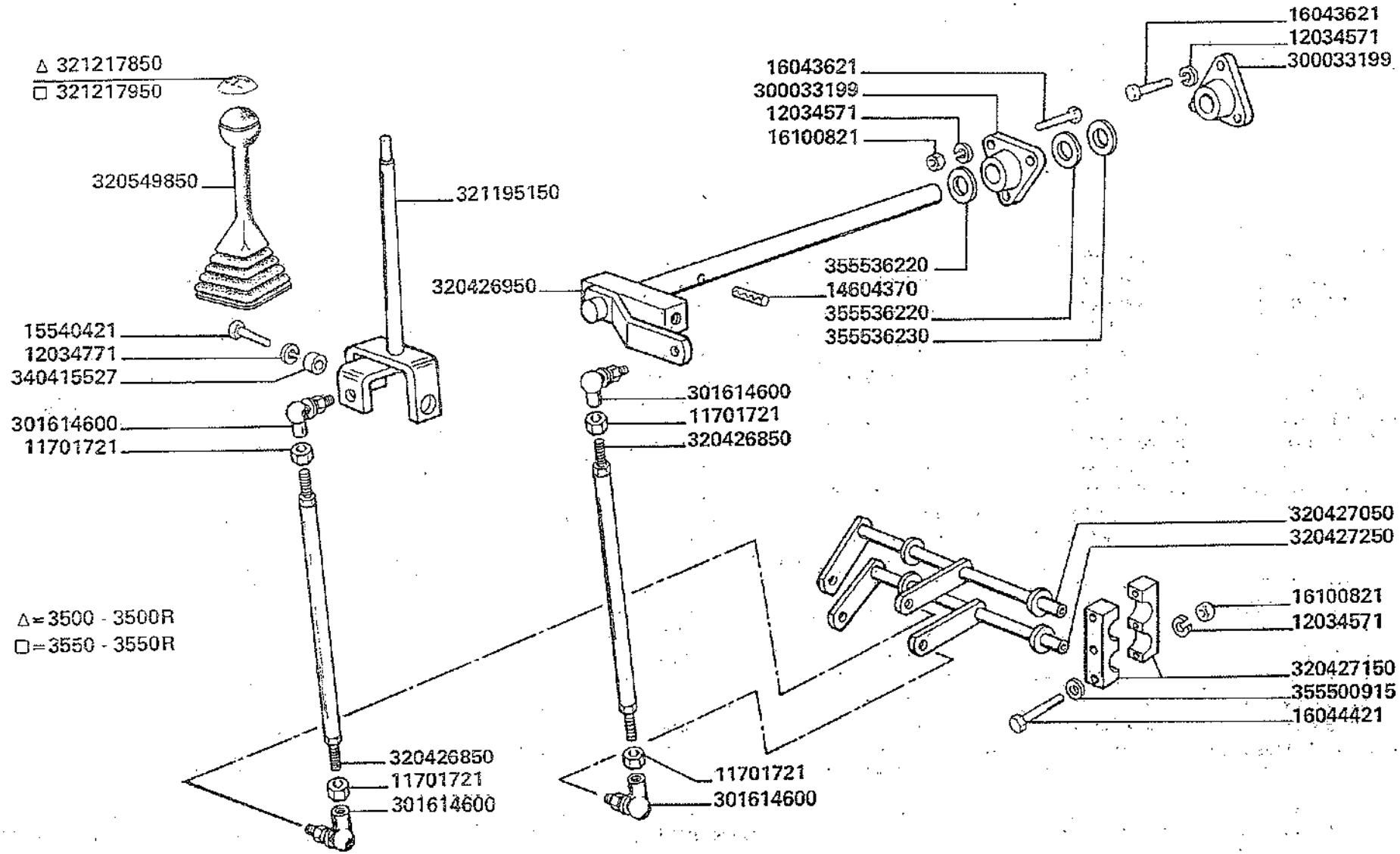

3500-3500R
3550-3550R

LEVE CAMBIO

Levier de boîte à vitesses
Schalthebel

Shift lever
Palanca cambio

H11

MODIF.	ANT. MODIF.	N. ORDIN.	Q.	DENOMINAZIONE	DESIGNATION	BENENNUNG	DESCRIPTION	DENOMINACIONES
		11701721	4	DADO	ECROU	MUTTER	NUT	TUERCA
		12034571	12	ROSETTA ELASTICA	RONDELLE W	FEDERSCHEIBE	SPRING WASHER	ARANDELA ELASTICA
		12034771	2	ROSETTA ELASTICA	RONDELLE W	FEDERSCHEIBE	SPRING WASHER	ARANDELA ELASTICA
		14604370	1	SPINA ELASTICA	GOUPILLE ELAST.	SPANNUELSE	ROLL PIN	PASADOR
		15540421	2	VITE	VIS	SCHRAUBE	SCREW	TORNILLO
		16043621	6	VITE	VIS	SCHRAUBE	SCREW	TORNILLO
		16044421	6	VITE	VIS	SCHRAUBE	SCREW	TORNILLO
		16100821	9	DADO	ECROU	MUTTER	NUT	TUERCA
		300033199	2	SUPPORTO ALBERO	SUPPORT	HALTERUNG	SUPPORT	SOPORTE
		301614600	4	SNODO SFERICO	JOINT A ROTULE	GELENK	BALL JOINT	ARTICULACION
		320426850	2	ASTA SUPPORTO	TIGE DE SUPP.	STANGEHALTER	SUPPORT ROD	VARILLA
		320426950	1	ALBERO LEVA CAMBIO	ARBRE	STEUERWELLE	CONTROL SHAFT	ARBOL
		320427050	1	BILANCERE	BALANCIER	SCHWINGE	ROCKER ARM	BALANCIN
		320427150	4	SEMISUPPORTO	DEMI-SUPPORT	HALTERUNGHAELFTE	HALF-SUPPORT	SEMI-SOPORTE
		320427250	1	BILANCERE	BALANCIER	SCHWINGE	ROCKER ARM	BALANCIN
	320474750	320549850	1	IMPUGNATURA	POIGNEE	HANDGRIFF	LEVER KNOB	EMPUNADURA
	320426750	321195150	1	LEVA CAMBIO	LEVIER	HEBEL	LEVER	PALANCA
	320478450	321217850	1	TARGHETTA	PLAQUETTE	SCHILD	PLATE	PLACA
	320478550	321217950	1	TARGHETTA	PLAQUETTE	SCHILD	PLATE	PLACA
		340415527	2	BOCCOLA	BAGUE	BUECHSE	BUSH	CASQUILLO
		355500915	6	RONDELLA	RONDELLE	SCHEIBE	WASHER	ARANDELA
		355536220	2	RONDELLA	RONDELLE	SCHEIBE	WASHER	ARANDELA
		355536230	1	RONDELLA	RONDELLE	SCHEIBE	WASHER	ARANDELA

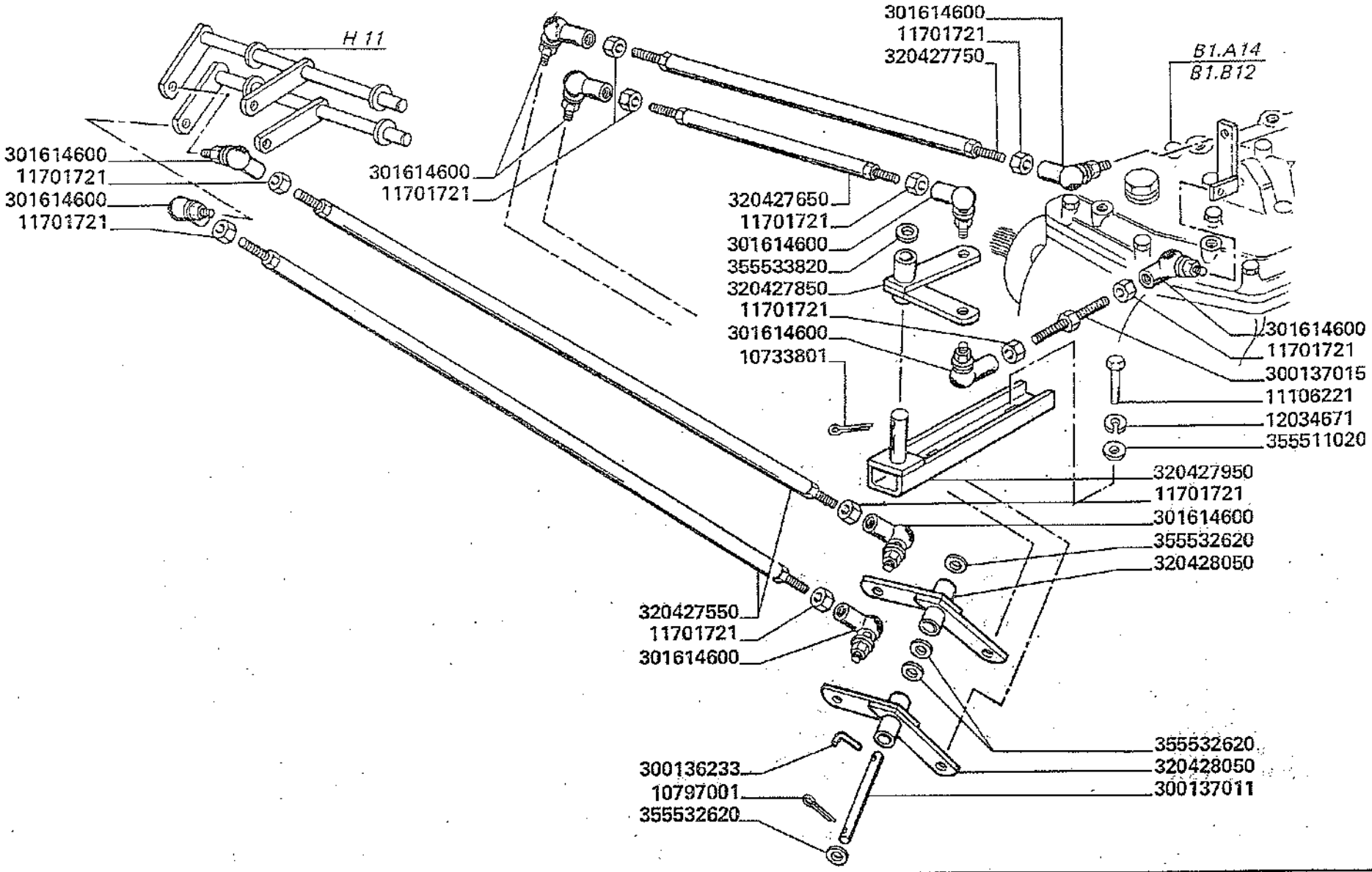

3500-3500R
3550-3550R

RINVIO LEVE CAMBIO

Renvoi levier de boîte à vitesses
Schalthebel vorgelege

Shift lever
Reenvio palanca cambio

H12

10733801	1	COPIGLIA	GOUPILLE FENDUE	SPLINT	COTTER PIN	PASADOR ABIERTO
10797001	1	COPIGLIA	GOUPILLE FENDUE	SPLINT	COTTER PIN	PASADOR ABIERTO
11106221	2	VITE	VIS	SCHRAUBE	SCREW	TORNILLO
11701721	10	DADO	ECROU	MUTTER	NUT	TUERCA
12034671	2	ROSETTA ELASTICA	RONDELLE W	FEDERSCHEIBE	SPRING WASHER	ARANDELA ELASTICA
300136233	1	SPINA DI FERMO	GOUPILLE D'ARRET	ARRETIERSTIFT	STOP PIN	PASADOR
300137011	1	PERNO	AXE	BOLZEN	PIN	EJE
300137015	1	TIRANTE	TIRANT	SPANNBOLZEN	TIE-ROD	TIRANTE
301614600	10	SNODO SFERICO	JOINT A ROTULE	GELENK	BALL JOINT	ARTICULACION
320427550	2	ASTA INTERM.	TIGE	STANGE	ROD	VARILLA
320427650	1	ASTA INF.	TIGE	STANGE	ROD	VARILLA
320427750	1	ASTA INF. COM. MARCE	TIGE	STANGE	ROD	VARILLA
320427850	1	BILANCERE	BALANCIER	SCHWINGE	ROCKER ARM	BALANCIN
320427950	1	SUPP. BILANCERE	SUPPORT	HALTERUNG	SUPPORT	SOPORTE
320428050	2	BILANCERE INTERM.	BALANCIER	SCHWINGE	ROCKER ARM	BALANCIN
355511020	2	RONDELLA	RONDELLE	SCHEIBE	WASHER	ARANDELA
355532620	4	RONDELLA	RONDELLE	SCHEIBE	WASHER	ARANDELA
355533820	1	RONDELLA	RONDELLE	SCHEIBE	WASHER	ARANDELA

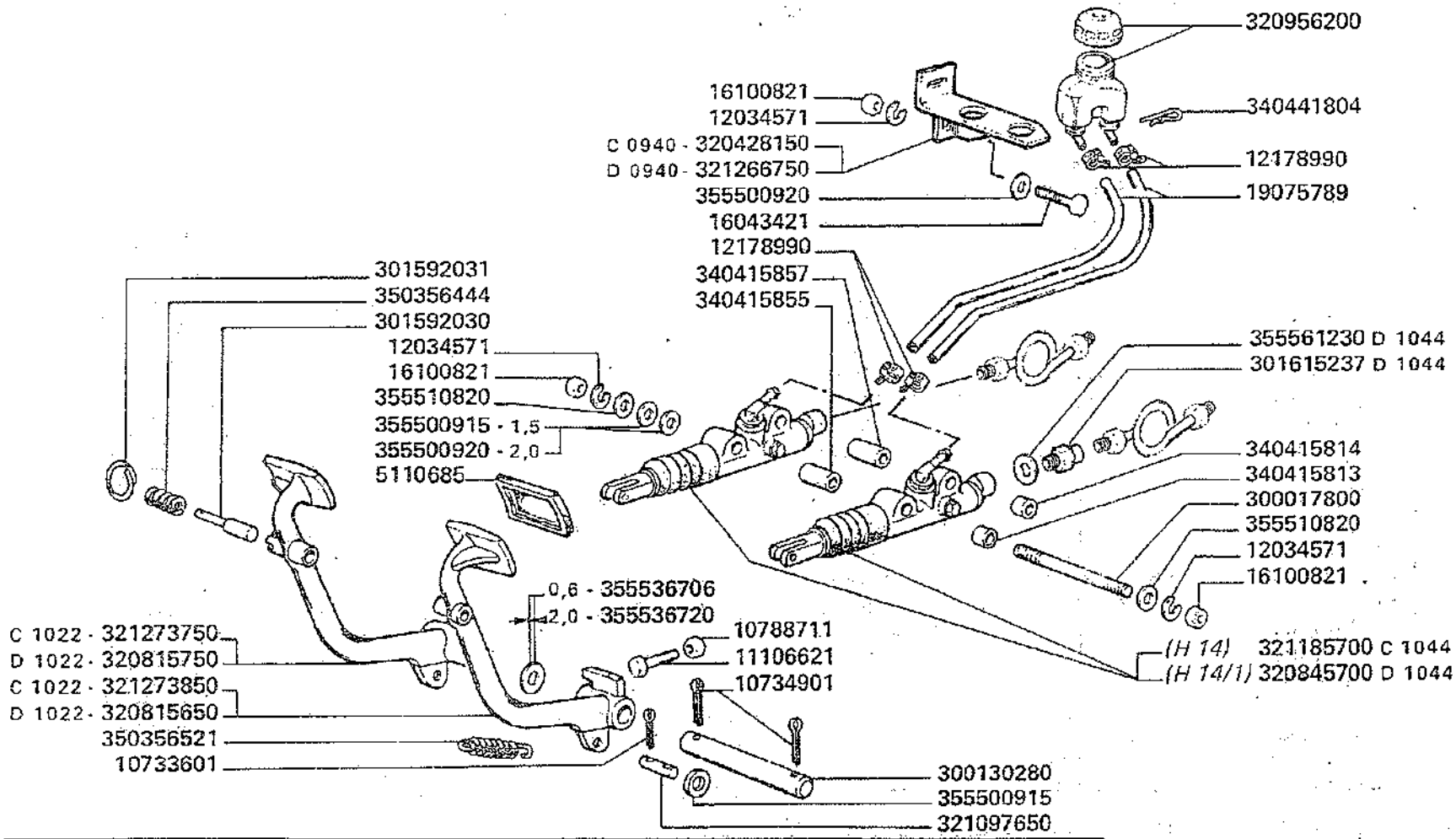

D 0940	aut. => n. 5C51001 aut. => n. 5C61001	D 1022	aut. => n. 5C51005 aut. => n. 5C61004	D 1044	aut. => n. 5C51095 aut. => n. 5C61069	~~321185700~~ = 320845700+ 301615237 + 355561230	

3500-3500R
3550-3550R

FRENI

Freins
Bremsen

Brakes
Frenos

H13

MODIF.	ANT. MODIF.	N. ORDIN.	Q	DENOMINAZIONE	DESIGNATION	BENENNUNG	DESCRIPTION	DENOMINACIONES
		5110685	2	COPRIPEDALE	COUVRE PEDALE	FUSSEHEBEL	RUBBER PAD	CUBRE PEDAL
		5135738	(1)	GUARNIZIONE	JOINT	O-RING	O.RING	JUNTA
		10733601	2	COPIGLIA	GOUPILLE FENDUE	SPLINT	COTTER PIN	PASADOR ABIERTO
		10734901	2	COPIGLIA	GOUPILLE FENDUE	SPLINT	COTTER PIN	PASADOR ABIERTO
		10788711	2	DADO	ECROU	MUTTER	NUT	TUERCA
		10902221	3	VITE	VIS	SCHRAUBE	SCREW	TRONILLO
		11106621	2	VITE	VIS	SCHRAUBE	SCREW	TORNILLO
		12034571	7	ROSETTA ELASTICA	RONDELLE W	FEDERSCHEIBE	SPRING WASHER	ARANDELA ELASTICA
		12035670	2	ROSETTA ELASTICA	RONDELLE W	FEDERSCHEIBE	SPRING WASHER	ARANDELA ELASTICA
		12178990	4	COLLARE	COLLIER	SCHELLE	CLAMP	COLLAR
		15896221	2	DADO	ECROU	MUTTER	NUT	TUERCA
		16043421	3	VITE	VIS	SCHRAUBE	SCREW	TORNILLO
		16100821	7	DADO	ECROU	MUTTER	NUT	TUERCA
	300132948	19075789	M	TUBO	TUYAU	ROHR	PIPE	TUBO
		300015924	2	GRAFFA	COLLIER	HALTER	RETAINER	ABRAZADERA
		300017800	2	TIRANTE	TIRANT	SPANNBOLZEN	TIE-ROD	TIRANTE
		300114083	1	BRIGLIA	BRIDE	SCHELLE	CLAMP	BRIDA
		300114096	(1)	TAPPO	BOUCHON	STOPFEN	PLUG	TAPON
		300114097	(1)	STANTUFFO	PISTON	KOLBEN	PISTON	EMBOLO
		300130280	1	ALBERO PEDALI	ARBRE	WELLE	SHAFT	ARBOL
		301592030	1	PIOLO	PION	STIFT	PIN	PITON
		301592031	1	ANELLO	ANNEAU	RING	RING	ANILLO
D 1044		301615237	2	RACCORDO	RACCORD	STUTZEN	CONNECTION	RACOR
		311409500	1	COMPENSAT. DI FRENATA	RIPARTITEUR	KOMPENSATOR	COMPENSATION	COMPENSADOR
C 0940		320428150	1	SUPPORTO SERBATOIO	SUPPORT	HALTERUNG	SUPPORT	SOPORTE

.../...

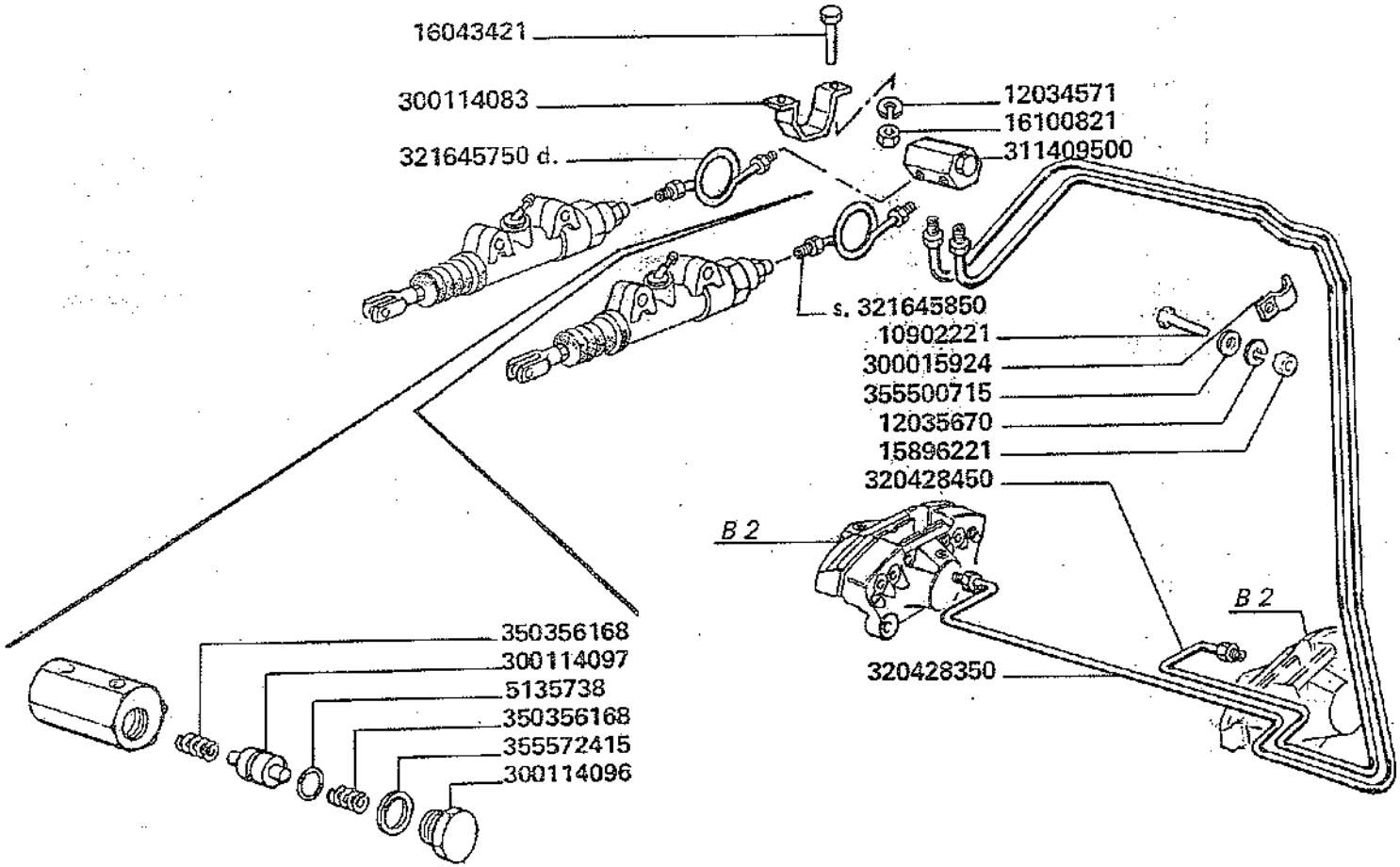
16043421
300114083
321645750 d.
12034571
16100821
311409500
s. 321645850
10902221
300015924
355500715
12035670
15896221
320428450
B 2
B 2
320428350
350356168
300114097
5135738
350356168
355572415
300114096

		320428350	1	TUBO D.	TUYAU	ROHR	PIPE	TUBO
		320428450	1	TUBO S.	TUYAU	ROHR	PIPE	TUBO
D 1022		320815650	1	PEDALE S.	PEDALE	BREMSPEDAL	BRAKE PEDAL	PEDAL
D 1022		320815750	1	PEDALE D.	PEDALE	BREMSPEDAL	BRAKE PEDAL	PEDAL
D 1044		320845700	2	POMPA FRENO COMPL.	POMPE FREIN	BREMSENPUMPE	BRAKE PUMP	BOMBA FRENO
	311609600	320956200	1	SERBATOIO OLIO	RESERVOIR D'HUILE	OELTANK	OIL TANK	DEPOSITO DE AC.
	300129652	321097650	2	SPINA	AXE	STIFT	PIN	PASADOR
C 1044	320428200	321185700	2	POMPA FRENO COMPL.	POMPE FREIN	BREMSENPUMPE	BRAKE PUMP	BOMBA FRENO
D 0940		321266750	1	SUPPORTO SERBATOIO	SUPPORT	HALTERUNG	SUPPORT	SOPORTE
C 1022	300137979	321273750	1	PEDALE D.	PEDALE	BREMSPEDAL	BRAKE PEDAL	PEDAL
C 1022	300137980	321273850	1	PEDALE S.	PEDALE	BREMSPEDAL	BRAKE PEDAL	PEDAL
	320428650	321645750	1	TUBO D.	TUYAU	ROHR	PIPE	TUBO
	320428550	321645850	1	TUBO S.	TUYAU	ROHR	PIPE	TUBO
		340415813	1	BOCCOLA	DOUILLE	BUECHSE	BUSH	CASQUILLO
		340415814	1	BOCCOLA	DOUILLE	BUECHSE	BUSH	CASQUILLO
		340415855	1	BOCCOLA	DOUILLE	BUECHSE	BUSH	CASQUILLO
		340415857	1	BOCCOLA	DOUILLE	BUECHSE	BUSH	CASQUILLO
		340441804	2	CHIAVISTELLO	GOUPILLE RAPIDE	VORSTECKER	SPRING CLIP	PASADOR ABIERTO
		350356168	(2)	MOLLA	RESSORT	FEDER	SPRING	RESORTE
		350356444	1	MOLLA	RESSORT	FEDER	SPRING	RESORTE
		350356521	4	MOLLA	RESSORTE	FEDER	SPRING	RESORTE
		355500715	2	RONDELLA	RONDELLE	SCHEIBE	WASHER	ARANDELA
		355500915	5	RONDELLA	RONDELLE	SCHEIBE	WASHER	ARANDELA
		355500920	8	RONDELLA	RONDELLE	SCHEIBE	WASHER	ARANDELA
		355510820	4	RONDELLA	RONDELLE	SCHEIBE	WASHER	ARANDELA
		355536706	1	RONDELLA	RONDELLE	SCHEIBE	WASHER	ARANDELA
		355536720	1	RONDELLA	RONDELLE	SCHEIBE	WASHER	ARANDELA
D 1044		355561230	2	RONDELLA	RONDELLE	SCHEIBE	WASHER	ARANDELA
		355572415	(1)	RONDELLA	RONDELLE	SCHEIBE	WASHER	ARANDELA

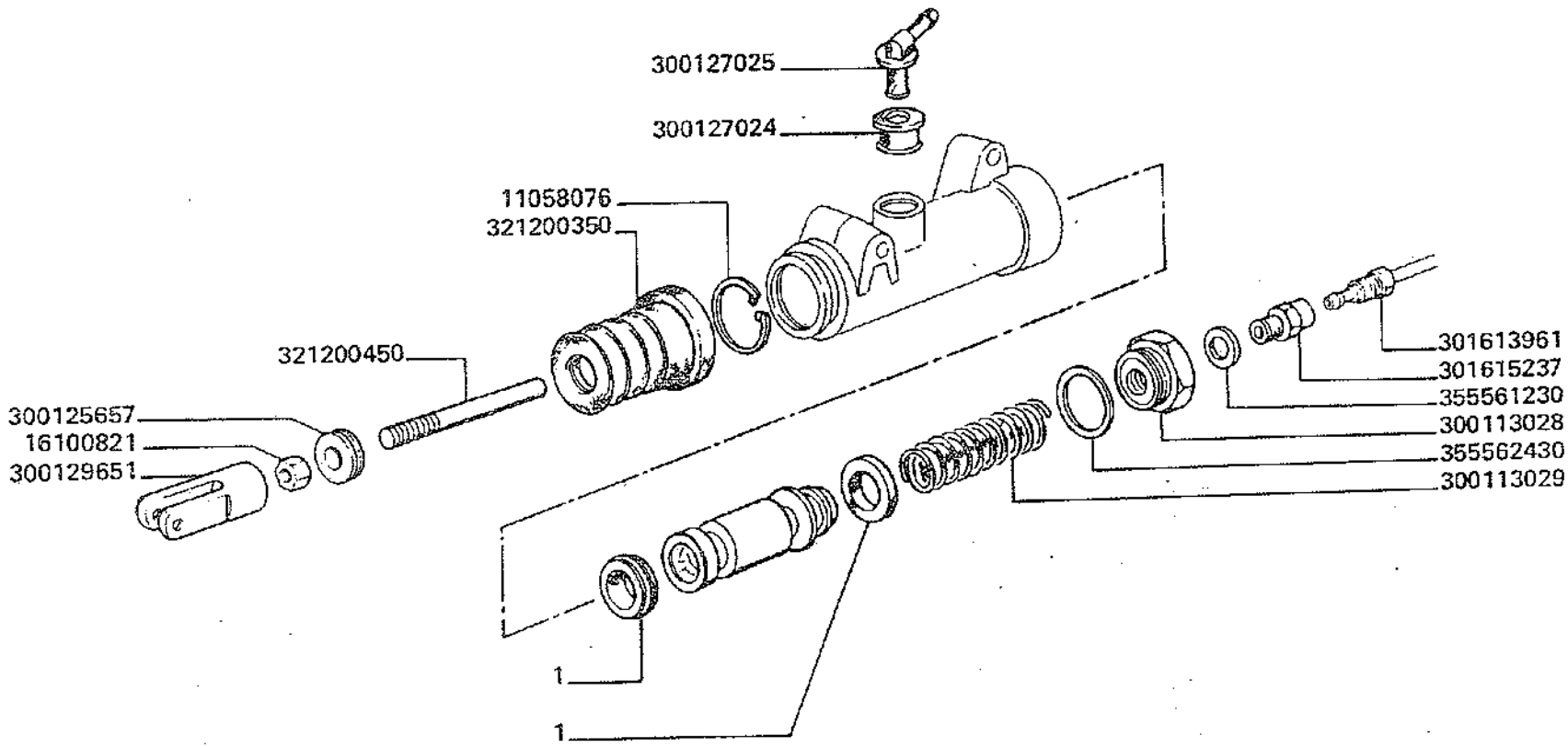

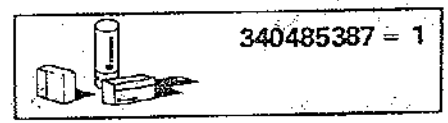

3500-3500R
3550-3550R

ELEMENTI POMPA FRENI (321185700) - BETOR

Elements maitre cylindres des freins
Bremsenpumpe elemente

Brake pump elements
Elementos bomba frenos

H 14

	11058076	1	ANELLO ELASTICO	ARRETOIR	SICHERUNGS	LOCKRING	ANILLO DE FRENO
	16100821	1	DADO	ECROU	MUTTER	NUT	TUERCA
	300113028	1	TAPPO	BOUCHON	STOPFEN	PLUG	TAPON
	300113029	1	MOLLA	RESSORT	FEDER	SPRING	RESORTE
	300125657	1	RONDELLA	RONDELLE	SCHEIBE	WASHER	ARANDELA
	300127024	1	GUARNIZIONE	JOINT	DICHTUNG	GASKET	JUNTA
	300127025	1	RACCORDO	RACCORD	STUTZEN	CONNECTION	RACOR
	300129651	1	FORCELLA PUNTALE	FOURCHETTE	GABEL	FORK	HORQUILLA
	301613961	1	VITE	VIS	SCHRAUBE	SCREW	TORNILLO
	301615237	1	RACCORDO	RACCORD	STUTZEN	CONNECTION	RACOR
	321200350	1	SOFFIETTO	PROTECT. DE CAOUTC.	GUMMISCHUTZ	BELLOWS	PROTECCION DE GOMA
300129650	321200450	1	PUNTALE	TIGE DE POUSSEE	STANGE	ROD	VASTAGO
	340485387	1	SERIE GUARNIZIONI	POCHETTE JOINTS	SATZ DICHTUNGEN	SEALS KIT	SERIE DE JUNTAS
	355561230	1	RONDELLA	RONDELLE	SCHEIBE	WASHER	ARANDELA
	355562430	1	RONDELLA	RONDELLE	SCHEIBE	WASHER	ARANDELA

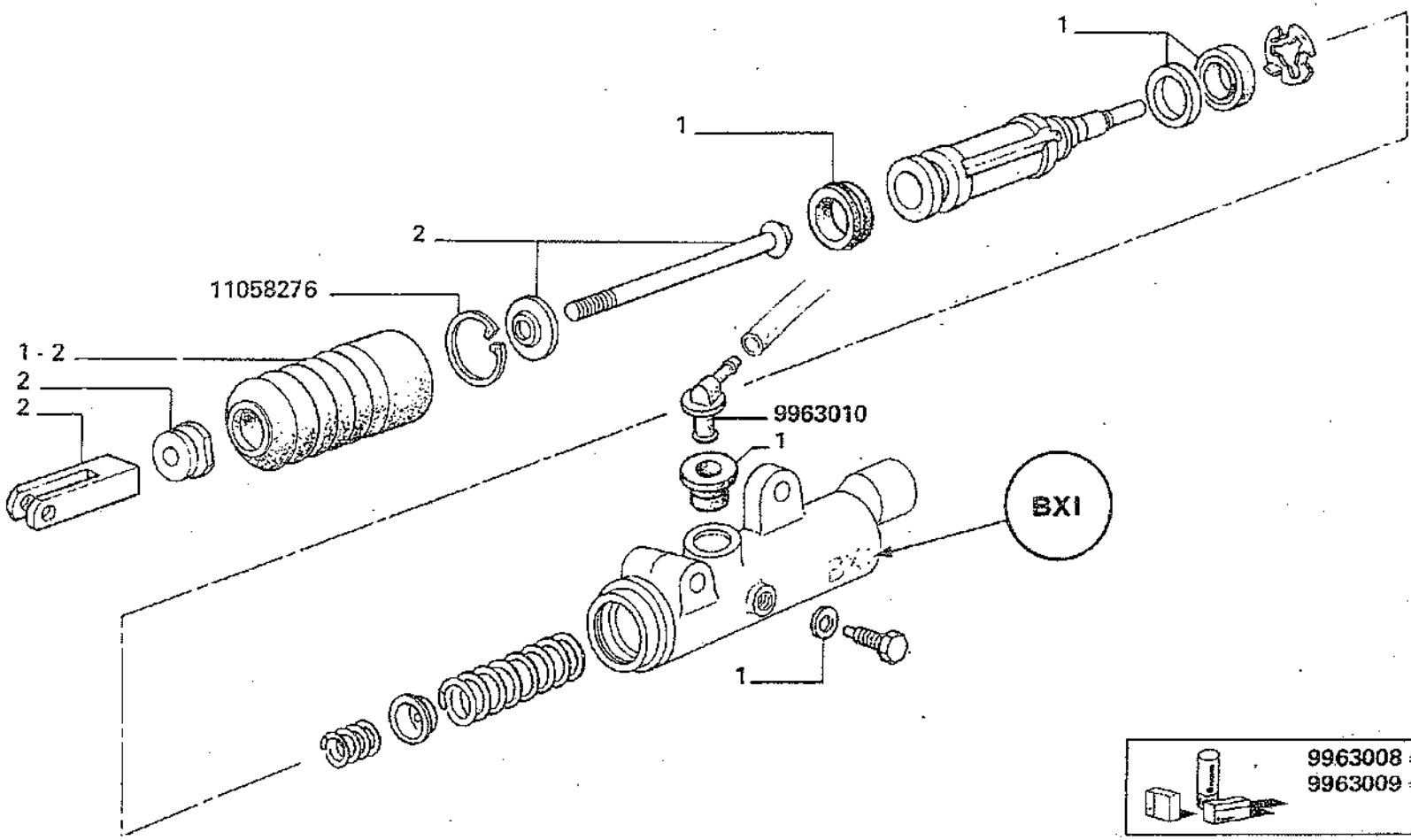

3500-3500R
3550-3550R

ELEMENTI POMPA FRENI (320845700) - BENDITALIA

Elements maitre cylindres des freins
Bremsenpumpe elemente

Brake pump elements
Elementos bomba frenos

H 14/1

9963008	1	CORREDO	EQUIPMENT	SATZ	KIT	JUEGO
9963009	1	CORREDO	EQUIPMENT	SATZ	KIT	JUEGO
9963010	1	RACCORDO	RACCORD	STUTZEN	CONNECTION	RACOR
11058276	1	ANELLO DI SICUREZZA	ARRETOIR	SICHERUNGSRING	LOCKRING	ANILLO DE FRENO

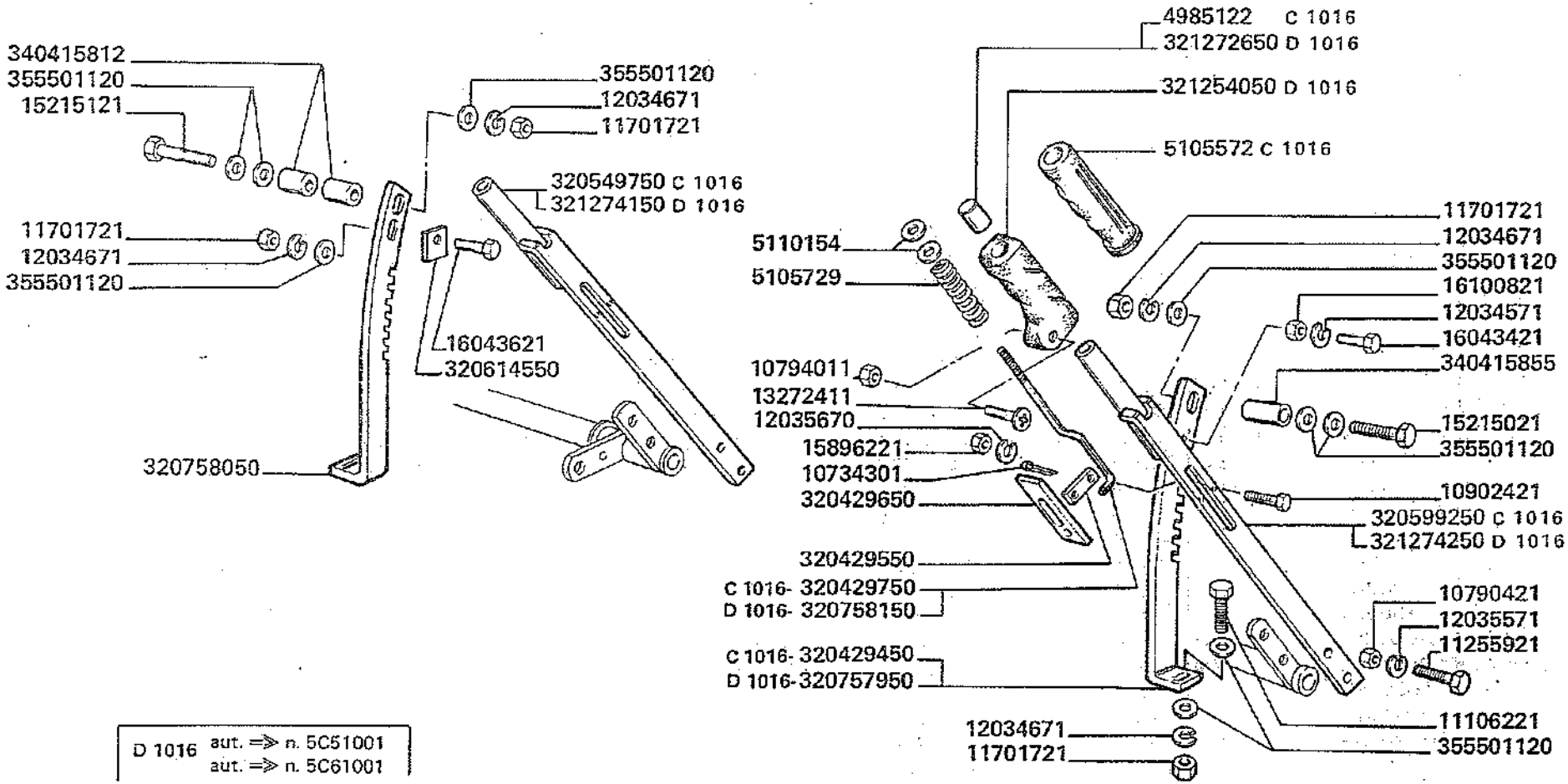
340415812
355501120
15215121
11701721
12034671
355501120
320758050
355501120
12034671
11701721
320549750 C 1016
321274150 D 1016
16043621
320614550
4985122 C 1016
321272650 D 1016
321254050 D 1016
5105572 C 1016
5110154
5105729
10794011
13272411
12035670
15896221
10734301
320429650
320429550
C 1016- 320429750
D 1016- 320758150
C 1016- 320429450
D 1016-320757950
11701721
12034671
355501120
16100821
12034571
16043421
340415855
15215021
355501120
10902421
320599250 C 1016
321274250 D 1016
10790421
12035571
11255921
11106221
355501120
12034671
11701721
D 1016 aut. ⇒ n. 5C51001
aut. ⇒ n. 5C61001

C 1016	4985122	2	PULSANTE	BOUTON	DRUCKKNOPF	BUTON	PULSADOR
C 1016	5105572	2	IMPUGNATURA	POIGNEE	GRIFF	LEVER KNOB	EMPUNADURA
	5105729	2	MOLLA	RESSORT	FEDER	SPRING	RESORTE
	5110154	4	RONDELLA	RONDELLE	SCHEIBE	WASHER	ARANDELA
	10733701	2	COPIGLIA	GOUPILLE FENDUE	SPLINT	COTTER PIN	PASADOR ABIERTO
	10734301	2	COPIGLIA	GOUPILLE FENDUE	SPLINT	COTTER PIN	PASADOR ABIERTO
	10790421	4	DADO	ECROU	MUTTER	NUT	TUERCA
	10794011	2	DADO	ECROU	MUTTER	NUT	TUERCA
	10902421	4	VITE	VIS	SCHRAUBE	SCREW	TORNILLO
	11106221	2	VITE	VIS	SCHRAUBE	SCREW	TORNILLO
	11255921	4	VITE	VIS	SCHRAUBE	SCREW	TORNILLO
	11701721	4	DADO	ECROU	MUTTER	NUT	TUERCA
	12034571	6	ROSETTA ELASTICA	RONDELLE W	FEDERSCHEIBE	SPRING WASHER	ARANDELA ELASTICA
	12034671	10	ROSETTA ELASTICA	RONDELLE W	FEDERSCHEIBE	SPRING WASHER	ARANDELA ELASTICA
	12035571	4	ROSETTA ELASTICA	RONDELLE W	FEDERSCHEIBE	SPRING WASHER	ARANDELA ELASTICA
	12035670	4	ROSETTA ELASTICA	RONDELLE W	FEDERSCHEIBE	SPRING WASHER	ARANDELA ELASTICA
	12163321	8	DADO	ECROU	MUTTER	NUT	TUERCA
	13272411	2	VITE	VIS	SCHRAUBE	SCREW	TORNILLO
	15215021	1	VITE	VIS	SCHRAUBE	SCREW	TORNILLO
	15215121	1	VITE	VIS	SCHRAUBE	SCREW	TORNILLO
	15896221	4	DADO	ECROU	MUTTER	NUT	TUERCA
	16043121	2	VITE	VIS	SCHRAUBE	SCREW	TORNILLO
	16043421	3	VITE	VIS	SCHRAUBE	SCREW	TORNILLO
	16043621	1	VITE	VIS	SCHRAUBE	SCREW	TORNILLO
	16100821	2	DADO	ECROU	MUTTER	NUT	TUERCA
	16160121	6	VITE	VIS	SCHRAUBE	SCREW	TORNILLO
	300132216	2	FERMO TIRANTI	ARRET	ARRETIERSTUECK	STOP PLATE	PLACA DE TOPE
	320428850	1	TIRANTE ANT. D.	TIRANT	SPANNBOLZEN	TIE-ROD	TIRANTE
	320429050	1	SEMISUPPORTO	DEMI-SUPPORT	HALTERUNGHAELFTE	HALF-SUPPORT	SEMI-SOPORTE
	320429150	2	TIRANTE POST.	TIRANT	SPANNBOLZEN	TIE-ROD	TIRANTE

../...

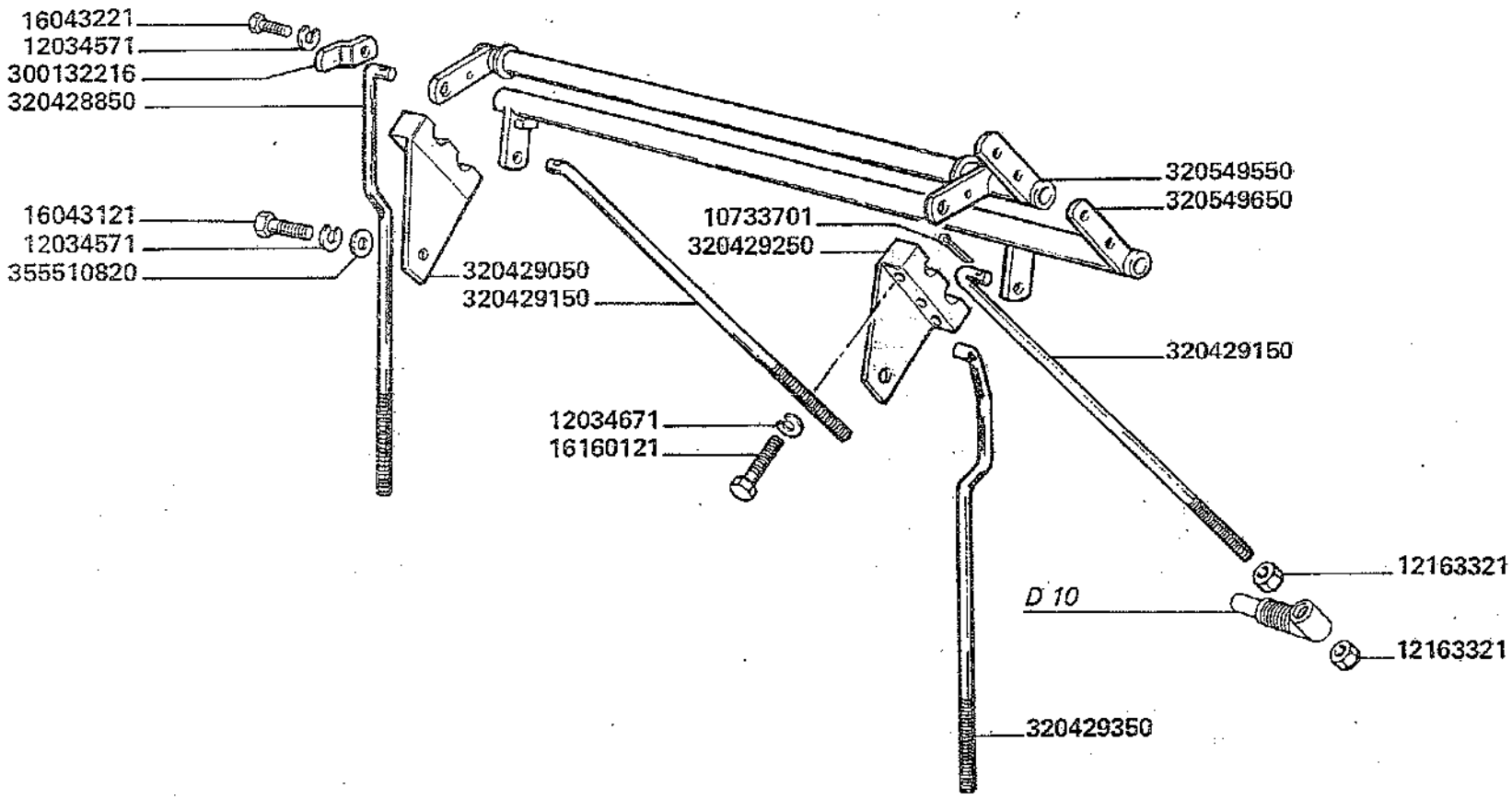

3500-3500R
3550-3550R

COMANDO REGOLAZIONE CONTROBATTITORE

Commande réglage du contrebatteur
Dreschkorbeinstellung antrieb
Concave control drive
Mando regulaccion del concavo

H 15

		320429250	1	SEMISUPPORTO	DEMI SUPPORT	HALTERHAELFTE	HAL-SUPPORT	SEMI-SOPORTE
		320429350	1	TIRANTE ANT. S.	TIRANT	SPANNBOLZEN	TIE-ROD	TIRANTE
C 1016		320429450	1	SETTORE LEVE	SECTEUR	SEKTOR	SECTOR	SECTOR
		320429550	2	GUIDA PIASTR. ARRESTO	GUIDE PLAQUE	PLATEFUEHRUNG	PLATE GUIDE	GUIA PLACA
		320429650	2	PIASTRINA DI ARRESTO	PLAQUE D'ARRET	ARRETIERSTUECK	STOP PLATE	PLACA DE TOPE
C 1016		320429750	2	TIRANTE LEVE	TIRANT	SPANNBOLZEN	TIE-ROD	TIRANTE
		320549550	1	ALBERO	ARBRE	WELLE	SHAFT	ARBOL
		320549650	1	ALBERO	ARBRE	WELLE	SHAFT	ARBOL
C 1016		320549750	1	LEVA ANT.	LEVIER	HEBEL	LEVER	PALANCA
C 1016		320599250	1	LEVA POST.	LEVIER	HEBEL	LEVER	PALANCA
		320614550	1	PIASTRINA	PLAQUE D'ARRET	ARRETIERSTUECK	STOP PLATE	PLACA DE TOPE
D 1016		320757950	1	SETTORE LEVE	SECTEUR	SEKTOR	SECTOR	SECTOR
	320430050	320758050	1	SETTORE LEVE	SECTEUR	SEKTOR	SECTOR	SECTOR
D 1016		320758150	2	TIRANTE LEVE	TIRANT	SPANNBOLZEN	TIE-ROD	TIRANTE
D 1016		321254050	2	IMPUGNATURA	POIGNEE	GRIFF	LEVER KNOB	EMPUNADURA
D 1016		321272650	2	PULSANTE	BOUTON	DRUCKKNOPF	BUTON	PULSADOR
D 1016		321274150	1	LEVA ANT.	LEVIER	HEBEL	LEVER	PALANCA
D 1016		321274250	1	LEVA POST.	LEVIER	HEBEL	LEVER	PALANCA
		340415812	2	BOCCOLA	BAGUE	BUECHSE	BUSH	CASQUILLO
		340415855	1	BOCCOLA	BAGUE	BUECHSE	BUSH	CASQUILLO
		355501120	12	RONDELLA	RONDELLE	SCHEIBE	WASHER	ARANDELA
		355510820	3	RONDELLA	RONDELLE	SCHEIBE	WASHER	ARANDELA

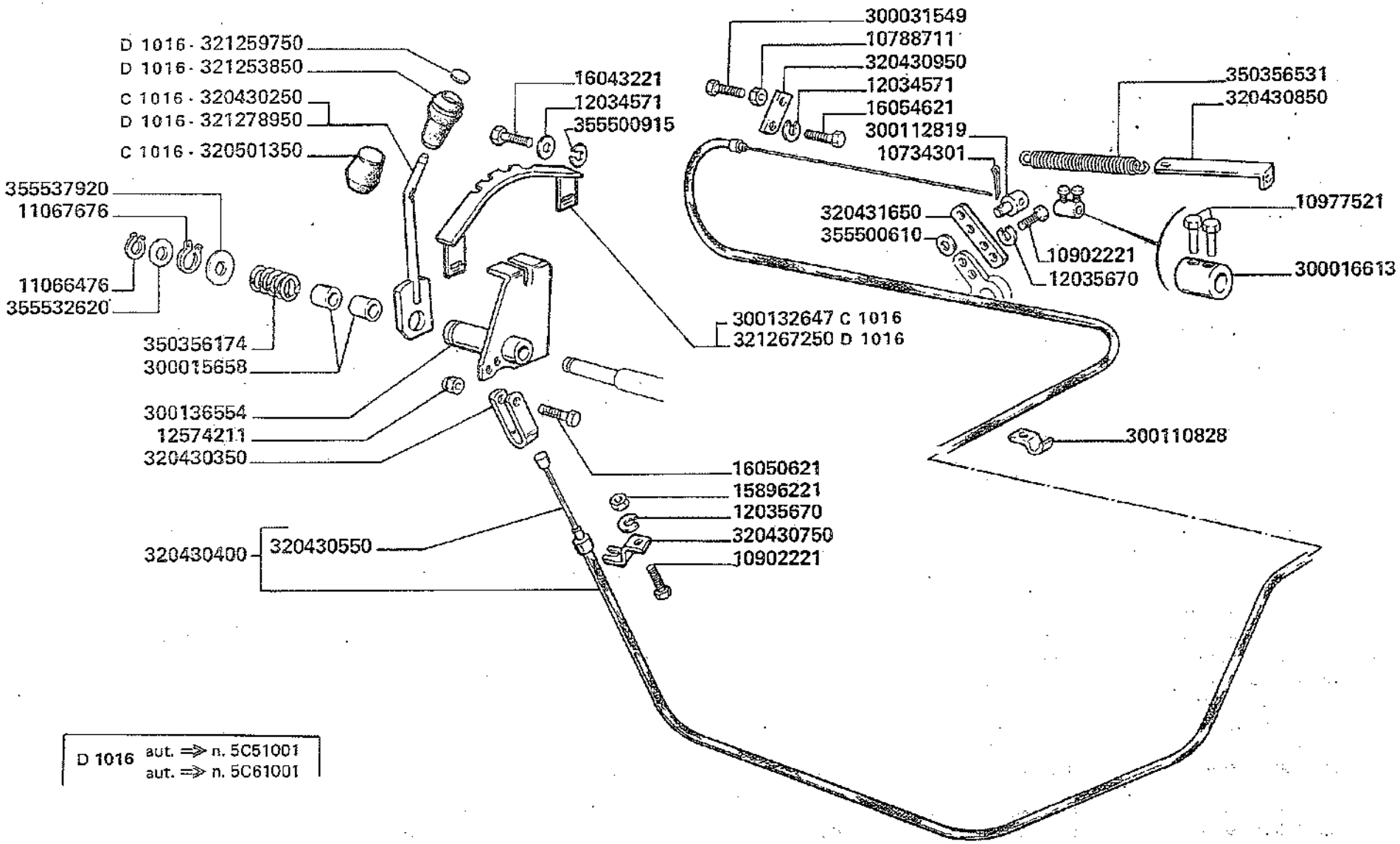
D 1016 - 321259750
D 1016 - 321253850
C 1016 - 320430250
D 1016 - 321278950
C 1016 - 320501350
355537920
11067676
11066476
355532620
350356174
300015658
300136554
12574211
320430350
320430400
320430550
16043221
12034571
355500915
300132647 C 1016
321267250 D 1016
16050621
15896221
12035670
320430750
10902221
300031549
10788711
320430950
12034571
16054621
300112819
10734301
320431650
355500610
10902221
12035670
350356531
320430850
10977521
300016613
300110828
D 1016 aut. ⇒ n. 5C51001
aut. ⇒ n. 5C61001

	10734301	1	COPIGLIA	GOUPILLE FENDUE	SPLINT	COTTER PIN	PASADOR ABIERTO
	10788711	1	DADO	ECROU	MUTTER	NUT	TUERCA
	10902221	3	VITE	VIS	SCHRAUBE	SCREW	TORNILLO
	10977521	2	VITE	VIS	SCHRAUBE	SCREW	TORNILLO
	11066476	1	ANELLO ELASTICO	ARRETOIR	SICHERUNGSRING	LOCKRING	ANILLO DE FRENO
	11067676	1	ANELLO ELASTICO	ARRETOIR	SICHERUNGSRING	LOCKRING	ANILLO DE FRENO
	12034571	3	ROSETTA ELASTICA	RONDELLE W	FEDERSCHEIBE	SPRING WASHER	ARANDELA ELASTICA
	12035670	3	ROSETTA ELASTICA	RONDELLE W	FEDERSCHEIBE	SPRING WASHER	ARANDELA ELASTICA
	12574211	1	DADO	ECROU	MUTTER	NUT	TUERCA
	15896221	1	DADO	ECROU	MUTTER	NUT	TUERCA
	16043221	2	VITE	VIS	SCHRAUBE	SCREW	TORNILLO
	16050621	1	VITE	VIS	SCHRAUBE	SCREW	TORNILLO
	16054621	1	VITE	VIS	SCHRAUBE	SCREW	TORNILLO
	300015658	2	BOCCOLA	BAGUE	BUECHSE	BUSH	CASQUILLO
	300016613	1	MORSETTO	SERRE CABLE	SEILKLEMME	WIRE ROP GRIP	FIJA CABLE
	300031549	1	VITE	VIS	SCHRAUBE	SCREW	TORNILLO
	300110828	4	BRIGLIA	COLLIER	HALTER	RETAINER	COLLAR
	300112819	1	SUPPORTINO CAVO ACC.	AXE	BOLZEN	PIN	PASADOR
C 1016	300132647	1	SETTORE	SECTEUR	SEKTOR	SECTOR	SECTOR
	300136554	1	SUPPORTO LEVE ACCEL.	SUPPORT	HALTERUNG	SUPPORT	SOPORTE
C 1016	320430250	1	LEVA	LEVIER	HEBEL	LEVER	PALANCA

.../...

MODIF.	ANT. MODIF.	N. ORDIN.	Q.	DENOMINAZIONE	DESIGNATION	BENENNUNG	DESCRIPTION	DENOMINACIONES
		320430350	1	BRIGLLIA ATT. CAVO	COLLIER	SCHELLE	CLAMP	COLLAR
		320430400	1	COMPL. CAVO	CABLE CPT	SEIL KPL	CABLE, ASSY	CONJ. CABLE
		320430550	(1)	CAVO	CABLE	SEIL	CABLE	CABLE
		320430750	1	SQUADRETTA	EQUERRE	PLATTE	PLATE	PLACA
		320430850	1	SQUADRETTA	EQUERRE	PLATTE	PLATE	PLACA
		320430950	1	PIASTRINA	PLAQUETTE	PLAETTCHEN	PLATE	PLANCHUELA
		320431650	1	PROLUNGA LEVA	RALLONGE	VERLAENGERUNG	EXTENSION	PROLONGA
C	1016	320501350	1	POMELLO	BOUTON	KNEBEL GRIFF	KNOB	BOTON
D	1016	321253850	1	IMPUGNATURA	POIGNEE	GRIFF	KNOB	EMPUNADURA
D	1016	321259750	1	OBLO' IMPUGNATURA	COUVERCLE	DECKEL	CAP	TAPA
D	1016	321267250	1	SETTORE	SECTEUR	SEKTOR	SECTOR	SECTOR
D	1016	321278950	1	LEVA	LEVIER	HEBEL	LEVER	PALANCA
		350356174	1	MOLLA	RESSORT	FEDER	SPRING	RESORTE
		350356531	1	MOLLA	RESSORT	FEDER	SPRING	RESORTE
		355500610	1	RONDELLA	RONDELLE	SCHEIBE	WASHER	ARANDELA
		355500915	2	RONDELLA	RONDELLE	SCHEIBE	WASHER	ARANDELA
		355532620	1	RONDELLA	RONDELLE	SCHEIBE	WASHER	ARANDELA
		355537920	1	RONDELLA	RONDELLE	SCHEIBE	WASHER	ARANDELA

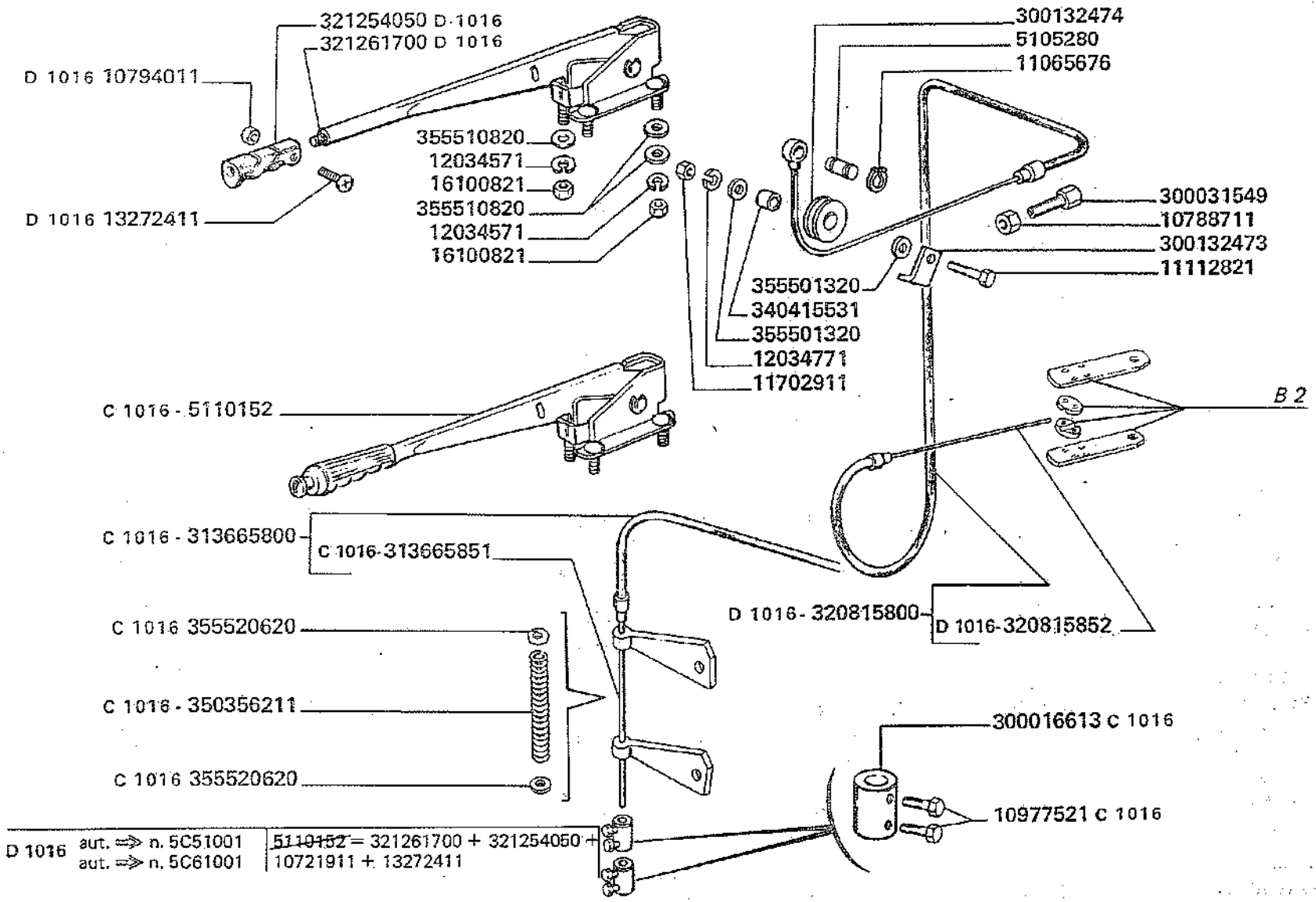

3500-3500R
3550-3550R

FRENO DI STAZIONAMENTO

Frein de stationement
Handbremse

Parking brake
Freno de estacionamiento

H17

	5105280	1	PERNO	AXE	STIFT	PIN	PASADOR
C 1016	5110152	1	LEVA	LEVIER	HEBEL	LEVER	PALANCA
	10788711	2	DADO	ECROU	MUTTER	NUT	TUERCA
D 1016	10794011	1	DADO	ECROU	MUTTER	NUT	TUERCA
C 1016	10977521	2	VITE	VIS	SCHRAUBE	SCREW	TORNILLO
	11065676	2	ANELLO ELASTICO	ARRETOIR	SICHERUNGSRING	LOCKRING	ANILLO DE FRENO
	11112821	1	VITE	VIS	SCHRAUBE	SCREW	TORNILLO
	11702911	1	DADO	ECROU	MUTTER	NUT	TUERCA
	12034571	4	ROSETTA ELASTICA	RONDELLE W	FEDERSCHEIBE	SPRING WASHER	ARANDELA ELASTICA
	12034771	1	ROSETTA ELASTICA	RONDELLE W	FEDERSCHEIBE	SPRING WASHER	ARANDELA ELASTICA
D 1016	13272411	1	VITE	VIS	SCHRAUBE	SCREW	TORNILLO
	16100821	4	DADO	ECROU	MUTTER	NUT	TUERCA
C 1016	300016613	1	MORSETTO	SERRE CABLE	SEILKLEMME	WIRE ROP	FIJA CABLE
	300031549	1	VITE DI REGOLAZ.	VIS DE REGLAGE	STELLSCHRAUBE	ADJUSTING SCREW	TORNILLO DE REGL.
	300132473	1	SQUADRETTA	EQUERRE	PLAETTCHEN	PLATE	PLANCHUELA
	300132474	1	GUIDA CAVO	PATTE DE GUIDAGE	SEILFUEHRUNG	ROPE GUIDE	GUJA PARA CABLE
C 1016	313665800	1	CAVO COMPL.	CABLE CPT	SEIL KLP	WIRE ROP. ASSY	CONJ. CABLE
C 1016	313665851	(1)	CAVO	CABLE	SEIL	WIRE	CABLE
D 1016	320815800	1	CAVO COMPL.	CABLE CPT	SEIL KPL	WIRE ROP, ASSY	CONJ. CABLE
D 1016	320815852	(1)	CAVO	CABLE	SEIL	WIRE	CABLE
D 1016	321254050	1	IMPUGNATURA	POIGNEE	GRIFF	KNOB	EMPUNADURA
D 1016	321261700	1	LEVA	LEVIER	HEBEL	LEVER	PALANCA
	340415531	1	BOCCOLA	BAGUE	BUECHSE	BUSH	CASQUILLO
C 1016	350356211	1	MOLLA	RESSORT	FEDER	SPRING	RESORTE
	355501320	2	RONDELLA	RONDELLE	SCHEIBE	WASHER	ARANDELA
	355510820	6	RONDELLA	RONDELLE	SCHEIBE	WASHER	ARANDELA
C 1016	355520620	2	RONDELLA	RONDELLE	SCHEIBE	WASHER	ARANDELA

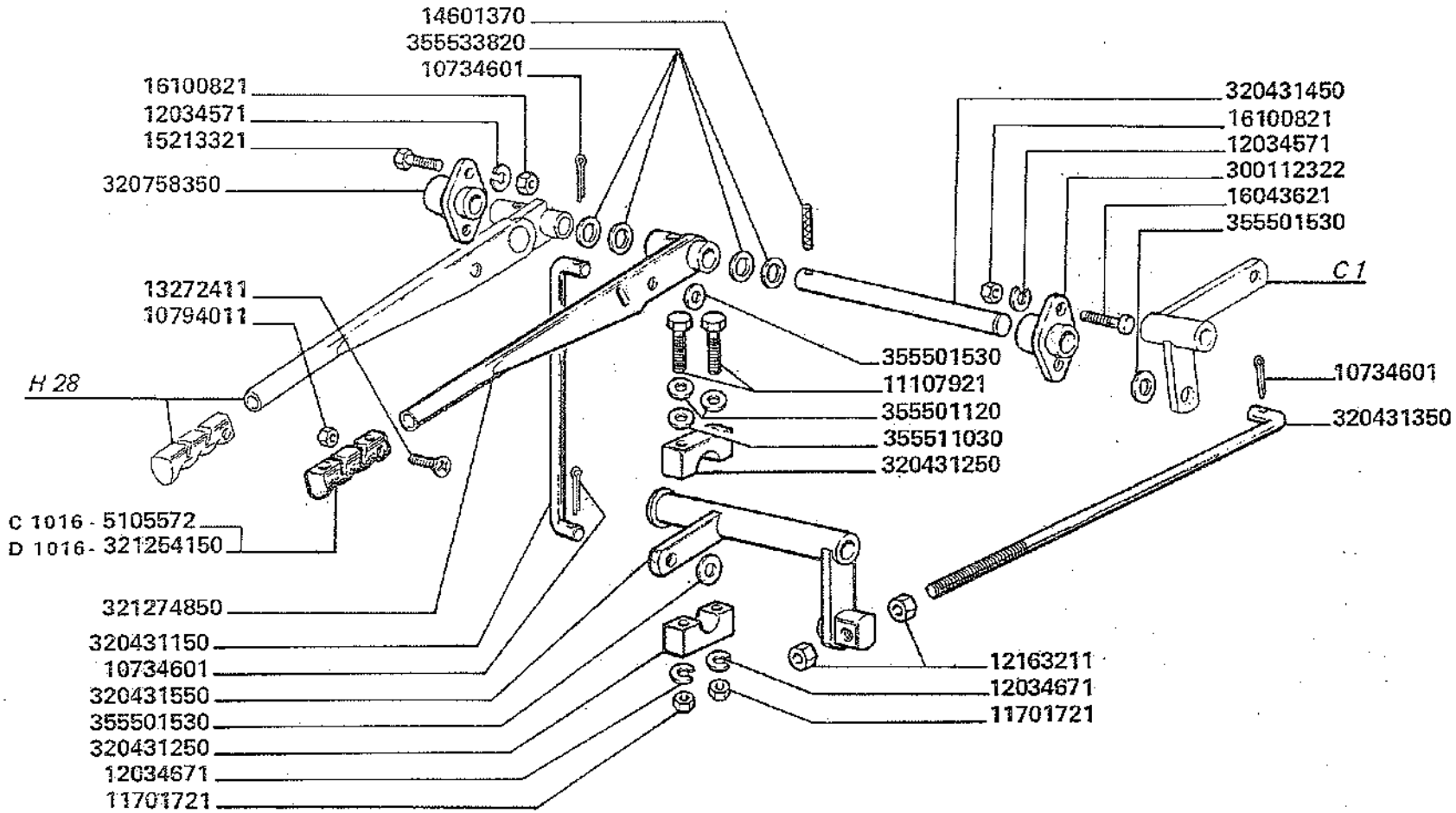

D 1016	aut. ⇒ n. 5C51001 aut. ⇒ n. 5C61001

3500-3500R
3550-3550R

COMANDO INNESTO PIATTAFORMA DI TAGLIO

Commande de embrayage plateforme de coupe
Schneidwerck antrieb
Cutting table clutch control
Mando injerto plataforma de corte

H18

C 1016		5105572	1	IMPUGNATURA	POIGNEE	GRIFF	LEVER KNOB	EMPUNADURA
		10734601	3	COPIGLIA	GOUPILLE FENDUE	SPLINT	COTTER PIN	PASADOR ABIERTO
		10794011	1	DADO	ECROU	MUTTER	NUT	TUERCA
		11107921	4	VITE	VIS	SCHRAUBE	SCREW	TORNILLO
		11701721	4	DADO	ECROU	MUTTER	NUT	TUERCA
		12034571	4	ROSETTA ELASTICA	RONDELLE W	FEDERSCHEIBE	SPRING WASHER	ARANDELA ELASTICA
		12034671	4	ROSETTA ELASTICA	RONDELLE W	FEDERSCHEIBE	SPRING WASHER	ARANDELA ELASTICA
		12163211	2	DADO	ECROU	MUTTER	NUT	TUERCA
		13272411	1	VITE	VIS	SCHRAUBE	SCREW	TORNILLO
		14601370	1	SPINA ELASTICA	GOUPILLE ELAST.	SPANNUELSE	ROLL PIN	PASADOR
		15213321	2	VITE	VIS	SCHRAUBE	SCREW	TORNILLO
		16043621	2	VITE	VIS	SCHRAUBE	SCREW	TORNILLO
		16100821	4	DADO	ECROU	MUTTER	NUT	TUERCA
		300112322	1	SUPPORTO D.	SUPPORT	HALTERUNG	SUPPORT	SOPORTE
		320431150	1	TIRANTE	TIRANT	STANGE	TIE-ROD	TIRANTE
		320431250	4	SUPPORTO RINVIO	SUPPORT	HALTERUNG	SUPPORT	SOPORTE
		320431350	1	TIRANTE	TIRANT	SPANNBOLZEN	TIE-ROD	TIRANTE
		320431450	1	ALBERO	ARBRE	WELLE	SHAFT	ARBOL
		320431550	1	BILANCERE	BALANCIER	SCHWINGE	ROCKER ARM	BALANCIN
	300136619	320758350	1	SUPPORTO LEVA	SUPPORT	HALTERUNG	SUPPORT	SOPORTE
D 1016		321254150	1	IMPUGNATURA	POIGNEE	GRIFF	LEVER KNOB	EMPUNADURA
	320431050	321274850	1	LEVA	LEVIER	HEBEL	LEVER	PALANCA
		355501120	4	RONDELLA	RONDELLE	SCHEIBE	WASHER	ARANDELA
		355501530	3	RONDELLA	RONDELLE	SCHEIBE	WASHER	ARANDELA
		355511030	2	RONDELLA	RONDELLE	SCHEIBE	WASHER	ARANDELA
		355533820	6	RONDELLA	RONDELLE	SCHEIBE	WASHER	ARANDELA

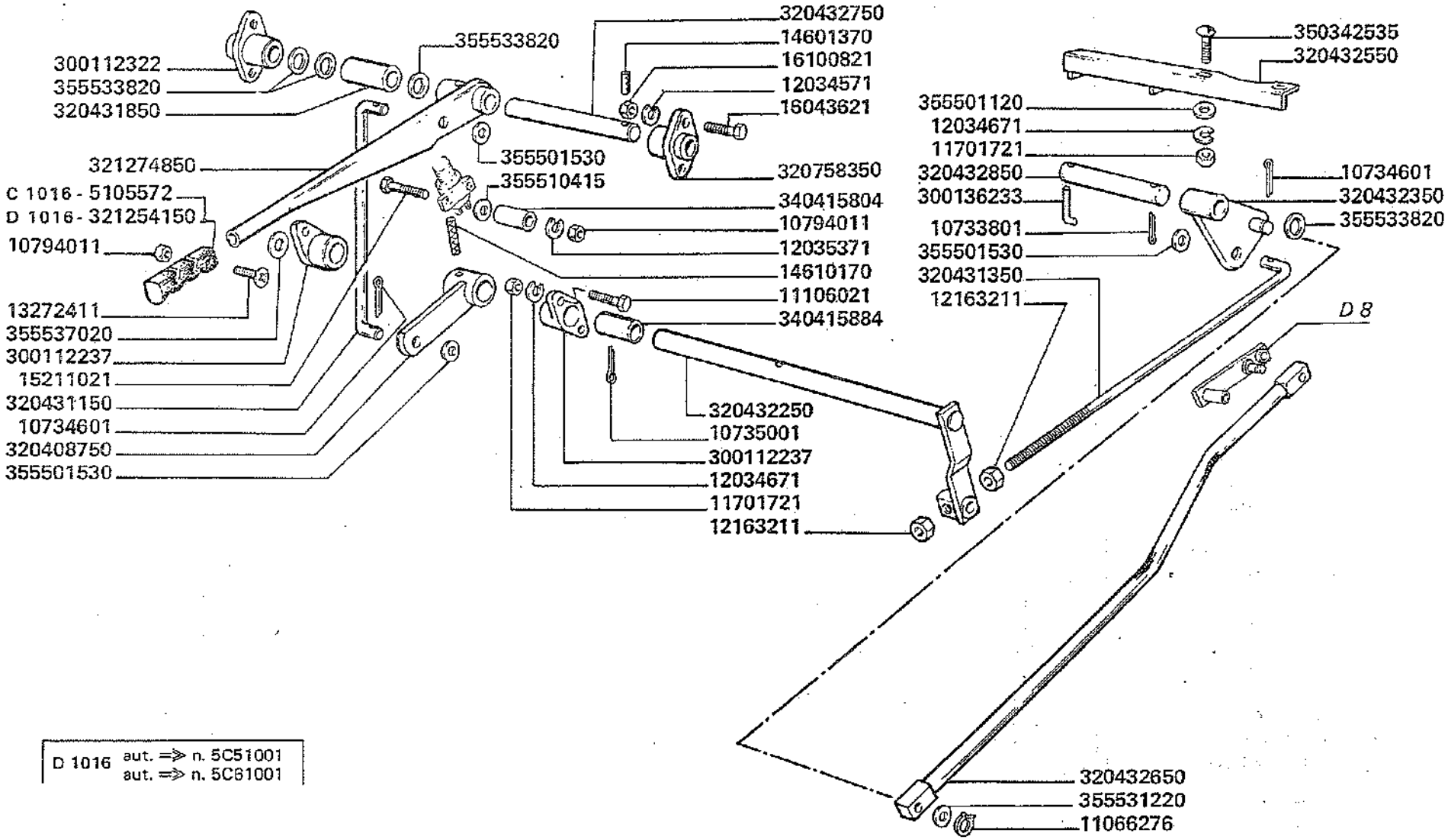

D 1016	aut. ⇒ n. 5C51001 aut. ⇒ n. 5C61001

3500-3500R
3550-3550R

COMANDO INNESTO APPARATO TREBBIANTE

Commande de embrayage batteuse
Dreschwerkkupplungsantrieb
Threshing mechanism clutch control
Mando injerto trilla

H19

5105572	1	IMPUGNATURA	POIGNEE	GRIFF	LEVER KNOB	EMPUNADURA
10733801	1	COPIGLIA	GOUPILLE FENDUE	SPLINT	COTTER PIN	PASADOR ABIERTO
10734601	3	COPIGLIA	GOUPILLE FENDUE	SPLINT	COTTER PIN	PASADOR ABIERTO
10735001	1	COPIGLIA	GOUPILLE FENDUE	SPLINT	COTTER PIN	PASADOR ABIERTO
10794011	3	DADO	ECROU	MUTTER	NUT	TUERCA
11066276	1	ANELLO ELASTICO	ARRETOIR	SICHERUNGSRING	LOCKRING	ANILLO DE FRENO
11106021	4	VITE	VIS	SCHRAUBE	SCREW	TORNILLO
11701721	6	DADO	ECROU	MUTTER	NUT	TUERCA
12034571	4	ROSETTA ELASTICA	RONDELLE W	FEDERSCHEIBE	SPRING WASHER	ARANDELA ELASTICA
12034671	6	ROSETTA ELASTICA	RONDELLE W	FEDERSCHEIBE	SPRING WASHER	ARANDELA ELASTICA
12035371	4	ROSETTA ELASTICA	RONDELLE W	FEDERSCHEIBE	SPRING WASHER	ARANDELA ELASTICA
12163211	2	DADO	ECROU	MUTTER	NUT	TUERCA
13272411	1	VITE	VIS	SCHRAUBE	SCREW	TORNILLO
14601370	1	SPINA ELASTICA	GOUPILLE ELAST.	SPANNUELSE	ROLL PIN	PASADOR
14610170	1	SPINA ELASTICA	GOUPILLE ELAST.	SPANNUELSE	ROLL PIN	PASADOR
15211021	2	VITE	VIS	SCHRAUBE	SCREW	TORNILLO
16043621	4	VITE	VIS	SCHRAUBE	SCREW	TORNILLO
16100821	4	DADO	ECROU	MUTTER	NUT	TUERCA
300112237	2	SUPPORTO	SUPPORT	HALTERUNG	SUPPORT	SOPORTE
300112322	1	SUPPORTO D.	SUPPORT	HALTERUNG	SUPPORT	SOPORTE
300136233	1	SPINA DI FERMO	GOUPILLE D'ARRET	SICHERUNGSSTIFT	LOCKING PIN	PASADOR
320408750	1	LEVA ANT.	LEVIER	HEBEL	LEVER	PALANCA

.../...

MODIF.	ANT. MODIF.	N. ORDIN.	Q	DENOMINAZIONE	DESIGNATION	BENENNUNG	DESCRIPTION	DENOMINACIONES
		320431150	1	TIRANTE	TIRANT	STANGE	TIE-ROD	TIRANTE
		320431350	1	TIRANTE	TIRANT	SPANNBOLZEN	TIE-ROD	TIRANTE
		320431850	1	BOCCOLA	BAGUE	BUECHSE	BUSH	CASQUILLO
		320432250	1	ALBERO	ARBRE	WELLE	SHAFT	ARBOL
		320432350	1	BILANCERE	BALANCIER	SCHWINGE	ROCKER ARM	BALANCIN
		320432550	1	SUPPORTO BILANCERE	SUPPORT	HALTERUNG	SUPPORT	SOPORTE
		320432650	1	ASTA	TIGE	STANGE	ROD	VARILLA
		320432750	1	PERNO	AXE	BOLZEN	PIN	EJE
		320432850	1	PERNO	AXE	BOLZEN	PIN	EJE
	300136619	320758350	1	SUPPORTO PERNO LEVA	SUPPORT	HALTERUNG	SUPPORT	SOPORTE
D 1016		321254150	1	IMPUGNATURA	POIGNEE	GRIFF	LEVER KNOB	EMPUNADURA
	320431050	321274850	1	LEVA	LEVIER	HEBEL	LEVER	PALANCA
		340415804	2	BOCCOLA	BAGUE	BUECHSE	BUSH	CASQUILLO
		340415884	1	BOCCOLA	BAGUE	BUECHSE	BUSH	CASQUILLO
		350342535	2	VITE	VIS	SCHRAUBE	SCREW	TORNILLO
		355501120	2	RONDELLA	RONDELLE	SCHEIBE	WASHER	ARANDELA
		355501530	3	RONDELLA	RONDELLE	SCHEIBE	WASHER	ARANDELA
		355510415	2	RONDELLA	RONDELLE	SCHEIBE	WASHER	ARANDELA
		355531220	1	RONDELLA	RONDELLE	SCHEIBE	WASHER	ARANDELA
		355533820	4	RONDELLA	RONDELLE	SCHEIBE	WASHER	ARANDELA
		355537020	1	RONDELLA	RONDELLE	SCHEIBE	WASHER	ARANDELA

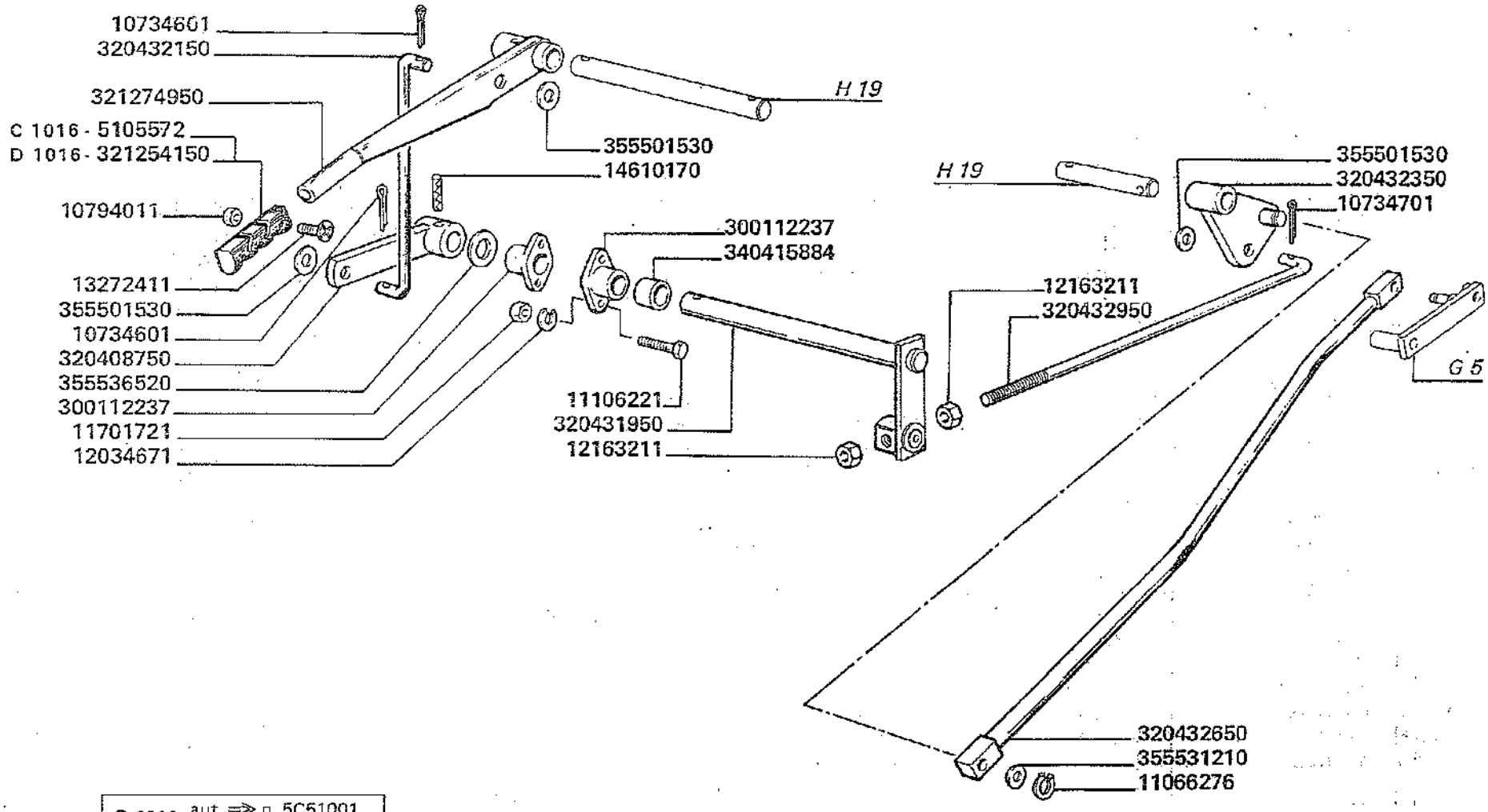

D 1016 aut. ⇒ n. 5C51001
aut. ⇒ n. 5C61001

MODIF.	ANT. MODIF.	N. ORDIN.	Q	DENOMINAZIONE	DESIGNATION	BENENNUNG	DESCRIPTION	DENOMINACIONES
C 1016		5105572	1	IMPUGNATURA	POIGNEE	GRIFF	LEVER KNOB	EMPUNADURA
		10734601	2	COPIGLIA	GOUPILLE FENDUE	SPLINT	COTTER PIN	PASADOR ABIERTO
		10734701	1	COPIGLIA	GOUPILLE FENDUE	SPLINT	COTTER PIN	PASADOR ABIERTO
		10794011	1	DADO	ECROU	MUTTER	NUT	TUERCA
		11066276	1	ANELLO ELASTICO	ARRETOIR	SICHERUNGSRING	LOCKRING	ANILLO DE FRENO
		11106221	4	VITE	VIS	SCHRAUBE	SCREW	TORNILLO
		11701721	4	DADO	ECROU	MUTTER	NUT	TUERCA
		12034671	4	ROSETTA ELASTICA	RONDELLE W	FEDERSCHEIBE	SPRING WASHER	ARANDELA ELASTICA
		12163211	2	DADO	ECROU	MUTTER	NUT	TUERCA
		13272411	1	VITE	VIS	SCHRAUBE	SCREW	TORNILLO
		14610170	1	SPINA ELASTICA	GOUPILLE ELAST.	SPANNUELSE	ROLL PIN	PASADOR
		300112237	2	SUPPORTO	SUPPORT	HALTERUNG	SUPPORT	SOPORTE
		320408750	1	LEVA	LEVIER	HEBEL	LEVER	PALANCA
		320431950	1	BILANCERE	BALANCIER	SCHWINGE	ROCKER ARM	BALANCIN
		320432150	1	TIRANTE	TIRANT	SPANNBOLZEN	TIE-ROD	TIRANTE
		320432350	1	BILANCERE	BALANCIN	SCHWINGE	ROCKER ARM	BALANCIN
		320432650	1	ASTA INN. TREBBIA	TIGE	STANGE	ROD	VARILLA
		320432950	1	TIRANTE	TIRANT	SPANNBOLZEN	TIE-ROD	TIRANTE
D 1016		321254150	1	IMPUGNATURA	POIGNEE	GRIFF	LEVER KNOB	EMPUNADURA
	320432050	321274950	1	LEVA	LEVIER	HEBEL	LEVER	PALANCA
		340415884	1	BOCCOLA	BAGUE	BUECHSE	BUSH	CASQUILLO
		355501530	3	RONDELLA	RONDELLE	SCHEIBE	WASHER	ARANDELA
		355531210	1	RONDELLA	RONDELLE	SCHEIBE	WASHER	ARANDELA
		355536520	2	RONDELLA	RONDELLE	SCHEIBE	WASHER	ARANDELA

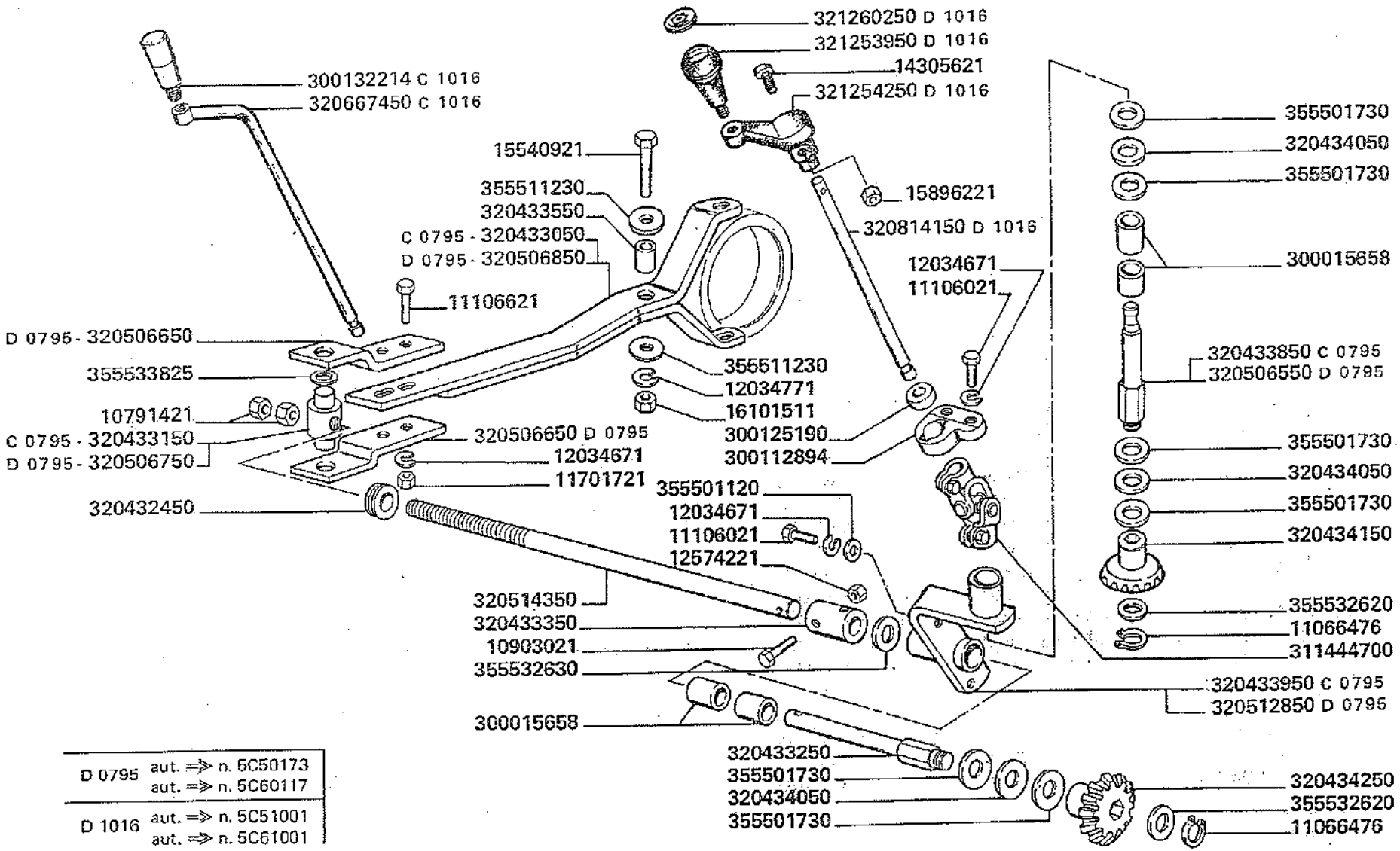

D 0795	aut. => n. 5C50173 aut. => n. 5C60117
D 1016	aut. => n. 5C51001 aut. => n. 5C61001

3500-3500R
3550-3550R

COMANDO VARIATORE BATTITORE

Commande variateur batteur
Dreschtrommelvariator antrieb
Drum variator control
Mando variador del cilindro

H21

	10791421	2	DADO	ECROU	MUTTER	NUT	TUERCA
	10903021	2	VITE	VIS	SCHRAUBE	SCREW	TORNILLO
	11066476	2	ANELLO ELASTICO	ARRETOIR	SICHERUNGSRING	LOCKRING	ANILLO DE FRENO
	11106021	4	VITE	VIS	SCHRAUBE	SCREW	TORNILLO
	11106621	2	VITE	VIS	SCHRAUBE	SCREW	TORNILLO
	11701721	2	DADO	ECROU	MUTTER	NUT	TUERCA
	12034671	8	ROSETTA ELASTICA	RONDELLE W	FEDERSCHEIBE	SPRING WASHER	ARANDELA ELASTICA
	12034771	1	ROSETTA ELASTICA	RONDELLE W	FEDERSCHEIBE	SPRING WASHER	ARANDELA ELASTICA
	12574221	2	DADO	ECROU	MUTTER	NUT	TUERCA
	14305621	1	VITE	VIS	SCHRAUBE	SCREW	TORNILLO
	15540921	1	VITE	VIS	SCHRAUBE	SCREW	TORNILLO
	15896221	1	DADO	ECROU	MUTTER	NUT	TUERCA
	16101511	1	DADO	ECROU	MUTTER	NUT	TUERCA
	300015658	4	BOCCOLA	BAGUE	BUECHSE	BUSH	CASQUILLO
	300112894	1	SUPPORTO	SUPPORT	HALTERUNG	SUPPORT	SOPORTE
	300125190	1	NOCE SFERICA	COUSSINET	LAGER	BEARING	COJINETE
C 1016	300132214	1	IMPUGNATURA	POIGNEE	GRIFF	LEVER KNOB	EMPUNADURA
	311444700	1	GIUNTO	JOINT	GELENK	JOINT	ARTICULACION
	320432450	1	GOMMINO	PASSE-FIL	KABELFUEHRUNG	GROMMET	PASAHILO
C 0795	320433050	1	LEVA	LEVIER	HEBEL	LEVER	PALANCA
C 0795	320433150	1	SPINOTTO	AXE	STIFT	PIN	PASADOR
	320433250	1	ALBERO	ARBRE	WELLE	SHAFT	ARBOL
	320433350	1	BOCCOLA	BAGUE	BUECHSE	BUSH	CASQUILLO
	320433550	1	BOCCOLA	BAGUE	BUECHSE	BUSH	CASQUILLO
C 0795	320433850	1	ALBERO	ARBRE	WELLE	SHAFT	ARBOL
C 0795	320433950	1	SUPP. COPPIA CONICA	SUPPORT	HALTERUNG	SUPPORT	SOPORTE
	320434050	3	RONDELLA	RONDELLE	SCHAIBE	WASHER	ARANDELA

.../...

MODIF.	ANT. MODIF.	N. ORDIN.	Q	DENOMINAZIONE	DESIGNATION	BENENNUNG	DESCRIPTION	DENOMINACIONES
		320434150	1	INGRA. CONDUTTORE	PIGNON CONDUCT.	ZAHNRAD	DRIVING GEAR	PINON CONDUCTOR
		320434250	1	INGR. CONDOTTO	PIGNON CONDUIT	ZAHNRAD	DRIVEN GEAR	PINON CONDUCIDO
D 0795		320506550	1	ALBERO	ARBRE	WELLE	SHAFT	ARBOL
D 0795		320506650	2	ESTREMITA' SU LEVA	PLAQUE	PLATTE	PLATE	PLACA
D 0795		320506750	1	SPINOTTO	AXE	STIFT	PIN	PASADOR
D 0795		320506850	1	LEVA COM. VARIAT.	LEVIER	HEBEL	LEVIER	PALANCA
D 0795		320512850	1	SUPP. COPPIA CONICA	SUPPORT	HALTERUNG	SUPPORT	SOPORTE
		320514350	1	TIRANTE	TIRANT	SPANNBOLZEN	TIE-ROD	TIRANTE
C 1016		320667450	1	MANOVELLA	MANIVELLE	KURBEL	HANDLE	MANIVELA
D 1016		320814150	1	ASTA	TIGE	STANGE	ROD	VARILLA
D 1016		321253950	1	IMPUGNATURA	POIGNEE	GRIFF	KNOB	EMPUNADURA
D 1016		321254250	1	MANOVELLA	MANIVELLE	KURBEL	HANDLE	MANIVELA
D 1016		321260250	1	OBLO' IMPUGNATURA	COUVERCLE	DECKEL	CAP	TAPA
		355501120	2	RONDELLA	RONDELLE	SCHEIBE	WASHER	ARANDELA
		355501730	6	RONDELLA	RONDELLE	SCHEIBE	WASHER	ARANDELA
		355511230	2	RONDELLA	RONDELLE	SCHEIBE	WASHER	ARANDELA
		355532620	2	RONDELLA	RONDELLE	SCHEIBE	WASHER	ARANDELA
		355532630	1	RONDELLA	RONDELLE	SCHEIBE	WASHER	ARANDELA
		355533825	4	RONDELLA	RONDELLE	SCHEIBE	WASHER	ARANDELA

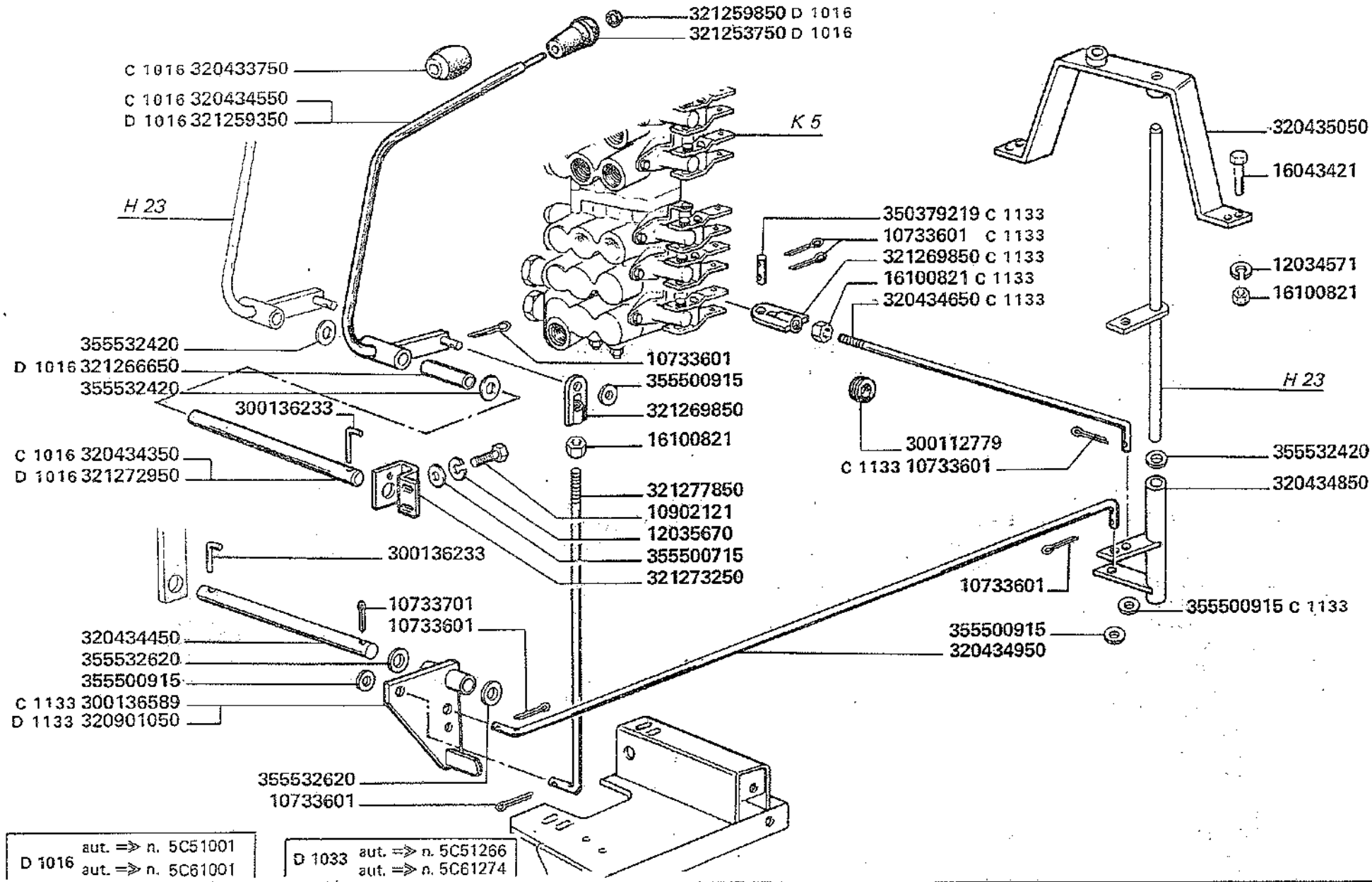

D 1016	aut. => n. 5C51001 aut. => n. 5C61001
D 1033	aut. => n. 5C51266 aut. => n. 5C61274

3500-3500R
3550-3550R

COMANDO SOLLEVAMENTO PIATTAFORMA DI TAGLIO

Commande relevage platforme de coupe
Schneidwerkaushebung antrieb
Cutting tablelifting control
Mando levantamiento plataforma de corte

H22

D 1133	5122887	1	DISTANZIATORE	ENTRETOISE	DISTANZSTUECK	SPACER	ESPACIADOR
	10733601	4	COPIGLIA	GOUPILLE FENDUE	SPLINT	COTTER PIN	PASADOR ABIERTO
	10733701	1	COPIGLIA	GOUPILLE FENDUE	SPLINT	COTTER PIN	PASADOR ABIERTO
	10902121	2	VITE	VIS	SCHRAUBE	SCREW	TORNILLO
D 1133	10902621	1	VITE	VIS	SCHRAUBE	SCREW	TORNILLO
	12034571	7	ROSETTA ELASTICA	RONDELLE W	FEDERSCHEIBE	SPRING WASHER	ARANDELA ELASTICA
	12035670	3	ROSETTA ELASTICA	RONDELLE W	FEDERSCHEIBE	SPRING WASHER	ARANDELA ELASTICA
D 1133	13902270	2	SPINA	AXE	STIFT	PIN	PASADOR
D 1133	15896221	1	DADO	ECROU	MUTTER	NUT	TUERCA
	16043421	4	VITE	VIS	SCHRAUBE	SCREW	TORNILLO
D 1133	16043621	3	VITE	VIS	SCHRAUBE	SCREW	TORNILLO
	16100821	8	DADO	ECROU	MUTTER	NUT	TUERCA
	300112779	1	GOMMINO	CAOUTCHOUC	GUMMI	RUBBER	GOMA
	300136233	2	SPINA DI FERMO	GOUPILLE D'ARRET	SICHERUNGSTIFT	LOCKING PIN	PASADOR DE TOPE
C 1133	300136589	1	BILANCERE	BALANCIER	SCHWINGE	ROCKER ARM	BALANCIN
C 1016	320433750	1	POMELLO	BOUTON	KNEBEL GRIFF	KNOB	BOTON
C 1016	320434350	1	PERNO	AXE	BOLZEN	PIN	EJE
	320434450	1	PERNO	AXE	BOLZEN	PIN	EJE
C 1016	320434550	1	LEVA	LEVIER	HEBEL	LEVER	PALANCA
C 1133	320434650	1	TIRANTE	TIRANT	SPANNBOLZEN	TIE-ROD	TIRANTE
	320434850	1	BILANCERE	BALANCIER	SCHWINGE	ROCKER ARM	BALANCIN

.../...

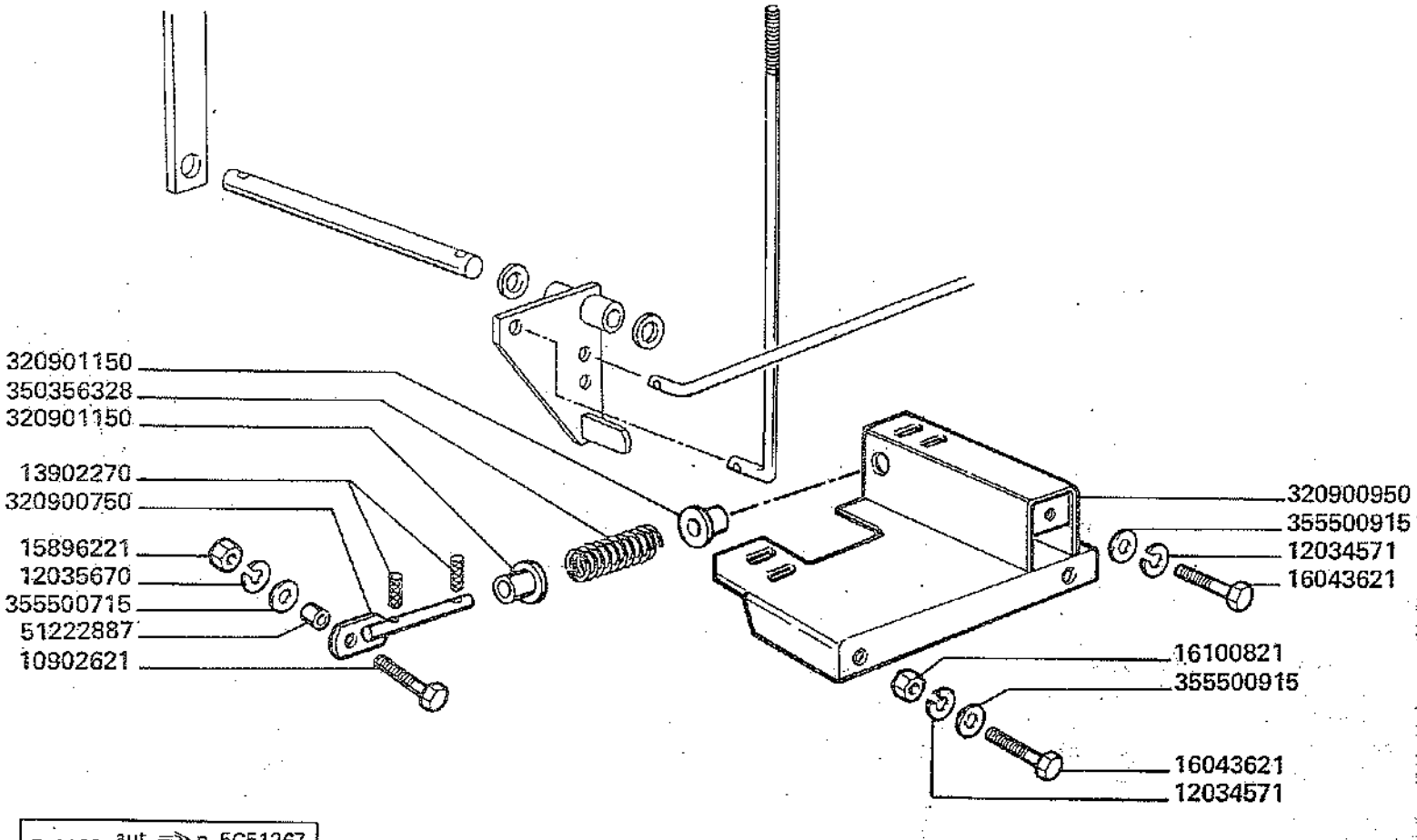

D 1133 aut. ⇒ n. 5C51267
aut. ⇒ n. 5C61275

3500-3500R
3550-3550R

COMANDO SOLLEVAMENTO PIATTAFORMA DI TAGLIO

Commande relevage plataforme de coupe
Schneidwerkaushebung antrieb
Cutting tablelifting control
Mando levantamiento plataforma de corte

H 2 2

		320434950	1	TIRANTE	TIRANT	SPANNBOLZEN	TIE-ROD	TIRANTE
		320435050	1	SUPPORTO	SUPPORT	HALTERUNG	SUPPORT	SOPORTE
D 1133		320900750	1	TIRANTE	TIRANT	SPANNBOLZEN	TIE-ROD	TIRANTE
D 1133		320900950	1	PIASTRA SUPPORTO	SUPPORT	HALTER	SUPPORT	SOPORTE
D 1133		320901050	1	BILANCERE	BALANCIER	SCHWINGE	ROCKER ARM	BALANCIN
D 1133		320901150	2	BOCCOLA	DUOILLE	BUECHSE	BUSH	CASQUILLO
D 1016		321253750	1	IMPUGNATURA	POIGNEE	GRIFF	LEVER KNOB	EMPUNADURA
D 1016		321259350	1	LEVA	LEVIER	HEBEL	LEVER	PALANCA
D 1016		321259850	1	OBLO' IMPUGNATURA	COUVERCLE	DECKEL	CAP	TAPA
D 1016		321266650	1	BOCCOLA	DOUILLE	BUECHSE	BUSH	CASQUILLO
	300015753	321269850	1	ESTREMITA' TIRANTE	EXTREMIDAD	ENDE	TIE-ROD END	EXTREMIDAD
D 1016		321272950	1	PERNO	AXE	BOLZEN	PIN	EJE
D 1016		321273250	1	SUPPORTO S.	SUPPORT	HALTERUNG	SUPPORT	SOPORTE
	320434750	321277850	1	TIRANTE VERTICALE	TIRANT	SPANNBOLZEN	TIE-ROD	TIRANTE
D 1133		350356328	1	MOLLA	RESSORT	FEDER	SPRING	RESORTE
C 1133		350379219	1	SPINA	AXE	STIFT	PIN	PASADOR
		355500715	3	RONDELLA	RONDELLE	SCHEIBE	WASHER	ARANDELA
		355500915	7	RONDELLA	RONDELLE	SCHEIBE	WASHER	ARANDELA
		355532420	3	RONDELLA	RONDELLE	SCHEIBE	WASHER	ARANDELA
		355532620	2	RONDELLA	RONDELLE	SCHEIBE	WASHER	ARANDELA

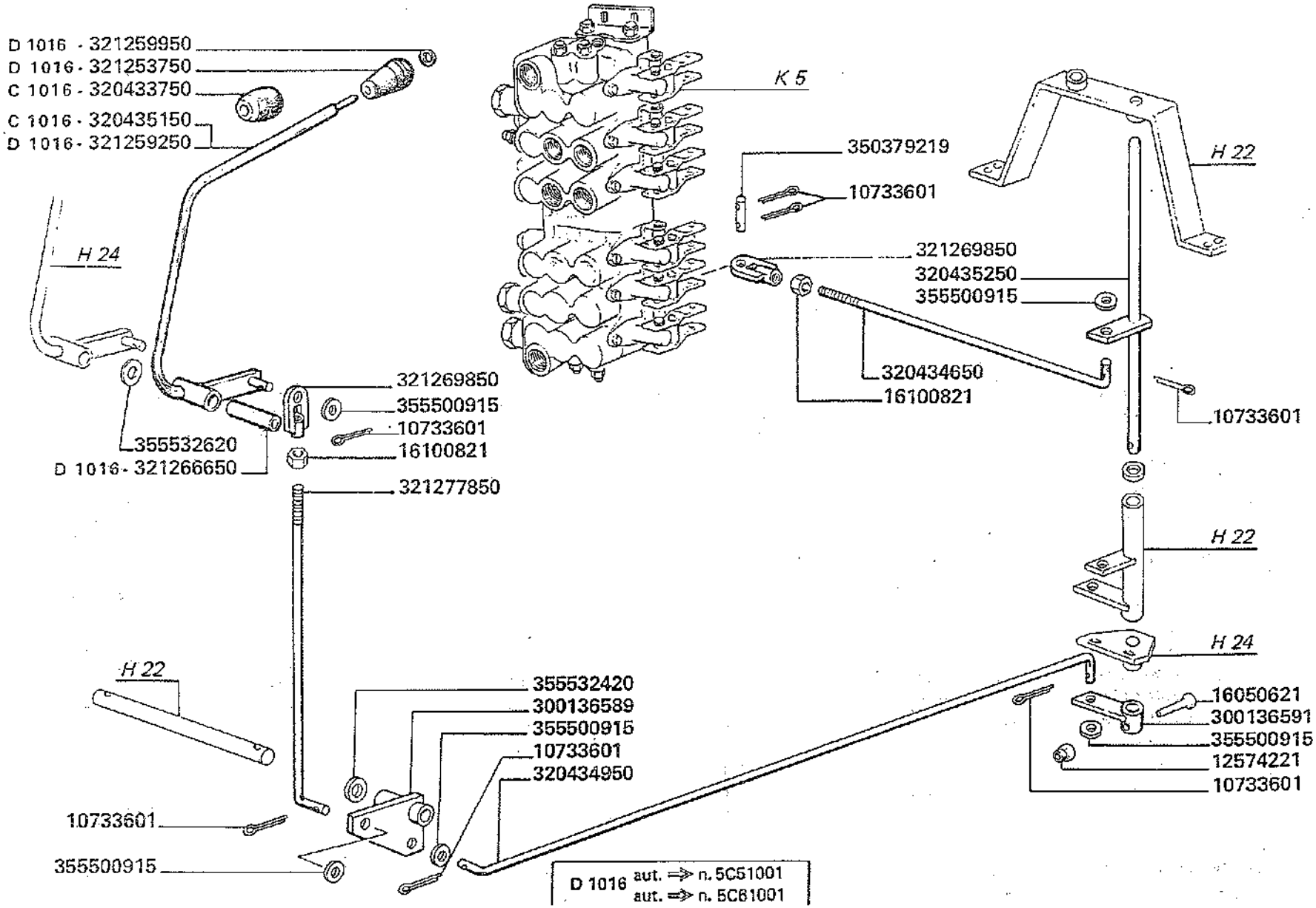

3500-3500R
3550-3550R

COMANDO SOLLEVAMENTO ASPO

Commande relevage rabatteur
Aushebung antrieb der haspel

Reel lifting control
Mando levantamiento molinete

H23

		10733601	7	COPIGLIA	GOUPILLE FENDUE	SPLINT	COTTER PIN	PASADOR ABIERTO
		12574221	1	DADO	ECROU	MUTTER	NUT	TUERCA
		16050621	1	VITE	VIS	SCHRAUBE	SCREW	TORNILLO
		16100821	2	DADO	ECROU	MUTTER	NUT	TUERCA
		300136589	1	BILANCERE	BALANCIER	SCHWINGE	ROCKER ARM	BALANCIN
		300136591	1	LEVA ANT.	LEVIER	HEBEL	LEVER	PALANCA
C 1016		320433750	1	POMELLO	BOUTON	KNEBELGRIFF	KNOB	BOTON
		320434650	1	TIRANTE INF.	TIRANT	SPANNBOLZEN	TIE-ROD	TIRANTE
		320434950	1	TIRANTE INTERMEDIO	TIRANT	SPANNBOLZEN	TIE-ROD	TIRANTE
C 1016		320435150	1	LEVA	LEVIER	HEBEL	LEVER	PALANCA
		320435250	1	PERNO RINVIO	AXE	BOLZEN	PIN	EJE
D 1016		321253750	1	IMPUGNATURA	POIGNEE	GRIFF	LEVER KNOB	EMPUNADURA
D 1016		321259250	1	LEVA	LEVIER	HEBEL	LEVER	PALANCA
D 1016		321259950	1	OBLO' IMPUGNATURA	COUVERCLE	DECKEL	CAP	TAPA
D 1016		321266650	1	BOCCOLA	BAGUE	BUECHSE	BUSH	CASQUILLO
	300015753	321269850	2	ESTREMITA' TIRANTE	EXTREMITE	ENDE	TIE-ROD END	EXTREMIDAD
	320434750	321277850	1	TIRANTE VERTICALE	TIRANT	SPANNBOLZEN	TIE-ROD	TIRANTE
		350379219	1	SPINA	AXE	STIFT	PIN	PASADOR
		355500915	5	RONDELLA	RONDELLE	SCHEIBE	WASHER	ARANDELA
		355532420	2	RONDELLA	RONDELLE	SCHEIBE	WASHER	ARANDELA
		355532620	1	RONDELLA	RONDELLE	SCHEIBE	WASHER	ARANDELA

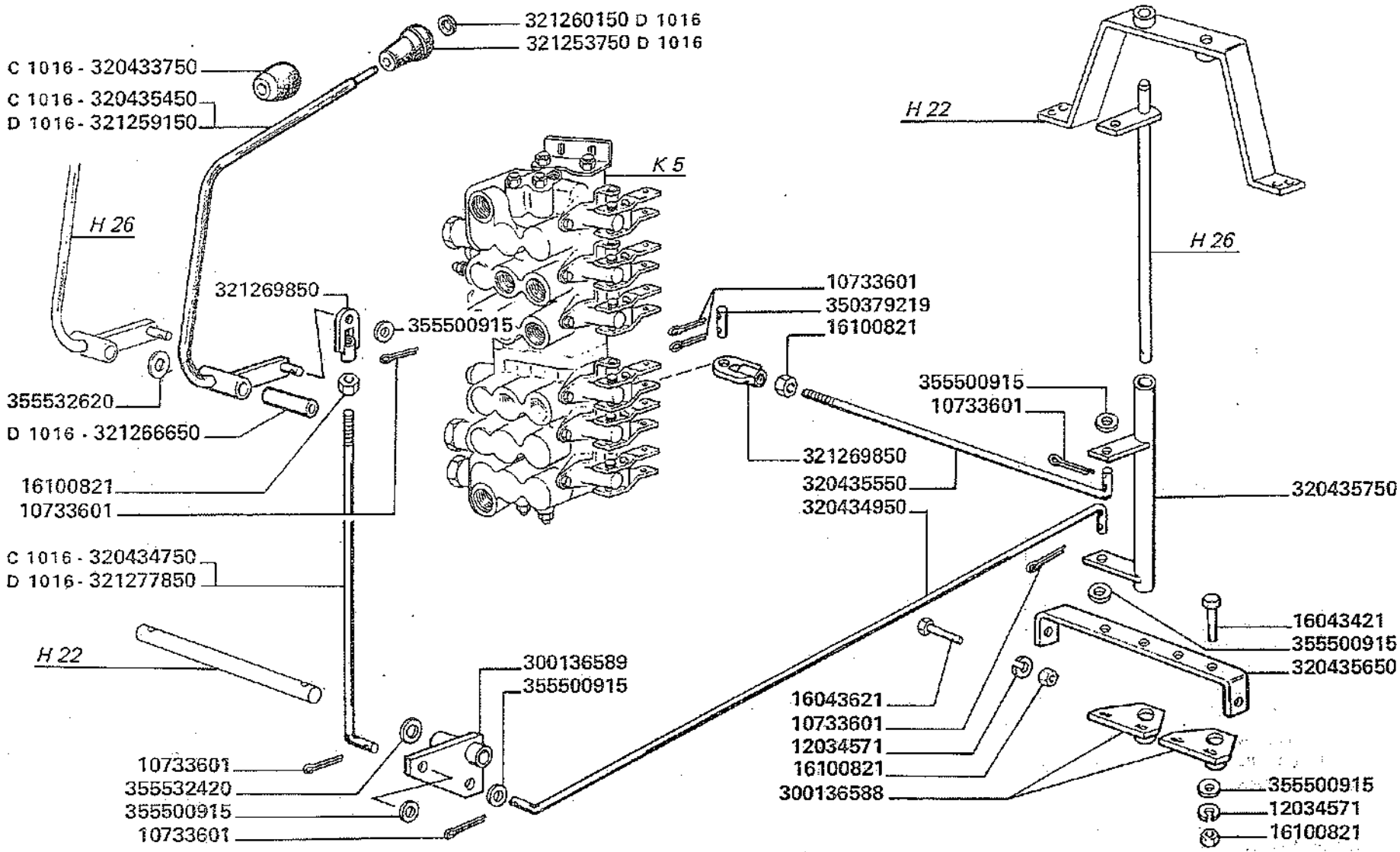

D 1016 aut. ⇒ n. 5C51001
aut. ⇒ n. 5C61001

3500-3500R
3550-3550R

COMANDO AVANZAMENTO ASPO

Commande avancement rabatteur
Fahrantrieb haspel
Reel position control
Mando avance molinete

H24

		10733601	7	COPIGLIA	GOUPILLE FENDUE	SPLINT	COTTER PIN	PASADOR ABIERTO
		12034571	6	ROSETTA ELASTICA	RONDELLE W	FEDERSCHEIBE	SPRING WASHER	ARANDELA ELASTICA
		16043421	4	VITE	VIS	SCHRAUBE	SCREW	TORNILLO
		16043621	2	VITE	VIS	SCHRAUBE	SCREW	TORNILLO
		16100821	8	DADO	ECROU	MUTTER	NUT	TUERCA
		300136588	2	SUPPORTO INF. PERNO	SUPPORT	HALTERUNG	SUPPORT	SOPORTE
		300136589	1	BILANCERE	BALANCIER	SCHWINGE	ROCKER ARM	BALANCIN
C 1016		320433750	1	POMELLO	BOUTON	KNEBELGRIFF	KNOB	BOTON
C 1016		320434750	1	TIRANTE VERTICALE	TIRANT	SPANNBOLZEN	TIE-ROD	TIRANTE
		320434950	1	TIRANTE INTERMEDIO	TIRANT	SPANNBOLZEN	TIE-ROD	TIRANTE
C 1016		320435450	1	LEVA	LEVIER	HEBEL	LEVER	PALANCA
		320435550	1	TIRANTE INF.	TIRANTE	SPANNBOLZEN	TIE-ROD	TIRANTE
		320435650	1	SUPPORTO INF. RINVII	SUPPORT	HALTERUNG	SUPPORT	SOPORTE
		320435750	1	BILANCERE	BALANCIER	SCHWINGE	ROCKER ARM	BALANCIN
D 1016		321253750	1	IMPUGNATURA	POIGNEE	GRIFF	LEVER KNOB	EMPUNADURA
D 1016		321259150	1	LEVA	LEVIER	HEBEL	LEVER	PALANCA
D 1016		321260150	1	OBLO' IMPUGNATURA	COUVERCLE	DECKEL	CAP	TAPA
D 1016		321266650	1	BOCCOLA	BAGUE	BUECHSE	BUSH	CASQUILLO
	300015753	321269850	2	ESTREMITA' TIRANTE	EXTREMITE	ENDE	TIE-RO END	EXTREMIDAD
D 1016		321277850	1	TIRANTE	TIRANT	SPANNBOLZEN	TIE-ROD	TIRANTE
		350379219	1	SPINA	AXE	STIFT	PIN	PASADOR
		355500915	8	RONDELLA	RONDELLE	SCHEIBE	WASHER	ARANDELA
		355532420	1	RONDELLA	RONDELLE	SCHEIBE	WASHER	ARANDELA
		355532620	1	RONDELLA	RONDELLE	SCHEIBE	WASHER	ARANDELA

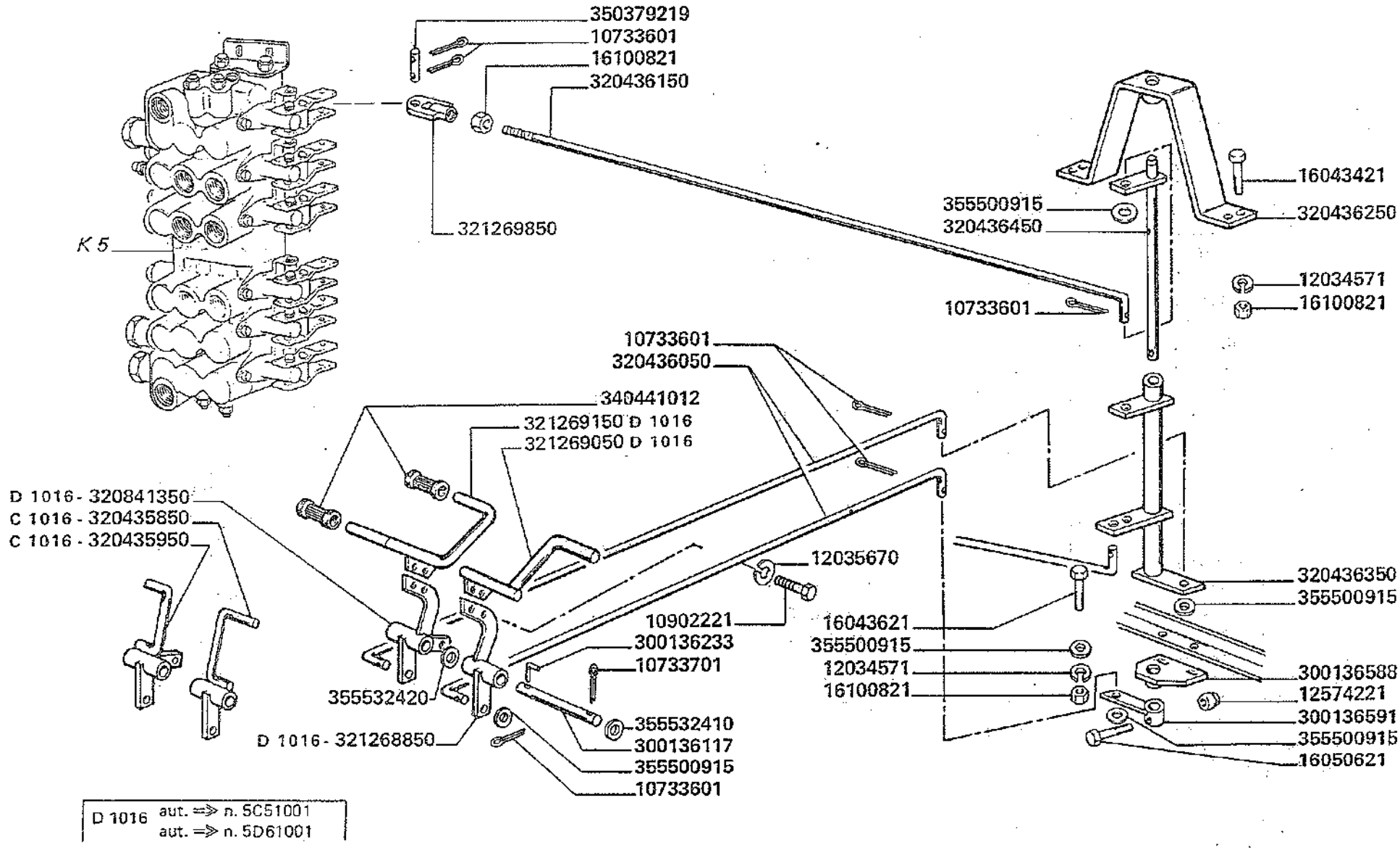

3500-3500R
3550-3550R

COMANDO VARIATORE ASPO

Commande variateur ribatteur
Haspel antriebsvariator

Control reel variator
Mando variador molinete

H25

		10733601	7	COPIGLIA	GOUPILLE FENDUE	SPLINT	COTTER PIN	PASADOR ABIERTO
		10733701	1	COPIGLIA	GOUPILLE FENDUE	SPLINT	COTTER PIN	PASADOR ABIERTO
		10902221	4	VITE	VIS	SCHRAUBE	SCREW	TORNILLO
		12034571	6	ROSETTA ELASTICA	RONDELLE W	FEDERSCHEIBE	SPRING W HER	ARANDELA ELASTICA
		12035670	4	ROSETTA ELASTICA	RONDELLE W	FEDERSCHEIBE	SPRING WASHER	ARANDELA ELASTICA
		12574221	1	DADO	ECROU	MUTTER	NUT	TUERCA
		16043421	4	VITE	VIS	SCHRAUBE	SCREW	TORNILLO
		16043621	2	VITE	VIS	SCHRAUBE	SCREW	TORNILLO
		16050621	1	VITE	VIS	SCHRAUBE	SCREW	TORNILLO
		16100821	7	DADO	ECROU	MUTTER	NUT	TUERCA
		300136117	1	ALBERO PEDALI	ARBRE	WELLE	SHAFT	ARBOL
		300136233	1	SPINA DI FERMO	GOUPILLE D'ARRET	SICHERUNGSSTIFT	LOCKING PIN	PASADOR
		300136588	1	SUPPORTO INF.	SUPPORT	HALTERUNG	SUPPORT	SOPORTE
		300136591	1	LEVA ANT. SU PERNO	LEVIER	HEBEL	LEVER	PALANCA
C 1016		320435850	1	PEDALE COM. VAR. ASPO	PEDALE	PEDAL	PEDAL	PEDAL
C 1016		320435950	1	PEDALE COM. VAR. TRAZ.	PEDALE	PEDAL	PEDAL	PEDAL
		320436050	2	TIRANTE	TIRANT	SPANNBOLZEN	TIE-ROD	TIRANTE
		320436150	1	TIRANTE	TIRANT	SPANNBOLZEN	TIE-ROD	TIRANTE
		320436250	1	SUPPORTO RINVIO	SUPPORT	HALTERUNG	SUPPORT	SOPORTE
		320436350	1	BILANCERE	BALANCIER	SCHWINGE	ROCKER ARM	BALANCIN
		320436450	1	PERNO RINVIO	AXE	BOLZEN	PIN	EJE
D 1016		320841350	1	SUPPORTO PEDALINO	SUPPORT	HALTERUNG	SUPPORT	SOPORTE
D 1016		321268850	1	SUPPORTO PEDALINO	SUPPORT	HALTERUNG	SUPPORT	SOPORTE
D 1016		321269050	1	PEDALE COM. VAR. ASPO	PEDALE	PEDAL	PEDAL	PEDAL
D 1016		321269150	1	PEDALE COM. VAR. TRAZ.	PEDALE	PEDAL	PEDAL	PEDAL
	300015753	321269850	1	ESTREMITA' TIRANTE	EXTREMITE	ENDE	TIE-ROD END	EXTREMIDAD
		340441012	2	COPRIPEDALE	COUVRE PEDALE	FUSSEHEBEL	RUBBER PAD	CUBRE PEDAL
		350379219	1	SPINA	AXE	STIFT	PIN	PASADOR
		355500915	7	RONDELLA	RONDELLE	SCHEIBE	WASHER	ARANDELA
		355532410	1	RONDELLA	RONDELLE	SCHEIBE	WASHER	ARANDELA
		355532420	1	RONDELLA	RONDELLE	SCHEIBE	WASHER	ARANDELA

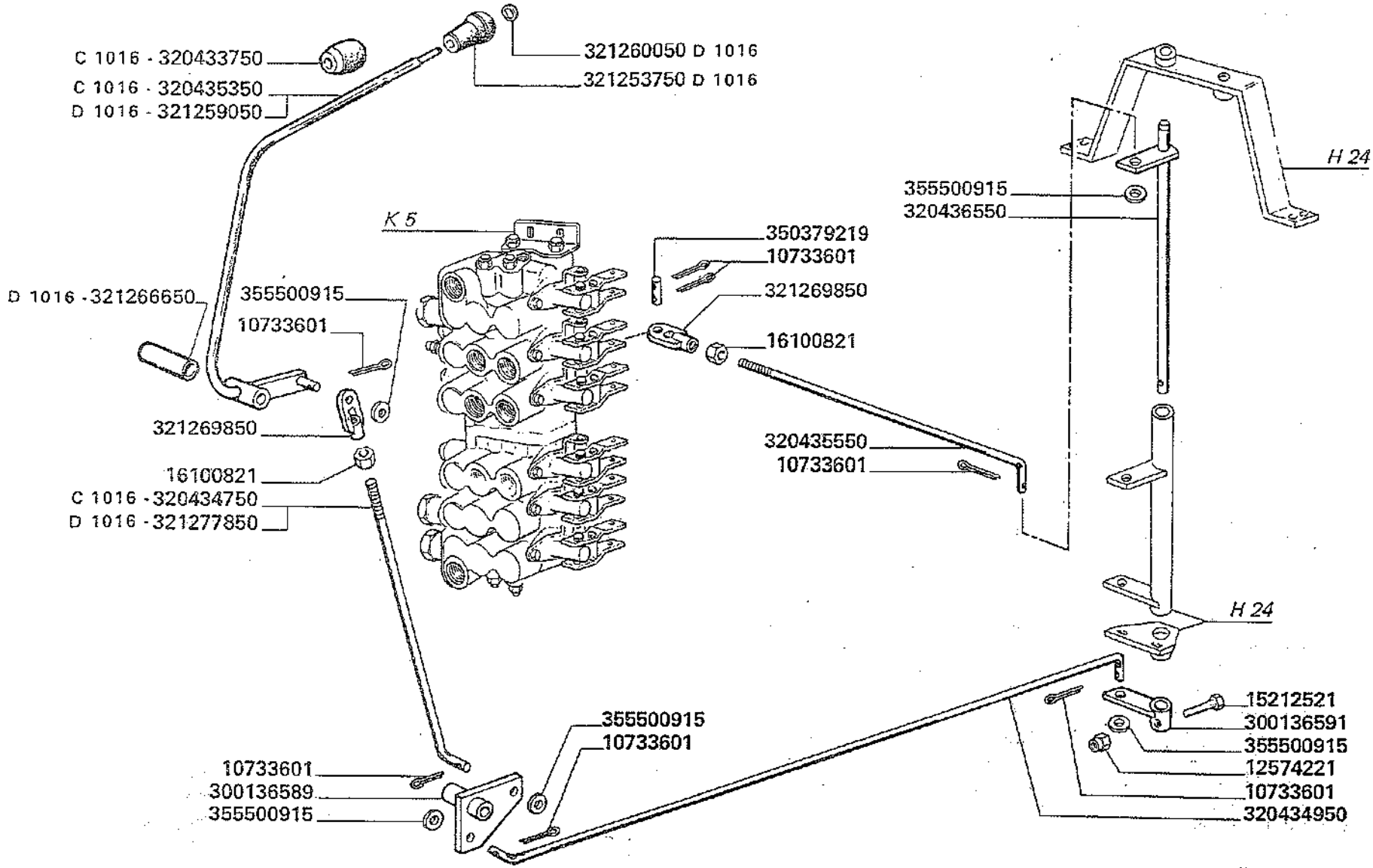

D 1016	aut. ⇒ n. 5C51001
	aut. ⇒ n. 5C61001

3500-3500R
3550-3550R

COMANDO BRANDEGGIO

Commande goulotte orientable
Entladungsrohr antrieb

Unloading tube control
Mando tubo descarga

H26

		10733601	6	COPIGLIA	GOUPILLE FENDUE	SPLINT	COTTER PIN	PASADOR ABIERTO
		12574221	1	DADO	ECROU	MUTTER	NUT	TUERCA
		15212521	1	VITE	VIS	SCHRAUBE	SCREW	TORNILLO
		16100821	2	DADO	ECROU	MUTTER	NUT	TUERCA
		300136589	1	BILANCERE	BALANCIER	SCHWINGE	ROCKER ARM	BALANCIN
		300136591	1	LEVA ANT. SU PERNO	LEVIER	HEBEL	LEVER	PALANCA
C 1016		320433750	1	POMELLO	BOUTON	KNEBELGRIFF	KNOB	BOTON
C 1016		320434750	1	TIRANTE VERTIC.	TIRANT	SPANNBOLZEN	TIE-ROD	TIRANTE
		320434950	1	TIRANTE INTERM.	TIRANT	SPANNBOLZEN	TIE-ROD	TIRANTE
C 1016		320435350	1	LEVA	LEVIER	HEBEL	LEVER	PALANCA
		320435550	1	TIRANTE INF.	TIRANT	SPANNBOLZEN	TIE-ROD	TIRANTE
		320436550	1	PERNO RINVIO	AXE	BOLZEN	PIN	EJE
D 1016		321253750	1	IMPUGNATURA	POIGNEE	GRIFF	LEVER KNOB	EMPUNADURA
D 1016		321259050	1	LEVA	LEVIER	HEBEL	LEVER	PALANCA
D 1016		321260050	1	OBLO' IMPUGNATURA	COUVERCLE	DECKEL	CAP	TAPA
D 1016		321266650	1	BOCCOLA	BAGUE	BUECHSE	BUSH	CASQUILLO
	300015753	321269850	2	ESTREMITA' TIRANTE	EXTREMITE	ENDE	TIE-ROD END	EXTREMIDAD
D 1016		321277850	1	TIRANTE VERTICALE	TIRANT	SPANNBOLZEN	TIE-ROD	TIRANTE
		350379219	1	SPINA	AXE	SFIFT	PIN	PASADOR
		355500915	5	RONDELLA	RONDELLE	SCHEIBE	WASHER	ARANDELA

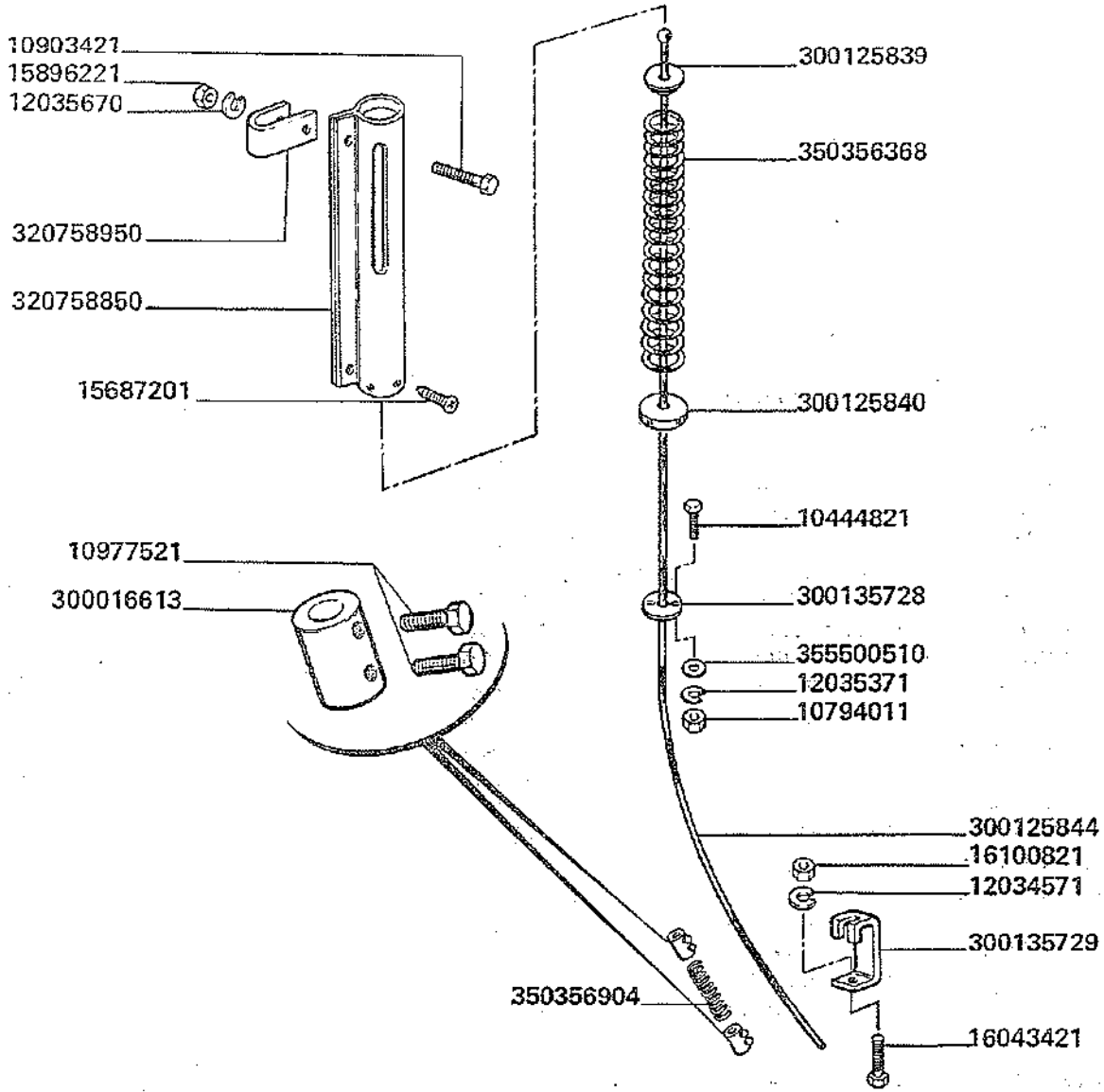

3500-3500R
3550-3550R

INDICATORE ALTEZZA DI TAGLIO

Indicateur de hauteur de coupe
Schnitthoehenanzeiger
Cutting height indicator
Indicador d ealtura de corte

H27

	10444821	4	VITE	VIS	SCHRAUBE	SCREW	TORNILLO
	10794011	4	DADO	ECROU	MUTTER	NUT	TUERCA
	10903421	2	VITE	VIS	SCHRAUBE	SCREW	TORNILLO
	10977521	4	VITE	VIS	SCHRAUBE	SCREW	TORNILLO
	12034571	1	ROSETTA ELASTICA	RONDELLE W	FEDERSCHEIBE	SPRING WASHER	ARANDELA ELASTICA
	12035370	4	ROSETTA ELASTICA	RONDELLE W	FEDERSCHEIBE	SPRING WASHER	ARANDELA ELASTICA
	12035670	2	ROSETTA ELASTICA	RONDELLE W	FEDERSCHEIBE	SPRING WASHER	ARANDELA ELASTICA
	15687201	4	VITE	VIS	SCHRAUBE	SCREW	TORNILLO
	15896221	2	DADO	ECROU	MUTTER	NUT	TUERCA
	16043421	1	VITE	VIS	SCHRAUBE	SCREW	TORNILLO
	16100821	1	DADO	ECROU	MUTTER	NUT	TUERCA
	300016613	2	MORSETTO	SERRE CABLE	SEILKLEMME	WIRE ROP GRIP	FIJA CABLE
	300125839	1	DISCO INDICATORE	DISQUE INDICAT.	ANZEIGERSCHEIBE	INDICATOR DISC	DISCO INDICADOR
	300125840	1	DISCO CHIUSURA	DISQUE DE FERM.	VERSCHLUSSSCHEIBE	COVER DISC	DISCO DE CIERRE
	300125844	1	CAVO	CABLE	KABEL	CABLE	CABLE
	300135728	2	GUIDA CAVO	PATTE DE GUIDAGE	SEILFUEHRUNG	ROPE GUIDE	GUIA PARA CABLE
	300135729	1	PIASTRINA	PLAQUETTE	PLAETTCHEN	PLATE	PLANCHUELA
300125838	320758850	1	INVOLUCRO	ENVELOPPE	SCHUTZHUELLE	ENVELOPE	INVOLUCRO
300125841	320758950	2	BRIGLIA	BRIDE	SCHELLE	CLAMP	BRIDA
	350356368	1	MOLLA	RESSORT	FEDER	SPRING	RESORTE
	350356904	1	MOLLA	RESSORT	FEDER	SPRING	RESORTE
	355500510	8	RONDELLA	RONDELLE	SCHEIBE	WASHER	ARANDELA

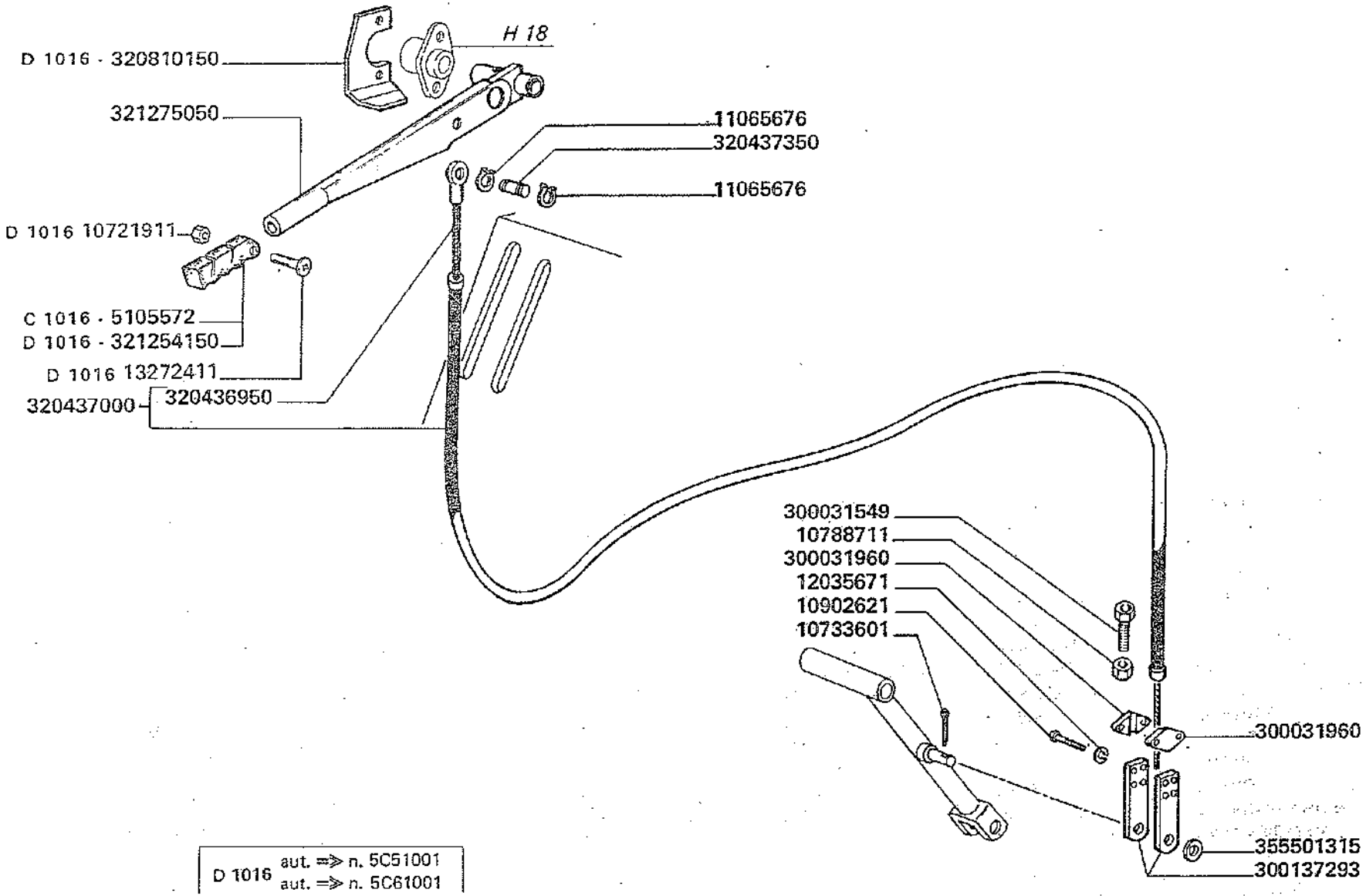

D 1016 aut. => n. 5C51001
aut. => n. 5C61001

3500-3500R
3550-3550R

Inverseur
Ruecklaufvorrichtung

INVERSORE

Reverser
Inversor

H28

1/2

C 1016	5105572	1	IMPUGNATURA	POIGNEE	GRIFF	KNOB	EMPUNADURA
	10733601	1	COPIGLIA	GOUPILLE FENDUE	SPLINT	COTTER PIN	PASADOR ABIERTO
	10733701	1	COPIGLIA	GOUPILLE FENDUE	SPLINT	COTTER PIN	PASADOR ABIERTO
	10788711	1	DADO	ECROU	MUTTER	NUT	TUERCA
D 1016	10794011	1	DADO	ECROU	MUTTER	NUT	TUERCA
	10902621	4	VITE	VIS	SCHRAUBE	SCREW	TORNILLO
	11060576	1	ANELLO ELASTICO	ARRETOIR	SICHERUNGSRING	LOCKRING	ANILLO DE FRENO
	11065676	2	ANELLO ELASTICO	ARRETOIR	SICHERUNGSRING	LOCKRING	ANILLO DE FRENO
	11067376	1	ANELLO ELASTICO	ARRETOIR	SICHERUNGSRING	LOCKRING.	ANILLO DE FRENO
	11106221	2	VITE	VIS	SCHRAUBE	SCREW	TORNILLO
	11112221	2	VITE	VIS	SCHRAUBE	SCREW	TORNILLO
	11701721	2	DADO	ECROU	MUTTER	NUT	TUERCA
	11702911	1	DADO	ECROU	MUTTER	NUT	TUERCA
	12034671	2	ROSETTA ELASTICA	RONDELLE W	FEDERSCHEIBE	SPRING WASHER	ARANDELA ELASTICA
	12034771	4	ROSETTA ELASTICA	RONDELLE W	FEDERSCHEIBE	SPRING WASHER	ARANDELA ELASTICA
	12035670	4	ROSETTA ELASTICA	RONDELLE W	FEDERSCHEIBE	SPRING WASHER	ARANDELA ELASTICA
D 1016	13272411	1	VITE	VIS	SCHRAUBE	SCREW	TORNILLO
	16055221	2	VITE	VIS	SCHRAUBE	SCREW	TORNILLO
	28996520	1	CUSCINETTO	ROULEMENT	LAGER	BEARING	RODAMIENTO
	300031549	1	VITE	VIS.	SCHRAUBE	SCREW	TORNILLO
	300031960	4	ELEMENTO MORSETTO	ELEM. SERRE CABLE	SEILKLEMME – ELEMENTE	WIRE ROP GRIP ELEMENT	ELEMENTO FIJA CABLE

.../...

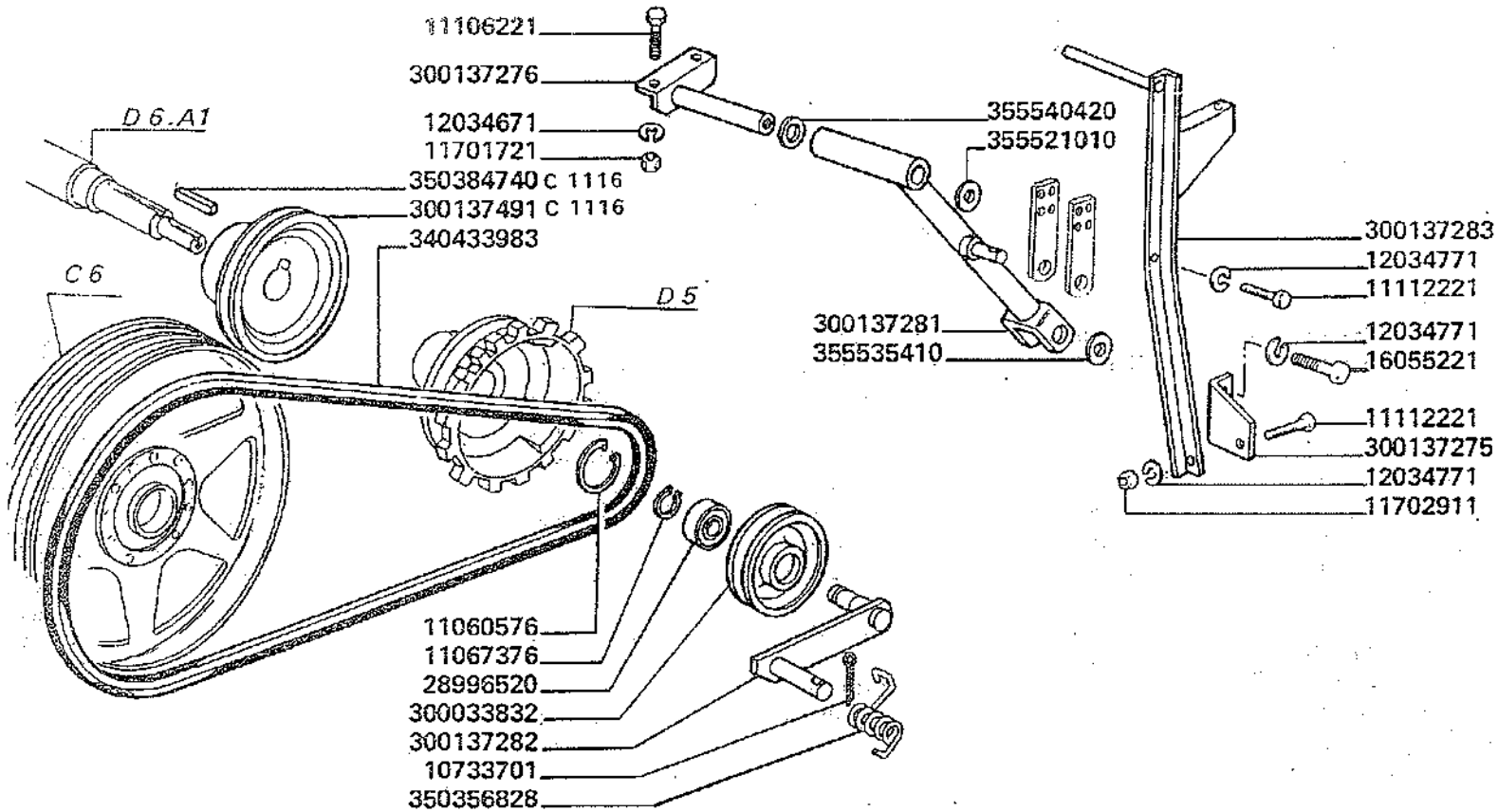

C 1116	aut. ⇐ n. 5C51266 aut. ⇐ n. 5C61274

		300033832	1	TENDICINGHIA	TENDEUR DE COURR.	SPANNROLLE	BELT TENSIONER	TENSOR DE CORREA
		300137275	1	STAFFA IRRIGIDIM.	ETRIER	HALTERRAHMEN	BRACKET	ABRAZADERA
		300137276	1	STAFFA SUPP.	ETRIER	HALTERRAHMEN	BRACKET	ABRAZADERA
		300137281	1	BRACCIO SUPP.	BRAS	ARM	ARM	BRAZO
		300137282	1	SUPPORTO TENDITORE	SUPPORT	HALTERUNG	SUPPORT	SOPORTE
		300137283	1	PUNTONE IRRIGIDIM.	RAIDISSEUR	STREBE	STIFFENER	REFUERZO
		300137293	2	PIASTRINA	PLAQUETTE	PLAETTCHEN	PLATE	PLANCHUELA
C 1116		300137491	1	PULEGGIA	POULIE	RIEMENSCHEIBE	PULLEY	POLEA
		320436950	(1)	CAVO	CABLE	SEIL	WIRE	CABLE
		320437000	1	CAVO COMPL.	CABLE CPT	SEIL KPL	WIRE, ASSY	CONJ. CABLE
		320437350	1	PERNO	AXE	BOLZEN	PIN	EJE
D 1016		320810150	1	FERMO LEVE	ARRET	HEBELARRETIERUNG	LEVER STOP	TOPE
D 1016		321254150	1	IMPUGNATURA	POIGNEE	GRIFF	KNOB	EMPUNADURA
	320437150	321275050	1	LEVA INVERSORE	LEVIER	HEBEL	LEVER	PALANCA
		340433983	1	CINGHIA	COURROIE	RIEMEN	BELT	CORREA
		350356828	1	MOLLA	RESSORT	FEDER	SPRING	RESORTE
C 1116		350384740	1	LINGUETTA	CLAVETTE	KEIL	KEY	CHAVETA
		355501315	1	RONDELLA	RONDELLE	SCHEIBE	WASHER	ARANDELA
		355521010	1	RONDELLA	RONDELLE	SCHEIBE	WASHER	ARANDELA
		355535410	1	RONDELLA	RONDELLE	SCHEIBE	WASHER	ARANDELA
		355540420	1	RONDELLA	RONDELLE	SCHEIBE	WASHER	ARANDELA

K 1	POMPE	POMPES	PUMPEN	PUMPS	BOMBAS
K 2	ELEMENTI POMPA DI SERVIZIO	ELEMENTS POMPE DE SERVICE	HYDRAULISCHPUMPEN-ELEMENTE	HYDRAULIC PUMP ELEMENTS	ELEMENTOS BOMBA DE SERVICIO
K 3	ELEMENTI POMPA IDROGUIDA	ELEMENTS POMPE DE DIRECTION HYDRAULIQUE	HYDROLENKUNGPUMPEN-ELEMENTE	HYDRAULIC DRIVE PUMP ELEMENTS	ELEMENTOS BOMBA DIRECCION HYDRAULICA
K 4	TUBAZIONI DA POMPA A DISTRIBUTORE	TUYAUTERIES ENTRE POMPE ET DISTRIBUTEUR	ROHRE VON PUMPE ZU STEUERGERAET	PUMP TO VALVE-CHEST PIPES	TUBERIAS DE BOMBA A DISTRIBUIDOR
K 5	DISTRIBUTORE	DISTRIBUTEUR	STEUERGERAET	VALVE-CHEST	DISTRIBUIDOR
K 6	ELEMENTI DISTRIBUTORE	ELEMENTS DISTRIBUTEUR	STEUERGERAETELEMENTE	VALVE-CHEST ELEMENTS	ELEMENTOS DISTRIBUIDOR
K 7	TUBAZIONI MARTINETTI APPARECCHIATURE	TUYAUTERIES ET VERINS EQUIPEMENT	AUSRUESTUNGENROHRE UND HUBZYLINDER	HEADER AND EQUIPMENT TUBINGS AND RAMS	TUBERIAS Y MARTINETES EQUIPO
K 8	TUBAZIONI MARTINETTI ELEVATORE	TUYAUTERIES ET VERINS ELEVATEUR	ELEVATORROHRE UND HUBZYLINDER	ELEVATOR TUBINGS AND RAMS	TUBARIAS Y MARTINETES ELEVADOR
K 9. A	ELEMENTI MARTINETTO ELEVATORE (INCOSER)	ELEMENTES DE VERIN ELEVATEUR	ELEVATORHUBZYLINDER ELEMENTE	ELEVATOR RAM ELEMENTS	ELEMENTOS MARTINETE ELEVADOR
K 9. B	ELEMENTI MARTINETTO ELEVATORE (OGNIBENE)	ELEMENTS DE VERIN ELEVATEUR	ELEVATORHUBZYLINDER ELEMENTE	ELEVATOR RAM ELEMENTS	ELEMENTOS MARTINETE ELEVADOR
K 10	TUBAZIONI E MARTINETTO BRANDEGGIO	TUYAUTERIES ET VERIN VIS DE VIDANGE TREMIE	ROHRE UND HUB ZYLINDER FUER SCHWENKBARES AUSLADUNGSROHR	SWING-TYPE UNLOADING CONTROL RAM AND PIPINGS	TUBERIAS Y MARTINETE TUBO DESCARGA
K 11	ELEMENTI MARTINETTO BRANDEGGIO	ELEMENTS DE VERIN VIS DE VIDANGE TREMIE	ZYLINDERELEMENTE FUER SCHWENKBARES AUSLADUNGSROHR	RAM ELEMENTS FOR SWIVEL OF ONLOADING TUBE	ELEMENTOS DEL MARTINETE TUBO DESCARGA
K 12	TUBAZIONI COMANDO IDROGUIDA	TUYAUTERIES DE COMMANDE DE DIRECTION HYDRAULIQUE	HYDROLENKUNGANTRIEB-STEUERROHRE	HYDRAULIC DRIVE CONTROL TUBINGS	TUBERIAS DE MANDO DIRECCION HYDRAULICA
K 13	TUBAZIONI COMANDO MARTINETTO IDROGUIDA	TUYAUTERIES COMMANDE VERIN DE DIRECTION HYDRAULIQUE	HYDROLENKUNGSHUB-ZYLINDERSTEUERROHRE	HYDRAULIC DRIVE RAM CONTROL TUBINGS	TUBERIAS DE MANDO MARTINETES DE DIRECCION HIDRAULICA
K 14	ELEMENTI IDROGUIDA	ELEMENTS DE DIRECTION HYDRAULIQUE	HYDROLENKUNGELEMENTE	HYDRAULIC DRIVE ELEMENTS	ELEMENTOS DE DIRECCION HYDRAULICA
K 15	ELEMENTI MARTINETTO DI IDROGUIDA	ELEMENTS DE VERIN DE DIRECTION HYDRAULIQUE	HYDROLENKUNG ZYLINDERELEMENTE	HYDRAULIC DRIVE RAM ELEMENTS	ELEMENTOS DEL MARTINETE DE DIRECCION HYDRAULICA
K 16	RACCORDI PER TUBI IDRAULICI	RACCORDS POUR TUYAU-TERIES HYDRAULIQUES	ANSCHLUSS FUER HYDR. LEITUNGEN	CONNECTIONS FOR HYDRAULICS PIPES	RACORS POR TUBERIAS HIDRAULICOS
K 18	PROTEZIONE DISTRIBUTORE	PROTECTION DISTRIBUTEUR	SCHUTZBLECHE FUER STEUERGERAET	VALVE-CHEST GUARD	PROTECCION DISTRIBUIDOR
K	**IMPIANTO IDRAULICO**	**INSTALL. HYDRAULIQUE**	**HYDRAULISCHE ANLAGE**	**HYDRAULIC SYSTEM**	**SISTEMA HIDRAULICO**

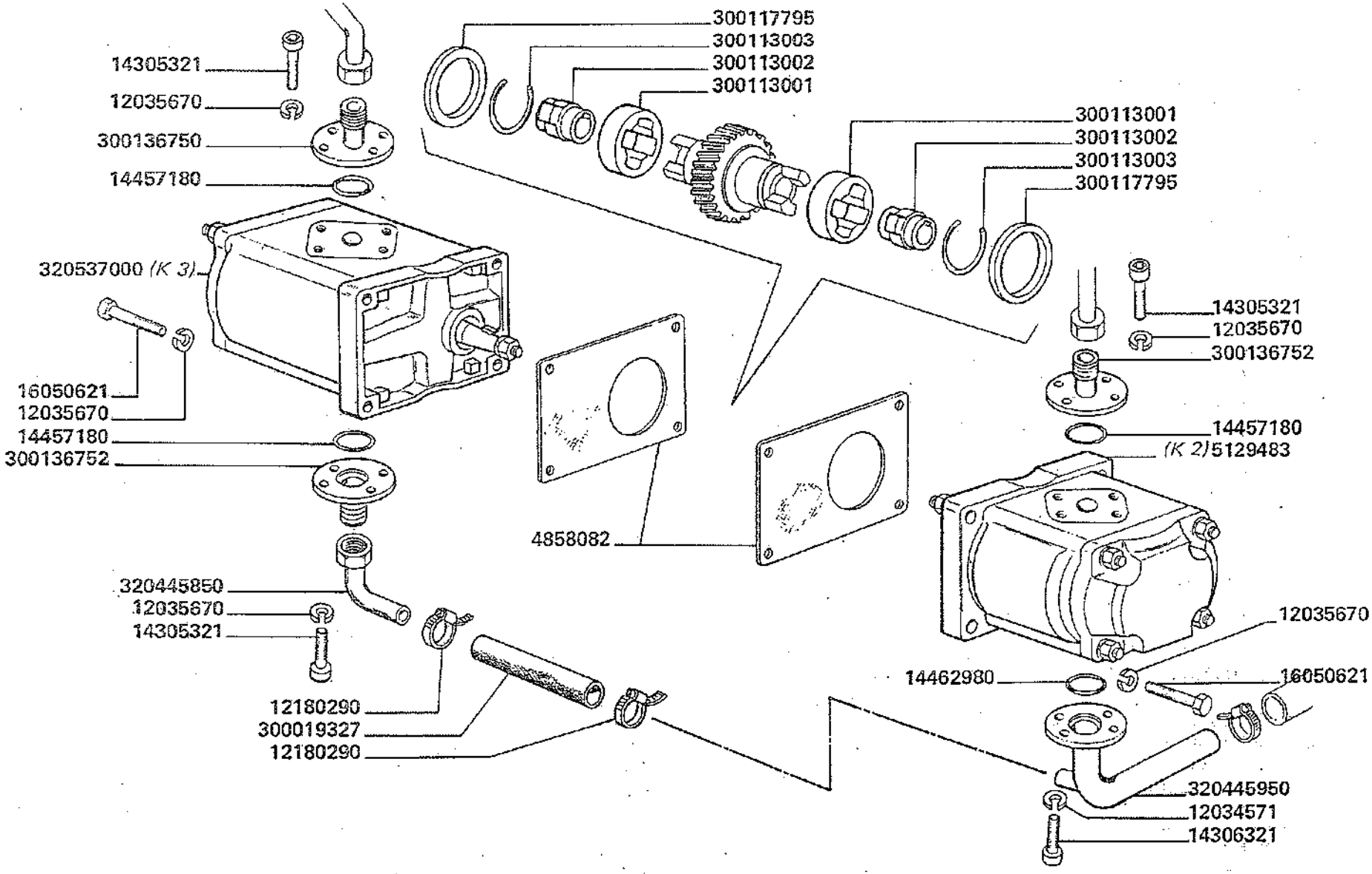

3500-3500R
3550-3550R

Pompes
Pumpen

POMPE

Pumps
Bombas

K1

	4858082	2	GUARNIZIONE	JOINT	DICHTUNG	GASKET	JUNTA
	5129483	1	COMPL. POMPA SERVIZI	POMPE DE SERV.	PUMPEN	PUMP	BOMBA
	12034571	2	ROSETTA ELASTICA	RONDELLE W	FEDERSCHEIBE	SPRING WASHER	ARANDELA ELASTICA
	12035670	18	ROSETTA ELASTICA	RONDELLE W	FEDERSCHEIBE	SPRING WASHER	ARANDELA ELASTICA
	12180290	2	COLLARE	COLLIER	SCHELLE	CLAMP	COLLAR
	14305321	8	VITE	VIS	SCHRAUBE	SCREW	TORNILLO
	14306321	2	VITE	VIS	SCHRAUBE	SCREW	TORNILLO
	14457180	3	GUARNIZIONE	JOINT	O-RING	O.RING	JUNTA
	14462980	1	GUARNIZIONE	JOINT	O-RING	O.RING	JUNTA
	16050621	8	VITE	VIS	SCHRAUBE	SCREW	TORNILLO
	300019327	1	TUBO	TUYAU	ROHR	PIPE	TUBO
	300113001	2	MANICOTTO A CROCIERA	CROISILLON	KREUZSTUECK	SPIDER	CRUCETA
	300113002	2	MOZZO GIUNTO	MOYEU	NABE	HUB	BUJE
	300113003	2	ANELLO	ANNEAU	RING	RING	ANILLO
	300117795	2	RONDELLA	RONDELLE	SCHEIBE	WASHER	ARANDELA
	300136750	1	FLANGIA MAND.	FLASQUE	FLANSCH	FLANGE	BRIDA
	300136752	2	FLANGIA MAND.	FLASQUE	FLANSCH	FLANGE	BRIDA
	320445850	1	COLLETTORE ASPIR.	COLECTEUR D'ASP.	ANSAUGKRUEMMER	INLET MANIFOLD	CODO DE ADMISSION
	320445950	1	COLLETTORE ASPIR.	COLECTEUR D'ASP.	ANSAUGKRUEMMER	INLET MANIFOLD	CODO DE ADMISSION
320446100	320537000	1	POMPA IDROGUIDA	POMPE	PUMPEN	PUMP	BOMBA

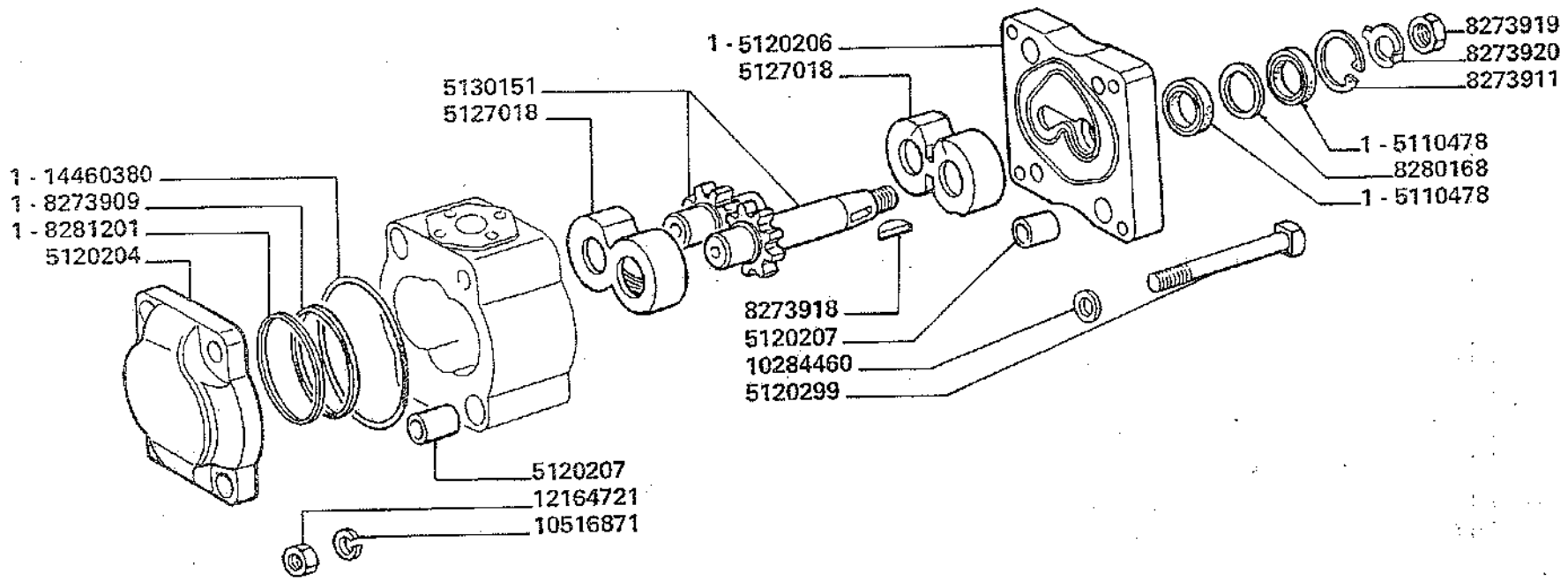
1 - 14460380
1 - 8273909
1 - 8281201
5120204
5130151
5127018
1 - 5120206
5127018
8273919
8273920
8273911
1 - 5110478
8280168
1 - 5110478
8273918
5120207
10284460
5120299
5120207
12164721
10516871

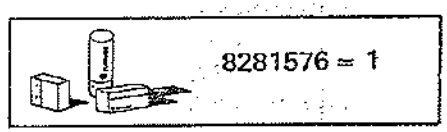
8281576 = 1

5110478	2	ANELLO DI TENUTA	JOINT D'ETANCHEITE	DICHTRING	SEAL	JUNTA HERMETICA
5120204	1	COPERCHIO ANT.	COUVERCLE	DECKEL	COVER	TAPA
5120206	1	COPERCHIO POST.	COUVERCLE	DECKEL	COVER	TAPA
5120207	4	BOCCOLA	BAGUE	BUECHSE	BUSH	CASQUILLO
5120299	4	VITE	VIS	SCHRAUBE	SCREW	TORNILLO
5127018	2	SUPPORTO	SUPPORT	LAGER	SUPPORT	SOPORTE
5130151	1	COPPIA INGRANAGGI	COUPLE D'ENGRENAGES	ZAHNRADPAAR	GEAR SET	PAR DE ENGRANAJES
8273909	2	ANELLO DI TENUTA	JOINT D'ETANCHEITE	DICHTRING	SEAL	JUNTA HERMETICA
8273911	1	ANELLO DI SICUREZZA	ARRETOIR	SICHERUNGSRING	LOCKRING	ANILLO DE FRENO
8273918	1	LINGUETTA	LINGUET	SCHEIBENFEDER	KEY	CHAVETA
8273919	1	DADO	ECROU	MUTTER	NUT	TUERCA
8273920	1	ROSETTA DI SICUREZZA	RONDELLE FREIN	SICHERUNGSRING	LOCKWASHER	ARANDELA DE FRENO
8280168	1	RONDELLA	RONDELLE	SCHEIBE	WASHER	ARANDELA
8281201	2	ANELLO DI TENUTA	JOINT D'ETANCHEITE	DICHTRING	SEAL	JUNTA HERMETICA
8281576	1	CORREDO COMPOSTO DA 1	POCHETTE CONTENANT....	AUSRUESTUNG BESTEHEND AUS...	KIT-CONSISTING OF...	EQUIPO-COMPUESTO DE...
10284460	4	ROSETTA DI TENUTA	JOINT D'ETANCHEITE	DICHTRING	GASKET	JUNTA HERMETICA
10516871	4	ROSETTA DI SICUREZZA	RONDELLE FREIN	SICHERUNGSRING	LOCKWASHER	ARANDELA DE FRENO
12164721	4	DADO	ECROU	MUTTER	NUT	TUERCA
14460380	2	ANELLO DI TENUTA	JOINT D'ETANCHEITE	DICHTRING	SEAL	JUNTA HERMETICA

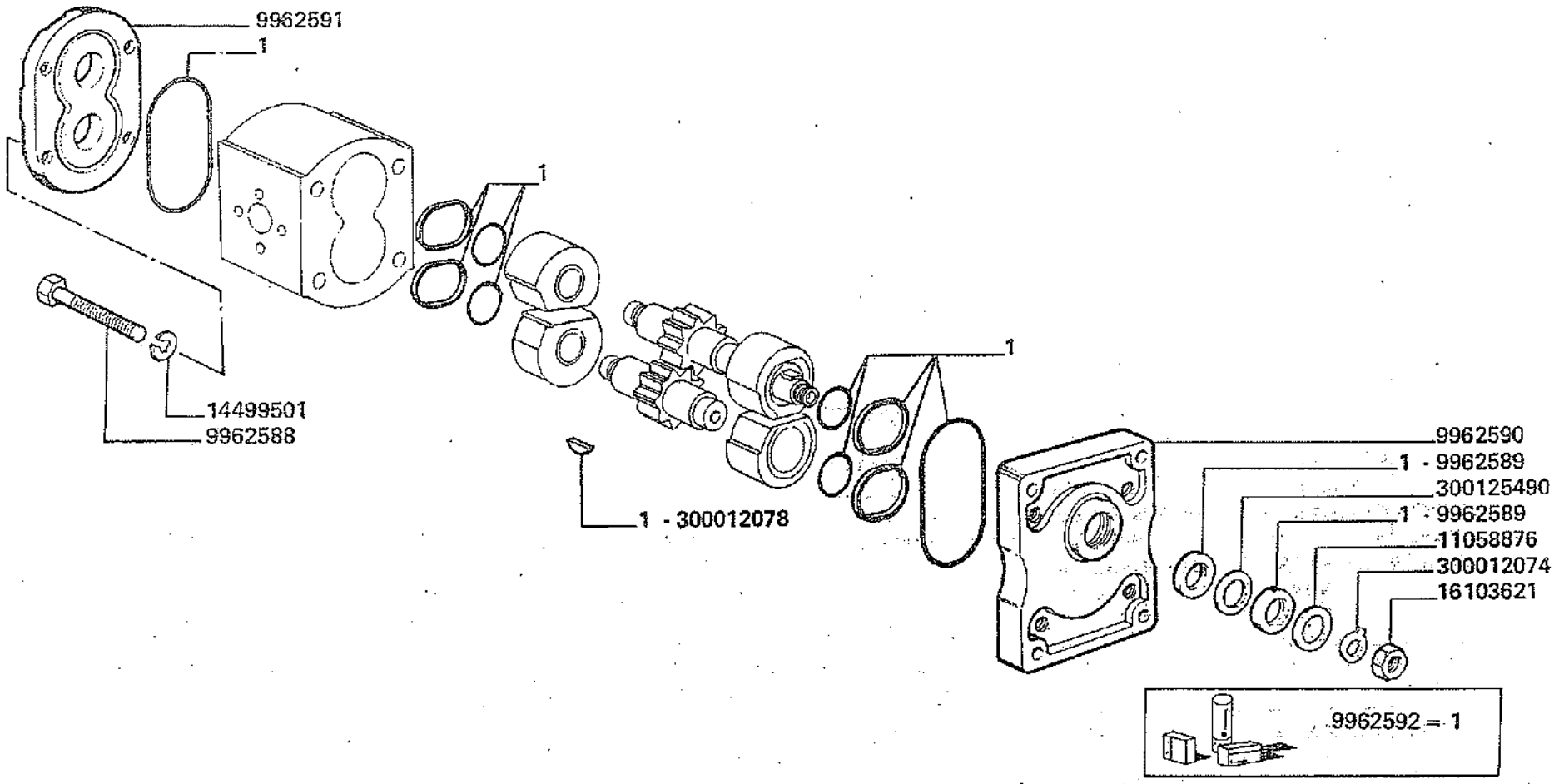

3500-3500R
3550-3550R

ELEMENTI POMPA IDROGUIDA (SALAMI) 320537000

Elements pompe de direction hydraulique
Hydrolenkungpumpenelemente

Hydraulic drive pump elements
Eleméntos bomba dirección Hidráulica

K3

MODIF.	ANT. MODIF.	N. ORDIN.	Q	DENOMINAZIONE	DESIGNATION	BENENNUNG	DESCRIPTION	DENOMINACIONES
		9962588	4	VITE	VIS	SCHRAUBE	SCREW	TORNILLO
		9962589	2	ANELLO DI TENUTA	JOINT D'ETANCHEITE	DICHTRING	SEAL	JUNTA HERMETICA
		9962590	1	FLANGIA	BRIDE	FLANSCH	FLANGE	BRIDA
		9962591	1	COPERCHIO	COUVERCLE	DECKEL	COVER	TAPA
		9962592	1	SERIE PARTICOLARI	SERIE DE PIECES	ERSATZTEILE	OVERHAUL KIT	SERIE DE RECAMBIOS
		11058876	1	ANELLO DI SICUREZZA	ARRETOIR	SICHERUNGSRING	LOCKRING	ANILLO DE FRENO
		14499501	4	ROSETTA ELASTICA	RONDELLE W	FEDERSCHEIBE	SPRING WASHER	ARANDELA ELASTICA
		16103621	1	DADO	ECROU	MUTTER	NUT	TUERCA
		300012074	1	RONDELLA	RONDELLE	SCHEIBE	WASHER	ARANDELA
		300012078	1	LINGUETTA	LINGUET	KEIL	KEY	CHAVETA
		300125490	1	RONDELLA	RONDELLE	SCHEIBE	WASHER	ARANDELA

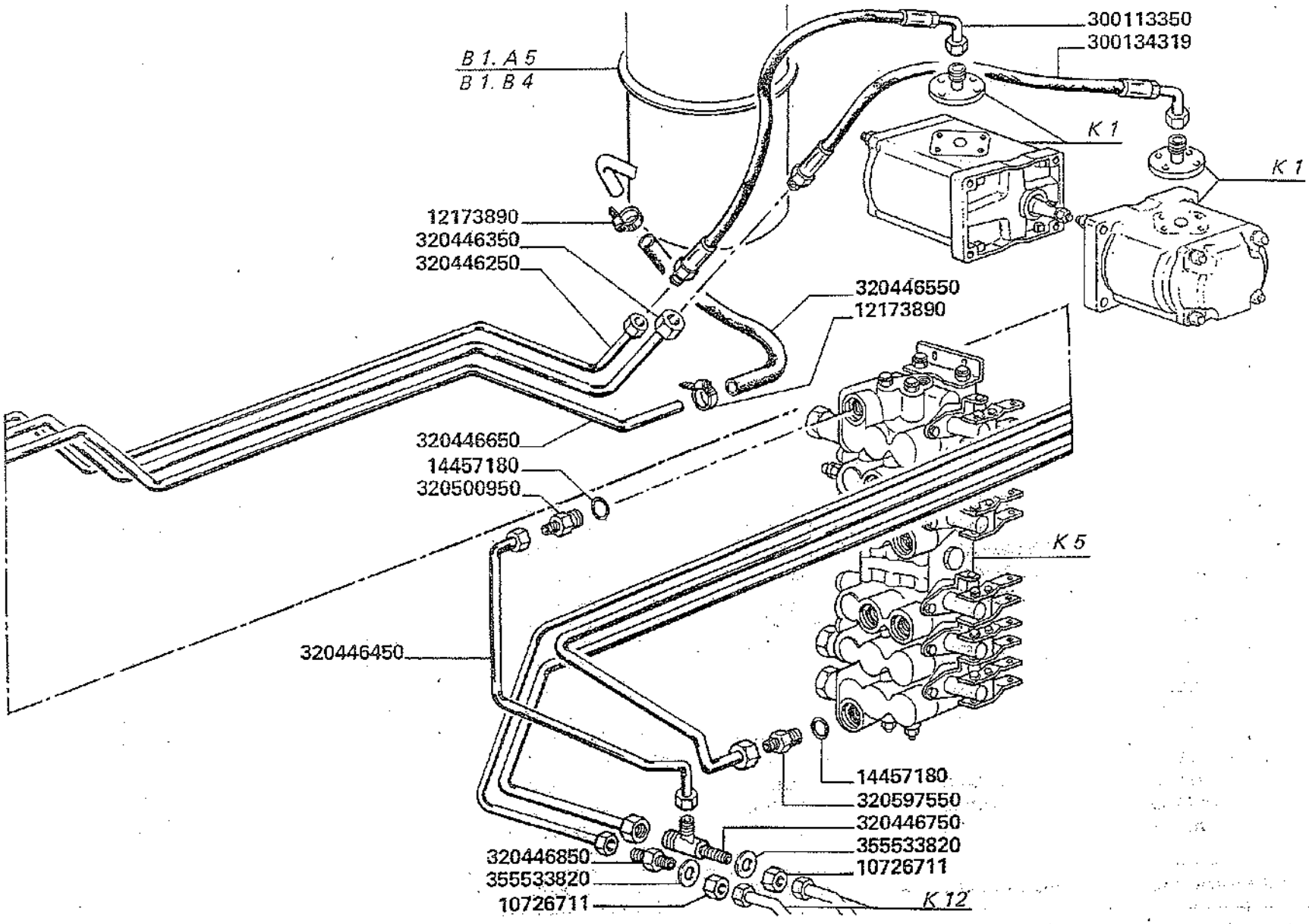

3500-3500R
3550-3550R

TUBAZIONI DA POMPA A DISTRIBUTORE

Tuyauteries entre pompe et distributeur
Rohre von pumpe zu steuergeraet
Pump to valve-chest pipes
Tuberias de bomba a distribuidor

K4

MODIF.	ANT. MODIF.	N. ORDIN.	Q	DENOMINAZIONE	DESIGNATION	BENENNUNG	DESCRIPTION	DENOMINACIONES
		10726711	2	DADO	ECROU	MUTTER	NUT	TUERCA
		12173890	2	COLLARE	COLLIER	SCHELLE	CLAMP	COLLAR
		14457180	2	GUARNIZIONE	JOINT	O-RING	O.RING	JUNTA
		300113350	1	TUBO FLESSIBILE	TUYAU FLEXIBLE	SCHLAUCH	HOSE	TUBO FLEXIBLE
		300134319	1	TUBO FLESSIBILE	TUYAU FLEXIBLE	SCHLAUCH	HOSE	TUBO FLEXIBLE
		320446250	1	TUBO POST. MAND. IDROG.	TUYAU	ROHR	PIPE	TUBO
		320446350	1	TUBO MAND. SERV.	TUYAU	ROHR	PIPE	TUBO
		320446450	1	TUBO RIT. SERV.	TUYAU	ROHR	PIPE	TUBO
		320446550	1	TUBO RIT. AL SERB.	TUYAU	ROHR	PIPE	TUBO
		320446650	1	TUBO RIT. SERV.	TUYAU	ROHR	PIPE	TUBO
		320446750	1	RACCORDO A 3 VIE	RACCORD	STUTZEN	CONNECTION	RACOR
		320446850	1	RACCORDO	RACCORD	STUTZEN	CONNECTION	RACOR
		320500950	1	RACCORDO	RACCORD	STUTZEN	CONNECTION	RACOR
		320597550	1	TERMINALE PER TUBO	RACCORD	STUTZEN	CONNECTION	RACOR
		355533820	2	RONDELLA	RONDELLE	SCHEIBE	WASHER	ARANDELA

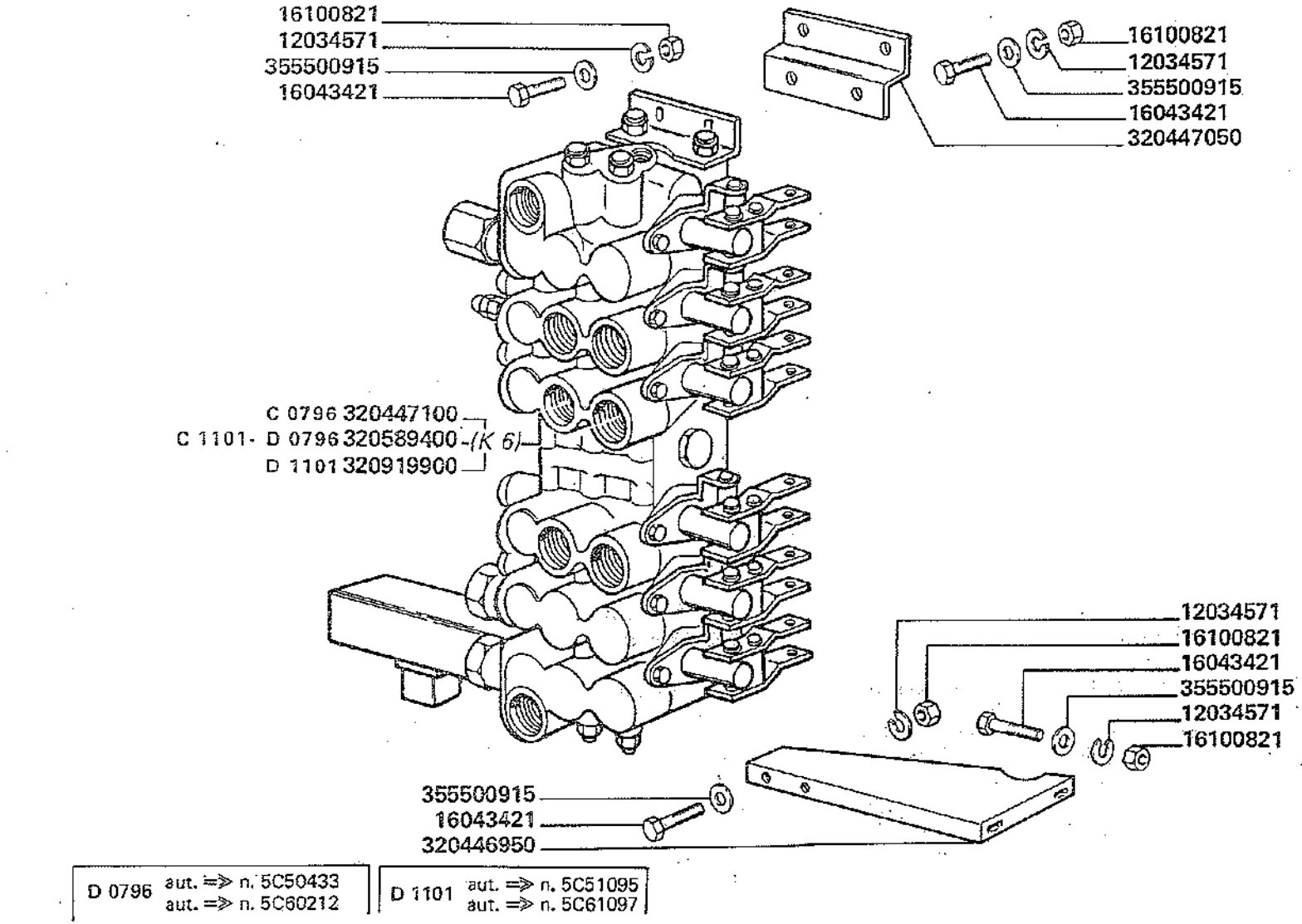

D 0796	aut. => n. 5C50433 aut. => n. 5C60212
D 1101	aut. => n. 5C51095 aut. => n. 5C61097

MODIF.	ANT. MODIF.	N. ORDIN.	Q	DENOMINAZIONE	DESIGNATION	BENENNUNG	DESCRIPTION	DENOMINACIONES
		12034571	8	ROSETTA ELASTICA	RONDELLE W	FEDERSCHEIBE	SPRING WASHER	ARANDELA ELASTICA
		16043421	8	VITE	VIS	SCHRAUBE	SCREW	TORNILLO
		16100821	8	DADO	ECROU	MUTTER	NUT	TUERCA
		320446950	1	SUPPORTO INF.	SUPPORT	HALTERUNG	SUPPORT	SOPORTE
		320447050	1	SUPPORTO SUP.	SUPPORT	HALTERUNG	SUPPORT	SOPORTE
C 0796		320447100	1	DISTRIBUTORE	DISTRIBUTEUR	STEUERGERAET	VALVE-CHEST	DISTRIBUIDOR
D 0796 C 1101		320589400	1	DISTRIBUTORE	DISTRIBUTEUR	STEUERGERAET	VALVE-CHEST	DISTRIBUIDOR
D 1101		320919900	1	DISTRIBUTORE	DISTRIBUTEUR	STEUERGERAET	VALVE-CHEST	DISTRIBUIDOR
		355500915	8	RONDELLA	RONDELLE	SCHEIBE	WASHER	ARANDELA

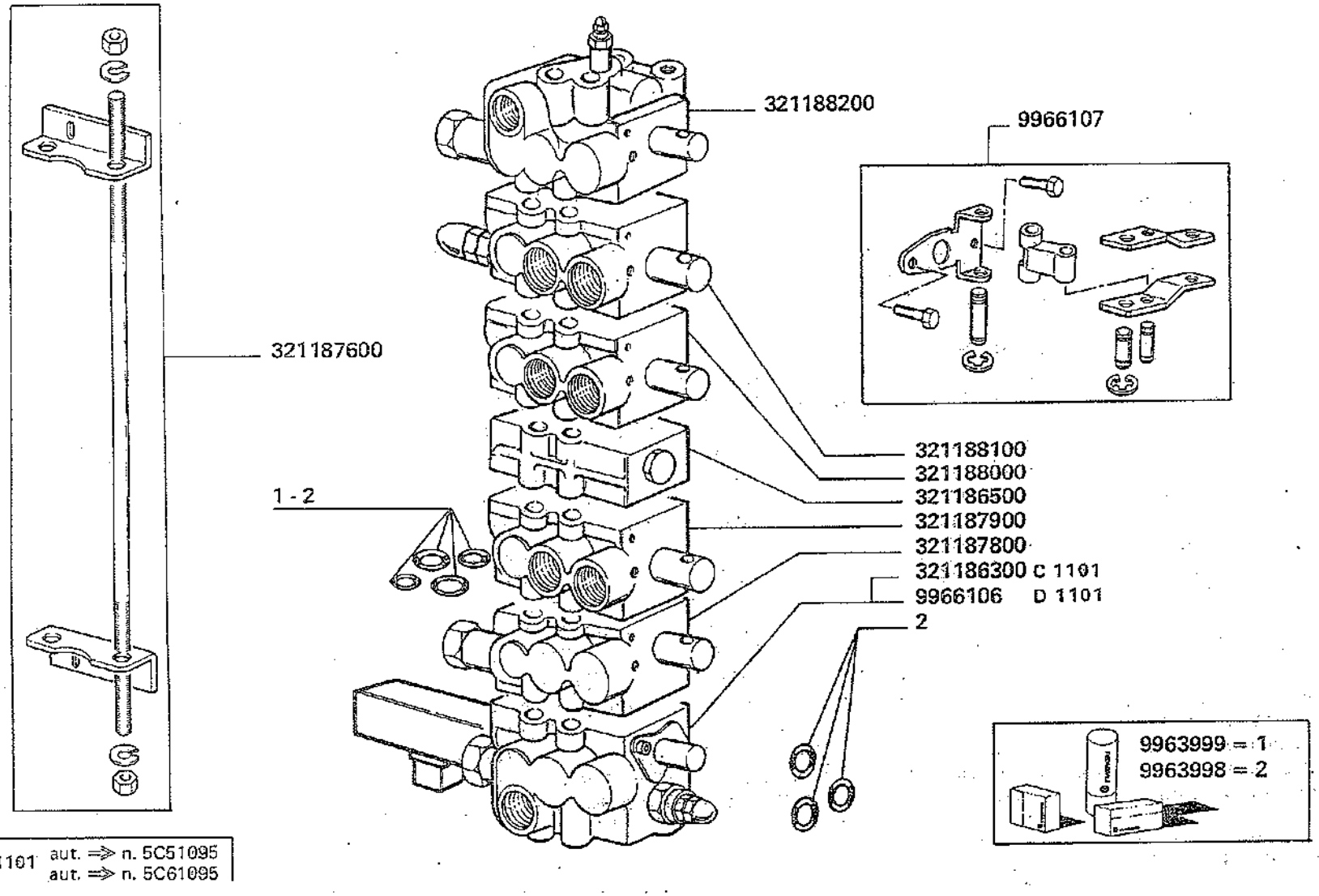

D 1101 aut. ⇒ n. 5C51095
aut. ⇒ n. 5C61095

3500-3500R
3550-3550R

ELEMENTI DISTRIBUTORE 320589400 C 1101 320919900 D 1101

Elements distributeur
Steuergeraetelemente
Valve-chest elements
Elementos distribuidor

K6

	344853102	9963998	1	KIT GUARNIZIONI 1° INTERVENTO	POCHETTE DE JOINTS PREMIER INTERVENT	DICHTUNGSSATZ 1. EINSATZ	SEALS KIT 1st INTERVENTION	SERIE DE JUNTAS PRIMIERO INTERVENC.
	340485260	9963999	1	KIT GUARNIZIONI REVISIONE TOTALE	POCHETTE DE JOINTS REVISION TOTAL	DICHTUNGSSATZ FUER REVISION	SEALS KIT COMPLET OVERHAUL	SERIE DE JUNTAS REVISION TOTAL
D 1101		9966106	1	GRUPPO SOLL. BARRA	ENSAM. RELEVAGE PLATEFORME	SCHNEIDWERKAUS-HEBUNG AGGREGAT	CUTTING TABLE LIFTING KIT	GRUPO LEVATAM.
	321188300	9966107	2	GRUPPO ORGANI DI MANOVRA	ENSAMBLE PIECES DE MANOUVRE	BETAERTIGUNG AGGREGAT	MANOVEUR PARTS KIT	GRUPO PIEZAS MANOVRA
		300016693	1	VALVOLA	CLAPET	VENTIL	VALVE	VALVULA
		300018806	1	VALVOLA	CLAPET	VENTIL	VALVE	VALVULA
		300137114	1	VALVOLA	CLAPET	VENTIL	VALVE	VALVULA
		300137585	1	VALVOLA	CLAPET	VENTIL	VALVE	VALVULA
		312904301	1	SOLENOIDE	SOLENOIDE	SOLENOIO	SOLENOIO	SOLENOIDE
		312935305	1	CONNETTORE	CONNECTEUR	VERBINDER	CONNECTOR	CONECTOR
		320845350	1	VALVOLA	CLAPET	VENTIL	VALVE	VALVULA
		321075000	1	VALVOLA	CLAPET	VENTIL	VALVE	VALVULA
C 1101		321186300	1	GRUPPO SOLL. BARRA	ENSAM. RELEVAGE PLATEFORME	SCHNEIDWERKAUS-HEBUNG AGGREGAT	CUTTING TABLE LIFTING KIT	GRUPO LEVANTAM.
		321186500	1	REGOLATORE DI PORTATA	REGULATEUR DE DEBIT	REGLER	FLOW GOVERNOR	REGULADOR
		321187600	1	GRUPPO ORGANI D'ASSEMBLAGGIO	ENSAM. PIECES D'ASSEMBLAGE	ZUSAMMENSTELLUNG TEIL AGGREGAT	ASSEMBLY PARTS KIT	GRUPO PIEZAS DE JUNTAR
		321187800	1	GRUPPO SOLL. ASPO	ENSAM. RELEVAGE RABATTEUR	HASPELAUSHEBUNG AGGREGAT	REEL LIFTING KIT	GRUPO LEVANTAM. MOLINETE

../...

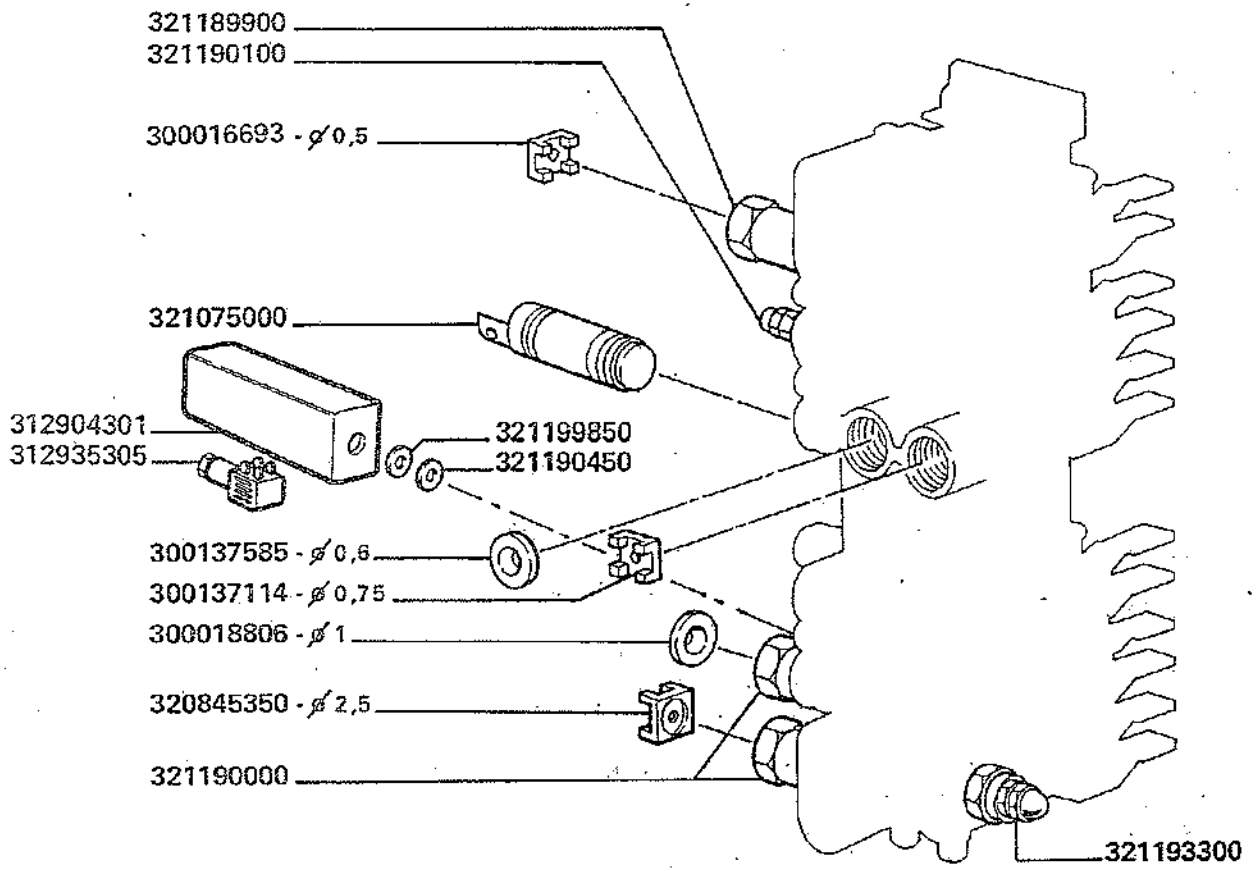
321189900
321190100
300016693 - ø 0,5
321075000
312904301
312935305
321199850
321190450
300137585 - ø 0,6
300137114 - ø 0,75
300018806 - ø 1
320845350 - ø 2,5
321190000
321193300

MODIF.	ANT. MODIF.	N. ORDIN.	Q	DENOMINAZIONE	DESIGNATION	BENENNUNG	DESCRIPTION	DENOMINACIONES
		321187900	1	GRUPPO AVANZAMENTO ASPO	ENSAMBLE D'AVANC. RABATTEUR	LAENGSVERLAE–GUNGSAGGREGAT	FORE-AND-AFT REEL KIT	GRUPO AVANCE MOLINETE
		321188000	1	GRUPPO VARIATORE DI TRAZIONE	ENSAM. VARIATEUR DE TRACTION	FAHRGESCHWINDIG–KEITS AGGREGAT	GROUND SPEED VARIATOR KIT	GRUPO VARIADOR DE TRACCION
		321188100	1	GRUPPO COM. BRANDEGGIO	ENSAM. COMMANDE GOULOTTE	SCHWENKUNGS–ANTRIEB.	SWIVEL DRIVE KIT	GRUPO MANDO DE DESCARGA
		321188200	1	GRUPPO VARIATORE ASPO	ENSAM. VARIATEUR RABATTEUR	HASPELVARIATORS–AGGREGAT	REEL VARIATIR KIT	GRUPO VARIADOR MOLINETE
		321189900	1	VALVOLA UNIDIREZIONALE	CLAPET DE SECURITE	SICHERHEITVENTIL	SAFETY VALVE	VALVULA DE SEGUR.
		321190000	2	VALVOLA UNIDIREZIONALE	CLAPET DE SECURITE	SICHERHEITVENTIL	SAFETY VALVE	VALVULA DE SEGUR.
		321190100	1	VALVOLA DI SOVRAPRESSIONE	CLAPET DE SURPRESSION	UEBERDRUCKVENTIL	OVERPRESSURE VALVE	VALVULA DE SOBREPRESION
		321193300	1	VALVOLA DI SOVRAPRESSIONE	CLAPET DE SURPRESSION	UEBERDRUCKVENTIL	OVERPRESSURE VALVE	VALVULA DE SOBREPRESION
		321190450	1	GUARNIZIONE	JOINT	DICHTRING	SEAL	JUNTA
		321199850	1	GUARNIZIONE	JOINT	DICHTRING	SEAL	JUNTA

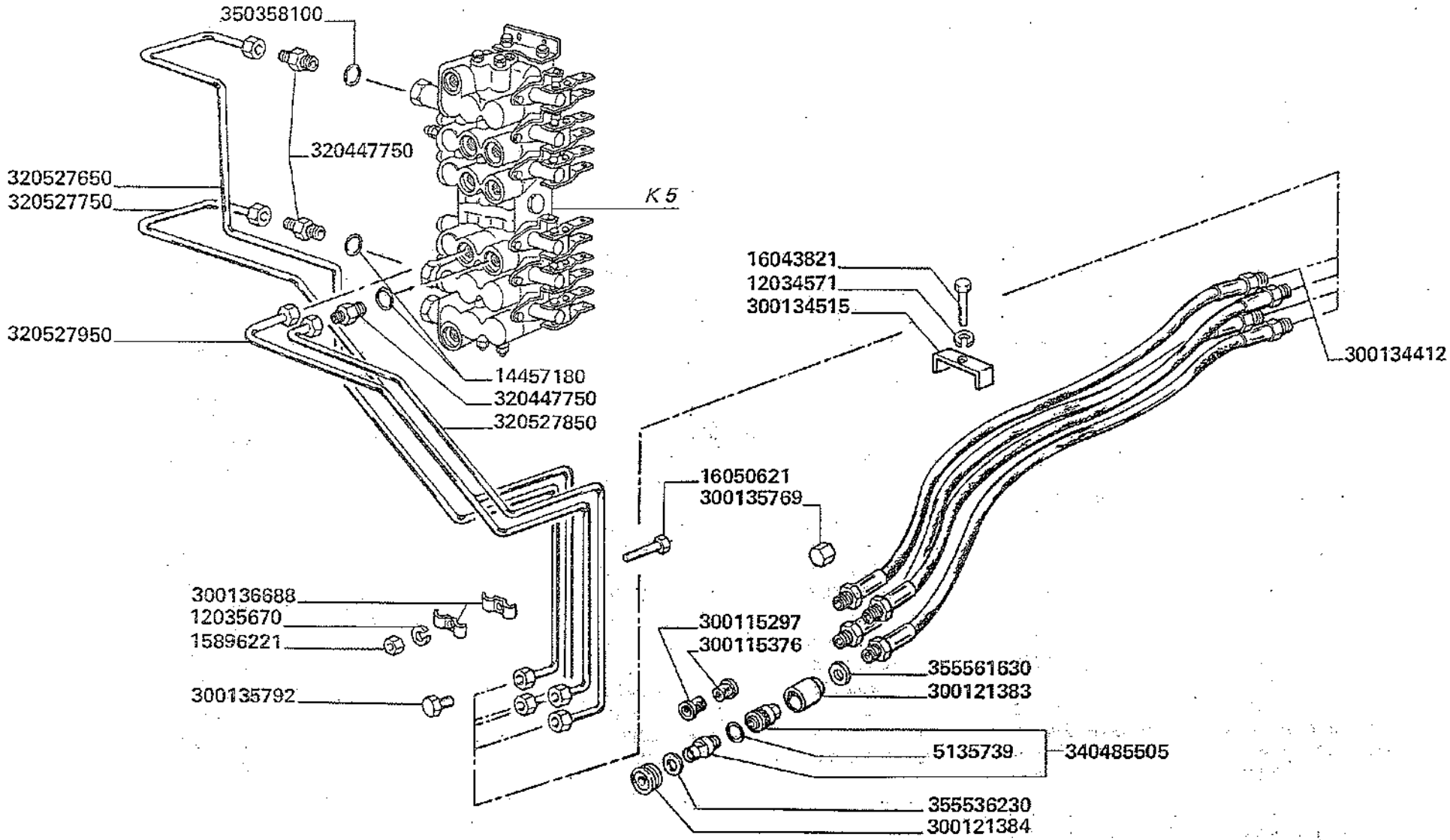

3500-3500R
3550-3550R

TUBAZIONI MARTINETTI APPARECCHIATURE

Tuyauteries et verins equipement
Ausrüestungenrohre und hubzylinder
Header and equipment tubings and rams
Tuberias y martinetes equipo

K7

MODIF.	ANT. MODIF.	N. ORDIN.	Q	DENOMINAZIONE	DESIGNATION	BENENNUNG	DESCRIPTION	DENOMINACIONES
		5135739	(1)	GUARNIZIONE	JOINT	O-RING	O.RING	JUNTA
		12034571	1	ROSETTA ELASTICA	RONDELLE W	FEDERSCHEIBE	SPRING WASHER	ARANDELA ELASTICA
		12035670	1	ROSETTA ELASTICA	RONDELLE W	FEDERSCHEIBE	SPRING WASHER	ARANDELA ELASTICA
		14457180	4	GUARNIZIONE	JOINT	O-RING	O.RING	JUNTA
		15896221	1	DADO	ECROU	MUTTER	NUT	TUERCA
		16043821	1	VITE	VIS	SCHRAUBE	SCREW	TORNILLO
		16050621	1	VITE	VIS	SCHRAUBE	SCREW	TORNILLO
		300115297	4	TAPPO	BOUCHON	STOPFEN	PLUG	TAPON
		300115376	4	TAPPO	BOUCHON	STOPFEN	PLUG	TAPON
		300121383	4	TAPPO EST. INN. RAPIDO	BOUCHON	STOPFEN	PLUG	TAPON
		300121384	4	ELEMENTO TAPPO EST.	ELEMENT BOUCHON	STOPFEN ELEMENT	PLUG ELEMENT	ELEMENTO TAPON
		300134412	4	TUBO FLESSIBILE	TUYAU FLEXIBLE	SCHLAUCH	HOSE	TUBE FLEXIBLE
		300134515	1	BRIGLIA	COLLIER	HALTER	RETAINER	ABRAZADERA
		300135769	4	TAPPO	BOUCHON	STOPFEN	PLUG	TAPON
		300135792	4	TAPPO	BOUCHON	STOPFEN	PLUG	TAPON
		300136688	2	BRIGLIA	COLLIER	HALTER	RETAINER	ABRAZADERA
		320447750	4	RACCORDO	RACCORD	STUTZEN	CONNECTION	RACOR
		320527650	1	TUBO VARIAT. ASPO	TUYAU	ROHR	PIPE	TUBO
		320527750	1	TUBO SOLLEV. ASPO	TUYAU	ROHR	PIPE	TUBO
		320527850	1	TUBO AVANZ. ASPO	TUYAU	ROHR	PIPE	TUBO
		320527950	1	TUBO RETRAZ. ASPO	TUYAU	ROHR	PIPE	TUBO
		340485505	4	INNESTO RAPIDO	EMBRAYAGE RAPIDE	ABREISSKUPPLUNG	RAPID COUPLING	RACOR RAPIDO
		355536230	4	RONDELLA	RONDELLE	SCHEIBE	WASHER	ARANDELA
		355561630	4	GUARNIZIONE	JOINT	DICHTUNG	GASKET	JUNTA

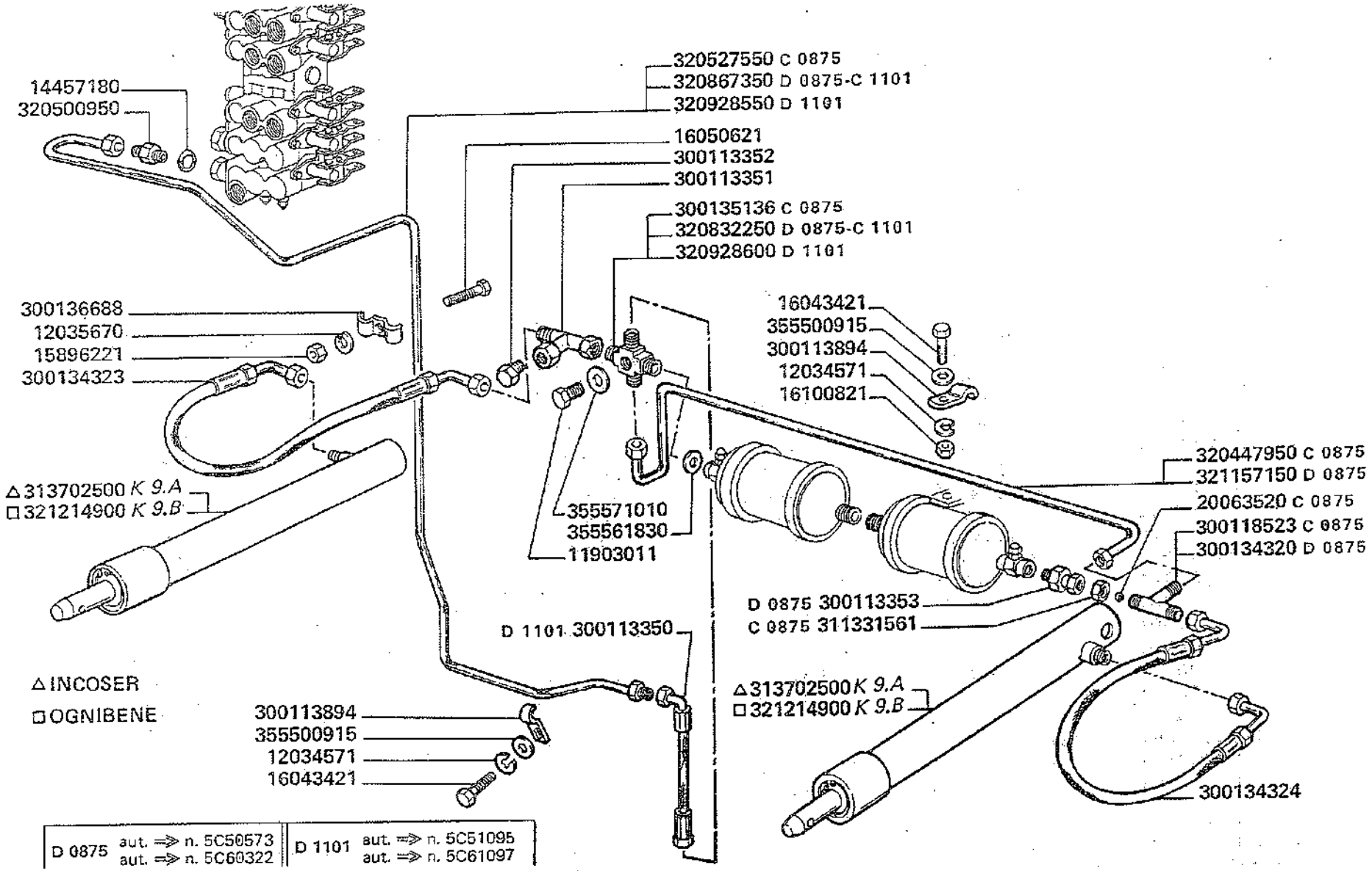

3500-3500R
3550-3550R

TUBAZIONI MARTINETTI ELEVATORE

Tuyauteries et verins elevateur
Elevatorrohre und hubzylinder
Elevator tubings and rams
Tuberias y martinetes elevador

K8

MODIF.	ANT. MODIF.	N. ORDIN.	Q	DENOMINAZIONE	DESIGNATION	BENENNUNG	DESCRIPTION	DENOMINACIONES
	320832150	11903011	1	TAPPO	BOUCHON	STOPFEN	PLUG	TAPON
		12034571	2	ROSETTA ELASTICA	RONDELLE W	FEDERSCHEIBE	SPRING WASHER	ARANDELA ELASTICA
		12035670	1	ROSETTA ELASTICA	RONDELLE W	FEDERSCHEIBE	SPRING WASHER	ARANDELA ELASTICA
		14457180	1	GUARNIZIONE	JOINT	O-RING	O.RING	JUNTA
		15896221	1	DADO	ECROU	MUTTER	NUT	TUERCA
		16043421	2	VITE	VIS	SCHRAUBE	SCREW	TORNILLO
		16050621	1	VITE	VIS	SCHRAUBE	SCREW	TORNILLO
		16100821	2	DADO	ECROU	MUTTER	NUT	TUERCA
C 0875		20063520	1	SFERA	BILLE	KUGEL	BALL	BOLA
C 0875		300017884	1	VALVOLA	CLAPET	VENTIL.	VALVE	VALVULA
D 1101		300113350	1	RACCORDO FLESSIBILE	TUYAU FLEXIBLE	SCHLAUCH	HOSE	TUBO FLEXIBLE
		300113351	1	RACCORDO A T	RACCORD	STUTZEN	CONNECTION	RACOR
		300113352	1	TAPPO	BOUCHON	STOPFEN	PLUG	TAPON
D 0875		300113353	1	RACCORDO	RACCORD	STUTZEN	CONNECTION	RACOR
		300113894	2	BRIGLIA	COLLIER	HALTER	RETAINER	COLLAR
C 0875		300114866	1	RONDELLA	RONDELLE	SCHEIBE	WASHER	ARANDELA
C 0875		300118523	1	RACCORDO A T	RACCORD	STUTZEN	CONNECTION	RACOR
D 0875		300134320	1	RACCORDO A T	RACCORD	STUTZEN	CONNECTION	RACOR
		300134323	1	TUBO FLESS. MART. D.	TUYAU FLEXIBLE	SCHLAUCH	HOSE	TUBO FLEXIBLE
		300134324	1	TUBO FLESS. MART. S.	TUYAU FLEXIBLE	SCHLAUCH	HOSE	TUBO FLEXIBLE
C 0875		300135136	1	RACCORDO A CROCE	RACCORD	STUTZEN	CONNECTION	RACOR
		300136688	1	BRIGLIA	COLLIER	HALTER	RETAINER	ABRAZADERA
C 0875		300139191	1	ACCUMULATORE	ACCUMULATEUR	SPEICHER	ACCUMULATOR	ACUMULADOR

.../...

D 0875 - 321209400 - 65 BAR
D 0875 - 321209300 - 85 BAR

355561830

D 0875 - 321208100

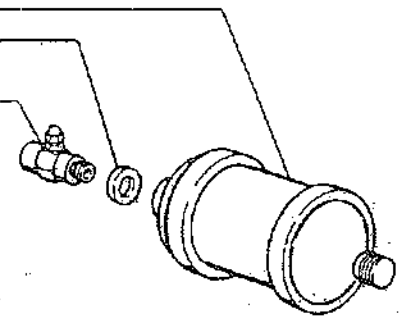

65 BAR — 321161150 - E 310 - E 360 - E 390 - E 420

85 BAR — 321161250 - E 480 - E 540

C 0875 - 300017884
C 0875 - 300114866
C 0875 - 300139191

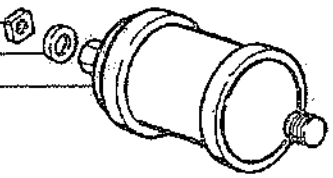

D 0875 aut. ⇒ n. 5C50573
aut. ⇒ n. 5C60322

C 0875		311331561	1	DADO	ECROU	MUTTER	NUT	TUERCA
		313702500	2	MARTINETTO COMPL.	VERIN	HUBZYLINDER	RAM	MARTINETE
C 0875		320447950	1	TUBO COLLEG. ACCUM.	TUYAU	ROHR	PIPE	TUBO
		320500950	1	RACCORDO	RACCORD	STUTZEN	CONNECTION	RACOR
C 0875		320527550	1	TUBO SOLLEV. BARRA	TUYAU	ROHR	PIPE	TUBO
D 0875 C 1101		320832250	1	RACCORDO A CROCE	RACCORD	STUTZEN	CONNECTION	RACOR
D 0875 C 1101		320867350	1	TUBO SOLLEV. BARRA	TUYAU	ROHR	PIPE	TUBO
D 1101		320928550	1	TUBO SOLLEV. BARRA	TUYAU	ROHR	PIPE	TUBO
D 1101		320928600	1	RACCORDO A CROCE	RACCORD	STUTZEN	CONNECTION	RACOR
D 0875		321157150	1	TUBO COLLEG. ACCUMUL.	TUYAU	ROHR	PIPE	TUBO
		321161150	1	DECALCOMANIA	DECALCOMANIE	ABZIEHBILD	TRANSFER	CALCOMANIA
		321161250	1	DECALCOMANIA	DECALCOMANIE	ABZIEHBILD	TRANSFER	CALCOMANIA
D 0875	311085800	321208100	(1)	VALVOLA	CLAPET	VENTIL	VALVE	VALVULA
D 0875	321157600	321209300	1	ACCUMULATORE COMPL.	ACCUMULATEUR	SPEICHER	ACCUMULATOR	ACUMULADOR
D 0875	321157500	321209400	1	ACCUMULATORE COMPL.	ACCUMULATEUR	SPEICHER	ACCUMULATOR	ACUMULADOR
		321214900	2	MARTINETTO COMPL.	VERIN	HUBZYLINDER	RAM	MARTINETE
		355500915	2	RONDELLA	RONDELLE	SCHEIBE	WASHER	ARANDELA
		355561830	5	GUARNIZIONE	RONDELLE	SCHEIBE	WASHER	ARANDELA
		355571010	1	GUARNIZIONE	RONDELLE	SCHEIBE	WASHER	ARANDELA

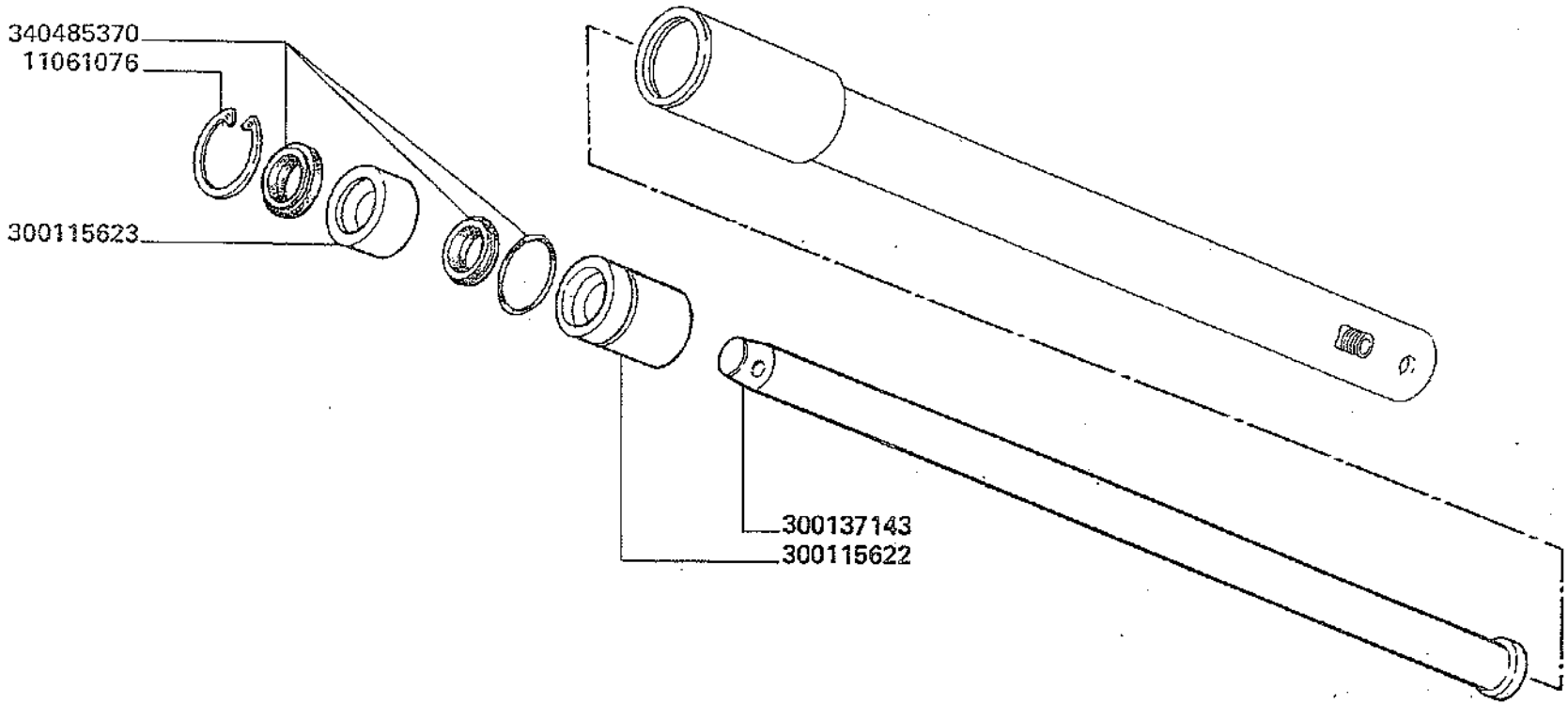

3500-3500R
3550-3550R

ELEMENTI MARTINETTO ELEVATORE (INCOSER) 313702500

Elementes de verin élévateur
Elevatorhubzylinder elemente
Elevator ram elements
Elementos martinete elevador

K9.A

11061076	1	ANELLO ELASTICO	ARRETOIR	SICHERUNGSRING	LOCKRING	ANILLO DE FRENO
300115622	1	TESTA	TETE	KOPF	HEAD	CABEZA
300115623	1	BOCCOLA PORTA GUARNIZ.	BAGUE	BUECHSE	BUSH	CASQUILLO
300137143	1	STELO	TIGE DE PISTON	KOLBENSTANGE	PISTON ROD	VASTAGO
340485370	1	SERIE GUARNIZIONI	POCHETTE DE JOINTS	SATZ DICHTUNGEN	SEALS KIT	SERIE DE JUNTAS

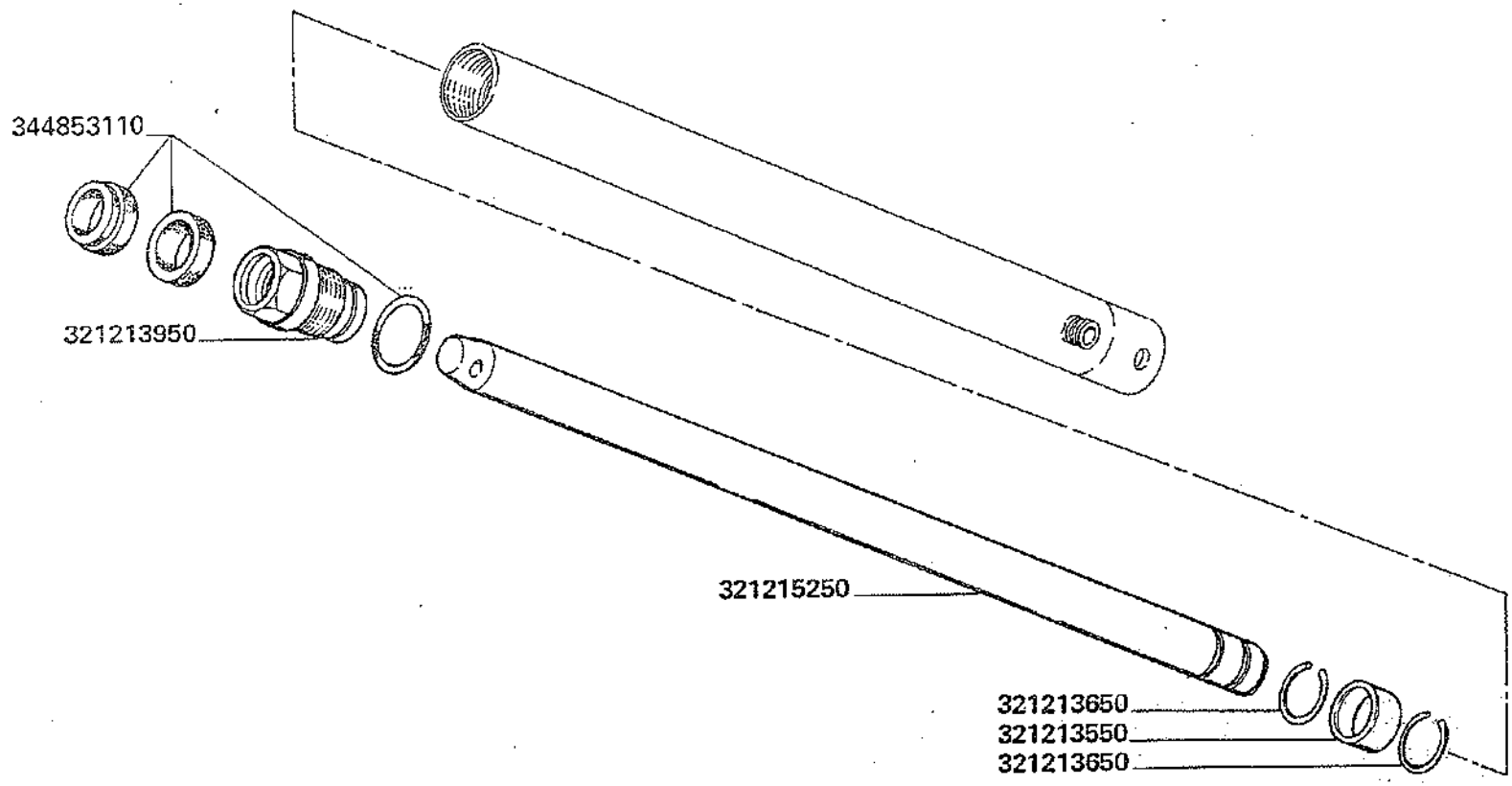

3500-3500R
3550-3550R

ELEMENTI MARTINETTO ELEVATORE (OGNIBENE) 321214900

Elementes de verin élévateur
Elevatorhubzylinder elemente
Elevator ram elements
Elementos martinete elevador

K9.B

321213550	1	PATTINO DI GUIDA	BAGUE	BUECHSE	BUSH	CASQUILLO
321213650	2	ANELLO ELASTICO	ARRETOIR	SICHERUNGSRING	LOCKRING	ANILLO DE FRENO
321213950	1	TESTATA	TETE	KOPF	HEAD	CABEZA
321215250	1	STELO	TIGE DE PISTON	KOLBENSTANGE	PISTON ROD	VASTAGO
344853110	1	SERIE GUARNIZIONI	POCHETTE DE JOINTS	SATZ DICHTUNGEN	SEALS KIT	SERIE DE JUNTAS

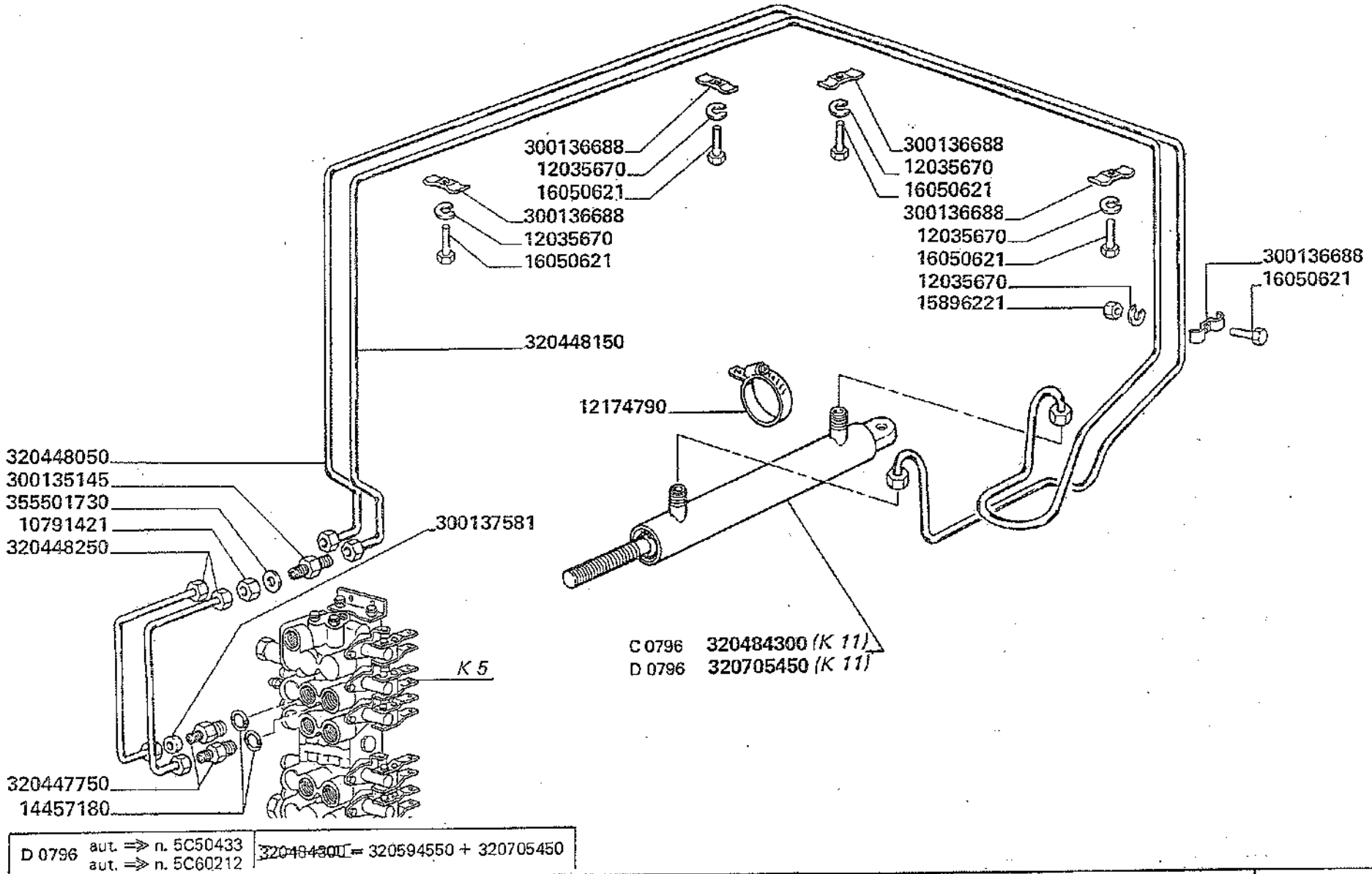

D 0796	aut. ⇒ n. 5C50433 aut. ⇒ n. 5C60212	320484300 = 320594550 + 320705450

3500-3500R
3550-3550R

TUBAZIONI E MARTINETTO BRANDEGGIO

Tuyauteries et verin vis de vidange tremie — *Swing-type unloading control ram and pipings*
Rohre und hub zylinder fuer schwenkbares ausladungsrohr — *Tuberias y martinete tubo descarga*

K10

	10791421	2	DADO	ECROU	MUTTER	NUT	TUERCA
	12035670	5	ROSETTA ELASTICA	RONDELLE W	FEDERSCHEIBE	SPRING WASHER	ARANDELA ELASTICA
	12174790	1	COLLARE	COLLIER	SCHELLE	CLAMP	COLLAR
	14457180	2	GUARNIZIONE	JOINT	O-RING	O.RING	JUNTA
	15896221	1	DADO	ECROU	MUTTER	NUT	TUERCA
	16050621	5	VITE	VIS	SCHRAUBE	SCREW	TORNILLO
	300135145	2	RACCORDO	RACCORD	STUTZEN	CONNECTION	RACOR
	300136688	5	BRIGLIA	COLLIER	HALTER	RETAINER	ABRAZADERA
	300137581	1	PASTIGLIA STROZZ.	CLAPET	VENTIL	VALVE	VALVULA
	320447750	2	RACCORDO	RACCORD	STUTZEN	CONNECTION	RACOR
	320448050	1	2 TUBO RETRAZ. BRAND.	TUYAU	ROHR	PIPE	TUBO
	320448150	1	2 TUBO ESTENS. BRAND.	TUYAU	ROHR	PIPE	TUBO
	320448250	2	1 TUBO BRANDEGGIO	TUYAU	ROHR	PIPE	TUBO
C 0796	320484300	1	MARTINETTO COMPL.	VERIN	HUBZYLINDER	RAM, ASSY	MARTINETE
D 0796	320705450	1	MARTINETTO COMPL.	VERIN	HUBZYLINDER	RAM, ASSY	MARTINETE
	355501730	2	RONDELLA	RONDELLE	SCHEIBE	WASHER	ARANDELA

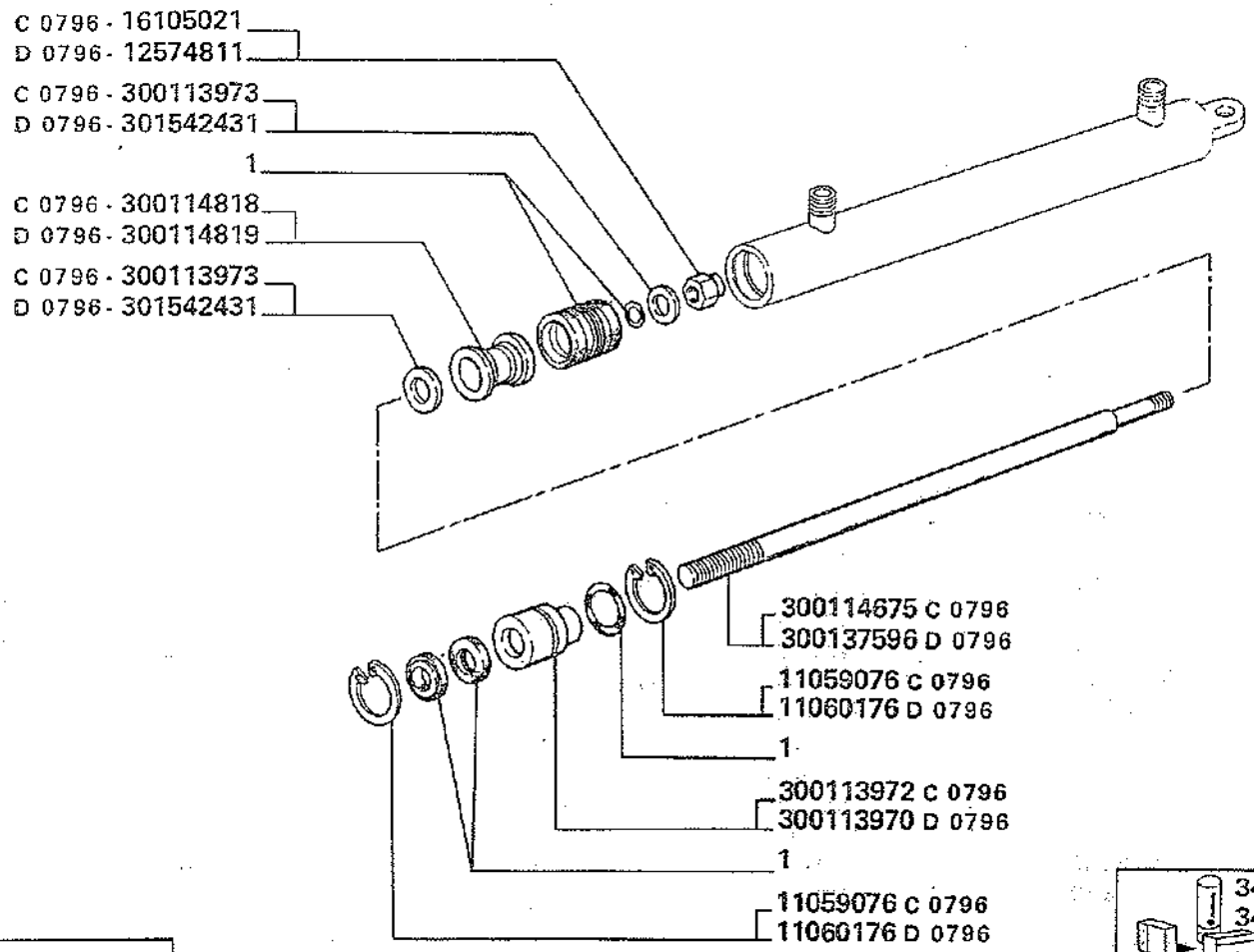

D 0796 aut. ⇒ n. 5C50433
aut. ⇒ n. 5C60212

3500-3500R
3550-3550R

ELEMENTI MARTINETTO BRANDEGGIO 320484300 C 0796
320705450 D 0796

Elements de verin vis de vidange tremie
Zylinderelemente fuer schwenkbares ausladungsrohr
Ram elements for swivel of onloading tube
Elementos del martinete tubo descarga

K11

C 0796	11059076	2	ANELLO ELASTICO	ARRETOIR	SICHERUNGSRING	LOCKRING	ANILLO DE FRENO
D 0796	11060176	2	ANELLO ELASTICO	ARRETOIR	SICHERUNGSRING	LOCKRING	ANILLO DE FRENO
D 0796	12574811	1	DADO	ECROU	MUTTER	NUT	TUERCA
C 0796	16105021	1	DADO	ECROU	MUTTER	NUT	TUERCA
D 0796	300113970	1	TESTA	TETE	KOPF	HEAD	CABEZA
C 0796	300113972	1	TESTA	TETE	KOPF	HEAD	CABEZA
C 0796	300113973	2	RONDELLA	RONDELLE	SCHEIBE	WASHER	ARANDELA
C 0796	300114675	1	STELO	TIGE DE PISTON	KOLBENSTANGE	PISTON ROD	VASTAGO
C 0796	300114818	1	STANTUFFO	PISTON	KOLBEN	PISTON	EMBOLO
D 0796	300114819	1	STANTUFFO	PISTON	KOLBEN	PISTON	EMBOLO
D 0796	300137596	1	STELO	TIGE DE PISTON	KOLBENSTANGE	PISTON ROD	VASTAGO
D 0796	301542431	2	RONDELLA	RONDELLE	SCHEIBE	WASHER	ARANDELA
D 0796	340485326	1	SERIE GUARNIZIONI	POCHETTE JOINTS	SATZ DICHTUNGEN	SEALS KIT	SERIE DE JUNTAS
C 0796	340485342	1	SERIE GUARNIZIONI	POCHETTE JOINTS	SATZ DICHTUNGEN	SEALS KIT	SERIE DE JUNTAS

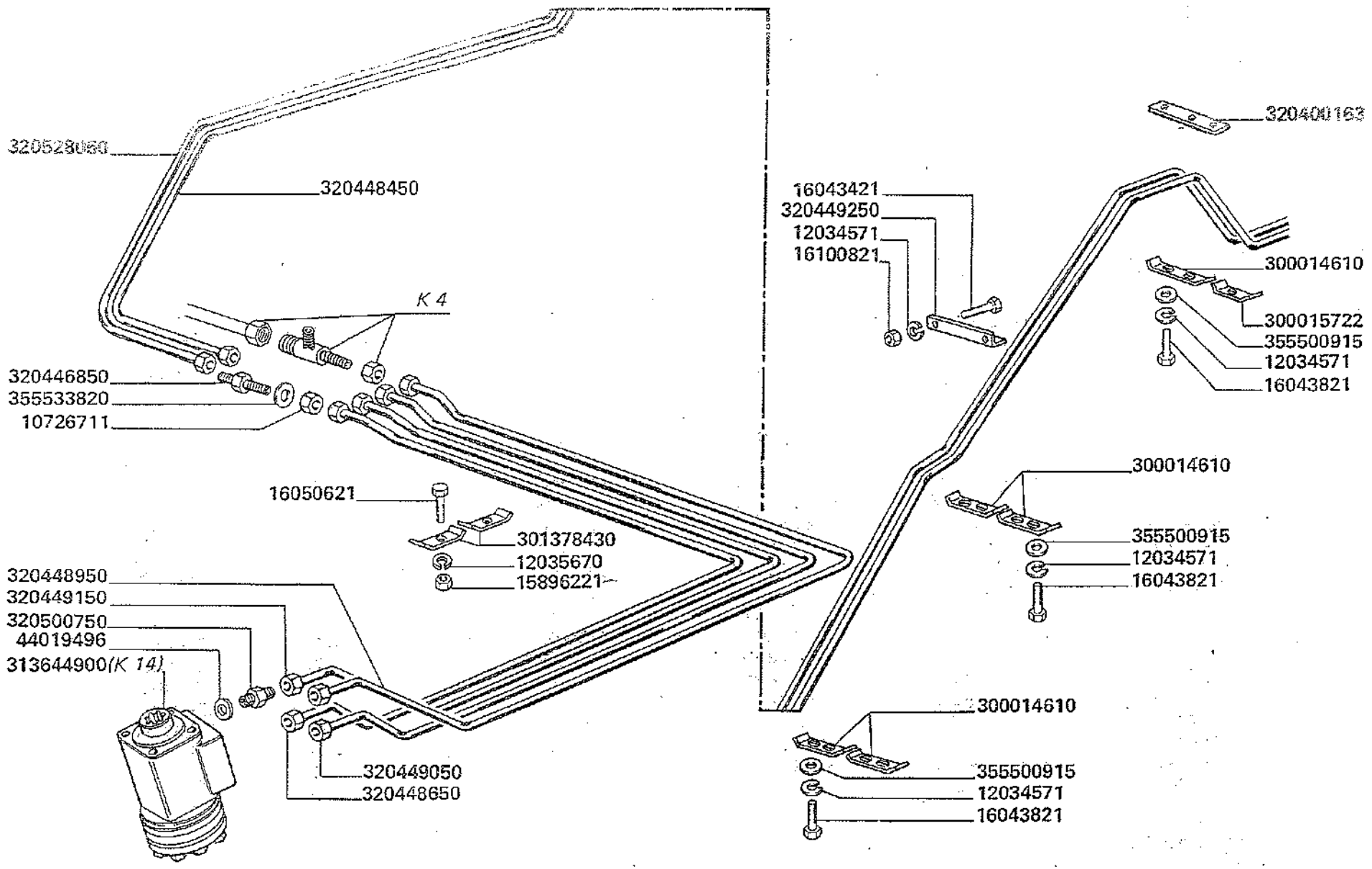

3500-3500R
3550-3550R

TUBAZIONI COMANDO IDROGUIDA

Tuyauteries de commande de direction hydraulique
Hydrolenkungantriebsteuerrohre
Hydraulic drive control tubings
Tuberías de mando dirección hydráulica

K12

	10726711	2	DADO	ECROU	MUTTER	NUT	TUERCA
	12034571	13	ROSETTA ELASTICA	RONDELLE W	FEDERSCHEIBE	SPRING WASHER	ARANDELA ELASTICA
	12035670	2	ROSETTA ELASTICA	RONDELLE W	FEDERSCHEIBE	SPRING WASHER	ARANDELA ELASTICA
	15896221	2	DADO	ECROU	MUTTER	NUT	TUERCA
	16043421	2	VITE	VIS	SCHRAUBE	SCREW	TORNILLO
	16043821	11	VITE	VIS	SCHRAUBE	SCREW	TORNILLO
	16050621	2	VITE	VIS	SCHRAUBE	SCREW	TORNILLO
	16100821	2	DADO	ECROU	MUTTER	NUT	TUERCA
320448750	44019496	4	GUARNIZIONE	JOINT	DICHTUNG	GASKET	JUNTA
	300014610	6	BRIGLIA	COLLIER	HALTER	RETAINER	ABRAZADERA
	300015722	1	BRIGLIA	COLLIER	HALTER	RETAINER	ABRAZADERA
	301378430	2	BRIGLIA	COLLIER	HALTER	RETAINER	ABRAZADERA
	313644900	1	IDROGUIDA	DIRECT. HYDRAUL.	HYDROLENKUNG	HYDRAULIC DRIVE	DIRECC. HYDRAULICA
	320400163	1	PIASTRINA	PLAQUETTE	PLAETTCHEN	PLATE	PLANCHUELA
	320446850	2	RACCORDO	RACCORD	STUTZEN	CONNECTION	RACOR
	320448450	1	2 TUBO RETRAZ. MART.	TUYAU	ROHR	PIPE	TUBO
	320448650	1	1 TUBO ESTENS. MART.	TUYAU	ROHR	PIPE	TUBO
	320448950	1	TUBO RITORNO	TUYAU	ROHR	PIPE	TUBO
	320449050	1	TUBO ANT. MANDATA	TUYAU	ROHR	PIPE	TUBO
	320449150	1	1 TUBO RETRAZ. MART.	TUYAU	ROHR	PIPE	TUBO
	320449250	1	ANGOLARE SUPP.	SUPPORT	HALTERUNG	SUPPORT	SOPORTE
	320500750	4	RACCORDO	RACCORD	STUTZEN	CONNECTION	RACOR
	320528050	1	TUBO ESTENS. MART.	TUYAU	ROHR	PIPE	TUBO
	355500915	10	RONDELLA	RONDELLE	SCHEIBE	WASHER	ARANDELA
	355533820	6	RONDELLA	RONDELLE	SCHEIBE	WASHER	ARANDELA

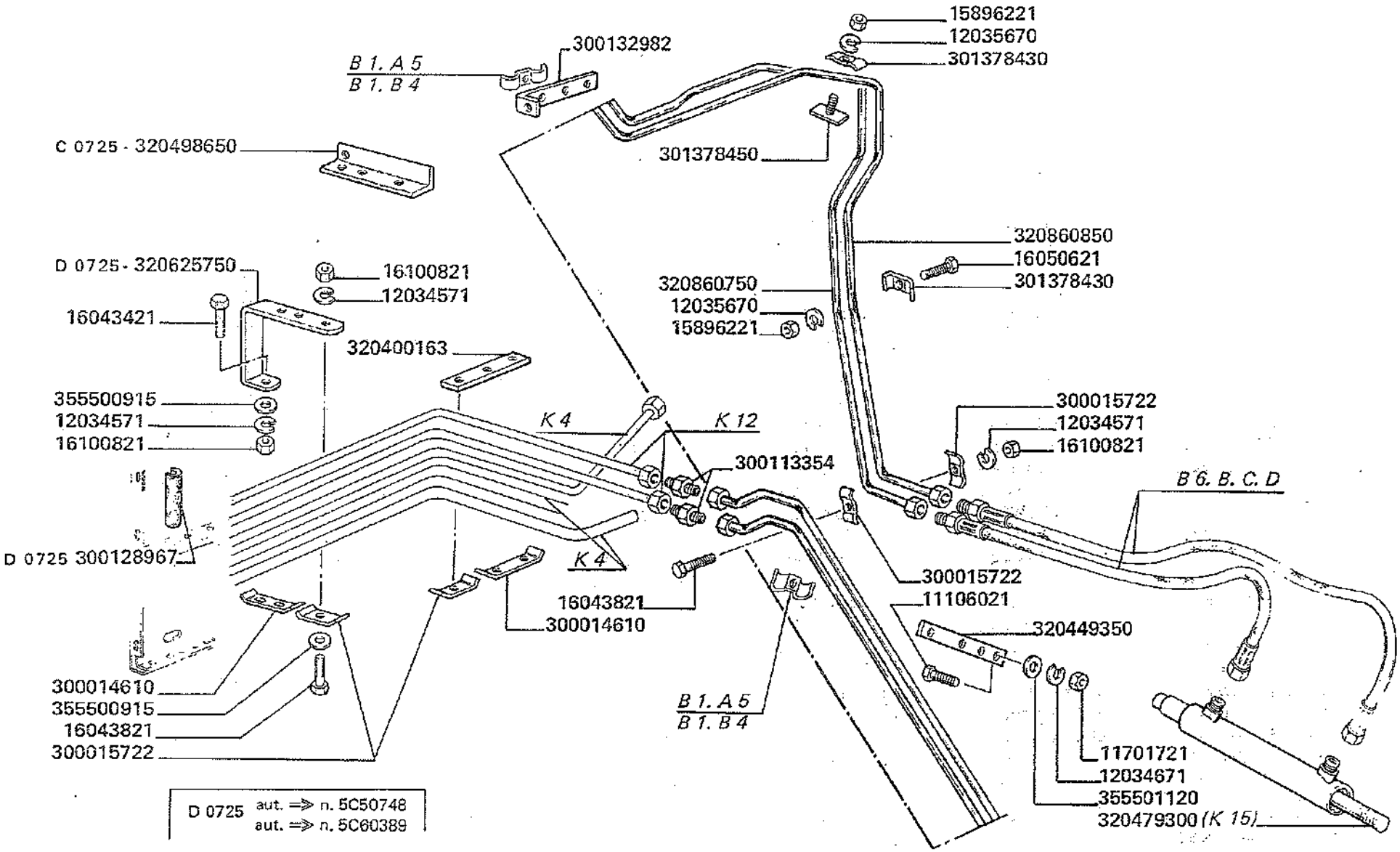

3500-3500R
3550-3550R

TUBAZIONI COMANDO MARTINETTO IDROGUIDA

Tuyauteries commande verin de direction hydraulique *Hydraulic drive ram control tubings*
Hydrolenkungshubzylindersteuerrohre *Tuberias de mando martinetes de dirección hidráulica*

K13

		11106021	1	VITE	VIS	SCHRAUBE	SCREW	TORNILLO
		11701721	1	DADO	ECROU	MUTTER	NUT	TUERCA
		12034571	8	ROSETTA ELASTICA	RONDELLE W	FEDERSCHEIBE	SPRING WASHER	ARANDELA ELASTICA
		12034671	1	ROSETTA ELASTICA	RONDELLE W	FEDERSCHEIBE	SPRING WASHER	ARANDELA ELASTICA
		12035670	2	ROSETTA ELASTICA	RONDELLE W	FEDERSCHEIBE	SPRING WASHER	ARANDELA ELASTICA
		15896221	2	DADO	ECROU	MUTTER	NUT	TUERCA
		16043421	1	VITE	VIS	SCHRAUBE	SCREW	TORNILLO
		16043821	7	VITE	VIS	SCHRAUBE	SCREW	TORNILLO
		16050621	1	VITE	VIS	SCHRAUBE	SCREW	TORNILLO
		16100821	5	DADO	ECROU	MUTTER	NUT	TUERCA
		300014610	2	BRIGLIA	COLLIER	HALTER	RETAINER	ABRAZADERA
		300015722	4	BRIGLIA	COLLIER	HALTER	RETAINER	ABRAZADERA
		300113354	2	RACCORDO	RACCORD	STUTZEN	CONNECTION	RACOR
D 0725		300128967	1	PROTEZIONE	PROTECTION	SCHUTZ	GUARD	PROTECCION
		300132982	1	SUPPORTO BRIGLIA	SUPPORT	HALTERUNG	SUPPORT	SOPORTE
	300136688	301378430	2	BRIGLIA	COLLIER	HALTER	RETAINER	ABRAZADERA
		301378450	1	BRIGLIA	COLLIER	HALTER	RETAINER	ABRAZADERA
		320400163	1	BRIGLIA	COLLIER	HALTER	RETAINER	ABRAZADERA
		320449350	1	SUPPORTO TUBI	SUPPORT	HALTERUNG	SUPPORT	SOPORTE
		320479300	1	MARTINETTO COMPL.	VERIN	ZYLINDER	RAM, ASSY	MARTINETE
C 0725		320498650	1	ANGOLARE SUPP.	SUPPORT	HALTERUNG	SUPPORT	SOPORTE
D 0725		320625750	1	SUPPORTO TUBI	SUPPORT	HALTERUNG	SUPPORT	SOPORTE
	320449750	320860750	1	3° TUBO ESTENS. MARTIN.	TUYAU	ROHR	PIPE	TUBO
	320449850	320860850	1	3° TUBO RETRAZ. MARTIN.	TUYAU	ROHR	PIPE	TUBO
		355500915	5	RONDELLA	RONDELLE	SCHEIBE	WASHER	ARANDELA
		355501120	1	RONDELLA	RONDELLE	SCHEIBE	WASHER	ARANDELA

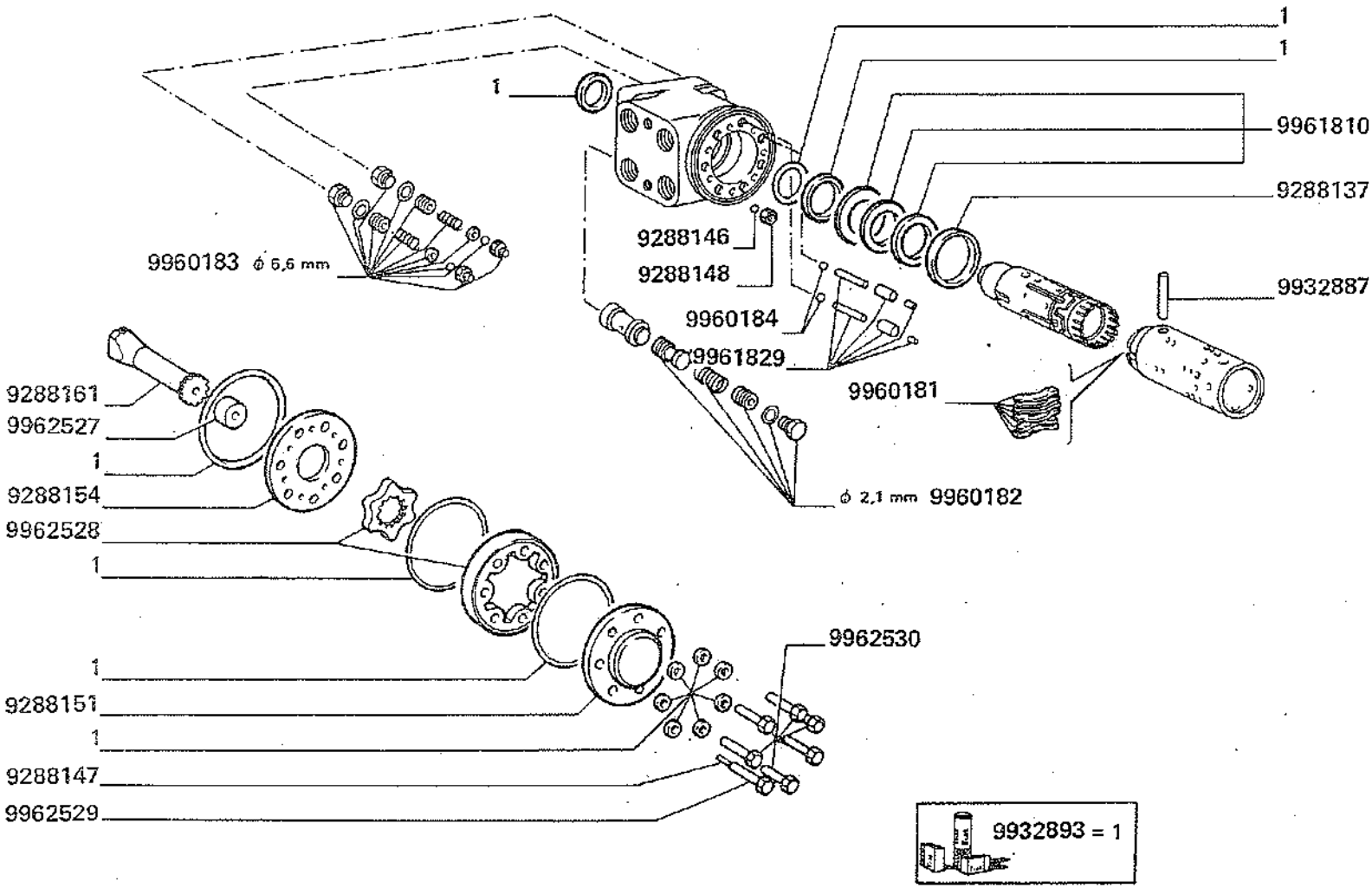

3500-3500R
3550-3550R

ELEMENTI IDROGUIDA 313644900

Elements de direction hydraulique
Hydrolenkungelemente
Hydraulic drive elements
Elementos de dirección hydráulica

K14

9288137	1	ANELLO	BAGUE	RING	RING	ANILLO
9288146	1	SFERA	BILLE	KUGEL	BALL	BOLA
9288147	1	SPINA	GOUPILLE	STIFT	PIN	PASADOR
9288148	1	BUSSOLA	DOUILLE	GEWINDEBUECHSE	BUSHING	CASQUILLO
9288151	1	COPERCHIO	COUVERCLE	DECKEL	COVER	TAPA
9288154	1	DISTRIBUTORE	DISTRIBUTEUR	STEUERGERAET	DISTRIBUTOR VALVE	VALVULA DISTRIBUI-DORA
9288161	1	ALBERINO	ARBRE	WELLE	SHAFT	ARBOL
9932887	1	PERNO	AXE	BOLZEN	PIN	EJE
9932893	1	SERIE GUARZIONI	POCHETTE JOINTS	SATZ DICHTUNGEN	SEAL KIT	SERIE DE JUNTAS
9960181	1	SERIE MOLLE	SERIE DE RESSORTE	FEDERNSATZ	SPRING KIT	SERIE DE RESORTES
9960182	1	VALVOLA COMPL.	SOUPAPE	VENTIL	VALVE	VALVULA
9960183	1	VALVOLA DI SHOCK COMPL.	SOUPAPE	VENTIL	VALVE	VALVULA
9960184	2	SFERA	BILLE	KUGEL	BALL	BOLA
9961810	1	CUSCINETTO	ROULEMENT	LAGERSCHALE	BEARING	RODAMIENTO
9961829	2	PERNO COMPL.	AXE	BOLZEN	PIN	EJE
9962527	1	DISTANZIALE	ENTRETOISE	ABSTANDSTUECK	SPACER	SEPARADOR
9962528	1	INGRANAGGIO	PIGNON	ZAHNRAD	GEAR	PINON
9962529	1	VITE	VIS	SCHRAUBE	SCREW	TORNILLO
9962530	6	VITE	VIS	SCHRAUBE	SCREW	TORNILLO

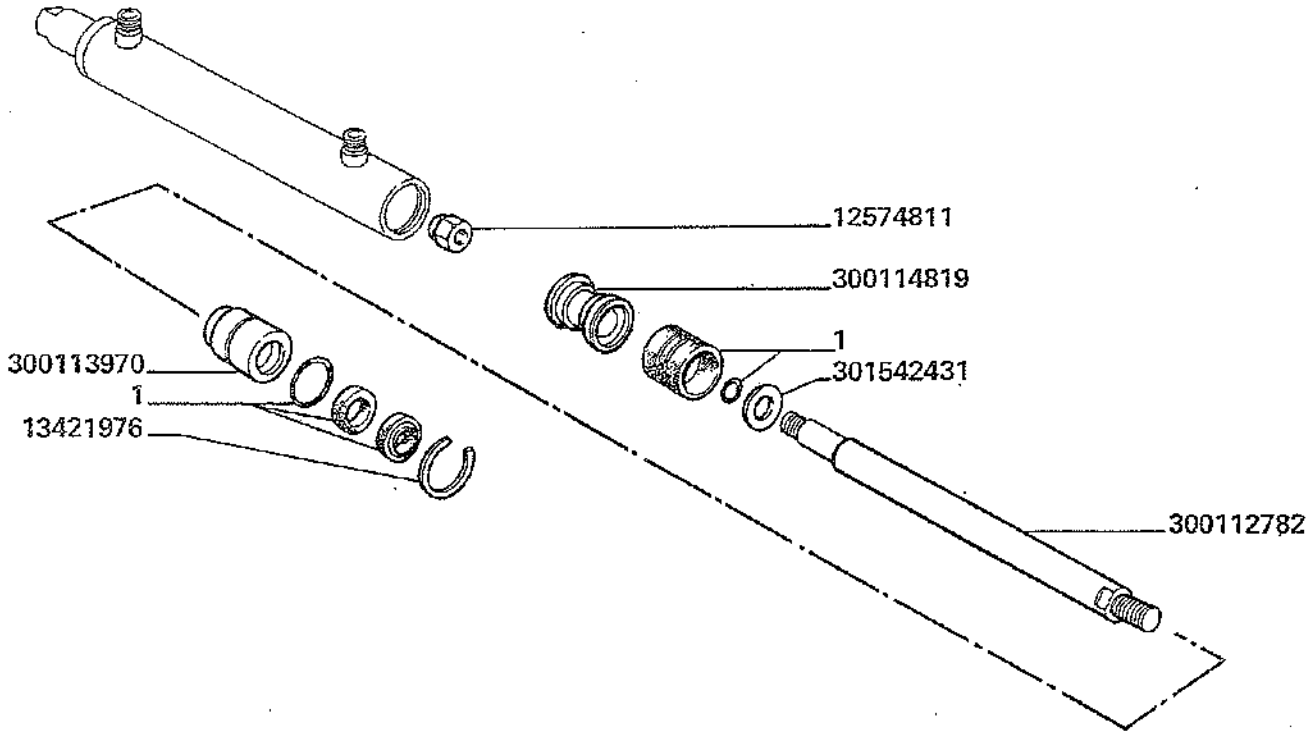
12574811
300114819
1
301542431
300113970
1
13421976
300112782

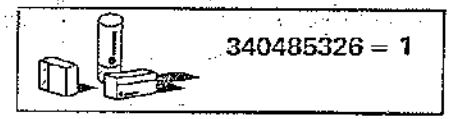
340485326 = 1

MODIF.	ANT. MODIF.	N. ORDIN.	Q	DENOMINAZIONE	DESIGNATION	BENENNUNG	DESCRIPTION	DENOMINACIONES
		12574811	1	DADO	ECROU	MUTTER	NUT	TUERCA
		13421976	1	ANELLO ELASTICO	ARRETOIR	SICHERUNGSRING	LOCKRING	ANILLO DE FRENO
		300112782	1	STELO	TIGE DE PISTON	KOLBENSTANGE	PISTON ROD	VASTAGO
		300113970	1	TESTA	TETE	KOPF	HEAD	CABEZA
		300114819	1	STANTUFFO	PISTON	KOLBEN	PISTON	EMBOLO
		301542431	1	RONDELLA	RONDELLE	SCHEIBE	WASHER	ARANDELA
		340485326	1	SERIE GUARNIZIONI	POCHETTE JOINTS	SATZ DICHTUNGEN	SEALS KIT	SERIE DE JUNTAS

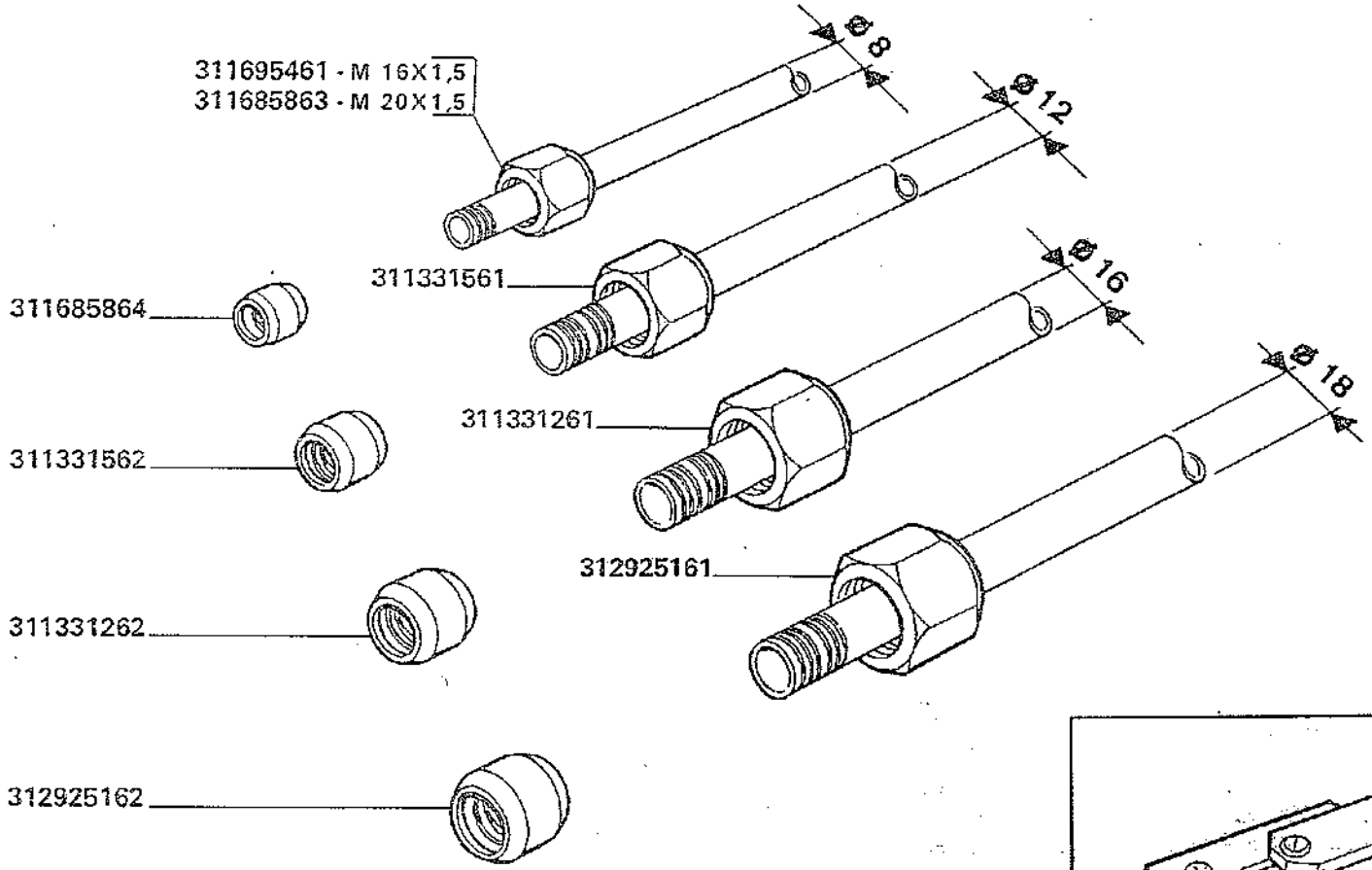

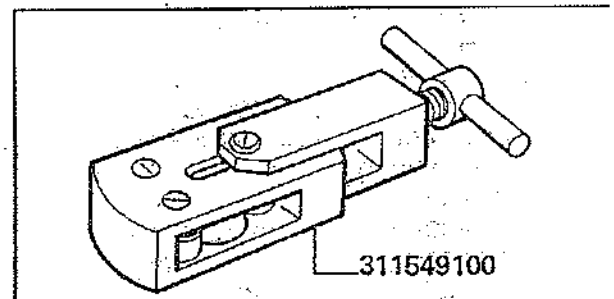

3500-3500R
3550-3550R

RACCORDI PER TUBI IDRAULICI

Raccords pour tuyauteries hydrauliques
Anschluss fuer hydr. leitungen
Connections for hydraulics pipes
Racors por tuberias hidraulicos

K16

311331261	-	RACCORDO	RACCORD	STUTZEN	CONNECTION	RACOR
311331262	-	BICONO	OLIVE	DOPPELKEGEL	OLIVE	DOBLE CONO
311331561	-	RACCORDO	RACCORD	STUTZEN	CONNECTION	RACOR
311331562	-	BICONO	OLIVE	DOPPELKEGEL	OLIVE	DOBLE CONO
311549100	-	ATREZZO PER SCANALAT. SU TUBI	OUTIL POUR RAINURE SUR TUYAU	SONDERAUS-RUESTUNG	TOOL FOR GROOVING HYDRAULIC PIPES	HERRAMIENTAS POR ACANALADURAS
311685863	-	RACCORDO	RACCORD	STUTZEN	CONNECTION	RACOR
311685864	-	BICONO	OLIVE	DOPPELKEGEL	OLIVE	DOBLE CONO
311695461	-	RACCORDO	RACCORD	STUTZEN	CONNECTION	RACOR
312925161	-	RACCORDO	RACCORD	STUTZEN	CONNECTION	RACOR
312925162	-	BICONO	OLIVE	DOPPELKEGEL	OLIVE	DOBLE CONO

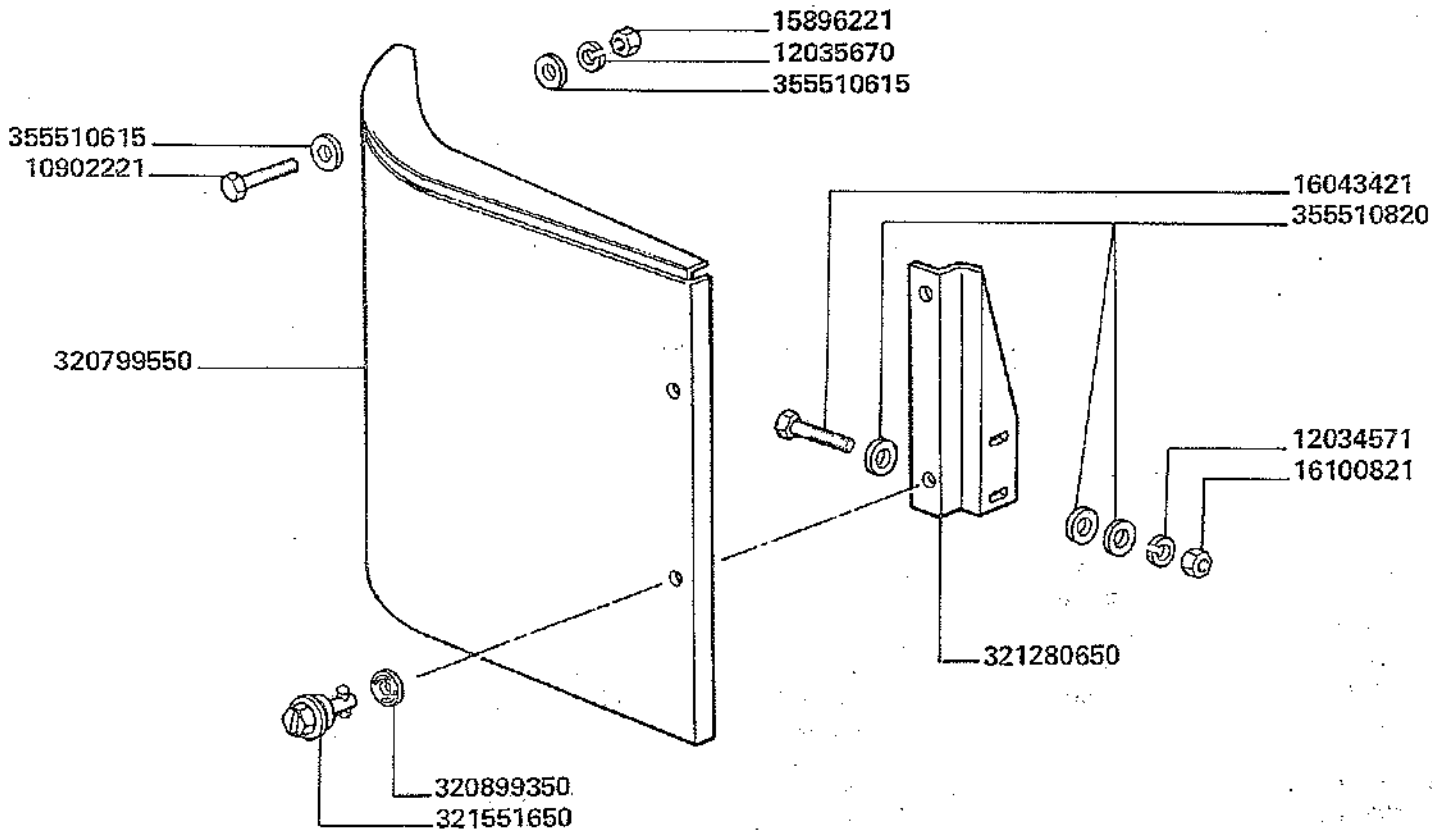

D 1016 aut. => n. 5C51001
aut. => n. 5C61001

3500-3500R
3550-3550R

PROTEZIONE DISTRIBUTORE

Protection distributeur
Schutzbleche fuer steuergeraet

Valve-chest guard
Proteccion distribuidor

K 18

	10902221	4	VITE	VIS	SCHRAUBE	SCREW	TORNILLO
	12034571	2	ROSETTA ELASTICA	RONDELLE W	FEDERSCHEIBE	SPRING WASHER	ARANDELA ELASTICA
	12035670	4	ROSETTA ELASTICA	RONDELLE W	FEDERSCHEIBE	SPRING WASHER	ARANDELA ELASTICA
	15896221	4	DADO	ECROU	MUTTER	NUT	TUERCA
	16043421	2	VITE	VIS	SCHRAUBE	SCREW	TORNILLO
	16100821	2	DADO	ECROU	MUTTER	NUT	TUERCA
	320799550	1	PROTEZIONE	PROTECTION	SCHUTZBLECH	GUARD	PROTECCION
321551750	320899350	2	RONDELLA	RONDELLE	SCHEIBE	WASHER	ARANDELA
	321280650	1	STAFFA	ETRIER	HALTER	BRACKET	APOYO
	321551650	2	STELO C.T. CACCIAVITE	VIS DE SERRAGE	KLEMMSCHRAUBE	CLAMPING SCREW	TORNILLO APPRISION.
	355510615	8	RONDELLA	RONDELLE	SCHEIBE	WASHER	ARANDELA
	355510820	4	RONDELLA	RONDELLE	SCHEIBE	WASHER	ARANDELA

L 1	CAVO DA MOTORE A QUADRO E APPARECCHIATURE VARIE	CABLES MOTEUR A TABLEAU ET APPAREILS VARIES	KABEL-MOTOR ZU SCHALTBRETT UND VORRICHTUNGEN	CABLES-ENGINE TO INSTRUMENT BOARD AND DEVICES	CABLES DA MOTOR A CUADRO Y EQUIPOS VARIOS
L 2	CAVO DA BATTERIA A MOTORINO D'AVVIAMENTO	CABLE DE BATTERIES A DEMARREUR	KABEL-BATTERIE ZUM ANLASSER	CABLE-BATTERY TO STARTER MOTOR	CABLE DA BATERIA Y MOTOR DE ARRANQUE
L 3	AVVISATORE ACUSTICO	AVERTISSEUR	ELETRISCHE HUPE	HORN	BOCINA
L 4	COMANDI ELETTRICI	COMMANDES ELECTRIQUES	ELEKTRISCHE ANTRIEBE	ELETRIC CONTROL	MANDOS ELECTRICOS
L 4/1	COMANDI ELETTRICI	COMMANDES ELECTRIQUES	ELEKTRISCHE ANTRIEBE	ELETRIC CONTROL	MANDOS ELETRICOS
L 5	APPARECCHI DI CONTROLLO	APPAREILS DE CONTROL	BADIENUNGS-VORRICHTUNGEN	INSTRUMENTS AND GAUGES	APARADOS DE CONTROL
L 5/1	APPARECCHI DI CONTROLLO	APPAREILS DE CONTROL	BADIENUNGS-VORRICHTUNGEN	INSTRUMENTS AND GAUGES	APARADOS DE CONTROL
L 6	APPARECCHI ILLUMINAZIONE ANTERIORE	APPAREILS ECLAIRAGE ANTERIEUR	VORDERBELEUCHTUNG	FRONT LIGHTING COMPONENTS	APARATOS ALUMBRADO ANTERIOR
L 7	APPARECCHI ILLUMINAZIONE POSTERIORE	APPAREILS ECLAIRAGE ARRIERE	HINTERBELEUCHTUNG	REAR LIGHTING COMPONENTS	APARATOS ALUMBRADO POSTERIOR
L 8	PRESA DI CORRENTE POSTERIORE	PRISE DE COURANT ARRIERE	HINTERE STEKDOSE	REAR SOCKET	ENCHUFE DE CORRIENTE POSTERIOR
L 9	ALLARME INGOLFAMENTO SCUOTIPAGLIA	ALARME BOURRAGE SECOUEURS	WARNANLAGE FUER SCHUETTLERVERSTOPFUNG	STRAW WALKER CLOGGING WARNING DEVICE	ALARMA ATASQUE SECUDIDORES
L 10	BATTERIA	BATTERIE	BATTERIE	BATTERY	BATERIA
L 11	SENSORE GIRI RECUPERO	CAPTEUR DE CONTROLLE A OTONS	UEBERKEHR KONTROLLSENSOR	TAILINGS CHECK SENSOR	SENSOR CONTROL RETORNO
L 11/1	SENSORE GIRI RECUPERO	CAPTEUR DE CONTROLLE A OTONS	UEBERKEHR KONTROLLSENSOR	TAILINGS CHECK SENSOR	SENSOR CONTROL RETORNO
L 12	SOPPRESSORE DISTURBI	ANTIPERTURBATEUR	STOERSPANNUNGSCHUTZ	SUPPRESSOR	SUPRESOR
L	**IMPIANTO ELETTRICO**	**INSTALL. ELECTRICO**	**ELEKTRISCHE ANLAGE**	**ELECTRIC SYSTEM**	**SISTEMA ELECTRICO**

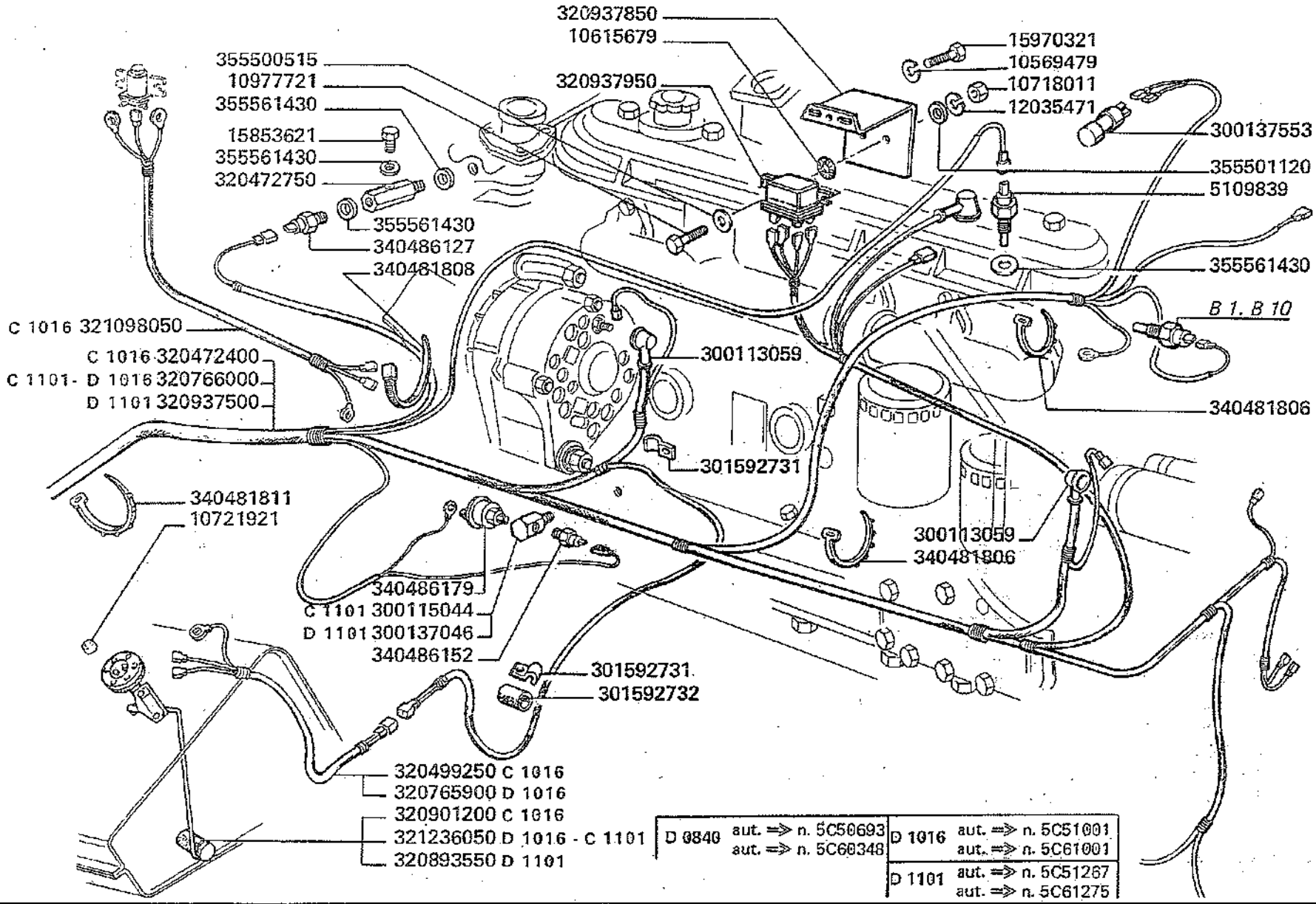

D 0840	aut. ⇒ n. 5C50693 aut. ⇒ n. 5C60348	D 1016	aut. ⇒ n. 5C51001 aut. ⇒ n. 5C61001
		D 1101	aut. ⇒ n. 5C51267 aut. ⇒ n. 5C61275

3500-3500R
3550-3550R

CAVO DA MOTORE A QUADRO E APPARECCHIATURE VARIE

Cables moteur a tableau et appareils varies
Kabel-motor zu schaltbrett und vorrichtungen
Cables-engine to instrument board and devices
Cables da motor a cuadro y equipos varios

L1

	340486110	5109839	1	TERMISTORE	THERMISTOR	THERMISTOR	THERMISTOR	CONTACTOR
		10569479	2	ROSETTA ELASTICA	RONDELLE W	FEDERSCHEIBE	SPRING WASHER	ARANDELA ELASTICA
		10615679	2	ROSETTA ELASTICA	RONDELLE W	FEDERSCHEIBE	SPRING WASHER	ARANDELA ELASTICA
		10718011	2	DADO	ECROU	MUTTER	NUT	TUERCA
		10721921	6	DADO	ECROU	MUTTER	NUT	TUERCA
		10977721	2	VITE	VIS	SCHRAUBE	SCREW	TORNILLO
		12035471	2	ROSETTA ELASTICA	RONDELLE W	FEDERSCHEIBE	SPRING WASHER	ARANDELA ELASTICA
		15853621	1	VITE	VIS	SCHRAUBE	SCREW	TORNILLO
		15970321	2	VITE	VIS	SCHRAUBE	SCREW	TORNILLO
		300015924	5	GRAFFA	COLLIER	SCHELLE	CLAMP	COLLAR
		300113059	(2)	CAPPUCCIO	CAPUCHON	KAPPE	CAP	CAPUCHO
C 1101		300115044	1	RACCORDO	RACCORD	STUTZEN	CONNECTION	RACOR
D 1101		300137046	1	RACCORDO	RACCORD	STUTZEN	CONNECTION	RACOR
		300137553	1	INDICAT. INTAS. FILTRO	CAPTEUR	KONTROLSCHALTER	INDICATOR	INDICADOR
		301592731	4	GRAFFA ANCORAGGIO	COLLIER	SCHELLE	CLAMP	COLLAR
		301592732	3	MANICOTTO PROTEZ.	PROTECT. CAOUTCH.	SCHUTZGUMMI	HOSE ELBOW	MANGUITO DE GOMA
C 1016		320472400	1	CAVO COLLEG. CRUSCOTTO	CABLE	KABEL	CABLE	CABLE
		320472750	1	RACCORDO	RACCORD	STUTZEN	CONNECTION	RACOR
C 1016		320499250	1	CAVO	CABLE	KABEL	CABLE	CABLE
		320756500	1	CAVOCOLLEG. MONITOR	CABLE	KABEL	CABLE	CABLE
D 1016		320765900	1	CAVO	CABLE	KABEL	CABLE	CABLE

../...

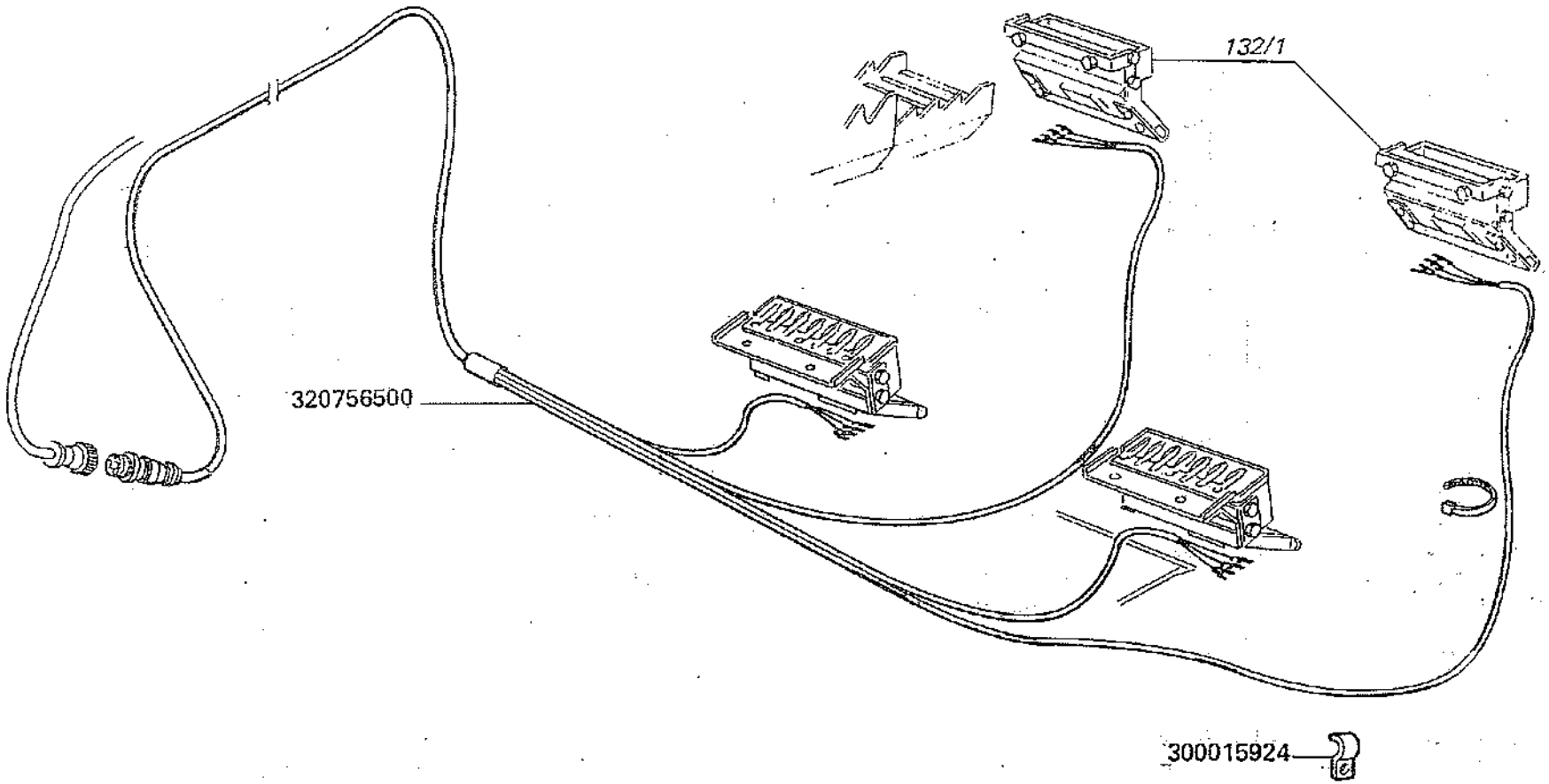

3500-3500R
3550-3550R

CAVO DA MOTORE A QUADRO E APPARECCHIATURE VARIE

Cables moteur à tableau et appareils varies
Kabel-Motor zu schaltbrett und vorrichtungen
Cables engine to instrument board and devices
Cables da motor a cuadro y equipos varios

MODIF.	ANT. MODIF.	N. ORDIN.	Q	DENOMINAZIONE	DESIGNATION	BENENNUNG	DESCRIPTION	DENOMINACIONES
D 1016 C 1101		320766000	1	CAVO COLLEG. CRUSCOTTO	CABLE	KABEL	CABLE	CABLE
D 1101		320893550	1	COM. INDICATORE LIVELLO	COMMANDE JAUGE DE NIVEAU	STANDGEBER	SENDING UNIT	MANDO INDICATOR DE NIVEL
C 1016		320901200	1	COM. INDICATORE LIVELLO.	COMANDE JAUGE DE NIVEAU	STANDGEBER	SENDING UNIT	MANDO INDICATOR DE NIVEL
D 1101		320937500	1	CAVO COLLEG. CRUSCOTTO	CABLE	KABEL	CABLE	CABLE
	321116450	320937850	1	SUPPORTO	SUPPORT	HALTERUNG	SUPPORT	SOPORTE
	321097950	320937950	1	RELÉ	RELAIS	RELAY	RELAY	RELAIS
C 1016		321098050	1	CAVO	CABLE	KABEL	CABLE	CABLE
D 1016 C 1101		321236050	1	COM. INDICAT. COMBUST.	COMM. DE JAUGE NIV.	STANDGEBER	SENDING UNIT	INDICADOR DE NIVEL
		340481806	75	FASCETTA	COLLIER	HALTERBAND	STRAP	ABRAZADERA
		340481808	14	FASCETTA	COLLIER	HALTERBAND	STRAP	ABRAZADERA
		340481811	6	FASCETTA	COLLIER	HALTERBAND	STRAP	ABRAZADERA
	340486126	340486127	1	TERMOCONTATTO	TERMO CONTACT	THERMOKONTAKT	THERMOCONTACT	TERMO CONTACTO
		340486152	1	MANOCONTATTO	PRESSOSTAT	MANOM. KONTAKT	MANOM. CONTACT	CONTACTO MANOM.
		340486179	1	TRASMETTITORE	CONTACTEUR	KONTAKGEBER	SENDING UNIT	CONTACTOR
		355500515	4	RONDELLA	RONDELLE	SCHEIBE	WASHER	ARANDELA
		355501120	2	RONDELLA	RONDELLE	SCHEIBE	WASHER	ARANDELA
		355561430	4	GUARNIZIONE	RONDELLE	SCHEIBE	WASHER	ARANDELA

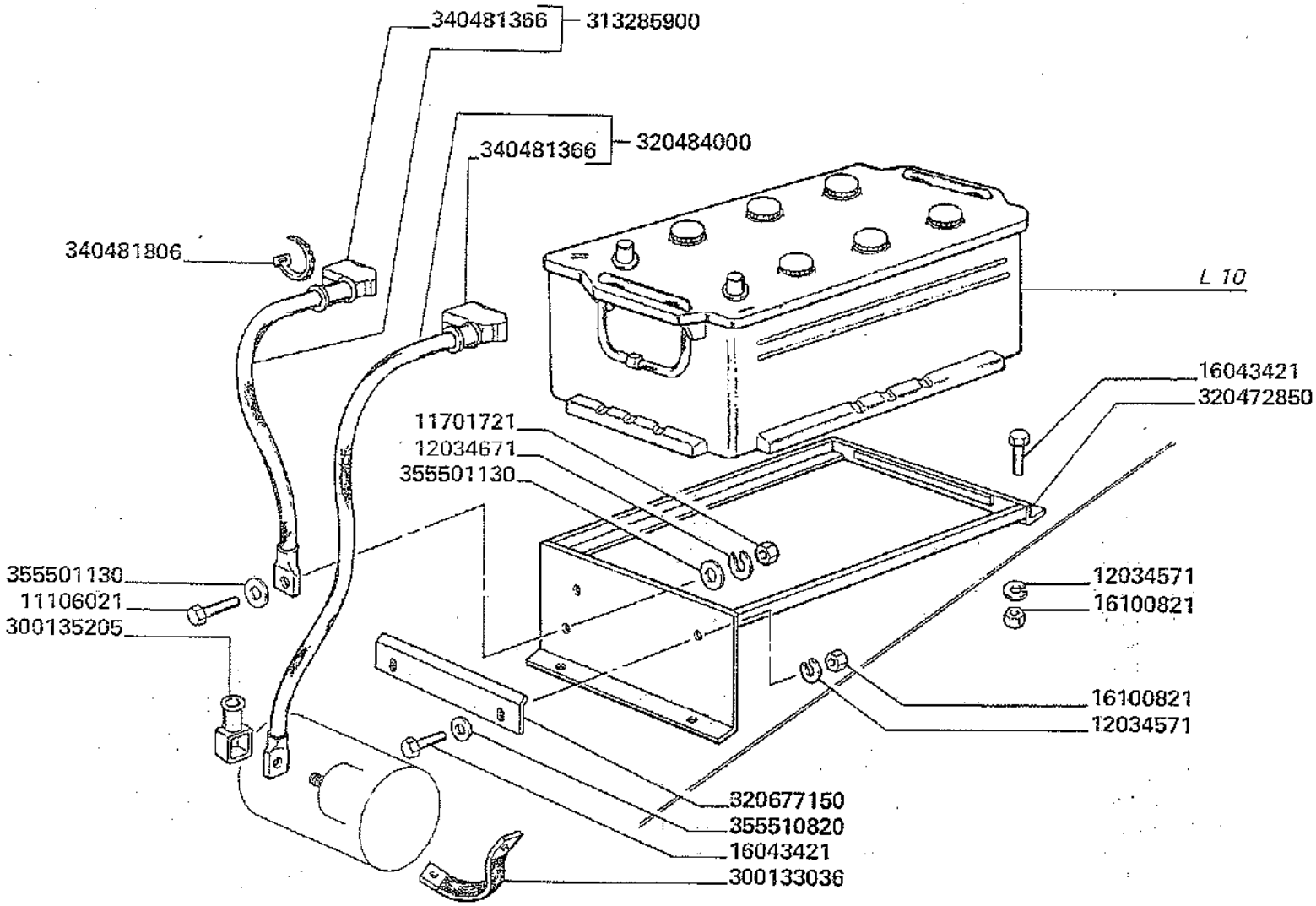

3500-3500R
3550-3550R

CAVO DA BATTERIA A MOTORINO D'AVVIAMENTO

Cable de batteries a demarreur
Kabel-batterie zum anlasser

Cable-battery to starter motor
Cable da bateria y motor de arranque

L2

MODIF.	ANT. MODIF.	N. ORDIN.	Q	DENOMINAZIONE	DESIGNATION	BENENNUNG	DESCRIPTION	DENOMINACIONES
		11106021	1	VITE	VIS	SCHRAUBE	SCREW	TORNILLO
		11701721	1	DADO	ECROU	MUTTER	NUT	TUERCA
		12034571	6	ROSETTA ELASTICA	RONDELLE W	FEDERSCHEIBE	SPRING WASHER	ARANDELA ELASTICA
		12034671	1	ROSETTA ELASTICA	RONDELLE W	FEDERSCHEIBE	SPRING WASHER	ARANDELA ELASTICA
		16043421	6	VITE	VIS	SCHRAUBE	SCREW	TORNILLO
		16100821	6	DADO	ECROU	MUTTER	NUT	TUERCA
		300133036	1	TRECCIA MASSA	CABLE A MASSE	MASSEKABEL	GROUND CABLE	CABLE DE MASA
		300135205	1	COPRIMORSETTO	CAPUCHON	SCHUTZKAPPE	CAP	CAPUCHON
		313285900	1	CAVO NEGATIVO	CABLE	KABEL	CABLE	CABLE
		320472850	1	SUPPORTO BATTERIA	SUPPORT	HALTERUNG	SUPPORT	SOPORTE
		320484000	1	CAVO POSITIVO	CABLE	KABEL	CABLE	CABLE
		320677150	1	LAM. BLOCCAGGIO	LAME D'ARRET	STOPPLATTE	LOCKING PLATE	LAMA DE TOPE
		340481806	2	FASCETTA	COLLIER	HALTERBAND	STRAP	ABRAZADERA
		340481366	(1)	COPRIMORSETTO	CAPUCHON	SCHUTZKAPPE	CAP	CAPUCHON
		355501130	2	RONDELLA	RONDELLE	SCHEIBE	WASHER	ARANDELA
		355510820	2	RONDELLA	RONDELLE	SCHEIBE	WASHER	ARANDELA

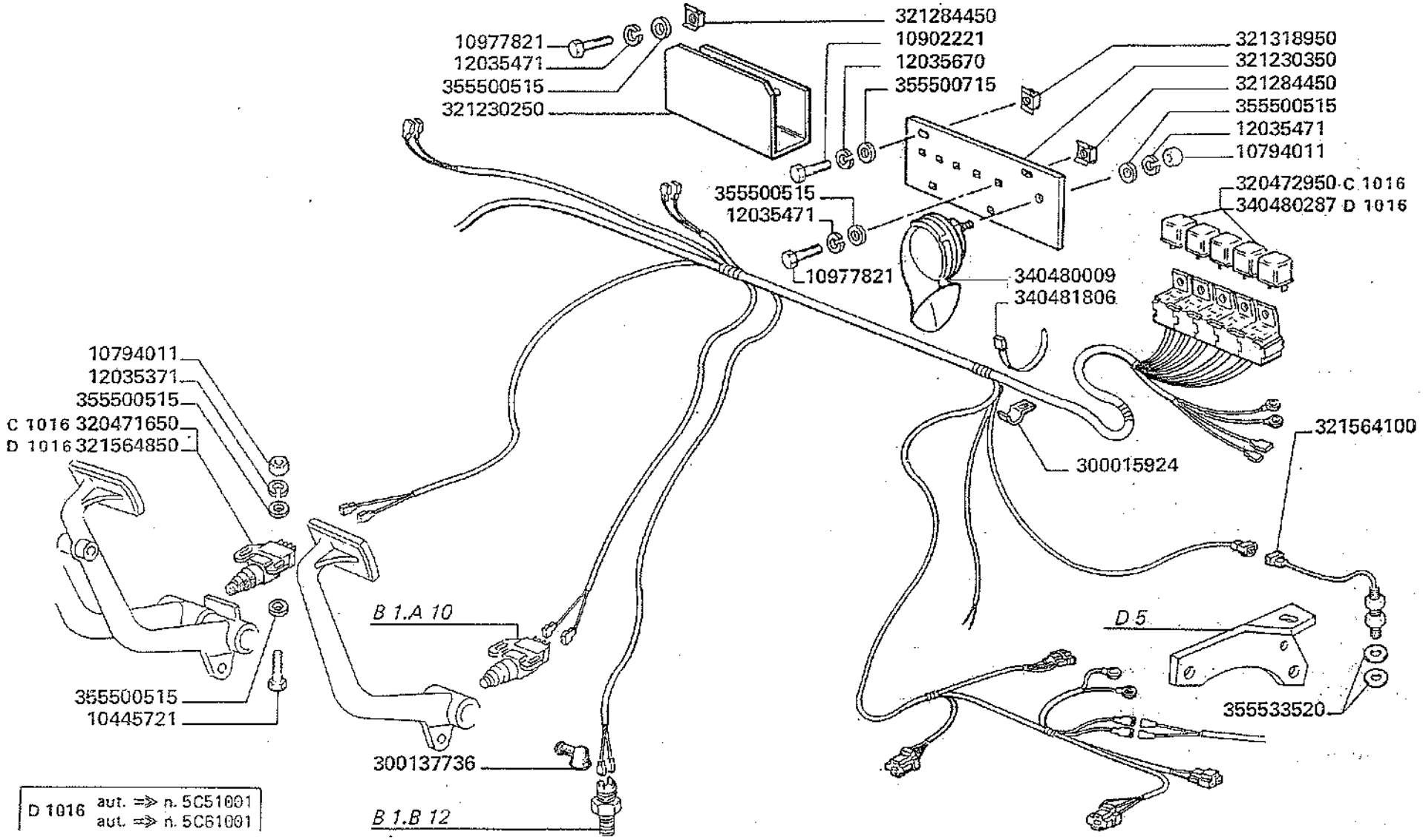

3500-3500R
3550-3550R

AVVISATORE ACUSTICO

Avertisseur
Eletrische hupe

Horn
Bocina

L 3

1/2

MODIF.	ANT. MODIF.	N. ORDIN.	Q	DENOMINAZIONE	DESIGNATION	BENENNUNG	DESCRIPTION	DENOMINACIONES
		10445721	2	VITE	VIS	SCHRAUBE	SCREW	TORNILLO
		10794011	6	DADO	ECROU	MUTTER	NUT	TUERCA
		10902221	2	VITE	VIS	SCHRAUBE	SCREW	TORNILLO
		10977821	7	VITE	VIS	SCHRAUBE	SCREW	TORNILLO
		12035371	6	ROSETTA ELASTICA	RONDELLE W	FEDERSCHEIBE	SPRING WASHER	ARANDELA ELASTICA
		12035471	7	ROSETTA ELASTICA	RONDELLE W	FEDERSCHEIBE	SPRING WASHER	ARANDELA ELASTICA
		12035670	2	ROSETTA ELASTICA	RONDELLE W	FEDERSCHEIBE	SPRING WASHER	ARANDELA ELASTICA
		15200521	4	VITE	VIS	SCHRAUBE	SCREW	TORNILLO
		300015924	3	GRAFFA	COLLIER	SCHELLE	CLAMP	COLLAR
		300137736	(2)	COPRIMORSETTO	CAPUCHON	KAPPE	CAP	CAPUCHO
C 1016		320471650	3	INTERR. PULSANTE	INTERRUPTEUR	KNOPF SCHALTER	PUSH BUTTON SWITCH	INTERRUPTOR
C 1016		320472950	2	RELE	RELAIS	RELAY	RELAY	RELAY
		320811500	1	CAVO AGGIUNTIVO	CABLE	KABEL	CABLE	CABLE
		321230250	1	PROTEZIONE SUPP.	PROTECTION	SCHUTZ	GUARD	PROTECCION
		321230350	1	SUPPORTO MICROTEL.	SUPPORT	HALTERUNG	SUPPORT	SOPORTE
		321284450	7	DADO	ECROU	MUTTER	NUT	TUERCA
		321318950	2	DADO	ECROU	MUTTER	NUT	TUERCA
		321564100	1	SENSORE	CAPTEUR	SENSOR	SENSOR	SENSOR
D 1016		321564850	3	INTERR. PULSANTE	INTERRUPTEUR	KNOPF SCHALTER	PUSH BUTTON SWITCH	INTERRUPTOR
		340480009	1	AVVISATORE ACUSTICO	AVERTISSEUR	ELETRISCHE HUPE	HORN	BOCINA
D 1016		340480287	2	RELE'	RELAIS	RELAY	RELAY	RELAIS
		340481806	35	FASCETTA	COLLIER	HALTERBAND	STRAP	ABRAZADERA
		340481808	10	FASCETTA	COLLIER	HALTERBAND	STRAP	ABRAZADERA
		344158146	4	BOCCOLA	BAGUE	BUECHSE	BUSH	CASQUILLO
		355500515	25	RONDELLA	RONDELLE	SCHEIBE	WASHER	ARANDELA
		355500715	2	RONDELLA	RONDELLE	SCHEIBE	WASHER	ARANDELA
		355510415	4	RONDELLA	RONDELLE	SCHEIBE	WASHER	ARANDELA
		355533520	2	RONDELLA	RONDELLE	SCHEIBE	WASHER	ARANDELA

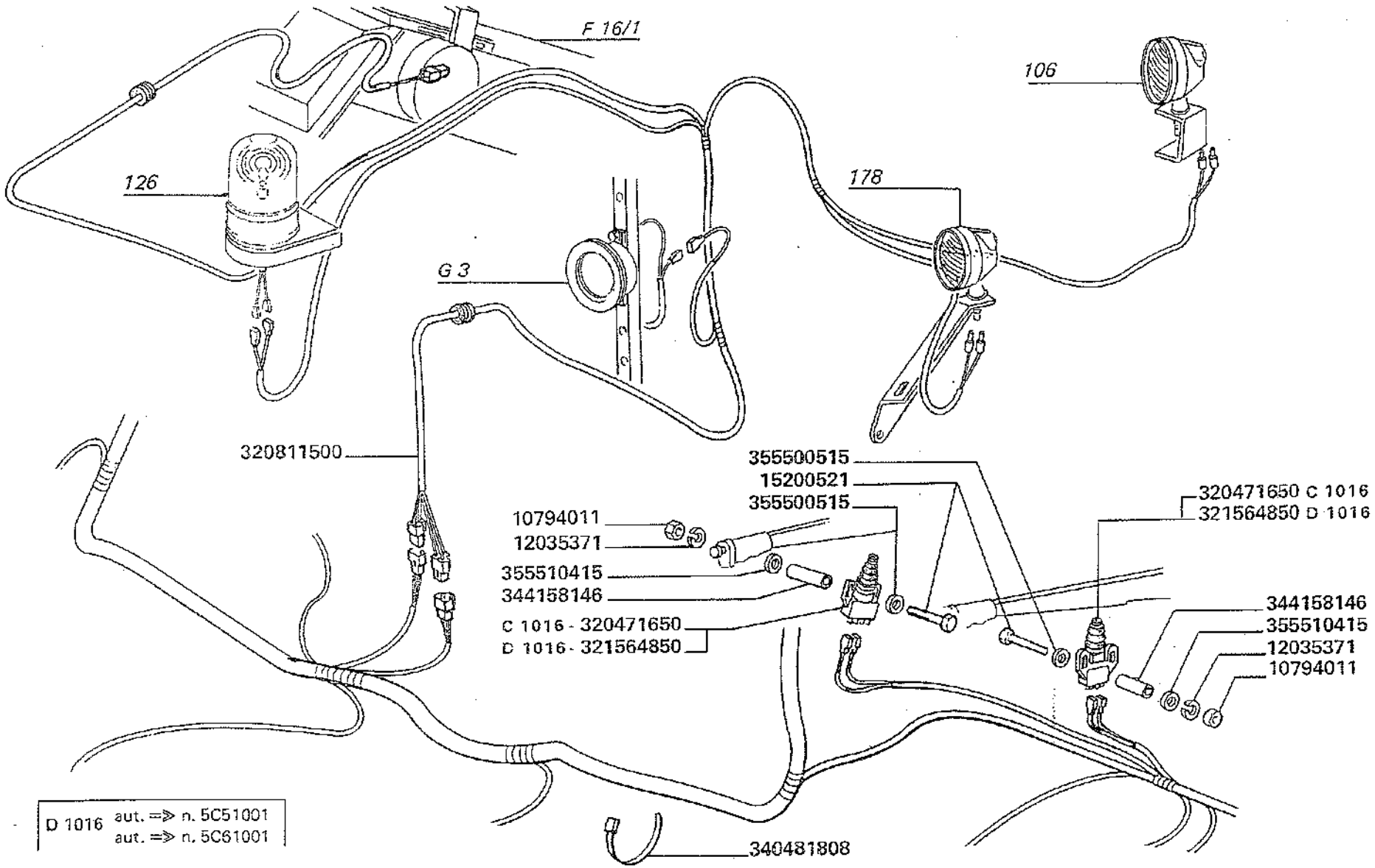

3500-3500R
3550-3550R

AVVISATORE ACUSTICO

Avertisseur
Eletrische hupe

Horn
Bocina

L3

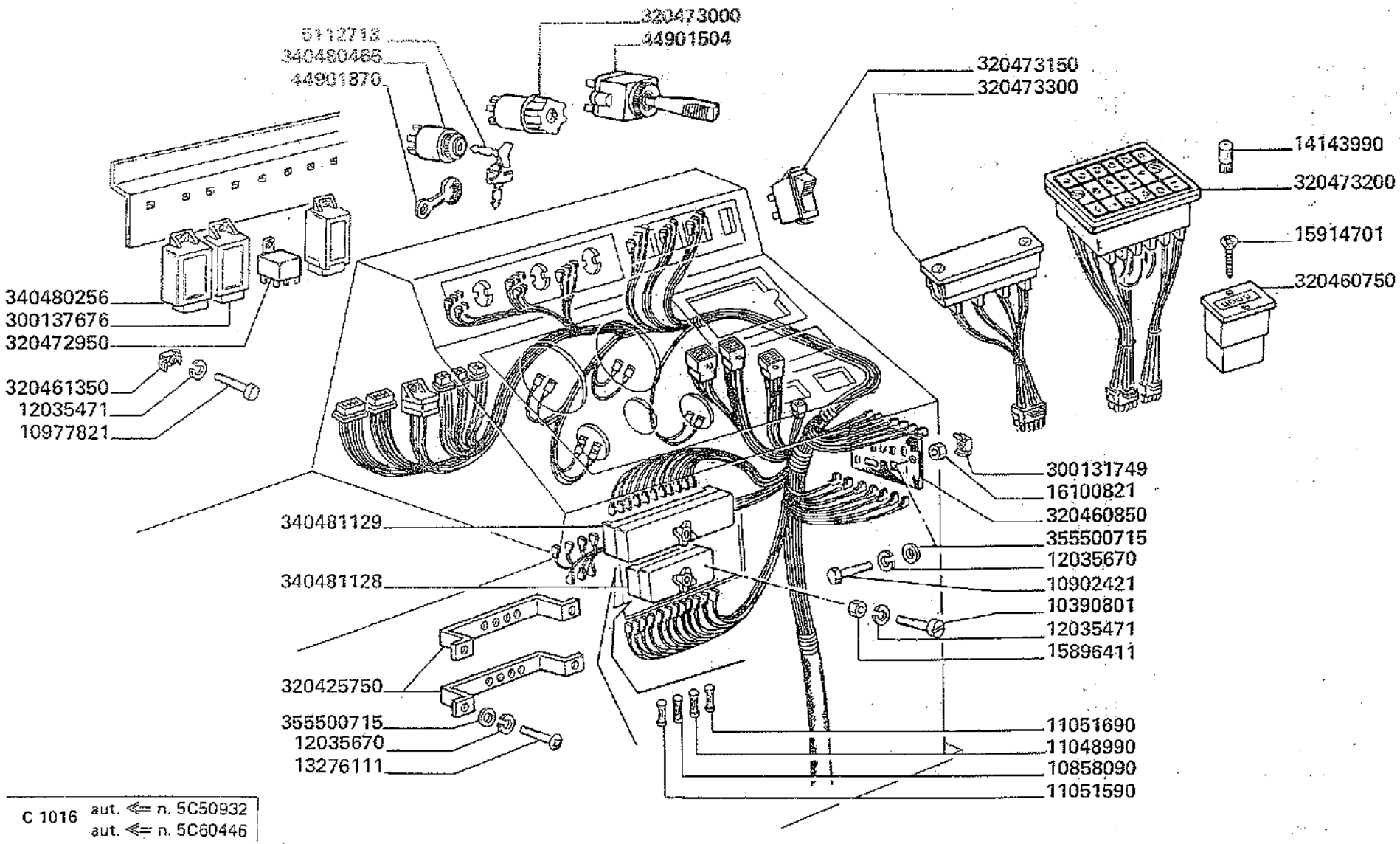

C 1016 aut. ⇐ n. 5C50932
aut. ⇐ n. 5C60446

3500-3500R
3550-3550R

COMANDI ELETTRICI

Commandes éléctriques
Elektrische Antriebe

Eletric controls
Mandos eléctricos

L 4

MODIF.	ANT. MODIF.	N. ORDIN.	Q	DENOMINAZIONE	DESIGNATION	BENENNUNG	DESCRIPTION	DENOMINACIONES
		5112713	2	CHIAVE FIAT	CLE DE CONTACT	ZUENDSCHLUESSEL	IGNITION KEY	LLAVE DE ENCENDIO
		10390801	(4)	VITE	VIS	SCHRAUBE	SCREW	TORNILLO
		10858090	(-)	FUSIBILE (8 A)	FUSIBLE	SICHERUNG	FUSE	FUSIBLE
		10902421	2	VITE	VIS	SCHRAUBE	SCREW	TORNILLO
		10977821	3	VITE	VIS	SCHRAUBE	SCREW	TORNILLO
		11048990	(-)	FUSIBILE (16 A)	FUSIBLE	SICHERUNG	FUSE	FUSIBLE
		11051590	(-)	FUSIBILE (5 A)	FUSIBLE	SICHERUNG	FUSE	FUSIBLE
		11051690	(-)	FUSIBILE (25 A)	FUSIBLE	SICHERUNG	FUSE	FUSIBLE
		12035471	3	ROSETTA ELASTICA	RONDELLE W	FEDERSCHEIBE	SPRING WASHER	ARANDELA ELASTICA
		12035471	(4)	ROSETTA ELASTICA	RONDELLE W	FEDERSCHEIBE	SPRING WASHER	ARANDELA ELASTICA
		12035670	6	ROSETTA ELASTICA	RONDELLE W	FEDERSCHEIBE	SPRING WASHER	ARANDELA ELASTICA
		13276111	4	VITE	VIS	SCHRAUBE	SCREW	TORNILLO
		14143990	(-)	LAMPADA	LAMPE	LAMPE	BULB	BOMBILLA
		15896411	(4)	DADO	ECROU	MUTTER	NUT	TUERCA
		15914701	2	VITE	VIS	SCHRAUBE	SCREW	TORNILLO
		16100821	2	DADO	ECROU	MUTTER	NUT	TUERCA
		44901504	1	COMMUTATORE	COMMUTATEUR	UMSCHALTER	SWITCH	COMMUTADOR
		44901870	1	CAPPUCCIO PROTEZ.	CAPUCHON	KAPPE	CAP	CAPUCHO
		300131749	3	DADO	ECROU	MUTTER	NUT	TUERCA
		300137676	1	CICALINO	SONNETTE	RASSELKLINGEL	BUZZER	CIGARRITA
		320425750	(2)	BRIGLIA SUPP.	SUPPORT	HALTER	SUPPORT	SOPORTE
		320460750	1	CONTAORE	HOROMETRE	STUNDENZAEHLER	HOUR METER	CUENTA ORAS
		320460850	1	BASETTA DIODI	PLAQUE PORTE DIODE	DIODEHALTER	DIODE	PLACA PORTA DIODO
		320461350	9	DADO	ECROU	MUTTER	NUT	TUERCA
		320472950	1	RELE'	RELAIS	RELAY	RELAY	RELAIS
		320473000	1	QUADRETTO DISTRIB.	COMMUTATEUR	SCHALTER	SWITCH	COMMUTADOR
		320473150	1	PULSANTE	INTERRUPTEUR	SCHALTER	SWITCH	INTERRUPTOR
		320473200	1	INDICATORE OTTICO	LAMPE-TEMOIN	ANZEIGELEUCHTE	INDICATOR LAMP	LAMPARA TESTIGO
		320473300	1	INDICATORE OTTICO	LAMPE-TEMOIN	ANZEIGELEUCHTE	INDICATOR LAMP	LAMPARATESTIGO
		340480256	1	INTERMITTENZA	CENTR. CLIGNOT.	INTERMITTENZ	INTERMITANCE	INTERMITENCIA
		340480465	1	INTERRUTT. AVVIAM.	INTERRUPTEUR	SCHALTER	SWITCH	INTERRUPTOR
		340481128	(1)	SCATOLA FUSIBILI	BOITE A FUSIBLES	SICHERUNGSDOSE	FUSE BOX	CAJA DE FUSIBLES
		340481129	(1)	SCATOLA FUSIBILI	BOITE A FUSIBLES	SICHERUNGSDOSE	FUSE BOX	CAJA DE FUSIBLES
		355500715	6	RONDELLA	RONDELLE	SCHEIBE	WASHER	ARANDELA

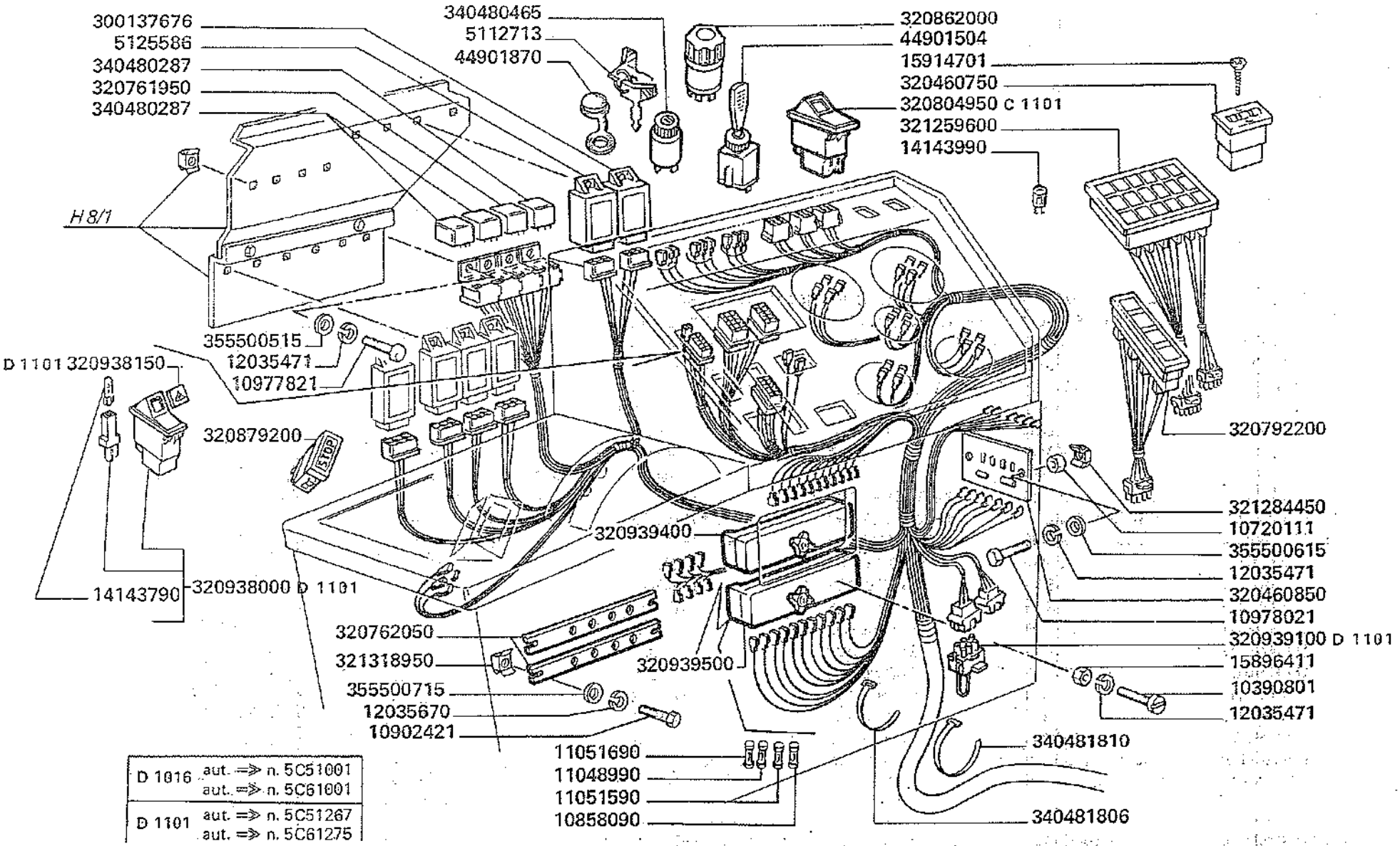

D 1016	aut. ⇒ n. 5C51001	aut. ⇒ n. 5C61001
D 1101	aut. ⇒ n. 5C51267	aut. ⇒ n. 5C61275

340480256	5125586	1	INTERMITTENZA	CENTR. CLIGNOT.	INTERMITTENZ	INTERMITANCE	INTERMITENCIA
	10390801	(4)	VITE	VIS	SCHRAUBE	SCREW	TORNILLO
	10720111	2	DADO	ECROU	MUTTER	NUT	TUERCA
	10858090	(-)	FUSIBILE (8 A)	FUSIBLE	SICHERUNG	FUSE	FUSIBLE
	10902421	(4)	VITE	VIS	SCHRAUBE	SCREW	TORNILLO
	10977821	6	VITE	VIS	SCHRAUBE	SCREW	TORNILLO
	10978021	2	VITE	VIS	SCHRAUBE	SCREW	TORNILLO
	11048990	(-)	FUSIBILE (16 A)	FUSIBLE	SICHERUNG	FUSE	FUSIBLE
	11051590	(-)	FUSIBILE (5 A)	FUSIBLE	SICHERUNG	FUSE	FUSIBLE
	11051690	(-)	FUSIBILE (25 A)	FUSIBLE	SICHERUNG	FUSE	FUSIBLE
	12035471	8	ROSETTA ELASTICA	RONDELLE W	FEDERSCHEIBE	SPRING WASHER	ARANDELA ELASTICA
	12035471	(4)	ROSETTA ELASTICA	RONDELLE W	FEDERSCHEIBE	SPRING WASHER	ARANDELA ELASTICA
	12035670	(4)	ROSETTA ELASTICA	RONDELLE W	FEDERSCHEIBE	SPRING WASHER	ARANDELA ELASTICA
	14143790	(1)	LAMPADA 12V - 1,2 W	LAMPE	LAMPE	BULB	BOMBILLA
	14143990	(-)	LAMPADA	LAMPE	LAMPE	BULB	BOMBILLA
	15896411	(4)	DADO	ECROU	MUTTER	NUT	TUERCA
	15914701	2	VITE	VIS	SCHRAUBE	SCREW	TORNILLO
	44901504	1	COMMUTATORE	COMMUTATEUR	UMSCHALTER	SWITCH	CONMUTADOR
	44901870	1	CAPPUCCIO PROTEZ.	CAPUCHON	KAPPE	CAP	CAPUCHO
	300137676	1	CICALINO	SONNETTE	RASSELKLINGEL	BUZZER	CIGARRITA
	320460750	1	CONTAORE	HOROMETRE	STUNDENZAEHLER	HOUR METER	CUENTA ORAS
	320460850	1	BASETTA DIODI	PLAQUE PORTE DIODE	DIODENHALTER	DIODE SUPPORT	PLACA PORTA DIODO

../...

MODIF.	ANT. MODIF.	N. ORDIN.	Q	DENOMINAZIONE	DESIGNATION	BENENNUNG	DESCRIPTION	DENOMINACIONES
		320761950	1	CONTENITORE DIODI	BOITE DIODE	DIODEGEHAEUSE	DIODE BOX	CAJA DIODO
		320762050	(2)	SUPPORTO SCATOLA	SUPPORT	HALTERUNG	SUPPORT	SOPORTE
		320792200	1	INDICATORE OTTICO	LAMPE-TEMOIN	ANZEIGELEUCHTE	INDICATOR LAMP	LAMPARA TESTIGO
C 1101		320804950	1	PULSANTE	POUSSOIR	DRUKSCHALTER	SWITCH	INTERRUPTOR
	320473000	320862000	1	QUADRETTO DISTRIBUT.	PETIT TABLEAU DE DISTRIBUTION	VERTEILBRETT	DISTRIBUTION BOARD	CUADRITO DISTRIBUC.
	320761850	320879200	1	FANALINO SPIA	TEMOIN	KONTROLLLEUCHTE	WARNING LIGHT	LUZ DE CONTROL
D 1101		320938000	1	COMMUTATORE	COMMUTATEUR	UMSCHALTER	COMMUTATOR	CONMUTADOR
D 1101		320938150	1	PIASTRINA	PLAQUETTE	PLATTE	PLATE	PLACA
D 1101		320939100	1	BLOCCHETTO PONTE	PLAQUE A BORNES	LEITUNGSVERBINDER	CABLE CONNECTOR	ENCHUFE
		320939400	(1)	SCATOLA FUSIBILI	BOITE A FUSIBLES	SICHERUNGSDOSE	FUSE BOX	CAJA DE FUSIBLES
		320939500	(1)	SCATOLA FUSIBILI	BOITE A FUSIBLES	SICHERUNGSDOSE	FUSE BOX	CAJA DE FUSIBLES
		321259600	1	INDICATORE OTTICO	LAMPE-TEMOIN	ANZEIGELEUCHTE	INDICATOR LAMP	LAMPARA TESTIGO
		321284450	2	DADO	ECROU	MUTTER	NUT	TUERCA
		321318950	4	DADO	ECROU	MUTTER	NUT	TUERCA
		340480287	3	RELÉ	RELAIS	RELAY	RELAY	RELAIS
		340480465	1	INTERRUTT. AVVIAM.	INTERRUPTEUR	SCHALTER	SWITCH	INTERRUPTOR
		340481806	15	FASCETTA	COLLIER	HALTERBAND	STRAP	ABRAZADERA
		340481810	10	FASCETTA	COLLIER	HALTERBAND	STRAP	ABRAZADERA
		355500515	6	RONDELLA	RODEELLE	SCHEIBE	WASHER	ARANDELA
		355500615	2	RONDELLA	RONDELLE	SCHEIBE	WASHER	ARANDELA
		355500715	(4)	RONDELLA	RONDELLE	SCHEIBE	WASHER	ARANDELA

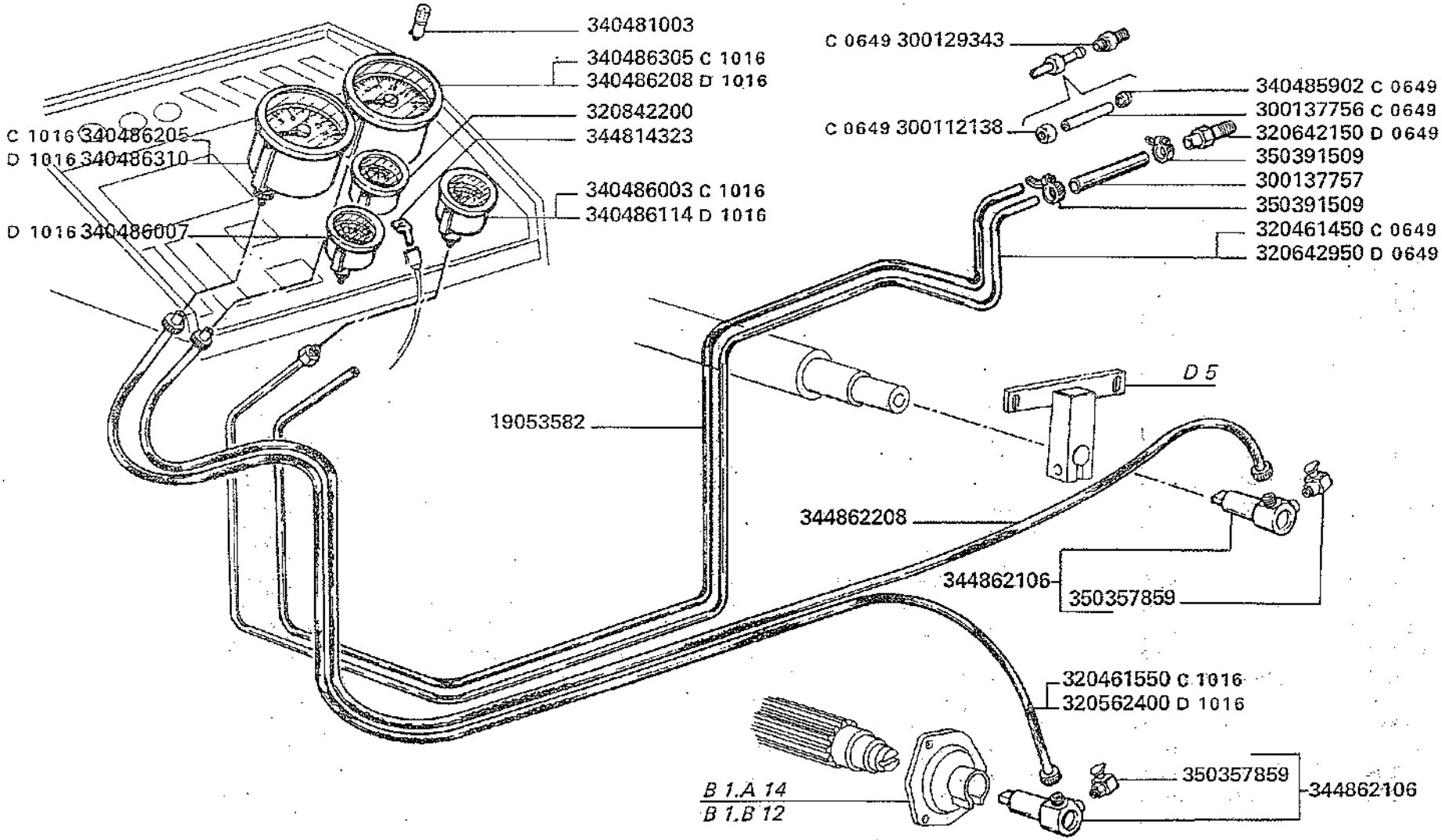

D 0649	aut. ⇒ n. 5C50763 aut. ⇒ n. 5C60402	D 1016	aut. ⇒ n. 5C51001 aut. ⇒ n. 5C61001	C 1101	aut. ⇐ n. 5C51266 aut. ⇐ n. 5C61274

MODIF.	ANT. MODIF.	N. ORDIN.	Q	DENOMINAZIONE	DESIGNATION	BENENNUNG	DESCRIPTION	DENOMINACIONES
		19053582	M	TUBO	TUYAU	ROHR	PIPE	TUBO
C 0649		300112138	1	RACCORDO	RACCORD	STUTZEN	CONNECTION	RACOR
C 0649		300129343	1	RACCORDO	RACCORD	STUTZEN	CONNECTION	RACOR
C 0649		300137756	1	RACCORDO	RACCORD	STUTZEN	CONNECTION	RACOR
		300137757	1	MANICOTTO	MANCHON	SCHLAUCH	SLEEVE	MANGUITO
C 0649		320461450	1	TUBO	TUYAU	ROHR	PIPE	TUBO
C 1016		320461550	1	TRASMISS. TACHIMETRO	TRANSMISS FLEX.	SEILZUG	CONTROL CABLE	TRANSM. FLEXIBLE
D 1016		320562400	1	TRASMISS. TACHIMETRO	TRANSMISS. FLEX.	SEILZUG	CONTROL CABLE	TRANSM. FLEXIBLE
D 0649		320642150	1	RACCORDO	RACCORD	STUTZEN	CONNECTION	RACOR
D 0649		320642950	1	TUBO	TUYAU	ROHR	PIPE	TUBO
	340486183	320842200	1	INDICATORE LIVELLO	INDICAT. DE NIVEAU	STANDANZEIGER	LEVEL GAUGE	INDICADOR DE NIVEL
		340481003	5	LAMPADA	LAMPE	LAMPE	BULB	BOMBILLA
C 0649		340485902	1	BICONO	OLIVE	DOPPELKEGEL	OLIVE	DOBLE CONO
C 1016		340486003	1	TERMOMETRO	THERMOMETRE	THERMOMETER	HEAT INDICATOR	TERMOMETRO
D 1016		340486007	1	MANOMETRO	MANOMETRE	OELMANOMETER	OIL PRESSURE GAUGE	MANOMETRO
D 1016		340486114	1	TERMOMETRO	THERMOMETRE	THERMOMETER	HEAT INDICATOR	TERMOMETRO
C 1016		340486205	1	TACHIMETRO	COMPT. DE VITESSE	TACHOMETER	SPEEDMETER	VELOCIMETRO
D 1016		340485208	1	CONTAGIRI	COMPTE-TOURS	DREHZAHLMESSER	SPEED INDICATOR	CUENTA REVOLUC.
C 1016		340486305	1	CONTAGIRI	COMPTE-TOURS	DREHZAHLMESSER	SPEED INDICATOR	CUENTA REVOLUC.
D 1016		340486310	1	TACHIMETRO	COMPT. DE VITESSE	TACHOMETER	SPEEDOMETER	VELOCIMETRO
		344814323	1	LAMELLA	LANGUETTE	ZUNGENKONTAKT	REED	LENGUEETA
		344862106	2	RINVIO AD ANGOLO	PRISE MOUVEMENT	ANTRIEBSEILZUG	DRIVE CABLE	CONEXION TRANS.
		344862208	1	TRASMISS. FLESS.	TRANSMISS. FLEX.	SEILZUG	CONTROL CABLE	TRANSM. FLEX.
		350357859	(1)	OLIATORE	HUILEUR	OELER	OILER	ACEITEIRA
		350391509	2	FASCETTA	COLLIER	SCHELLE	CLAMP	COLLAR

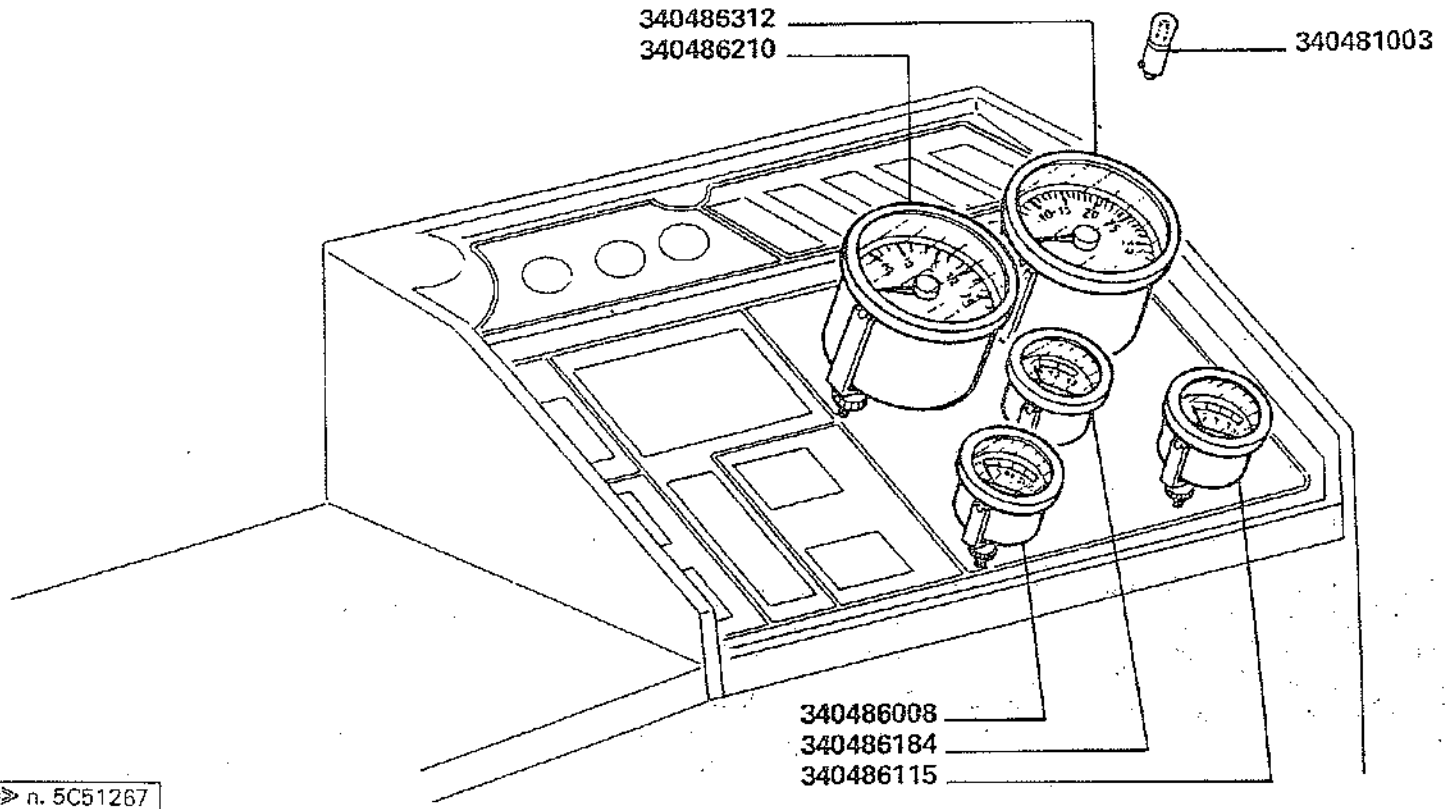

D 1101 aut. ⇒ n. 5C51267
aut. ⇒ n. 5C61275

MODIF.	ANT. MODIF.	N. ORDIN.	Q	DENOMINAZIONE	DESIGNATION	BENENNUNG	DESCRIPTION	DENOMINACIONES
		340481003	(5)	LAMPADA	LAMPE	LAMPE	BULB	BOMBILLA
		340486008	1	MANOMETRO	MANOMETRE	OELMANOMETER	OIL PRESSURE GAUGE	MANOMETRO
		340486115	1	TERMOMETRO	THERMOMETRE	THERMOMETER	HEAT INDICATOR	TERMOMETRO
		340486184	1	INDICATORE LIVELLO	INDICAT. DE NIVEAU	STANDANZEIGER	LEVEL GAUGE	INDICADOR DE NIVEL
		340486210	1	CONTAGIRI	COMPTE-TOURS	DREHZAHLMESSER	SPEED INDICATOR	CUENTA REVOLUC.
		340486312	1	TACHIMETRO	COMPT. DE VITESSE	TACHOMETER	SPEEDOMETER	VELOCIMETRO

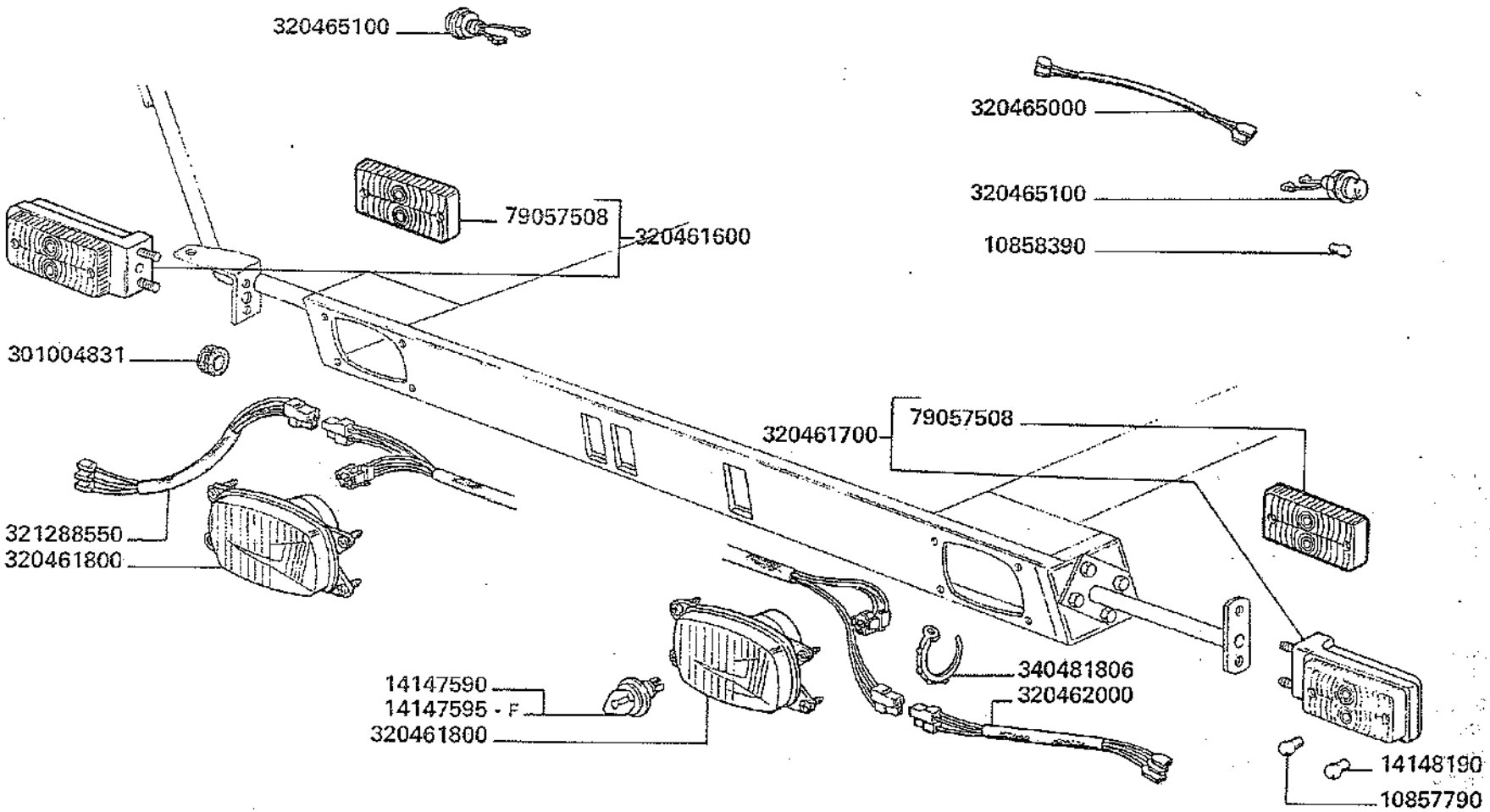

D 1016 aut. ⇒ n. 5C51001
aut. ⇒ n. 5C61001

MODIF.	ANT. MODIF.	N. ORDIN.	Q	DENOMINAZIONE	DESIGNATION	BENENNUNG	DESCRIPTION	DENOMINACIONES
		10857790	2	LAMPADA	LAMPE	LAMPE	BULB	BOMBILLA
		10858390	2	LAMPADA	LAMPE	LAMPE	BULB	BOMBILLA
		14147590	2	LAMPADA	LAMPE	LAMPE	BULB	BOMBILLA
		14147595	2	LAMPADA	LAMPE	LAMPE	BULB	BOMBILLA
		14148190	2	LAMPADA	LAMPE	LAMPE	BULB	BOMBILLA
	9961147	79057508	(1)	CORPO LUMINOSO	DIFFUSEUR	LICHTGLAS	LENS	TAPA TRANSLUCIDA
		301004831	1	GOMMINO	CAOUTCHOUC	GUMMIRING	GROMMET	PASAHILO
		320461600	1	FANALINO ANT. D	FEU	LICHT	LIGHT	FAROLITO
		320461700	1	FANALINO ANT. S	FEU	LICHT	LIGHT	FAROLITO
		320461800	2	PROIETTORE	PROJECTEUR	SCHEINWERFER	HEADLAMP	PROJECTOR
		320462000	1	CAVO COLLEG. FANAL. S	CABLE	KABEL	CABLE	CABLE
		320465000	1	CAVO AGGIUNTIVO	CABLE	KABEL	CABLE	CABLE
		320465100	2	RIPETITORE	RIPETITEUR	BLINKLICHT	SIGNAL REPEATER	REPETIDOR DIRECC.
	320461900	321288550	1	CAVO COLLEG. FANAL. D.	CABLE	KABEL	CABLE	CABLE
		340481806	4	FASCETTA	COLLIER	HALTERBAND	STRAP	ABRAZADERA

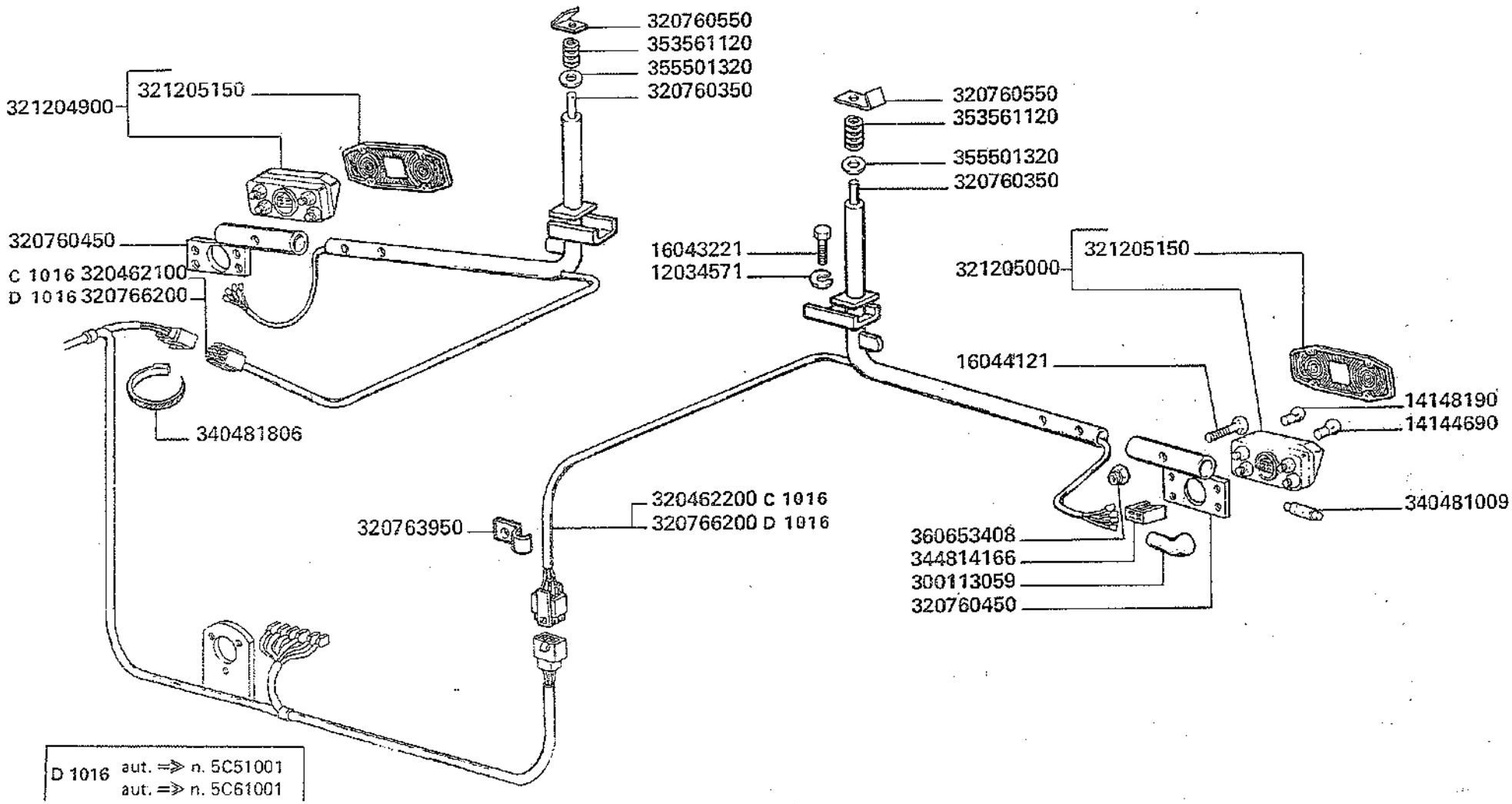

3500-3500R
3550-3550R

APPARECCHI ILLUMINAZIONE POSTERIORE

Appareils ésclairage arriere
Hinterbeleuchtung

Rear lighting components
Aparatos alumbrado posterior

L7

		[illegible]	4	ROSETTA ELASTICA	RONDELLE W	FEDERSCHEIBE	SPRING WASHER	ARANDELA ELASTICA
		14144690	2	LAMPADA 12V - 5/21W	LAMPE	LAMPE	BULB	BOMBILLA
		14148190	2	LAMPADA 12V - 21W	LAMPE	LAMPE	BULB	BOMBILLA
		16043221	4	VITE	VIS	SCHRAUBE	SCREW	TORNILLO
		16044121	2	VITE	VIS	SCHRAUBE	SCREW	TORNILLO
		300113059	2	CAPPUCCIO	CAPUCHON	KAPPE	CAP	CAPUCHO
C 1016		320462100	1	CAVO COLLEG. D	CABLE	KABEL	CABLE	CABLE
C 1016		320462200	1	CAVO COLLEG. S	CABLE	KABEL	CABLE	CABLE
	320502850	320760350	2	BRACCIO FANALINI	BRAS	ARM	ARM	BRAZO
	320502950	320760450	2	SUPPORTO MOBILE	SUPPORT	HALTERUNG	SUPPORT	SOPORTE
	320462350	320760550	2	PIASTRINA	PLAQUETTE	PLAETTCHEN	PLATE	PLANCHUELA
		320763950	4	GRAFFA	COLLIER	HALTER	RETAINER	ABRAZADERA
D 1016		320766200	2	CAVO COLL. FANAL.	CABLE	KABEL	CABLE	CABLE
	311531000	321204900	1	FANALINO POST. D.	FEU	LICHT	LIGHT	FAROLITO
	313782800	321205000	1	FANALINO POST. S.	FEU	LICHT	LIGHT	FAROLITO
	300115310	321205150	(1)	CORPO LUMINOSO	DIFFUSEUR	LICHTGLAS	LENS	TAPA TRANSLUCIDA
		340481009	1	LAMPADA A SILURO	LAMPE	LAMPE	BULB	BOMBILLA
		340481806	12	FASCETTA	COLLIER	HALTERBAND	STRAP	ABRAZADERA
		344814166	2	BLOCCHETTO PORTAF.	PRISE FEMELLE	STECKDOSE	TERMINAL FEMALE	TERMINAL HEMBRA
		353561120	2	MOLLA	RESSORT	FEDER	SPRING	RESORTE
		355501320	2	RONDELLA	RONDELLE	SCHEIBE	WASHER	ARANDELA
		360653408	2	DADO	ECROU	MUTTER	NUT	TUERCA

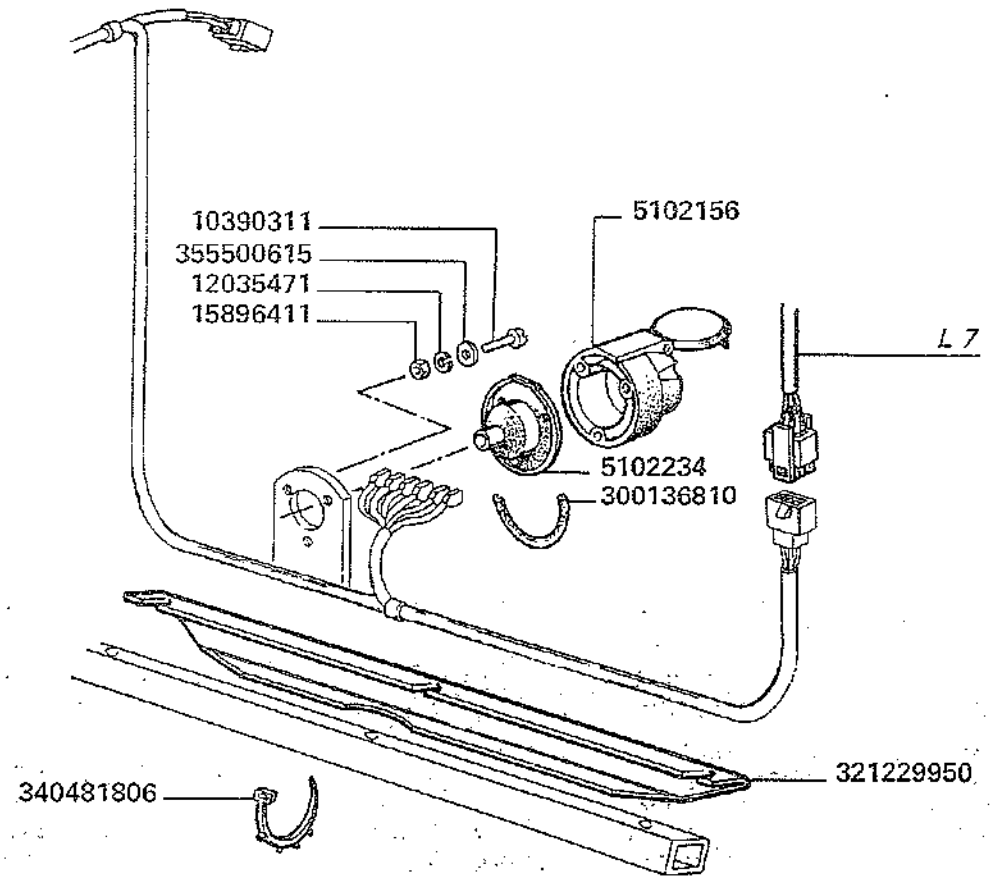

3500-3500R
3550-3550R

PRESA DI CORRENTE POSTERIORE

Prise de courant arriere
Hintere stekdose

Rear socket
Ebchufe de corriente posterior

L 8

MODIF.	ANT. MODIF.	N. ORDIN.	Q	DENOMINAZIONE	DESIGNATION	BENENNUNG	DESCRIPTION	DENOMINACIONES
	12053790	5102156	1	PRESA 7 POLI	PRISE DE COURANT	STECKDOSE	LIGHT SOCKET	TOMA DE LUZ
		5102234	1	CAPPUCCIO	CAPUCHON	KAPPE	CAP	CAPUCHO
		10390311	3	VITE	VIS	SCHRAUBE	SCREW	TORNILLO
		12035471	3	ROSETTA ELASTICA	RONDELLE W	FEDERSCHEIBE	SPRING WASHER	ARANDELA ELASTICA
		15896411	3	DADO	ECROU	MUTTER	NUT	TUERCA
		300136810	1	PROFILO	PROFILE DE CAOUTCH.	PROFILGUMMI	RUBBER PROFILE	PERFIL DE GOMA
	320462550	321229950	1	PROTEZIONE POST. CAVI	PROTECTION	SCHUTZ	GUARD	PROTECCION
		340481806	8	FASCETTA	COLLIER	HALTERBAND	STRAP	ABRAZADERA
		355500615	3	RONDELLA	RONDELLE	SCHEIBE	WASHER	ARANDELA

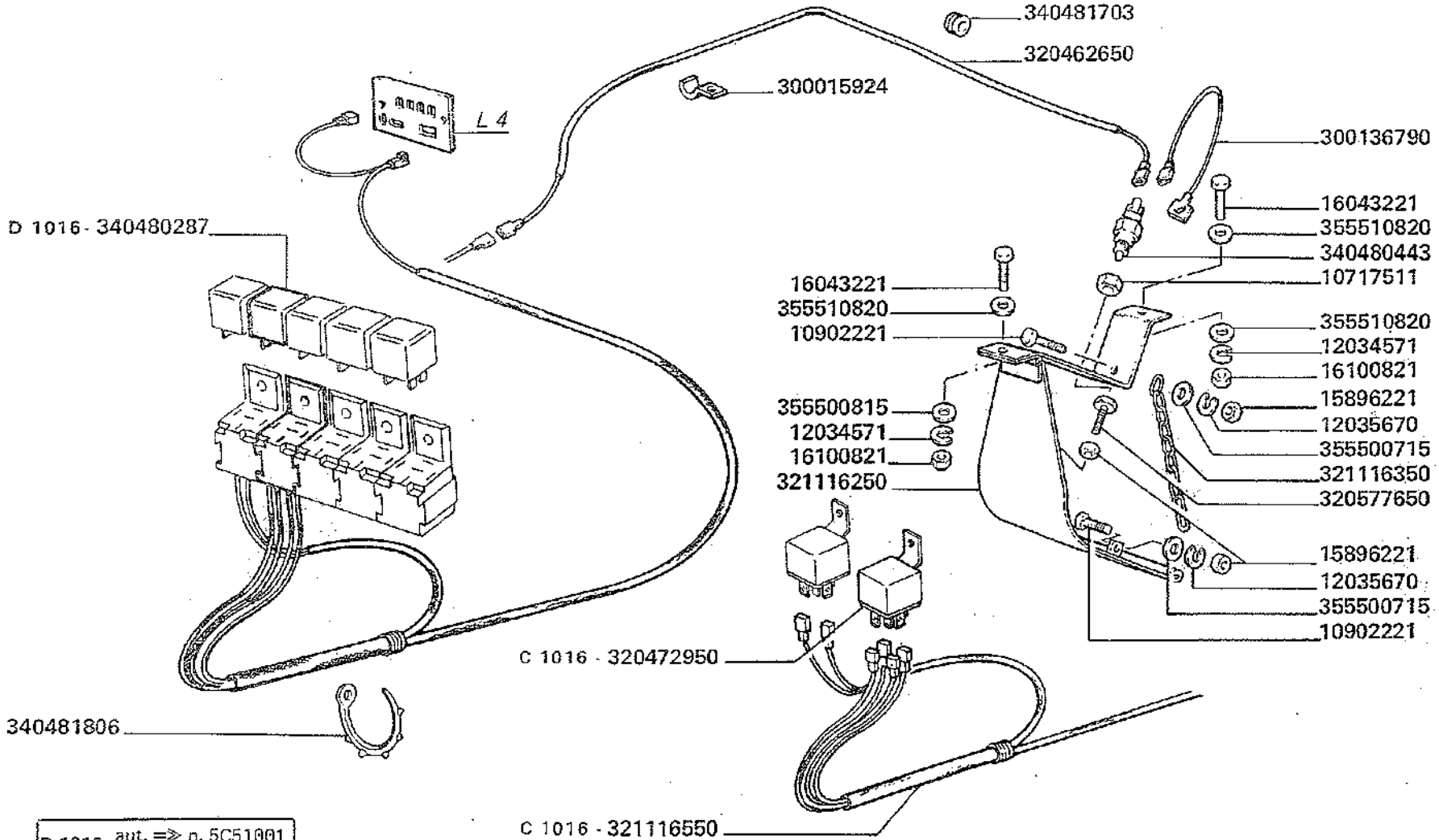

D 1016 aut. => n. 5C51001
aut. => n. 5C61001

3500-3500R
3550-3550R

ALLARME INGOLFAMENTO SCUOTIPAGLIA

Alarme bourrage secoueurs
Warnanlage fuer schuettlerverstopfung
Straw walker clogging warning device
Alarma atasque secudidores

L9

	10717511	1	DADO	ECROU	MUTTER	NUT	TUERCA
	10902221	2	VITE	VIS	SCHRAUBE	SCREW	TORNILLO
	12034571	4	ROSETTA ELASTICA	RONDELLE W	FEDERSCHEIBE	SPRING WASHER	ARANDELA ELASTICA
	12035670	2	ROSETTA ELASTICA	RONDELLE W	FEDERSCHEIBE	SPRING WASHER	ARANDELA ELASTICA
	15896221	3	DADO	ECROU	MUTTER	NUT	TUERCA
	16043221	4	VITE	VIS	SCHRAUBE	SCREW	TORNILLO
	16100821	4	DADO	ECROU	MUTTER	NUT	TUERCA
	300015924	2	GRAFFA PER CAVO	COLLIER	SCHELLE	CLAMP	COLLAR
	300136790	1	CAVO MASSA	CABLE	KABEL	CABLE	CABLE
	320462650	1	CAVO COLLEG. ALLARME	CABLE	KABEL	CABLE	CABLE
C 1016	320472950	1	RELÉ	RELAIS	RELAY	RELAY	RELAIS
	320577650	1	PUNTAL. DI REGISTRAZ.	VIS DE REGLAGE	VERSTELLUNG	ADJUSTING SCREW	TORNILLO DE REGL.
	321116250	1	AVVISATORE ACUSTICO	AVVERTISSEUR	ELETRISCHE HUPE	HORN	BOCINA
	321116350	1	CATENA ANCORAGGIO	CHAINE	KETTE	CHAIN	CADENA
C 1016	321116550	1	CAVO	CABLE	KABEL	CABLE	CABLE
D 1016	340480287	1	RELÉ	RELAIS	RELAY	RELAY	RELAIS
	340480443	1	PULSANTE	POUSSOIR	DRUCKKNOPF	PUSH BOTTON	BOTON
	340481703	2	PASSAGUIDAFILI	PASSE-FIL	GUMMIRING	GROMMET	PASAHILO
	340481806	5	FASCETTA	COLLIER	HALTERBAN	STRAP	ABRAZADERA
	355500715	2	RONDELLA	RONDELLE	SCHEIBE	WASHER	ARANDELA
	355500815	1	RONDELLA	RONDELLE	SCHEIBE	WASHER	ARANDELA
	355510820	7	RONDELLA	RONDELLE	SCHEIBE	WASHER	ARANDELA

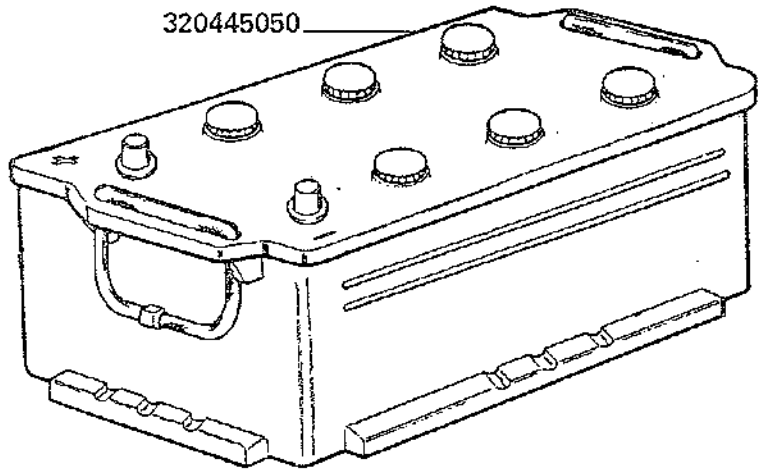
320445050

MODIF.	ANT. MODIF.	N. ORDIN.	Q	DENOMINAZIONE	DESIGNATION	BENENNUNG	DESCRIPTION	DENOMINACIONES
		320445050	1	BATTERIA 12V	BATTERIE	BATTERIE	BATTERY	BATERIA

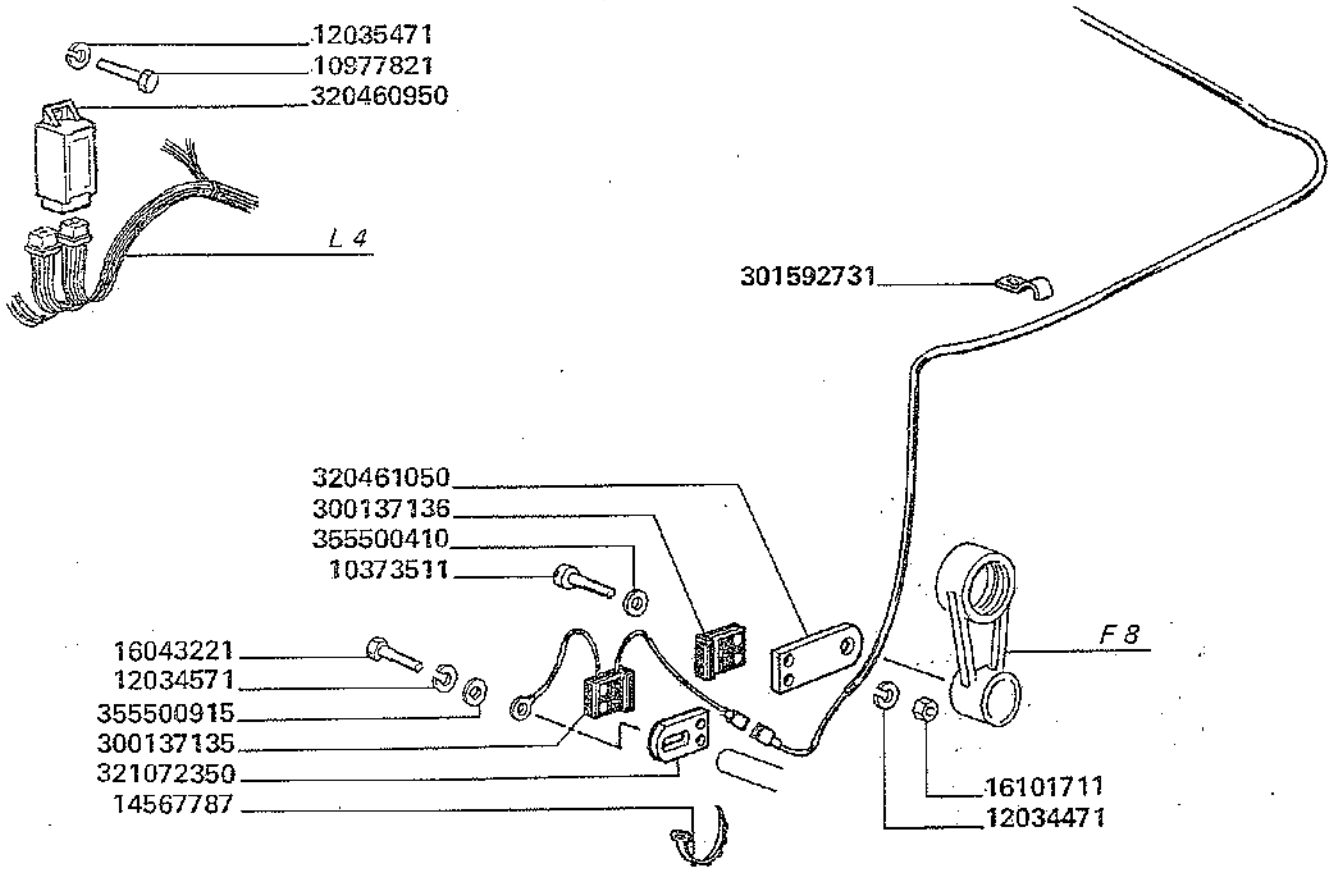

C 0938 aut. ⇐ n. 5C50771
aut. ⇐ n. 5C60401

3500-3500R
3550-3550R

SENSORE GIRI RECUPERO

Capteur de controlle a otons
Ueberkehr Kontrollsensor

Tailings check sensor
Sensor control retorno

L 11

10373511	2	VITE	VIS	SCHRAUBE	SCREW	TORNILLO
10977821	1	VITE	VIS	SCHRAUBE	SCREW	TORNILLO
12034471	2	ROSETTA ELASTICA	RONDELLE W	FEDERSCHEIBE	SPRING WASHER	ARANDELA ELASTICA
12034571	1	ROSETTA ELASTICA	RONDELLE W	FEDERSCHEIBE	SPRING WASHER	ARANDELA ELASTICA
12035471	1	ROSETTA ELASTICA	RONDELLE W	FEDERSCHEIBE	SPRING WASHER	ARANDELA ELASTICA
14567787	16	FASCETTA	COLLIER	HALTERBAND	STRAP	ABRAZADERA
16043221	1	VITE	VIS	SCHRAUBE	SCREW	TORNILLO
16101711	2	DADO	ECROU	MUTTER	NUT	TUERCA
300137135	1	SENSORE GIRI	CAPTEUR DE CONTR.	KONTROLLSENSOR	CHECK SENSOR	SENSOR CONTROL
300137136	1	MAGNETE	AIMANT	MAGNET	MAGNET	MAGNETO
301592731	2	GRAFFA ANCORAGGIO	COLLIER	HALTER	RETAINER	ABRAZADERA
320460950	1	CENTR. CONTROLLO GIRI	BOITE ELECTRONIQ.	ELEKTRONISCHDUESE	ELECTRONICS BOX	CAJITA ELECTRONICA
320461050	1	SUPPORTO MAGNETE	SUPPORT	HALTERUNG	SUPPORT	SOPORTE
321072350	1	SUPPORTO SENSORE	SUPPORT	HALTERUNG	SUPPORT	SOPORTE
355500410	2	RONDELLA	RONDELLE	SCHEIBE	WASHER	ARANDELA
355500915	1	RONDELLA	RONDELLE	SCHEIBE	WASHER	ARANDELA

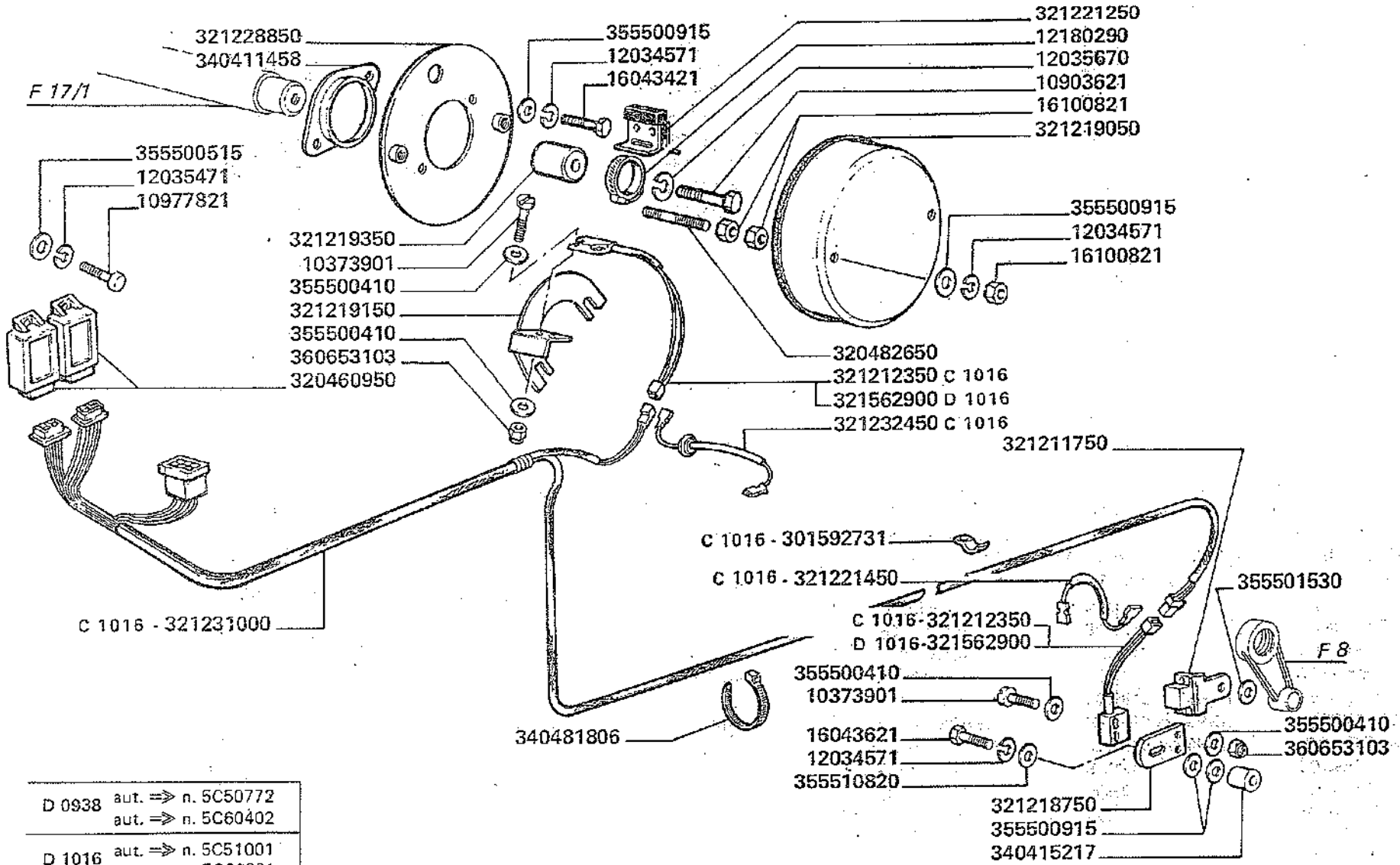

D 0938	aut. => n. 5C50772 aut. => n. 5C60402
D 1016	aut. => n. 5C51001 aut. => n. 5C61001

MODIF.	ANT. MODIF.	N. ORDIN.	Q	DENOMINAZIONE	DESIGNATION	BENENNUNG	DESCRIPTION	DENOMINACIONES
		10373901	4	VITE	VIS	SCHRAUBE	SCREW	TORNILLO
		10903621	1	VITE	VIS	SCHRAUBE	SCREW	TORNILLO
		10977821	2	VITE	VIS	SCHRAUBE	SCREW	TORNILLO
		12034571	4	ROSETTA ELASTICA	RONDELLE W	FEDERSCHEIBE	SPRING WASHER	ARANDELA ELASTICA
		12035471	2	ROSETTA ELASTICA	RONDELLE W	FEDERSCHEIBE	SPRING WASHER	ARANDELA ELASTICA
		12035670	1	ROSETTA ELASTICA	RONDELLE W	FEDERSCHEIBE	SPRING WASHER	ARANDELA ELASTICA
		12180290	1	COLLARE	COLLIER	SCHELLE	CLAMP	COLLAR
		16043421	2	VITE	VIS	SCHRAUBE	SCREW	TORNILLO
		16043621	2	VITE	VIS	SCHRAUBE	SCREW	TORNILLO
		16100821	6	DADO	ECROU	MUTTER	NUT	TUERCA
C	1016	301592731	2	GRAFFA ANCORAGGIO	COLLIER	HALTER	RETAINER	ABRAZADERA
		320460950	2	UNITA' ALLARME	BOITE ELECTRONIQ.	ELEKTRONISCHDUESE	ELECTRONIC BOX	CAJITA ELECTRONICA
		320482650	2	PERNO	GOUJON	STIFTSCHRAUBEN	STUD	ESPARRAGO
		321211750	1	ATTUATORE MAGNETICO	ACTIONNER MAGNET.	MAGNETAKTUATOR	MAGNETIC ACTUATOR	ACTUADOR MAGNET.
C	1016	321212350	2	SENSORE MAGNETICO	CAPTEUR MAGNET.	MAGNETICSENSOR	MAGNETIC SENSOR	SENSOR MAGNET.
		321218750	1	SUPPORTO SENSORE	SUPPORT	HALTERUNG	SUPPORT	SOPORTE
		321219050	1	PROTEZIONE	PROTECTION	SCHUTZBLECH	GUARD	PROTECCION
		321219150	1	SUPPORTO SENSORE GIRI	SUPPORT	HALTERUNG	SUPPORT	SOPORTE
		321219350	1	BOCCOLA	BAGUE	BUECHSE	BUSH	CASQUILLO
		321221250	1	ATTUATORE MAGNETICO	ACTIONNER MAGNET.	MAGNETAKTUATOR	MAGNETIC ACTUATOR	ACTUADOR MAGNET.
C	1016	321221450	1	CAVO AGGIUNTIVO	CABLE	KABEL	CABLE	CABLE
		321228850	1	DISCO PROTEZ.	PROTECTION	SCHEIBENSCHUTZ	GUARD DISC	PROTECCCION
C	1016	321231000	1	CAVO	CABLE	KABEL	CABLE	CABLE
C	1016	321232450	1	CAVO AGGIUNTIVO	CABLE	KABEL	CABLE	CABLE
D	1016	321562900	2	SENSORE MAGNETICO	CAPTEUR MAGNET.	MAGNETICSENSOR	MAGNETIC SENSOR	SENSOR MAGNET.
		340411458	1	FLANGIA CUSCINETTO	FLASQUE	LAGERFLANSCH	FLANGE	BRIDA
		340415217	1	BOCCOLA	BAGUE	BUECHSE	BUSH	CASQUILLO
		340481806	22	FASCETTA	COLLIER	HALTERBAND	STRAP	ABRAZADERA
		355500410	8	RONDELLA	RONDELLE	SCHEIBE	WASHER	ARANDELA
		355500515	2	RONDELLA	RONDELLE	SCHEIBE	WASHER	ARANDELA
		355500915	6	RONDELLA	RONDELLE	SCHEIBE	WASHER	ARANDELA
		355501530	1	RONDELLA	RONDELLE	SCHEIBE	WASHER	ARANDELA
		355510820	1	RONDELLA	RONDELLE	SCHEIBE	WASHER	ARANDELA
		360653103	4	DADO	ECROU	MUTTER	NUT	TUERCA

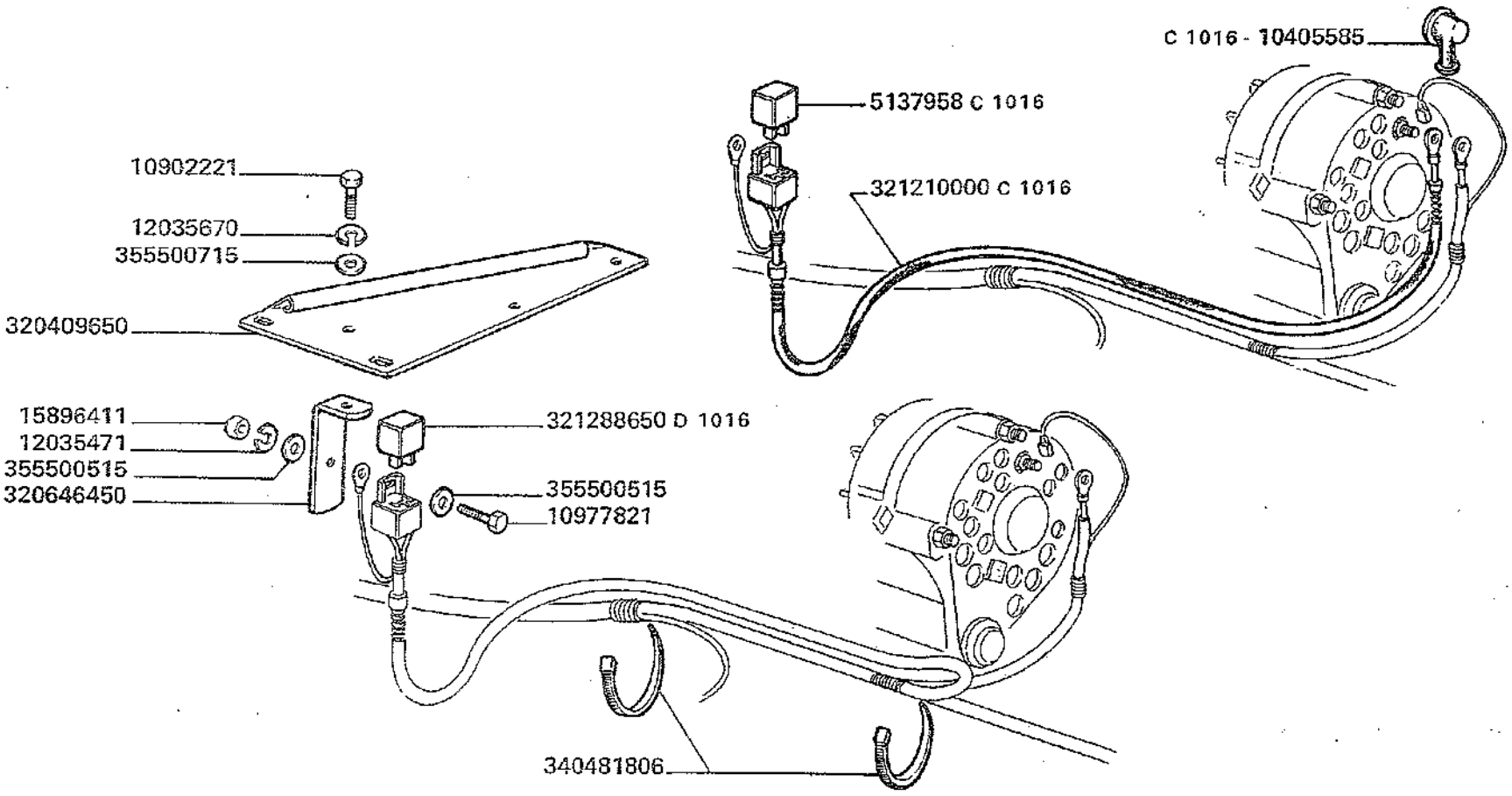

D 1016	aut. ⇒ n. 5C51001 aut. ⇒ n. 5C61001

C 1016	5137958	1	SOPPRESSORE DISTURBI	ANTIPERTURBATEUR	STOERSPANNUNG–SCHUTZ	SUPPRESSOR	SUPRESOR
C 1016	10405585	1	CAPPUCCIO	CAPUCHON	KAPPE	CAP	CAPUCHO
	10902221	1	VITE	VIS	SCHRAUBE	SCREW	TORNILLO
	10977821	1	VITE	VIS	SCHRAUBE	SCREW	TORNILLO
	12035471	1	ROSETTA ELASTICA	RONDELLE W	FEDERSCHEIBE	SPRING WASHER	ARANDELA ELASTICA
	12035670	1	ROSETTA ELASTICA	RONDELLE W	FEDERSCHEIBE	SPRING WASHER	ARANDELA ELASTICA
	15896411	1	DADO	ECROU	MUTTER	NUT	TUERCA
	320409650	1	TRIANGOLO IRRIGID.	RAIDISSEUR	VERSTERKUNG	STIFFENER	REFUERZO
	320646450	1	SUPP. SOPPRESS.	SUPPORT	HALTERUNG	SUPPORT	SOPORTE
C 1016	321210000	1	CAVO	CABLE	KABEL	CABLE	CABLE
D 1016	321288650	1	SOPPRESSORE DISTURBI	ANTIPERTURBATEUR	STOERSPANNUNG–SCHUTZ	SUPRESOR	SUPRESOR
	340481806	9	FASCETTA	COLLIER	HALTERBAND	STRAP	ABRAZADERA
	355500515	2	RONDELLA	RONDELLE	SCHEIBE	WASHER	ARANDELA
	355500715	1	RONDELLA	RONDELLE	SCHEIBE	WASHER	ARANDELA

M 1	CASSETTA ATTREZZI	COFFRE A OUTILS	KASTEN FUER WERKZEUGE	TOOL BOX	CAJA DE HERRAMIENTAS
M 3	DOTAZIONE RICAMBI	DOTATION RECHANGES	ERSATZTEILE WERKZEUGE	SPARES TOOLS	DOTACION REPUESTOS
M 4	DECALCOMANIE	DECALCOMANIES	ABZIEHBILDER	TRANSFERS	CALCOMANIAS
M	**DOTAZIONE**	**DOTATION**	**WERKZEUGE**	**TOOLS**	**DOTACION**

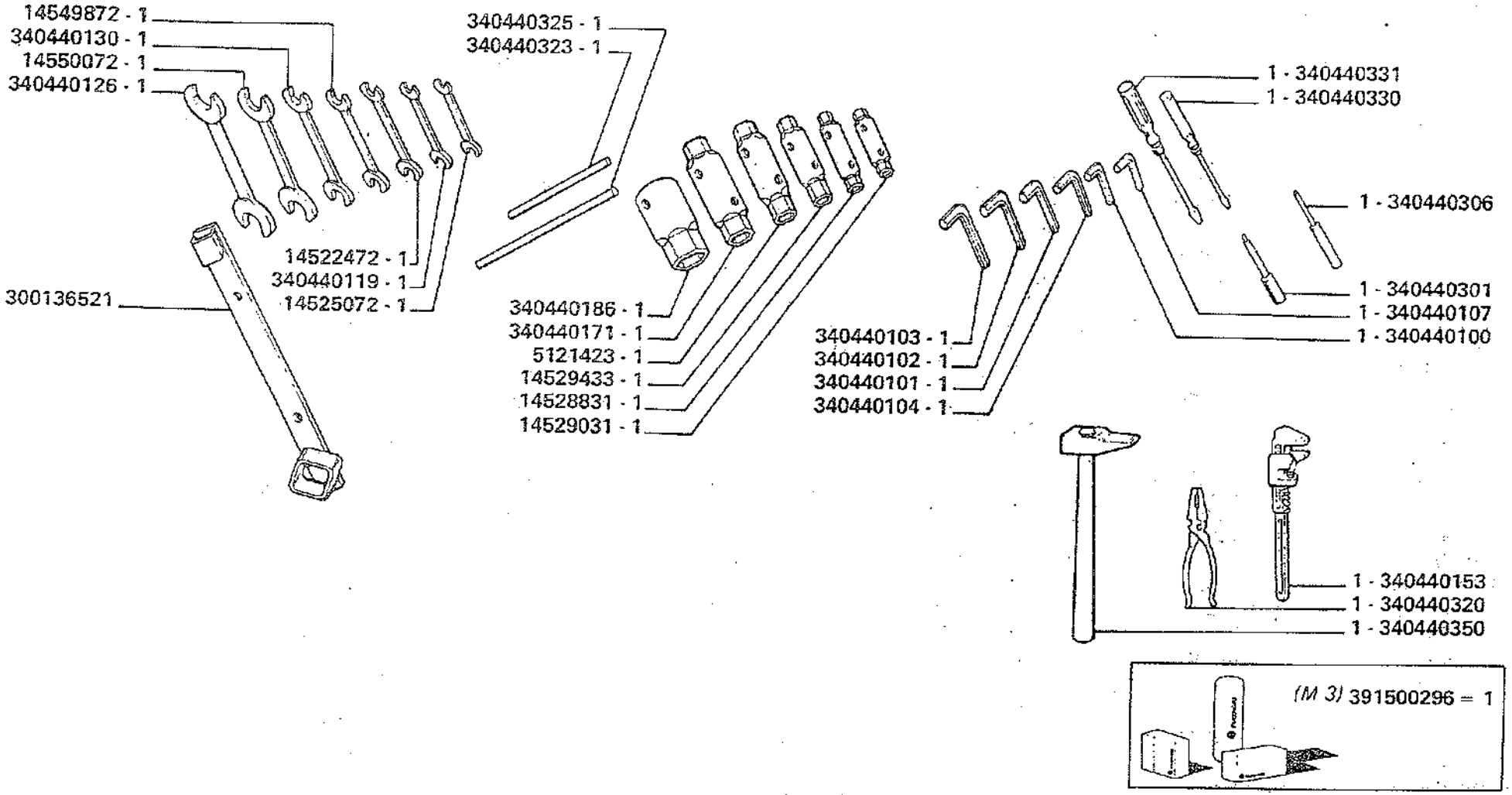

3500-3500R
3550-3550R

CASSETTA ATTREZZI

Coffre a outils
Kasten fuer werkzeuge
Tool box
Caja de herramientas

M1

	5121423	1	CHIAVE A TUBO 24 - 27	CLE A TUBE	STECKSCHLUESSEL	PIPE WRENCH	LLAVE DE TUBO
	10717311	(2)	DADO	ECROU	MUTTER	NUT	TUERCA
	10788711	(2)	DADO	ECROU	MUTTER	NUT	TUERCA
	14522472	1	CHIAVE 13 - 17	CLE	SCHLUESSEL	WRENCH	LLAVE
	14525072	1	CHIAVE 8- 10	CLE	SCHLUESSEL	WRENCH	LLAVE
	14528831	1	CHIAVE A TUBO 13 - 17	CLE A TUBE	STECKSCHLUESSEL	PIPE WRENCH	LLAVE DE TUBO
	14529031	1	CHIAVE A TUBO 8 - 10	CLE A TUBE	STECKSCHLUESSEL	PIPE WRENCH	LLAVE DE TUBO
	14529433	1	CHIAVE A TUBO 19 - 22	CLE A TUBE	STECKSCHLUESSEL	PIPE WRENCH	LLAVE DE TUBO
	14549872	1	CHIAVE 19 - 22	CLE	SCHLUESSEL	WRENCH	LLAVE
	14550072	1	CHIAVE 24 - 27	CLE	SCHLUESSEL	WRENCH	LLAVE
	300016611	(1)	PASTIGLIA	PASTILLE	DISTANZSTUECK	DISTANCE PIECE	PASTILLA
	300134400	1	CASSETTA PORTA ATTREZZI	COFFRE A OUTILS	WERZEUGKASTEN	TOOL BOX	CAJA DE HERRAM.
	300136521	1	LEVA SGOLFAMENTO	LEVIER	HEBEL	LEVER	PALANCA
	300137443	(2)	TIRANTE	TIRANT	SPANNBOLZEN	TIE-ROD	TIRANTE
	301551552	(1)	PERNO ESTRATTORE	AXE	BOLZEN	PIN	EJE
	301551553	(2)	TIRANTE	TIRANT	SPANNBOLZEN	TIE-ROD	TIRANTE
301551550	313744300	1	ESTRATTORE COMPL.	EXTRACTEUR	ABZIEHER	EXTRACTOR	EXTRACTOR
	340440003	1	OLIATORE	BURETTE	OELFLASCHE	OILER	ACEITERA
	340440012	1	POMPA GRASSAGGIO	POMPE A GRAISSEUR	SCHMIERPUMPE	GREASE PUMP	BOMBA DE GRASA
	340440100	1	CHIAVE - 3	CLE	SCHLUESSEL	WRENCH	LLAVE
	340440101	1	CHIAVE - 5	CLE	SCHLUESSEL	WRENCH	LLAVE
	340440102	1	CHIAVE - 6	CLE	SCHLUESSEL	WRENCH	LLAVE
	340440103	1	CHIAVE - 8	CLE	SCHLUESSEL	WRENCH	LLAVE
	340440104	1	CHIAVE - 4	CLE	SCHLUESSEL	WRENCH	LLAVE
	340440107	1	CHIAVE - 2,5	CLE	SCHLUESSEL	WRENCH	LLAVE

.../...

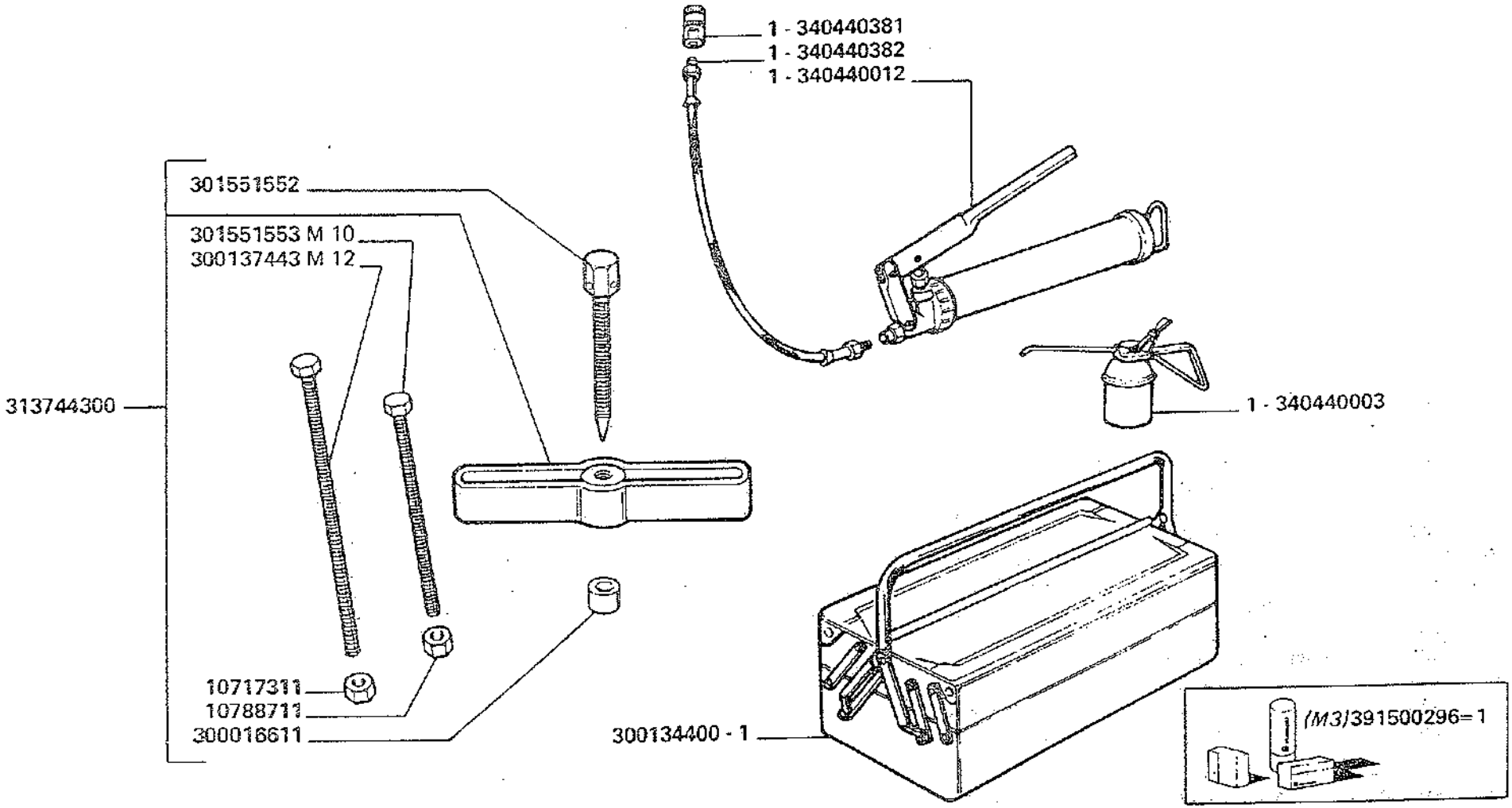

3500-3500R
3550-3550R

CASSETTA ATTREZZI

Coffre a outils
Kasten fuer werkzeuge

Tool box
Caja de herramientas

M 1

MODIF.	ANT. MODIF.	N. ORDIN.	Q	DENOMINAZIONE	DESIGNATION	BENENNUNG	DESCRIPTION	DENOMINACIONES
		340440119	1	CHIAVE 13 - 12	CLE	SCHLUESSEL	WRENCH	LLAVE
		340440126	1	CHIAVE 30 - 36	CLE	SCHLUESSEL	WRENCH	LLAVE
		340440130	1	CHIAVE 21 - 23	CLE	SCHLUESSEL	WRENCH	LLAVE
		340440153	1	CHIAVE A RULLINO	CLE A MOLETE	STECKSOHL	ADJUSTABLE SPANN	LLAVE
		340440171	1	CHIAVE A TUBO 30 - 38	CLE A TUBE	STECKSCHLUESSEL	PIPE WRENCH	LLAVE DE TUBO
		340440186	1	CHIAVE A TUBO 46	CLE A TUBE	STECKSCHLUESSEL	PIPE WRENCH	LLAVE DE TUBO
		340440301	1	CACCIASPINA	ARRACHE-AXE	STIFTZIEBER	PUNCH	SACA PASADOR
		340440306	1	CACCIASPINA	ARRACHE-AXE	STIFTZIEBER	PUNCH	SACA PASADOR
		340440320	1	PINZA UNIVERSALE	PINCE UNIVERSELLE	ZANGEN	UNIVERSAL PLIERS	PINZA UNIVERSAL
		340440323	1	SPINA PER CHIAVE	BROCHE	STIFT	TOMMY BAR	PASADOR
		340440325	1	SPINA PER CHIAVE	BROCHE	STIFT	TOMMY BAR	PASADOR
		340440330	1	CACCIAVITE	TOURNEVIS	SCHRAUBENZIEHER	SCREWDRIVER	DESTORNILLADOR
		340440331	1	CACCIAVITE	TOURNEVIS	SCHRAUBENZIEHER	SCREWDRIVER	DESTORNILLADOR
		340440350	1	MARTELLO	MARTEAU	HAMMER	HAMMER	MARTILLO
		340440381	1	TESTINA PER POMPA GRASS.	EMBOUT	KOPF	HEAD	CABECITA
		340440382	1	PROLUNGA FLESSIBILE	RALLONGE FLEXIBLE	VERLAENGERUNG	GUN EXTENSION	PROLONGA FLEX.
	313763200	391500296	1	CORREDO	EQUIPMENT	SATZ	KIT	JUEGO

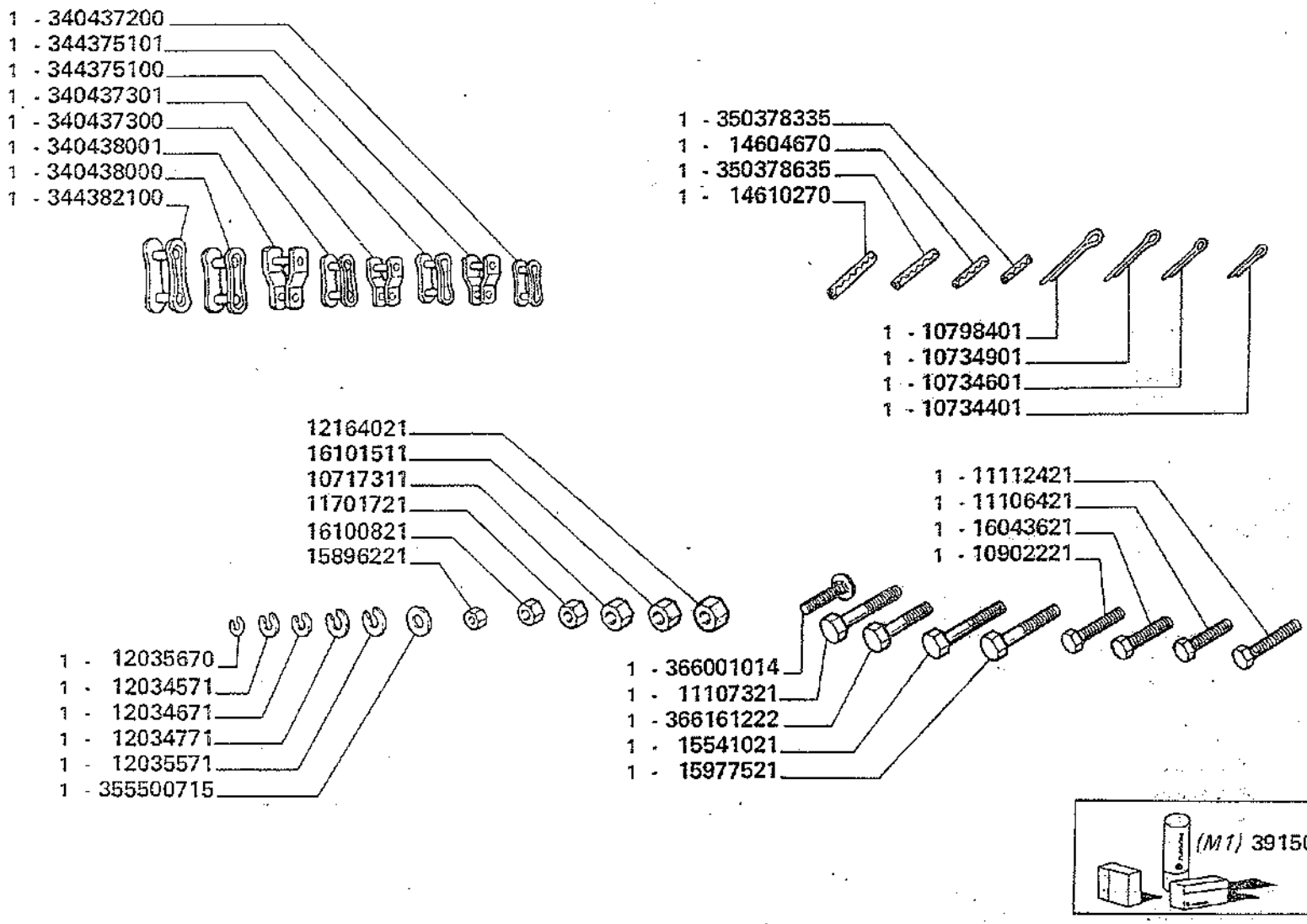
1 - 340437200
1 - 344375101
1 - 344375100
1 - 340437301
1 - 340437300
1 - 340438001
1 - 340438000
1 - 344382100
1 - 350378335
1 - 14604670
1 - 350378635
1 - 14610270
1 - 10798401
1 - 10734901
1 - 10734601
1 - 10734401
12164021
16101511
10717311
11701721
16100821
15896221
1 - 12035670
1 - 12034571
1 - 12034671
1 - 12034771
1 - 12035571
1 - 355500715
1 - 366001014
1 - 11107321
1 - 366161222
1 - 15541021
1 - 15977521
1 - 11112421
1 - 11106421
1 - 16043621
1 - 10902221
(M1) 391500296=1

10717311	3	DADO	ECROU	MUTTER	NUT	TUERCA
10734401	2	COPIGLIA	GOUPILLE FENDUE	SPLINT	COTTER PIN	PASADOR ABIERTO
10734601	3	COPIGLIA	GOUPILLE FENDUE	SPLINT	COTTER PIN	PASADOR ABIERTO
10734901	4	COPIGLIA	GOUPILLE FENDUE	SPLINT	COTTER PIN	PASADOR ABIERTO
10798401	1	COPIGLIA	GOUPILLE FENDUE	SPLINT	COTTER PIN	PASADOR ABIERTO
10902221	6	VITE	VIS	SCHRAUBE	SCREW	TORNILLO
11106421	2	VITE	VIS	SCHRAUBE	SCREW	TORNILLO
11107321	2	VITE	VIS	SCHRAUBE	SCREW	TORNILLO
11112421	3	VITE	VIS	SCHRAUBE	SCREW	TORNILLO
11701721	4	DADO	ECROU	MUTTER	NUT	TUERCA
12034571	5	ROSETTA ELASTICA	RONDELLE W	FEDERSCHEIBE	SPRING WASHER	ARANDELA ELASTICA
12034671	4	ROSETTA ELASTICA	RONDELLE W	FEDERSCHEIBE	SPRING WASHER	ARANDELA ELASTICA
12034771	4	ROSETTA ELASTICA	RONDELLE W	FEDERSCHEIBE	SPRING WASHER	ARANDELA ELASTICA
12035571	2	ROSETTA ELASTICA	RONDELLE W	FEDERSCHEIBE	SPRING WASHER	ARANDELA ELASTICA
12035670	6	ROSETTA ELASTICA	RONDELLE W	FEDERSCHEIBE	SPRING WASHER	ARANDELA ELASTICA
12164021	2	DADO	ECROU	MUTTER	NUT	TUERCA
14604670	2	SPINA ELASTICA	GOUPILLE ELASTIQUE	SPANNUELSE	ROLL PIN	PASADOR
14610270	3	SPINA ELASTICA	GOUPILLE ELASTIQUE	SPANNUELSE	ROLL PIN	PASADOR
15541021	2	VITE	VIS	SCHRAUBE	SCREW	TORNILLO
15896221	6	DADO	ECROU	MUTTER	NUT	TUERCA
15977521	1	VITE	VIS	SCHRAUBE	SCREW	TRONILLO

.../...

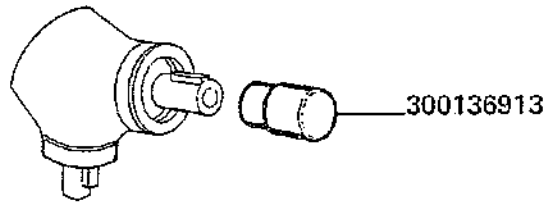
300136913

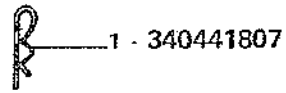
1 - 340441807

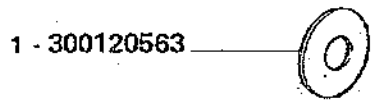
1 - 300120563

MODIF.	ANT. MODIF.	N. ORDIN.	Q	DENOMINAZIONE	DESIGNATION	BENENNUNG	DESCRIPTION	DENOMINACIONES
		16043621	5	VITE	VIS	SCHRAUBE	SCREW	TORNILLO
		16100821	5	DADO	ECROU	MUTTER	NUT	TUERCA
		16101511	4	DADO	ECROU	MUTTER	NUT	TUERCA
		300120563	1	RONDELLA	RONDELLE	SCHEIBE	WASHER	ARANDELA
		300136913	1	PROTEZ. COPPIA CONICA	PROTECTION	SCHUTZ	GUARD	PROTECCION
		340437200	1	MAGLIA GIUNZIONE	MAILLON JONCTION	KETTENSCHLOSS	CONNECTING LINK	ESLABON DE EMPATE
		340437300	1	MAGLIA GIUNZIONE	MAILLON JONCTION	KETTENSCHLOSS	CONNECTING LINK	ESLABON DE EMPATE
		340437301	1	FALSA MAGLIA	FAUX-MAILLON	KETTENSCHLOSS	CRANKED LINK	FALSO ESLABON
		340438000	3	MAGLIA GIUNZIONE	MAILLON JONCTION	KETTENSCHLOSS	CONNECTING LINK	ESLABON ESLABON
		340438001	3	FALSA MAGLIA	FAUX-MAILLON	KETTENSCHLOSS	CRANKED LINK	FALSO ESLABON
		340441807	2	CHIAVISTELLO	GOUPILLE RAPIDE	FEDERRIEGEL	SPRING CLIP	PASADOR ABIERTO
		344375100	1	MAGLIA GIUNZIONE	MAILLO JONCTION	KETTENSCHLOSS	CONNECTING LINK	ESLABON DE EMPATE
		344375101	1	FALSA MAGLIA	FAUX-MAILLON	KETTENSCHLOSS	CRANKED LINK	FALSO ESLABON
		344382100	1	MAGLIA GIUNZIONE	MAILLON JONCTION	KETTENSCHLOSS	CONNECTING LINK	ESLABON DE EMPATE
		350378335	1	SPINA ELASTICA	GOUPILLE ELAST.	SPANNUELSE	ROLL PIN	PASADOR
		350378635	1	SPINA ELASTICA	GOUPILLE ELAST.	SPANNUELSE	ROLL PIN	PASADOR
		355500715	12	RONDELLA	RONDELLE	SCHEIBE	WASHER	ARANDELA
		366001014	4	VITE	VIS	SCHRAUBE	SCREW	TORNILLO
		366161222	2	VITE	VIS	SCHRAUBE	SCREW	TORNILLO

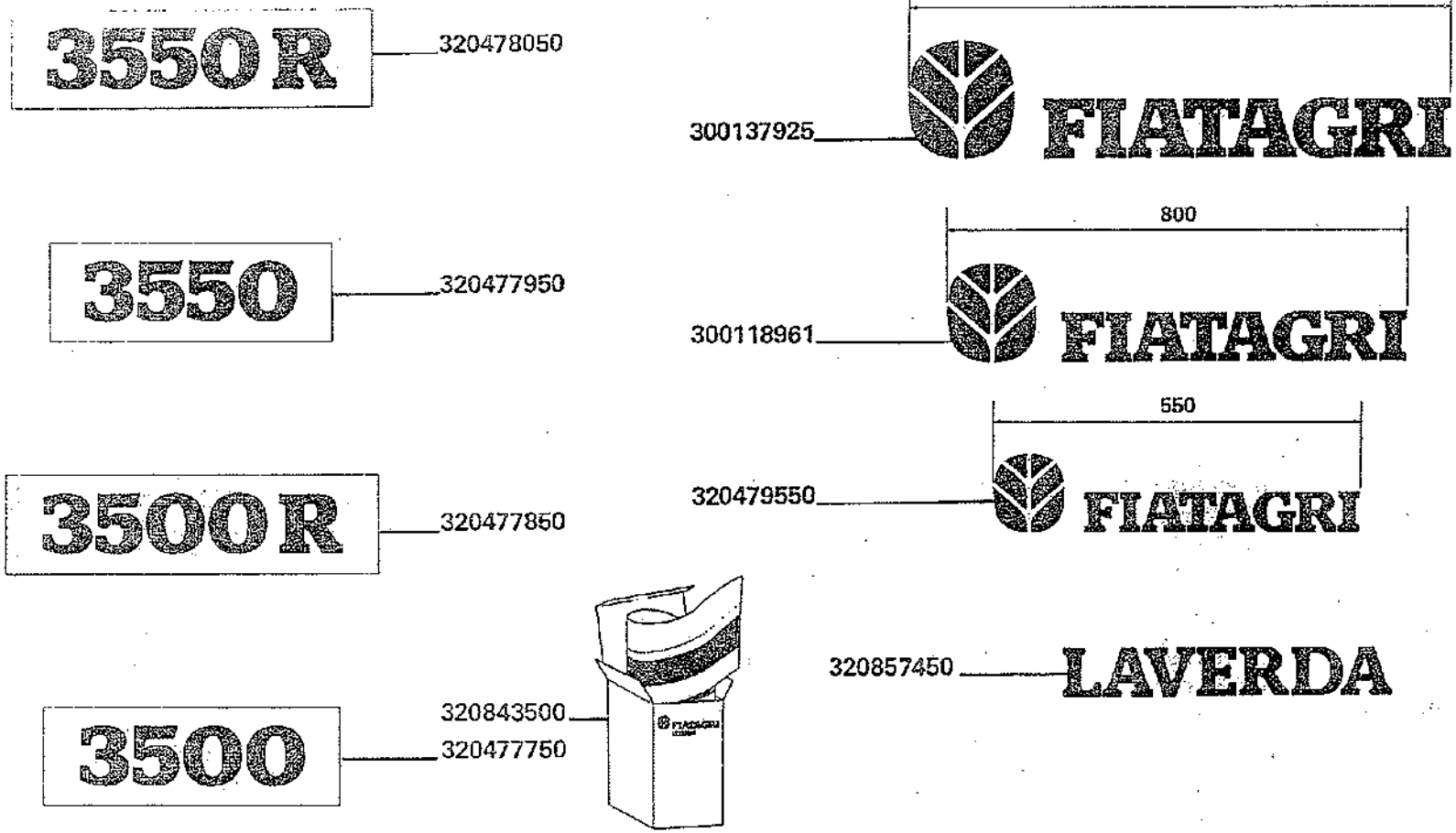
3550 R
320478050
1100
300137925
FIATAGRI
3550
320477950
800
300118961
FIATAGRI
3500 R
320477850
550
320479550
FIATAGRI
320843500
3500
320477750
320857450
LAVERDA

MODIF.	ANT. MODIF.	N. ORDIN.	Q	DENOMINAZIONE	DESIGNATION	BENENNUNG	DESCRIPTION	DENOMINACIONES
		300118961	1	DECALCOMANIA	DECALCOMANIE	ABZIEHBILD	TRANSFER	CALCOMANIA
		300137925	1	DECALCOMANIA	DECALCOMANIE	ABZIEHBILD	TRANSFER	CALCOMANIA
		320477750	2	SIGLA MODELLO	MOTIF	MODELL/EICHEN	TYPE PLATE	EMBLEMA
		320477850	2	SIGLA MODELLO	MOTIF	MODELL/EICHEN	TYPE PLATE	EMBLEMA
		320477950	2	SIGLA MODELLO	MOTIF	MODELL/EICHEN	TYPE PLATE	EMBLEMA
		320478050	2	SIGLA MODELLO	MOTIF	MODELL/EICHEN	TYPE PLATE	EMBLEMA
		320478650	1	DECALCOMANIA	DECALCOMANIE	ABZIEHBILD	TRANSFER	CALCOMANIA
		320478850	1	DECALCOMANIA	DECALCOMANIE	ABZIEHBILD	TRANSFER	CALCOMANIA
		320479550	1	DECALCOMANIA	DECALCOMANIE	ABZIEHBILD	TRANSFER	CALCOMANIA
		320600650	1	DECALCOMANIA	DECALCOMANIE	ABZIEHBILD	TRANSFER	CALCOMANIA
	344782138	320758550	1	DECALCOMANIA	DECALCOMANIE	ABZIEHBILD	TRANSFER	CALCOMANIA
	340478290	320758650	1	DECALCOMANIA	DECALCOMANIE	ABZIEHBILD	TRANSFER	CALCOMANIA
	344782264	320758750	1	DECALCOMANIA	DECALCOMANIE	ABZIEHBILD	TRANSFER	CALCOMANIA
		320813950	1	DECALCOMANIA	DECALCOMANIE	ABZIEHBILD	TRANSFER	CALCOMANIA
		320814550	1	DECALCOMANIA (D)	DECALCOMANIE	ABZIEHBILD	TRANSFER	CALCOMANIA
		320817850	1	DECALCOMANIA	DECALCOMANIA	ABZIEHBILD	TRANSFER	CALCOMANIA

.../...

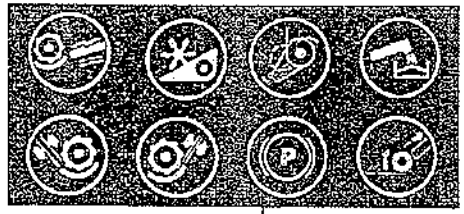

321275950

321250550

340478323

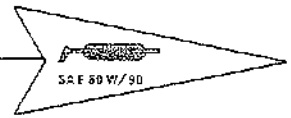

340478319

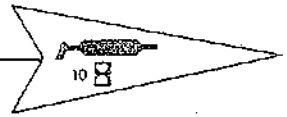

340478301

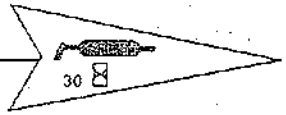

320758750

320906850

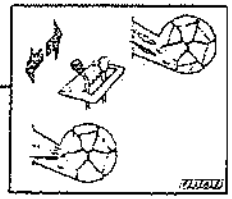

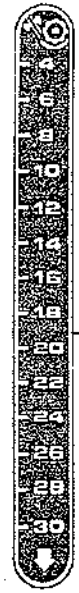

321250450

320478850

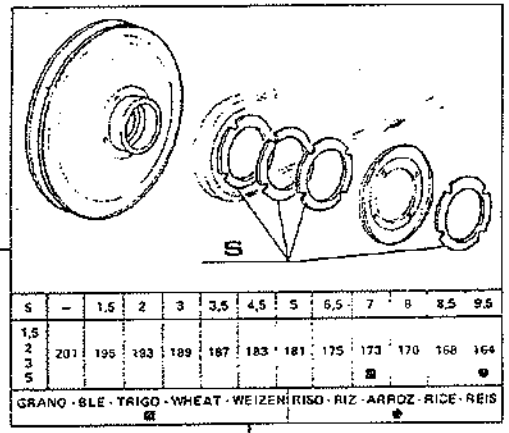

320829950

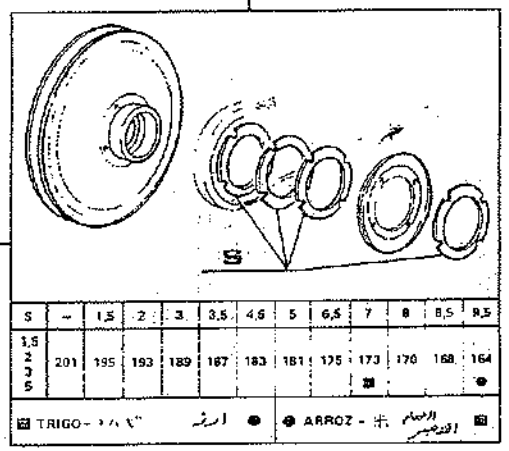

320758550

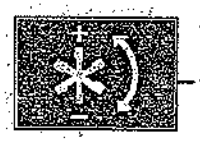

320758650

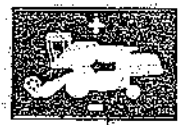

320924850

320478650

MODIF.	ANT. MODIF.	N. ORDIN.	Q	DENOMINAZIONE	DESIGNATION	BENENNUNG	DESCRIPTION	DENOMINACIONES
		320817950	1	DECALCOMANIA	DECALCOMANIE	ABZIEHBILD	TRANSFER	CALCOMANIA
		320818050	1	DECALCOMANIA	DECALCOMANIE	ABZIEHBILD	TRANSFER	CALCOMANIA
		320818150	1	DECALCOMANIA	DECALCOMANIE	ABZIEHBILD	TRANSFER	CALCOMANIA
		320827750	1	DECALCOMANIA	DECALCOMANIE	ABZIEHBILD	TRANSFER	CALCOMANIA
		320827950	1	DECALCOMANIA	DECALCOMANIE	ABZIEHBILD	TRANSFER	CALCOMANIA
		320828050	1	DECALCOMANIA	DECALCOMANIE	ABZIEHBILD	TRANSFER	CALCOMANIA
		320828350	1	DECALCOMANIA	DECALCOMANIE	ABZIEHBILD	TRANSFER	CALCOMANIA
		320828450	1	DECALCOMANIA	DECALCOMANIE	ABZIEHBILD	TRANSFER	CALCOMANIA
		320828650	1	DECALCOMANIA	DECALCOMANIE	ABZIEHBILD	TRANSFER	CALCOMANIA
		320828750	1	DECALCOMANIA	DECALCOMANIE	ABZIEHBILD	TRANSFER	CALCOMANIA
		320828850	1	DECALCOMANIA	DECALCOMANIE	ABZIEHBILD	TRANSFER	CALCOMANIA
		320828950	1	DECALCOMANIA	DECALCOMANIE	ABZIEHBILD	TRANSFER	CALCOMANIA
		320829050	1	DECALCOMANIA	DECALCOMANIE	ABZIEHBILD	TRANSFER	CALCOMANIA
		320829150	1	DECALCOMANIA	DECALCOMANIE	ABZIEHBILD	TRANSFER	CALCOMANIA
		320829250	1	DECALCOMANIA	DECALCOMANIE	ABZIEHBILD	TRANSFER	CALCOMANIA
		320829950	1	DECALCOMANIA	DECALCOMANIE	ABZIEHBILD	TRANSFER	CALCOMANIA
	320405800	320843500	1	KIT FASCIE AUTOAD.	KIT BANDE AUT-ADH.	SATZ BAND	STRIP KIT	KIT CINTA ADHES.

.../...

VERIFIQUE PERIODICAMENTE QUE A ALAVANCA (A) COM A BARRA DE CORTE MONTADA SE ENCONTRE A DISTANCIA INDICADA. NÃO SENDO ASSIM, AFINAR A POSIÇÃO DO COLAR (B) DE AMBOS OS LADOS ATÉ OBTER A DISTANCIA A CORRETA.

KONTROLEER REGELMATIG OF DE HEFBOOM (A) ZICH IN DE JUISTE STAND BEVINDT ALS HET PLATFORM AAN DE TRANSPORTBAND IS GEKOPPELD. REGEL, INDIEN NODIG, BEIDE ZIJDEN VAN DE BRUGEL (B), TOT DE HEFBOOM IN DE JUISTE STAND IS GEBRACHT.

تأكد بشكل دورى أن الرافعة (أ) مع المنصة المربوطة موجودتان على المسافة الموضحة. محدداً قدر الامكان موقع الحلقات (ب) من الجهتين لغاية الحصول على هذه الشروط.

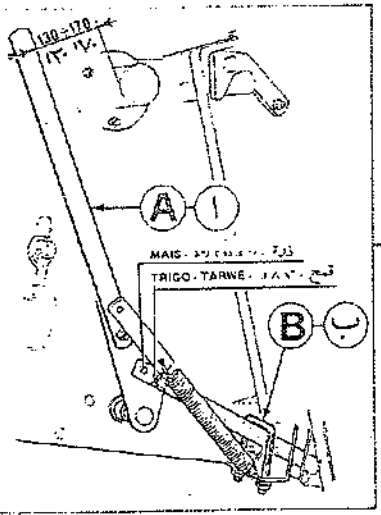

320829050

344782207

IN CASO DI BLOCCO DI UNO DEGLI ORGANI DELLA PIATTAFORMA DI RACCOLTA, L'OPERATORE DEVE PROVVEDERE A DISINSERIRE O INVERTIRE IL MOVIMENTO DEI MEDESIMI ORGANI, DEVE INOLTRE PROVVEDERE, PRIMA DI FERMARE IL MOTORE, A PORTARE LA MACCHINA IN POSIZIONE PIANA.

EN CAS DE BLOCAGE D'UN DES ORGANES DE LA PLATE-FORME DE RECOLTE, L'OPERATEUR DOIT DEASACTIVER OU INVERSER LE MOUVEMENT DE CES MEMES ORGANES. EN OUTRE, AVANT D'ARRETER LE MOTEUR, IL DOIT VEILLER A PLACER LA MACHINE EN POSITION HORIZONTALE.

IM FALLE VON BLOCKIERUNG DER ORGANE DER ERNTEPLATTFORM, MUSSEN DIE BEWEGUNGEN DIESER ORGANE AUSGEKUPPELT ODER UMGEKEHRT WERDEN. AUSSERDEM MUSS DARAUF GEACHTET WERDEN, DASS SICH DIE MASCHINE VOR DEM MOTOR-STILLSTAND IN EBENER STELLUNG BEFINDET.

IF ANY OF THE CONTAINER PLATFORM'S MOVING PARTS GETS STUCK, THE OPERATOR MUST EITHER DISCONNECT OR REVERSE THE MOVEMENT OF SAID PART. THE MACHINE MUST ALSO BE BROUGHT TO A LEVEL POSITION BEFORE STOPPING THE MOTOR.

SI SE PRODUCE EL BLOQUEO DE LOS ORGANOS DE LA PLATAFORMA, EL OPERADOR DEBE DESACTIVAR O INVERTIR EL MOVIMIENTO DE DICHOS ORGANOS. ANTES DE PARAR EL MOTOR DEBE IGUALMENTE COLOCAR LA MAQUINA EN POSICION PERFECTAMENTE HORIZONTAL.

VERIFICARE PERIODICAMENTE CHE LA LEVA (A), CON PIATTAFORMA AGGANCIATA, SI TROVI ALLA DISTANZA INDICATA, REGOLANDO EVENTUALMENTE LA POSIZIONE DEI COLLARI (B), DALLE DUE PARTI, FINO AD OTTENERE TALI CONDIZIONI.

VERIFIER PERIODIQUEMENT QUE LE LEVIER (A), AVEC PLATEFORME ACCOUPLE AU CONVOYEUR, SOIT A LA DISTANCE INDIQUE ET, SI NECESSAIRE, REGLER LES BRIDES (B) DE CHAQUE COTE, JUSQU'A OBTENIR TELS CONDITIONS.

VERIFICAR PERIODICAMENTE QUE LA LEVA (A), CON PLATAFORMA COLOCADA, SE ENCUENTRE A LA DISTANCIA INDICADA. NO SIENDO ASI, REGULAR LA POSICION DEL COLLAR (B), DE AMBOS LADOS DE LA MISMA, HASTA OBTENER LA DISTANCIA CORRECTA.

CHECK PERIODICALLY AND MAKE SURE THAT THE LEVER (A), WHEN CUTTING TABLE IS ENGAGED, IS POSITIONED AT THE DISTANCE AS SHOWN. TO OBTAIN THE SAID POSITION IT WILL BE NECESSARY TO ADJUST THE POSITION OF THE CLAMPS (B) ON BOTH SIDES.

MAN SOLL PERIODISCH KONTROLLIEREN, DASS DER HEBEL (A) MIT ANGEKUPPELTEM SCHNEIDWERK, SICH IN DER GEZEICHNETEN STELLUNG BEFINDET; DAS WIRD DURCH VERSTELLUNG DES BUEGELS (B) AN BEIDEN SEITEN ERREICHT.

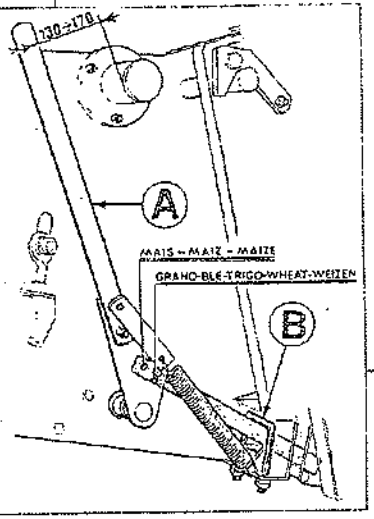

320828050

344782209

Em caso de bloqueio de um dos órgãos da plataforma contendora, o operador deve desligar ou inverter o movimento dos mesmos órgãos. Antes de parar o motor deve também colocar a máquina em posição plana.

Schakel, indien één van de onderdelen van het oogstplatform geblokkeerd raakt, dit onderdeel uit of laat het in de omgekeerde richting werken. Zorg ervoor dat de machine op een horizontaal vlak staat alvorens de motor af te zetten.

もしコンテナープラットフォームの動くパーツがはよう込んで動かなくなれば，オペレーターはさっき言ったパーツの動きを切り，あるいは逆転しなければなりません。その上に，エンジンを止まる前に本機を平なポジションに置さなければなりません。

في حالة توقف أحد أجزاء منصة التجميع فان العامل يجب أن يقطع الدائرة الكهربية أو يعكس حركة نفس الأجزاء. ويجب وضع الآلة في مستوى أفقي قبل إيقاف المحرك.

MODIF.	ANT. MODIF.	N. ORDIN.	Q	DENOMINAZIONE	DESIGNATION	BENENNUNG	DESCRIPTION	DENOMINACIONES
	300137927	320857450	2	DECALCOMANIA	DECALCOMANIE	ABZIEHBILD	TRANSFER	CALCOMANIA
	320478350	320906850	1	DECALCOMANIA	DECALCOMANIE	ABZIEHBILD	TRANSFER	CALCOMANIA
	320906550	320924850	1	DECALCOMANIA	DECALCOMANIE	ABZIEHBILD	TRANSFER	CALCOMANIA
	320478150	321250450	1	DECALCOMANIA	DECALCOMANIE	ABZIEHBILD	TRANSFER	CALCOMANIA
	320478250	321250550	1	DECALCOMANIA	DECALCOMANIE	ABZIEHBILD	TRANSFER	CALCOMANIA
	320478750	321275950	1	DECALCOMANIA	DECALCOMANIE	ABZIEHBILD	TRANSFER	CALCOMANIA
		340478301	18	DECALCOMANIA	DECALCOMANIE	ABZIEHBILD	TRANSFER	CALCOMANIA
		340478319	2	DECALCOMANIA	DECALCOMANIE	ABZIEHBILD	TRANSFER	CALCOMANIA
		340478323	1	DECALCOMANIA	DECALCOMANIE	ABZIEHBILD	TRANSFER	CALCOMANIA
		344782162	1	DECALCOMANIA	DECALCOMANIE	ABZIEHBILD	TRANSFER	CALCOMANIA
		344782179	1	DECALCOMANIA	DECALCOMANIE	ABZIEHBILD	TRANSFER	CALCOMANIA
		344782205	1	DECALCOMANIA	DECALCOMANIE	ABZIEHBILD	TRANSFER	CALCOMANIA
		344782206	1	DECALCOMANIA	DECALCOMANIE	ABZIEHBILD	TRANSFER	CALCOMANIA
		344782207	1	DECALCOMANIA	DECALCOMANIE	ABZIEHBILD	TRANSFER	CALCOMANIA
		344782209	1	DECALCOMANIA	DECALCOMANIE	ABZIEHBILD	TRANSFER	CALCOMANIA

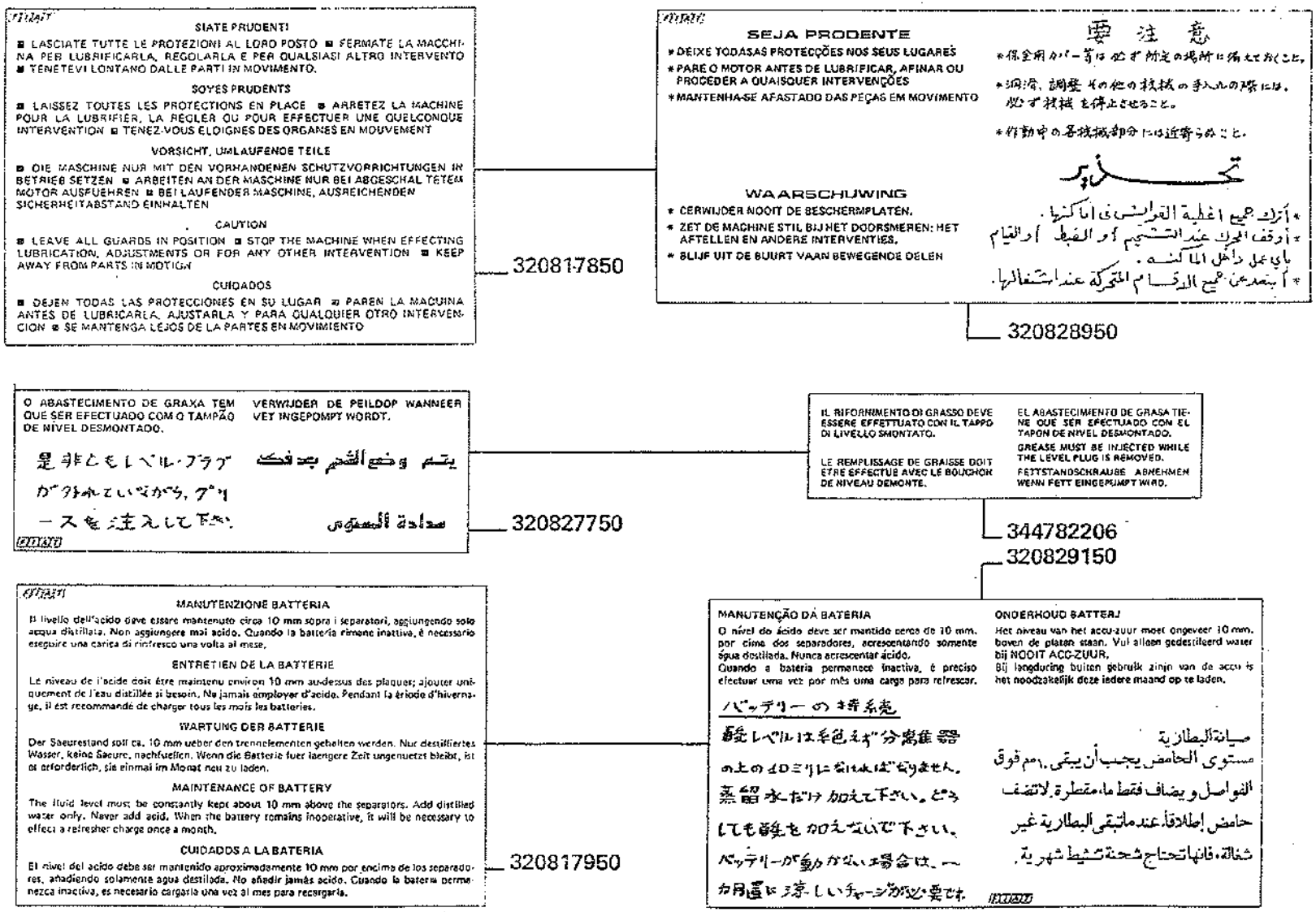
SIATE PRUDENTI
■ LASCIATE TUTTE LE PROTEZIONI AL LORO POSTO ■ FERMATE LA MACCHINA PER LUBRIFICARLA, REGOLARLA E PER QUALSIASI ALTRO INTERVENTO ■ TENETEVI LONTANO DALLE PARTI IN MOVIMENTO.
SOYEZ PRUDENTS
■ LAISSEZ TOUTES LES PROTECTIONS EN PLACE ■ ARRETEZ LA MACHINE POUR LA LUBRIFIER, LA REGLER OU POUR EFFECTUER UNE QUELCONQUE INTERVENTION ■ TENEZ-VOUS ELOIGNES DES ORGANES EN MOUVEMENT
VORSICHT, UMLAUFENDE TEILE
■ DIE MASCHINE NUR MIT DEN VORHANDENEN SCHUTZVORRICHTUNGEN IN BETRIEB SETZEN ■ ARBEITEN AN DER MASCHINE NUR BEI ABGESCHALTETEM MOTOR AUSFUEHREN ■ BEI LAUFENDER MASCHINE, AUSREICHENDEN SICHERHEITABSTAND EINHALTEN
CAUTION
■ LEAVE ALL GUARDS IN POSITION ■ STOP THE MACHINE WHEN EFFECTING LUBRICATION, ADJUSTMENTS OR FOR ANY OTHER INTERVENTION ■ KEEP AWAY FROM PARTS IN MOTION
CUIDADOS
■ DEJEN TODAS LAS PROTECCIONES EN SU LUGAR ■ PAREN LA MAQUINA ANTES DE LUBRICARLA, AJUSTARLA Y PARA CUALQUIER OTRO INTERVENCION ■ SE MANTENGA LEJOS DE LA PARTES EN MOVIMIENTO
320817850
SEJA PRODENTE
* DEIXE TODAS AS PROTECÇÕES NOS SEUS LUGARES
* PARE O MOTOR ANTES DE LUBRIFICAR, AFINAR OU PROCEDER A QUAISQUER INTERVENÇÕES
* MANTENHA-SE AFASTADO DAS PEÇAS EM MOVIMENTO
WAARSCHUWING
* CERWIJDER NOOIT DE BESCHERMPLATEN.
* ZET DE MACHINE STIL BIJ HET DOORSMEREN: HET AFTELLEN EN ANDERE INTERVENTIES.
* BLIJF UIT DE BUURT VAAN BEWEGENDE DELEN
要注意
تحذير
320828950
O ABASTECIMENTO DE GRAXA TEM QUE SER EFECTUADO COM O TAMPÃO DE NÍVEL DESMONTADO.
VERWIJDER DE PEILDOP WANNEER VET INGEPOMPT WORDT.
320827750
IL RIFORNIMENTO DI GRASSO DEVE ESSERE EFFETTUATO CON IL TAPPO DI LIVELLO SMONTATO.
LE REMPLISSAGE DE GRAISSE DOIT ETRE EFFECTUE AVEC LE BOUCHON DE NIVEAU DEMONTE.
EL ABASTECIMIENTO DE GRASA TIENE QUE SER EFECTUADO CON EL TAPON DE NIVEL DESMONTADO.
GREASE MUST BE INJECTED WHILE THE LEVEL PLUG IS REMOVED.
FETTSTANDSCHRAUBE ABNEHMEN WENN FETT EINGEPUMPT WIRD.
344782206
320829150
MANUTENZIONE BATTERIA
Il livello dell'acido deve essere mantenuto circa 10 mm sopra i separatori, aggiungendo solo acqua distillata. Non aggiungere mai acido. Quando la batteria rimane inattiva, è necessario eseguire una carica di rinfresco una volta al mese.
ENTRETIEN DE LA BATTERIE
Le niveau de l'acide doit être maintenu environ 10 mm au-dessus des plaques; ajouter uniquement de l'eau distillée si besoin. Ne jamais employer d'acide. Pendant la période d'hivernage, il est recommandé de charger tous les mois les batteries.
WARTUNG DER BATTERIE
Der Saeurestand soll ca. 10 mm ueber den trennelementen gehalten werden. Nur destilliertes Wasser, keine Saeure, nachfuellen. Wenn die Batterie fuer laengere Zeit ungenuetzt bleibt, ist es erforderlich, sie einmal im Monat neu zu laden.
MAINTENANCE OF BATTERY
The fluid level must be constantly kept about 10 mm above the separators. Add distilled water only. Never add acid. When the battery remains inoperative, it will be necessary to effect a refresher charge once a month.
CUIDADOS A LA BATERIA
El nivel del acido debe ser mantenido aproximadamente 10 mm por encima de los separadores, añadiendo solamente agua destilada. No añadir jamás acido. Cuando la bateria permanezca inactiva, es necesario cargarla una vez al mes para recargarla.
320817950
MANUTENÇÃO DA BATERIA
O nível do ácido deve ser mantido cerca de 10 mm. por cima dos separadores, acrescentando somente água destilada. Nunca acrescentar ácido.
Quando a bateria permanece inactiva, é preciso efectuar uma vez por mês uma carga para refrescar.
ONDERHOUD BATTERIJ
Het niveau van het accu-zuur moet ongeveer 10 mm. boven de platen staan. Vul alleen gedestilleerd water bij NOOIT ACC-ZUUR.
Bij langdurig buiten gebruik zinjn van de accu is het noodzakelijk deze iedere maand op te laden.
صيانة البطارية
مستوى الحامض يجب أن يبقى ..مم فوق الفواصل ويضاف فقط ما، مقطرة. لاتضف حامض إطلاقاً عندما تبقى البطارية غير شغالة، فانها تحتاج شحنة تنشيط شهرية.

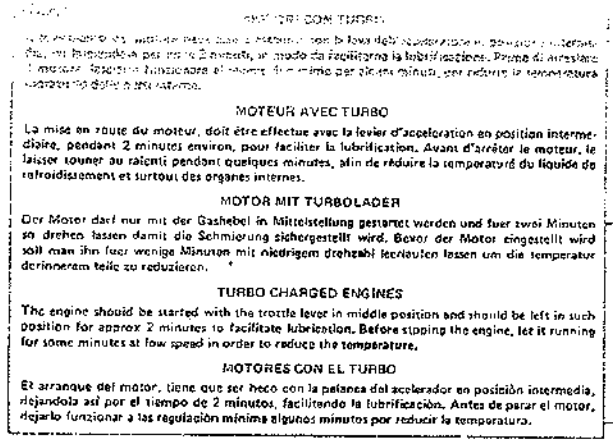

320813950

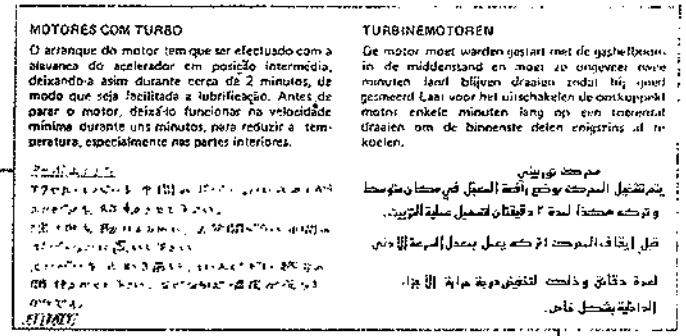

320829250

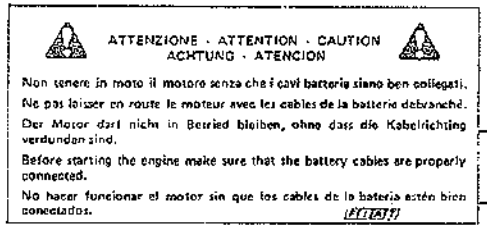

320818150

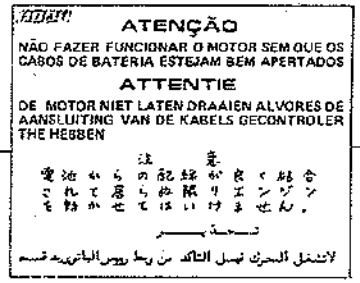

320828850

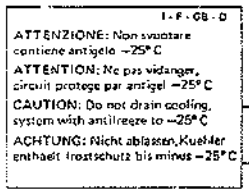

344782162

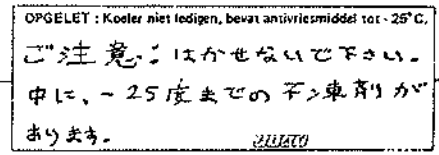

320827950

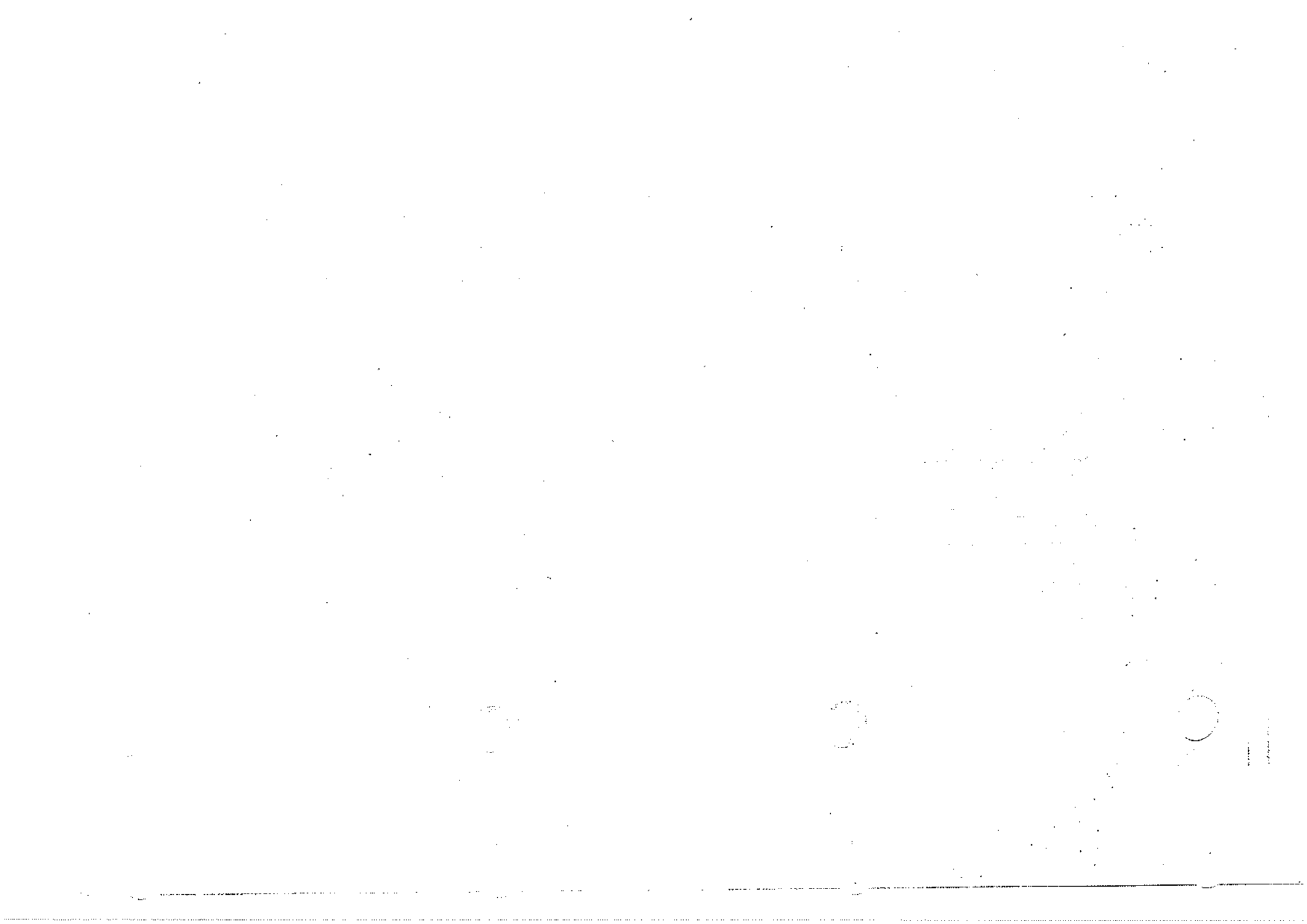

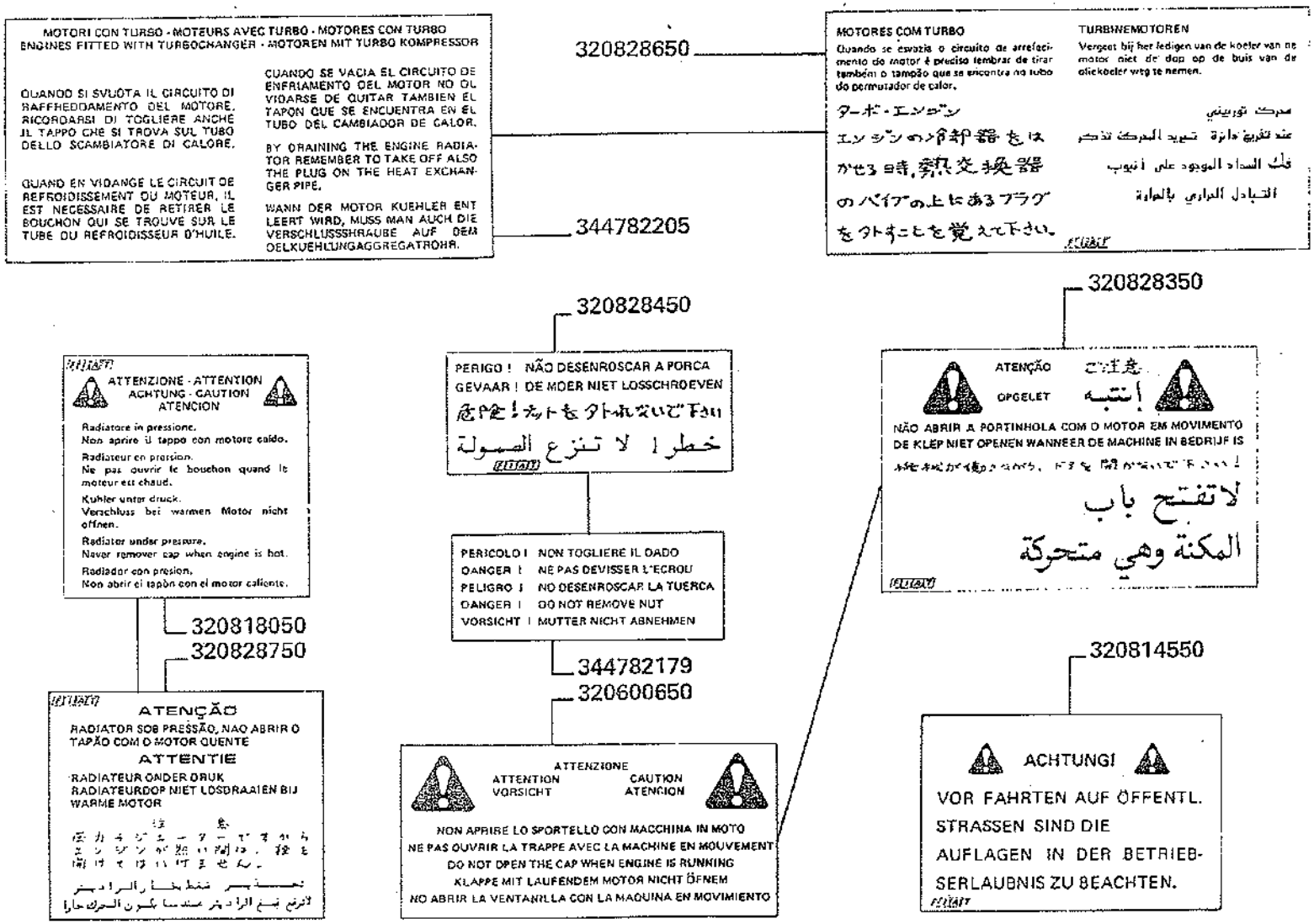
MOTORI CON TURBO - MOTEURS AVEC TURBO - MOTORES CON TURBO
ENGINES FITTED WITH TURBOCHANGER - MOTOREN MIT TURBO KOMPRESSOR
QUANDO SI SVUOTA IL CIRCUITO DI RAFFREDDAMENTO DEL MOTORE, RICORDARSI DI TOGLIERE ANCHE IL TAPPO CHE SI TROVA SUL TUBO DELLO SCAMBIATORE DI CALORE.
QUAND EN VIDANGE LE CIRCUIT DE REFROIDISSEMENT DU MOTEUR, IL EST NECESSAIRE DE RETIRER LE BOUCHON QUI SE TROUVE SUR LE TUBE DU REFROIDISSEUR D'HUILE.
CUANDO SE VACIA EL CIRCUITO DE ENFRIAMENTO DEL MOTOR NO OL VIDARSE DE QUITAR TAMBIEN EL TAPON QUE SE ENCUENTRA EN EL TUBO DEL CAMBIADOR DE CALOR.
BY DRAINING THE ENGINE RADIATOR REMEMBER TO TAKE OFF ALSO THE PLUG ON THE HEAT EXCHANGER PIPE.
WANN DER MOTOR KUEHLER ENT LEERT WIRD, MUSS MAN AUCH DIE VERSCHLUSSSHRAUBE AUF DEM OELKUEHLUNGAGGREGATROHR.
320828650
344782205
MOTORES COM TURBO
Quando se esvazia o circuito de arrefecimento do motor é preciso lembrar de tirar também o tampão que se encontra no tubo do permutador de calor.
TURBINEMOTOREN
Vergeet bij het ledigen van de koeler van de motor niet de dop op de buis van de oliekoeler weg te nemen.
320828350
320828450
ATTENZIONE - ATTENTION
ACHTUNG - GAUTION
ATENCION
Radiatore in pressione.
Non aprire il tappo con motore caldo.
Radiateur en pression.
Ne pas ouvrir le bouchon quand le moteur est chaud.
Kuhler unter druck.
Verschluss bei warmen Motor nicht offnen.
Radiator under pressure.
Never remover cap when engine is hot.
Radiador con presion.
Non abrir el tapon con el motor caliente.
320818050
320828750
PERIGO ! NÃO DESENROSCAR A PORCA
GEVAAR ! DE MOER NIET LOSSCHROEVEN
ATENÇÃO
OPGELET
NÃO ABRIR A PORTINHOLA COM O MOTOR EM MOVIMENTO
DE KLEP NIET OPENEN WANNEER DE MACHINE IN BEDRIJF IS
PERICOLO ! NON TOGLIERE IL DADO
DANGER ! NE PAS DEVISSER L'ECROU
PELIGRO ! NO DESENROSCAR LA TUERCA
DANGER ! DO NOT REMOVE NUT
VORSICHT ! MUTTER NICHT ABNEHMEN
344782179
320600650
ATENÇÃO
RADIATOR SOB PRESSÃO, NAO ABRIR O TAPÃO COM O MOTOR QUENTE
ATTENTIE
RADIATEUR ONDER DRUK
RADIATEURDOP NIET LOSDRAAIEN BIJ WARME MOTOR
ATTENZIONE
ATTENTION
VORSICHT
CAUTION
ATENCION
NON APRIRE LO SPORTELLO CON MACCHINA IN MOTO
NE PAS OUVRIR LA TRAPPE AVEC LA MACHINE EN MOUVEMENT
DO NOT OPEN THE CAP WHEN ENGINE IS RUNNING
KLAPPE MIT LAUFENDEM MOTOR NICHT ÖFNEM
NO ABRIR LA VENTANILLA CON LA MAQUINA EN MOVIMIENTO
320814550
ACHTUNG!
VOR FAHRTEN AUF ÖFFENTL. STRASSEN SIND DIE AUFLAGEN IN DER BETRIEB-SERLAUBNIS ZU BEACHTEN.

103	OMOLOGAZIONE STRADALE (FRANCIA)	HOMOLOGATION (FRANCE)	LAUT (FRANCE)	HOMOLOGATION FOR (FRANCE)	HOMOLOGACION (FRANCE)
106	FARI AUSILIARI (SENZA CABINA)	PHARES AUXILIARES (SANZ CABINE)	ZUSAETZLICHE (ONHE KABINE)	ANCILLARY LAMPS (WITHOUT CAB)	FAROS AUSILIAR (SIN CABINA)
111	OMOLOGAZIONE STRADALE (GERMANIA)	HOMOLOGATION (GERMANIE)	LAUT ST. V.Z.O.	HOMOLOGATION FOR (GERMANY)	HOMOLOGACION (ALEMANIA)
115	PORTATARGA	PORTE-PLAQUE	KENNZEICHENHALTER	NUMBER PLATE HOLDER	SOPORTE DE PLACA
118	ALLESTIMENTO FRANCIA-DANGER	VERSION FRANCE - DANGER	AUSFUEHRUNG FUER FRANKREICH - DANGER	SPECIFICATIONS FOR FRANCE - DANGER	ALISTAMIENTO FRANCE - DANGER
119	TETTO PARASOLE	TOIT PARASOL	SONNENSHIRM	SUNSHADE	TECHO PARA-SOL
122	PROTEZIONE ANTERIORE CASSA ELEVATORE	PROTECTION AVANT CAISSE ELEVATEUR	VORDERSCHUTZBLECH FUER SCHRAEGFOERDERER	HOUSING ELEVATOR FRONT GUARD	PROTECCION ANTERIOR CAJA ELEVADOR
124	CUNEO ARRESTO RUOTE	SABOT POUR CALEUR LES ROUES	UNTERLEGSKEIL	WHEELS BLOCK	CALZO PARA RUEDAS
126. A	LAMPADA ROTANTE GIALLA SENZA CABINA	FEUT TOURNANT YAUNE SANZ CABINE	GELBES BLINKLICHT - ONHE KABINE	YELLOW BEACON LIGHT WITHOUT CAB	FARO RODANTE AMARILLO SIN CABINA
126. A/1	LAMPADA ROTANTE GIALLA SENZA CABINA	FEUT TOURNANT YAUNE SANZ CABINE	GELBES BLINKLICHT ONHE KABINE	YELLOW BEACON LIGHT WITHOUT CAB	FARO RODANTE AMARILLO SIN CABINA
126. B	LAMPADA ROTANTE ARANCIONE SENZA CABINA	FEUT TOURNANT ORANGE SANZ CABINE	ORANGE BLINKLICHT ONHE KABINE	ORANGE BEACON LIGHT WITHOUT CAB	FARO RODANTE ANARANJADO SIN CABINA
126. C	LAMPADA ROTANTE GIALLA CON CABINA	FEUT TOURNANT YAUNE AVEC CABINE	GELBES BLINKLICHT MIT KABINE	YELLOW BEACON LIGHT WITH CAB	FARO RODANTE AMARILLO CON CABINA
126. C/1	LAMPADA ROTANTE GIALLA CON CABINA	FEUT TOURNANT YAUNE AVEC CABINE	GELBES BLINKLICHT MIT KABINE	YELLOW BEACON LIGHT WITH CAB	FARO RODANTE AMARILLO CON CABINA

129	CONTAETTARI	COMPTE-HECTARES	HEKTARZAEHLER	HECTARE COUNTER	CONTADOR DE HECTAREAS
130	ZAVORRE SU ASSALE POSTERIORE	MASSE SUR L'ESSIEU ARRIERE - FIXE	BALLASTGEWICHTE AM HINTERACHSE - FEST	BALLST WEIGHT ON REAR AXLE - FIXED	LASTRE eOBRE EJE POSTERIOR - FIJO
131	FANALINI SAGOMA ANTERIORI	FEUS DE GABARIT ANTERIEURS	VORDERE BEGRENZUNGSLEUCHTEN	FRONT POSITION LIGHTS	FAROLITOS DE SAGOMA ANTERIOR
132	SENSORI PERDITE GRANELLA (DICKEY JOHN)	CAPTEURS PERTE DE GRAIN	KOERNERVERLUSTSENSORE	GRAIN LOSS SENSORS	SENSORIOS PERDIDA GRANOS
132/1	SENSORI PERDITE GRANELLA (DICKEY JOHN)	CAPTEURS DE GRAIN	KOERNERVERLUSTSENSORE	GRAIN LOSS SENSORS	SENSORIOS PERDIDA GRANOS
133	BLOCCAGGIO BRANDEGGIO	BLOCAGE DU GOULOTTE ORIENTABLE	SPERRE	SWIVEL STOP	BLOQUEO DEL TUBO DSCARGA
135	SPRANGA SUPPLEMENTARE PER CONTROBATTITORE NORMALE	BATTE SUPPLEMENTAIRE POUR CONTREBATTEUR NORMALE	ZUSATZLEISTE FUER NORMALEN DRESCHKORB	ADDITIONAL BAR FOR NORMAL CONCAVE	BARRA SUPLEMENTAL POR CONCAVO NORMAL
136	SPRANGA SUPPLEMENTARE PER CONTROBATTITORE LARGO	BATTESUPPLEMENTAIRE POUR CONTREBATTEUR LARGE	ZUSATZLEISTE FUER DRESCHKORB MIT BREITEM DRAHTABSTAND	ADDITIONAL BAR FOR WIDE SPACED CONCAVE	BARRA SUPLEMENTAL POR CONCAVO ANCHO
138	SCIVOLO PULA	GLISSIERE DE BALLES	RUTSCHESPREU	CHAFF RAMP	TOBOGAN DE TOMO
139	TELA PARAVENTO	TOILE PARAVENT	WINDSCHUTZTUCH	CANVAS FOR STRAW WALKER BODY	LONA PARAVENTO

../..

	II° VENTILAZIONE	2' EME NETTOYAGE	SEGUNDA LIMPIA	SECONDARY CLEANER	ELEVATORKASTEN
143. 1	COMANDO SECONDA VENTILAZIONE	COMMANDE DEUXIEME NETTOYAGE	ANTRIEB 2. REINIGUNG	SECONDARY CLEANER DRIVE	MANDO SEGUNDA LIMPIA
143. 1/1	COMANDO SECONDA VENTILAZIONE	COMMANDE DEUXIEME NETTOYAGE	ANTRIEB 2. REINIGUNG	SECONDARY CLEANER DRIVE	ELEVATORKASTEN LIMPIA
143. 2	SCATOLA COPPIA CONICA COMANDO COCLEA	BOITIER COUPLE CONIQUE COMMANDE DE VIS	GETRIEBE FUER SCHNECKANTRIEBE	AUGER CONTROL BOX	CAJA COPIA CONICA MANDO SIN-FIN
143. 3	CASSA ELEVATORE	CAISSE D'ELEVATEUR	ELEVATORKASTEN	ELEVATOR HOUSING	CAJA DEL ELEVADOR
143. 4	COCLEA	VIS	SCHNECKE	AUGER	SIN-FIN
143. 5	CASSA BRILLATORE	TOLERIE DE L'EMONDOIR	ENTGRANNERKASTEN	DE-AWNER HOUSING	CAJA DEL DESBARBADOR
143. 5/1	CASSA BRILLATORE	TOLERIE DE L'EMONDOIR	ENTGRANNERKASTEN	DE-AWNER HOUSING	CAJA DEL DESBARBADOR
143. 6	BRILLATORE	EMONDOIR	ENTGRANNER	DE-AWNER	DESBARBADOR
143. 7	RACCORDO INFERIORE ELEVATORE	RACCORD INFERIEUR ELEVATEUR	UNTERANSCHLUSS ELEVATOREN	ELEVATORE LOWER UNION	RACOR INFERIOR ELEVADOR
143. 8	TRASMISSIONE	TRANSMISSION	ANTRIEB	DRIVE	TRANSMISION
143. 9	BIELLA COMANDO CASSONCINO	BIELLE COMMANDE DU CAISSON	KASTENANTRIEB KURBELSTANGE	CASE ARM DRIVE	BIELA MANDO CAJON
143. 10	SOSPENSIONE CASSONCINO	SUSPENSION DU CAISSON	KASTEN AUFHAENGUN	CASE SUSPENSION	SOSPENCION CAJON
143. 11	CASSONCINO OSCILLANTE	CAISSON OSCILLANT	SIEBKASTEN	SHAKER SHOE	CAJON OSCILANTE
143. 12	PORTA VAGLI	SUPPORT DE CRIBLES	SIEBHALTERUNG	SUPPORT SIEVE	SOPORTE DE CRIBA
143. 13	VAGLI SELEZIONATORE	CRIBLES DE TARARE	KASTEN SIEBE	SELECTOR SIEVE	CRIBAS DEL SELECCIONADOR
143. 14	CASSA VENTILATORE	CAISSE DU VENTILATEUR	GEBLAESEGEHAEUSE	FAN HOUSING	CAJA DEL VENTILADOR
143. 15	VENTILATORE	VENTILATEUR	GEBLAESE	FAN	VENTILADOR
143. 15/1	VENTILATORE	VENTILATEUR	GEBLAESE	FAN	VENTILADOR
143. 16	TUBO TRASPORTATORE	TUBE TRANSPORTEUR	FOERDERROHR	CONVEYOR PIPE	TUBO TRANSPORTADOR
143. 17	SUPPORTO SACCO SCARTO	SUPPORTS DE SAC DES REBUTS	HALTERUNGEN FUER ABFALLSACK	TRASH SACK SUPPORT	SOPORTES SACO DE LO DESCARTE
143. 18	PROTEZIONI	PROTECTIONS	SCHUTZBLECHE	GUARDS	PROTECIONES
143. 18/1	PROTEZIONI	PROTECTIONS	SCHUTZBLECHE	GUARDS	PROTECIONES
143. 19	SENSORE GIRI BRILLATORE	CAPTEUR DE CONTROLE DE L'EMONDOIR	ENTGRANNER KONTROLLSENSOR	DE-AWNER CHECK SENSOR	SENSOR CONTROL DESBARBADOR
143. 19/1	SENSORE GIRI BRILLATORE	CAPTEUR DE CONTROLE DE L'EMONDOIR	ENTGRANNER KONTROLLSENSOR	DE-AWNER CHECK SENSOR	SENSOR CONTROL DESBARBADOR

../..

	TRINCIAPAGLIA (MEZOGEP)	*HACHE PAILLE (MEZOGEP)*	*STROHHACKSLER (MEZOGEP)*	*STRAW CHOPPER (MEZOGEP)*	*CORTADOR DE PAJA (MEZOGEP)*
151.1	RINVIO	RENVOI	RIEMENSCHEIBE	RETURN	RETORNO
151.2	FRIZIONE	EMBRAYAGE	KUPPLUNG	CLICH	EMBRAGUE
151.3	TRASMISSIONE	TRANSMISSION	ANTRIEB	DRIVE	TRASMISION
151.4	TENDITORI	TENDEURS	SPANNER	TENSIONER	TENSOR
151.5	CONVOGLIATORE	CONVOYEUR	LEITBLECH	CONVEYOR	CONVOYADOR
151.5/1	CONVOGLIATORE	CONVOYEUR	LEITBLECH	CONVEYOR	CONVOYADOR
151.6	TELAIO	CHASSIS	RAHMEN	FRAME	BASTIDOR
151.7	SUPPORTI	SUPPORTS	HALTERUNG	SUPPORTS	SOPORTES
151.8	IMPIANTO ELETTRICO	INSTALL. ELECTRICO	ELEKTRISCHE ANLAGE	ELECTRIC SYSTEM	SISTEMA ELECTRICO
151.8/1	IMPIANTO ELETTRICO	INSTALL. ELECTRICO	ELEKTRISCHE ANLAGE	ELECTRIC SYSTEM	SISTEMA ELECTRICO
151.8/2	IMPIANTO ELETTRICO	INSTALL. ELECTRICO	ELEKTRISCHE ANLAGE	ELECTRIC SYSTEM	SISTEMA ELECTRICO
151.9	ELEMENTI TRINCIAPAGLIA	ELEMENTS HACHE-PAILLE	STROHHACKSLERELEMENTE	STRAW CHOPPER ELEMENTS	ELEMENTOS CORTADOR DE PAJA
151.9/1	ELEMENTI TRINCIAPAGLIA	ELEMENTS HACHE-PAILLE	STROHHACKSLERELEMENTE	STRAW CHOPPER ELEMENTS	ELEMENTOS CORTADOR DE PAJA
151.10	ELEMENTI TRINCIAPAGLIA	ELEMENTS HACHE-PAILLE	STROHHACKSLERELEMENTE	STRAW CHOPPER ELEMENTS	ELEMENTOS CORTADOR DE PAJA
151. 11	PROTEZIONI	PROTECTIONS	SCHUTZBLECHE	GUARDS	PROTECIONES
157	PROTEZIONE CASSA VENTILATORE	PROTECTEUR CAISSE DU VENTILATEUR	SCHUTGEBLAESEGEHAEUSE	FAN HOUSING GUARD	PROTECCION CAJA DEL VENTILADOR
161	CHIUSURA E ALZAPAGLIA SU SCUOTIPAGLIA	FERMETURE ET HAUSSE-PAILLE SUR SECOUEURS	ABBLENDBLECHE FUER FALLSTUFEN UND STROHHEBEREITER	STRAW WALKER STEP BLANKING PLATES AND RIDER	CIERRE Y LEVANTA PAJA SOBRE SACUDIDORES
162	ALLESTIMENTO SOJA	VERSION SOJA	AUSRUESTUNG FUER SOJA	EQUIPMENT FOR SOY	ALISTAMIENTO SOJA
165	TRASMISSIONE BATTITORE A CATENA	TRANSMISSION BATTEUR A CHAINE	KETTENANTRIEB FUER TROMMEL	CHAIN DRIVE FOR DRUM	TRANSMISION CILINDRO CON CADENA

../..

	APPLICAZIONE TRINCIASTOCCHI	*APPLICATION DECHAUMEUSE*	*UNTERBAUHAECKSLER MONTAGE*	*STALK CHOPPER INSTALLATION*	*APLICACION PICADOR*
171.1	TRASMISSIONE POMPA	TRANSMISSION POMPE	PUMPEANTRIEB	PUMP DRIVE	TRANSMISION DE LA BOMBA
171.2	SUPPORTO POMPA	SUPPORT POMPE	PUMPENHALTER	PUMP SUPPORT	SOPORTE BOMBA
171.3	SERBATOIO OLIO	RESERVOIR DE HUILE	OELTANK	OIL TANK	DEPOSITO DE ACEITE
171.4	TUBAZIONI DA POMPA A SCAMBIATORE DI CALORE	TUYAUTERIES ENTRE POMPE ET ECHANGEUR DE CHALEUR	LEITUNGEN VON PUMPEN ZU WAERMETAUSCHER	TUBING FROM PUMP TO HEAT ECHANGER	TUBERIAS DE BOMBA A CAMBIADOR DE CALOR
171.5	SCAMBIATORE DI CALORE	ECHANGEUR DE CALEUR	WAERMETAUSCHER	HEAT EXCHANGER	CAMBIADOR DE CALOR
171.6	TUBAZIONI DA POMPA A MOTORE	TUYAUTERIES ENTRE POMPE ET MOTEUR	LEITUNGEN VON PUMPEN ZU MOTOR	TUBINGS FROM PUMP TO MOTOR	TUBERIAS DE BOMBA A MOTOR
171.7	TUBI FLESSIBILI	TUYAUTERIES FLEXIBLES	SCHLAUCH	HOSES	MANGAS FLEXIBLES
171.8	IMPIANTO ELETTRICO	INSTALLATION ELECTRIQUE	ELEKTRISCHE ANLAGE	ELECTRIC SYSTEM	SISTEMA ELECTRICO
180	ELETTROPOMPA RIFORNIMENTO GASOLIO	POMPE ELECTRIQUE REMPLISSAGE DE GAS OIL	ZAPFSAEULE FUER KRAFSTOFF	ELECT. PUMP FOR FUEL FILLING	ELECTRO BOMBA NIVELES GAS-OIL
181	TERMOAVVIATORE	THERMODEMARREUR	THERMOSTART	THERMOSTART	TERMORRANCADOR
182	DISPOSITIVO INTERRUZIONE CORRENTE BATTERIA	COUPE-BATTERIE	BATTERIEABSCHALTER	BATTERY DISENGAGING DEVICE	DISPOSITIVO INTERRUPCION CORRIENTE BATERIA
187	FILTRO SEDIMENTATORE	FILTRE SIDIMENTATEUR	SEDIMENTATIONSFILTER	DECANTING FILTER	FILTRO SEDIMENTADOR
190	APPLICAZIONE TERZO MARTINETTO	APLICATION TROISIEME VERIN	ZUBERHOERE 3. ZYLINDER	3RD RAM FITMENT	APLICACION TERCIO MARTINETE
191.A	ELEVATORE ANTERIORE ALLUNGATO	ELEVATEUR AVANT PROLONGE	VERLAENGERUNG VORDERELEVATOREN	EXTENDED FRONT ELEVATOR	ELEVADOR ANTERIOR ALARGADO
191.B	CINGOLATURA ALLUNGATA	CHENILLES ALLONGEES	VERLANGERUNG RAUPENKETTEN	EXTENDED CRAWLER TRACKS	ORUGAS ALARGADAS
191.C	ELEMENTI RULLI E RUOTE TENDICINGOLO (BERCO)	ELEMENTS GALETS ET ROUES TENDEUSES	ROLLENELEMENTE UND SPANNRAEDER	ROLLERS ELEMENTS AND IDIER WHEELS	ELEMENTOS RODILLOS Y RUEDAS DE CADENA
191.C/1	ELEMENTI RULLI E RUOTE TENDICINGOLO (SIMMEL)	ELEMENTS GALETS ET ROUES TENDEUSES	ROLLENELEMENTE UND SPANNRAEDER	ROLLERS ELEMENTS AND IDIER WHEELS	ELEMENTOS RODILLOS Y RUEDAS DE CADENA

../..

191.D	ELEMENTI CATENARIA AUTOLUBRIFICATA (BERCO)	ELEMENTS CHAINES	KETTEELEMENTE	CHAIN ELEMENTS	ELEMENTOS CADENAS
191.D/1	ELEMENTI CATENARIA AUTOLUBRIFICATA (SIMMEL)	ELEMENTS CHAINES	KETTEELEMENTE	CHAIN ELEMENTS	ELEMENTOS CADENAS
191.E	PROLUNGA SCALA PER CINGOLATURA O RUOTE 28L" -26"	RALLONGE ECHELLE DE PLATEFORME POUR CHENILLES OU ROUES	LEITERVERLAENGERUNG FUER RAUPENKETTEN RAEDER	LADDER EXTENSION FOR CRAWLER TRACKS OR WHEELS	PROLONGA ESCALERA POR ORUGAS O RUEDAS
196	GRIGLIA SCUOTIPAGLIA	GRILLE SECOUEURS	STROHSCHUETTLERBELAG	STRAW WALKER MESH	MALLA SACUDIDORES
200	INSACCATORE	ENSACHEUR	ABSACKVORRICHTUNG	BAGGER ATTACHEMENT	ENSACADOR
208	OMOLOGAZIONE (SVIZZERA)	HOMOLOGATION	LAUT ST.	HOMOLOGATION	HOMOLOGACION
212	DISPOSITIVO GALLEGGIAMENTO TESTATA	DISPOSITIF DE FLOTTEMENT PLATAFORME DE COUPE	SCHNEIDWERK FEDERUNG	DEVICE FOR TABLE FLOATATION	DISPOSITIVO DE FLOTAMIENTO BARRA DE CORTE
213	FILTRO ARIA A BAGNO D'OLIO	FILTRE A AIR A BAIN D'HUILE	OELBADLUFTFILTER	OIL BATH AIR FILTER	FILTRO DE AIRE AL BANO DE ACEITE
214	OMOLOGAZIONE (INGHILTERRA)	HOMOLOGATION	LAUT ST.	HOMOLOGATION	HOMOLOGACION
215	OMOLOGAZIONE (SVEZIA - GERMANIA)	HOMOLOGATION	LAUT ST.	HOMOLOGATION	HOMOLOGACION
216	COCLEA ALIMENTAZIONE ELEVATORE AL SERBATOIO	VIS D'ALIMENTATION ELEVATEUR DE TREMIE	FOERDERSCHNECKE ZUM KOERNERELEVATOR	FEEDING AUGER ELEVATOR TO GRAIN TANK	SIN FIN ALIMENTACION ELEVADOR DEL DEPOSITO
	TRINCIAPAGLIA (REKORD)	HACHE-PAILLE (REKORD)	STROHHACKSLER (REKORD)	STRAW CHOPPER (REKORD)	CORTADOR DE PAJA (REKORD)
217.1	IRRIGIDIMENTI	RAIDISSEUR	VERSTAERKUNG	STIFFENEN	REFUERZO
217.2	ELEMENTI TRINCIAPAGLIA	ELEMENTS HACHE-PAILLE	STROHHACKSLERELEMENTE	STRAW CHOPPER ELEMENTS	ELEMENTOS CORTADOR DE PAJA
217.3	TRASMISSIONE	TRANSMISSION	ANTRIEB	DRIVE	TRASMISION
217.4	SENSORE GIRI	CAPTEUR DE CONTROLLE	KONTROLLSENSOR	CHECK SENSOR	SENSOR CONTROL
219	COMANDO VARIATORE VENTILATORE	COMMANDE VARIATEUR VENTILATEUR	GEBLAESEVARIATOR ANTRIEB	FAN VARIATOR DRIVE	MANDO VARIADOR VENTILADOR
220	ALLESTIMENTO MAIS (SUD AFRICA)	VERSION MAIS	AUSRUESTUNG FUER MAIS	EQUIPMENT FOR MAIZE	ALISTAMIENTO MAIZ

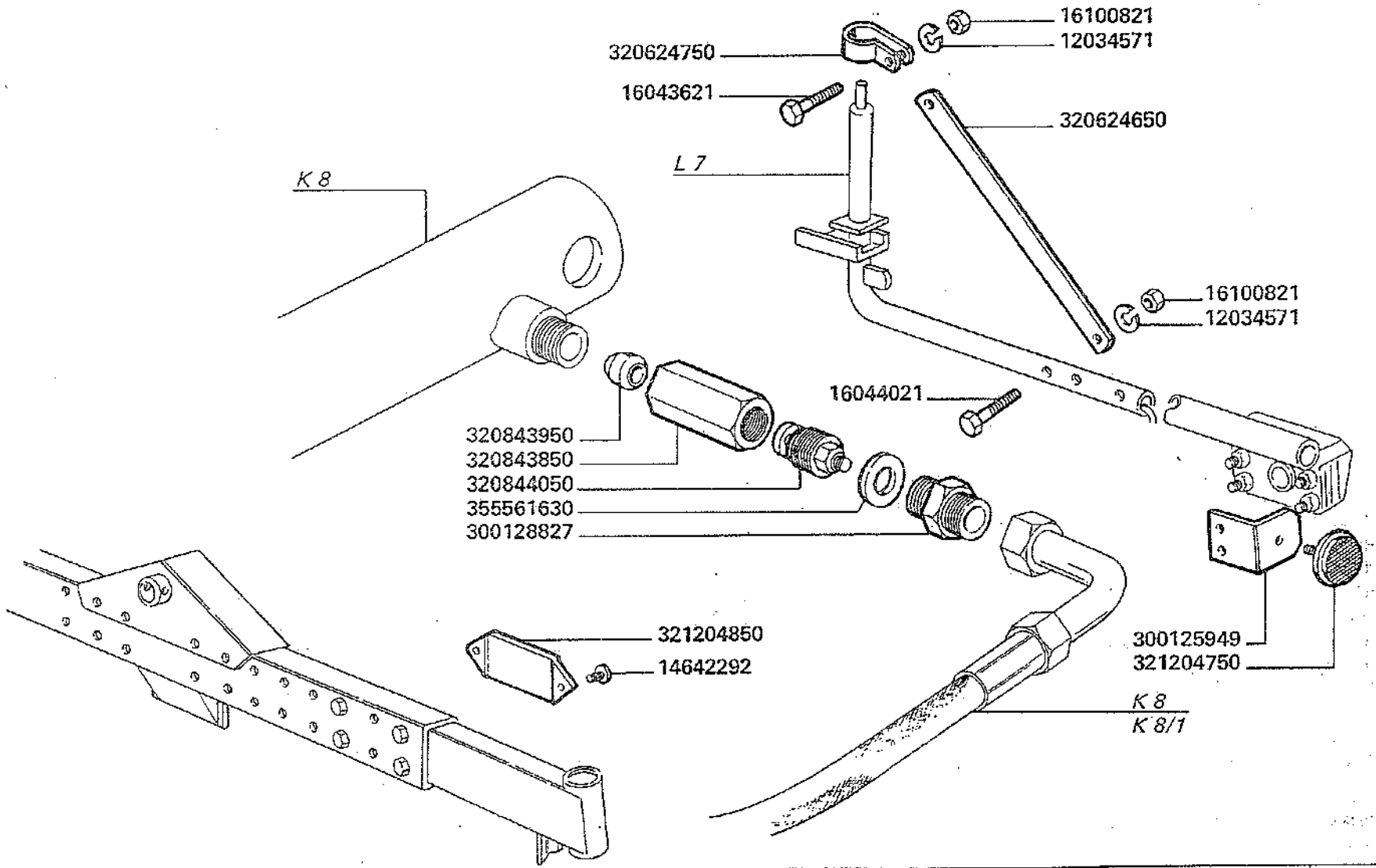
16100821
12034571
320624750
16043621
320624650
L 7
K 8
16100821
12034571
16044021
320843950
320843850
320844050
355561630
300128827
321204850
14642292
300125949
321204750
K 8
K 8/1

MODIF.	ANT. MODIF.	N. ORDIN.	Q	DENOMINAZIONE	DESIGNATION	BENENNUNG	DESCRIPTION	DENOMINACIONES
		12034571	4	ROSETTA ELASTICA	RONDELLE W	FEDERSCHEIBE	SPRING WASHER	ARANDELA ELASTICA
		14642292	10	RIBATTINO	RIVET	NIET	RIVET	REMACHE
		16043621	2	VITE	VIS	SCHRAUBE	SCREW	TORNILLO
		16044021	2	VITE	VIS	SCHRAUBE	SCREW	TORNILLO
		16100821	4	DADO	ECROU	MUTTER	NUT	TUERCA
		300125949	2	SUPPORTO CATADIOTTRI	SUPPORT	HALTERUNG	SUPPORT	SOPORTE
		300128827	2	RACCORDO	RACCORD	STUTZEN	CONNECTION	RACOR
		320624650	2	PIATTO IRRIGIDIMENTO	RAIDISSEUR	VERSTAERKUNG	STIFFENER	REFUERZO
		320624750	2	BRIGLIA	COLLIER	SCHELLE	CLAMP	BRIDA
		320843850	2	CORPO VALVOLA	CORPS DE CLAPET	VENTIL GEHAEUSE	VALVE BODY	CUERPO VALVULA
		320843950	2	BICONO	OLIVE	DOPPELKEGEL	OLIVE	DOBLE CONO
		320844050	2	VALVOLA	CLAPET	VENTIL	VALVE	VALVULA
		321204750	8	CATADIOTTRO CIRCOLARE ARANCIO	CATADIOPTRE ORANGE	RUECKSTRAHLER ORANGE	REFLECTOR ORANGE	CATAFAROS ANARANJADO
		321204850	2	CATADIOTTRO RETTANG. ROSSO	CATADIOPTRE ROUGE	RUECKSTRAHLER ROT	REFLECTOR RED	CATAFAROS ROJO
		355561630	2	GUARNIZIONE	JOINT	DICHTUNG	GASKET	JUNTA

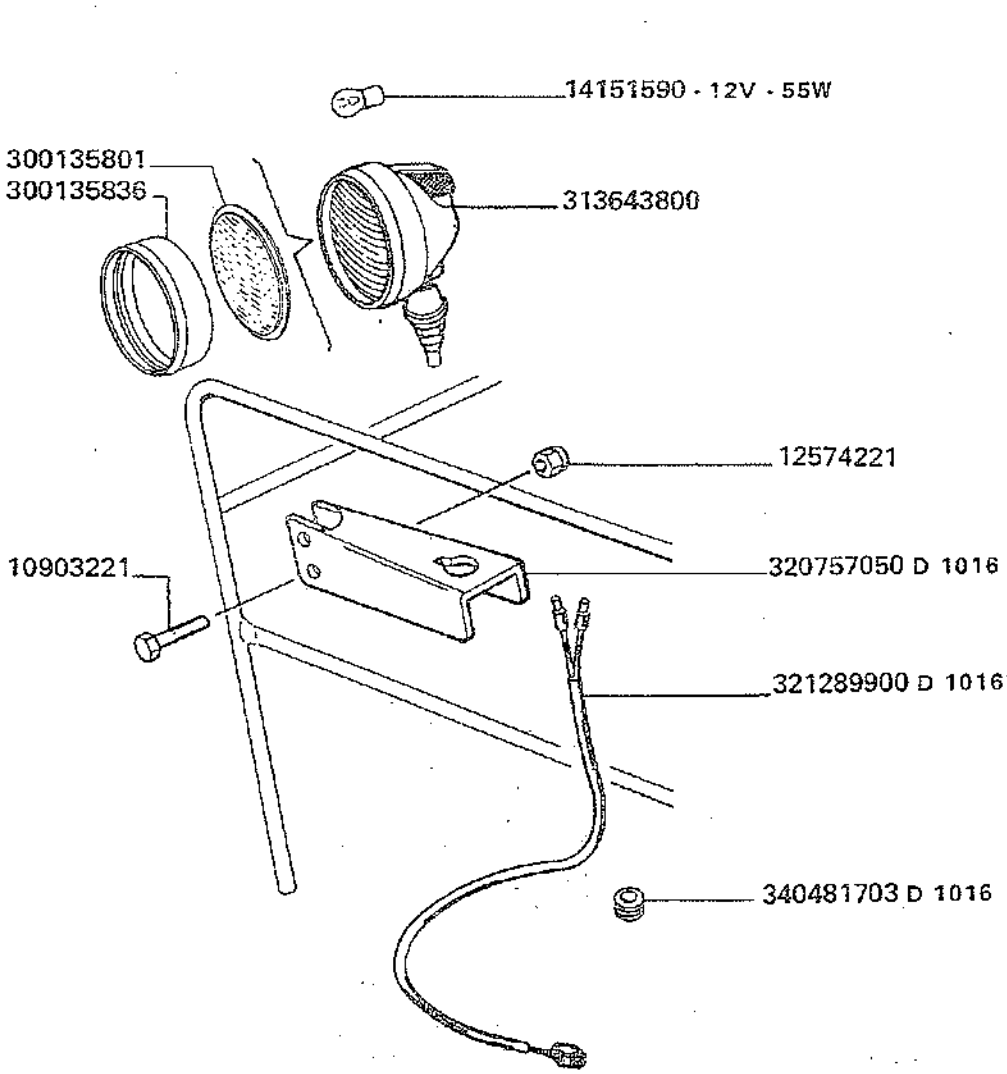

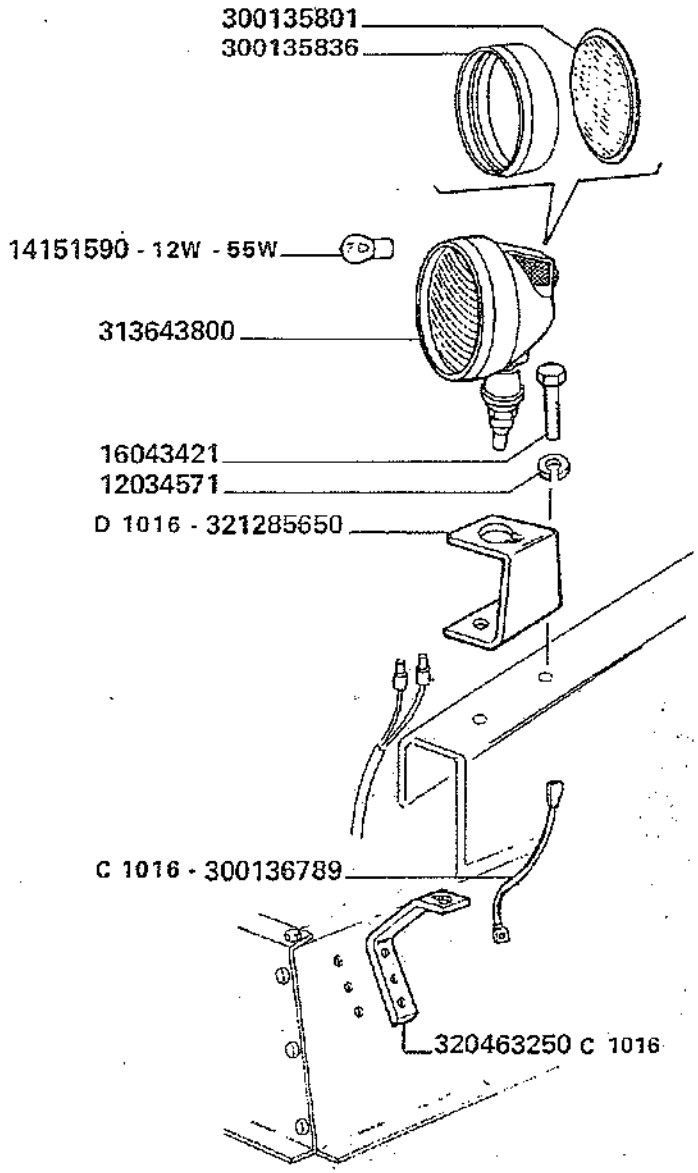

D 1016 aut. ⇒ n. 5C51001
aut. ⇒ n. 5C61001

MODIF.	ANT. MODIF.	N. ORDIN.	Q	DENOMINAZIONE	DESIGNATION	BENENNUNG	DESCRIPTION	DENOMINACIONES
		10903221	4	VITE	VIS	SCHRAUBE	SCREW	TORNILLO
		12034571	2	ROSETTA ELASTICA	RONDELLE W	FEDERSCHEIBE	SPRING WASHER	ARANDELA ELASTICA
		12574221	4	DADO	ECROU	MUTTER	NUT	TUERCA
		14151590	3	LAMPADA 12V - 55W	LAMPE	LAMPE	BULB	BOMBILLA
		16043421	2	VITE	VIS	SCHRAUBE	SCREW	TORNILLO
		300135801	(1)	VETRO	VERRE	GLAS	GLASS	CRISTAL
		300135836	(1)	COLLARE	MONTURE	RAHMEN	FRAME	CORNISA
C	1016	300136789	1	CAVO MASSA	CABLE	KABLE	CABLE	CABLE
		313643800	3	FARO ORIENT.	PROJECTEUR	LICHT	LIGHT	FARO
C	1016	320463250	1	SUPPORTO FARO	SUPPORT	HALTERUNG	SUPPORT	SOPORTE
D	1016	320757050	2	SUPPORTO FARO ORIENT.	SUPPORT	HALTERUNG	SUPPORT	SOPORTE
D	1016	321285650	1	SUPPORTO FARO AUSIL.	SUPPORT	HALTERUNG	SUPPORT	SOPORTE
D	1016	321289900	2	CAVO AGGIUNTIVO	CABLE	KABEL	CABLE	CABLE
D	1016	340481703	1	PASSAGUIDAFILI	PASSE-FIL	GUMMIRING	GROMMET	PASAHILO

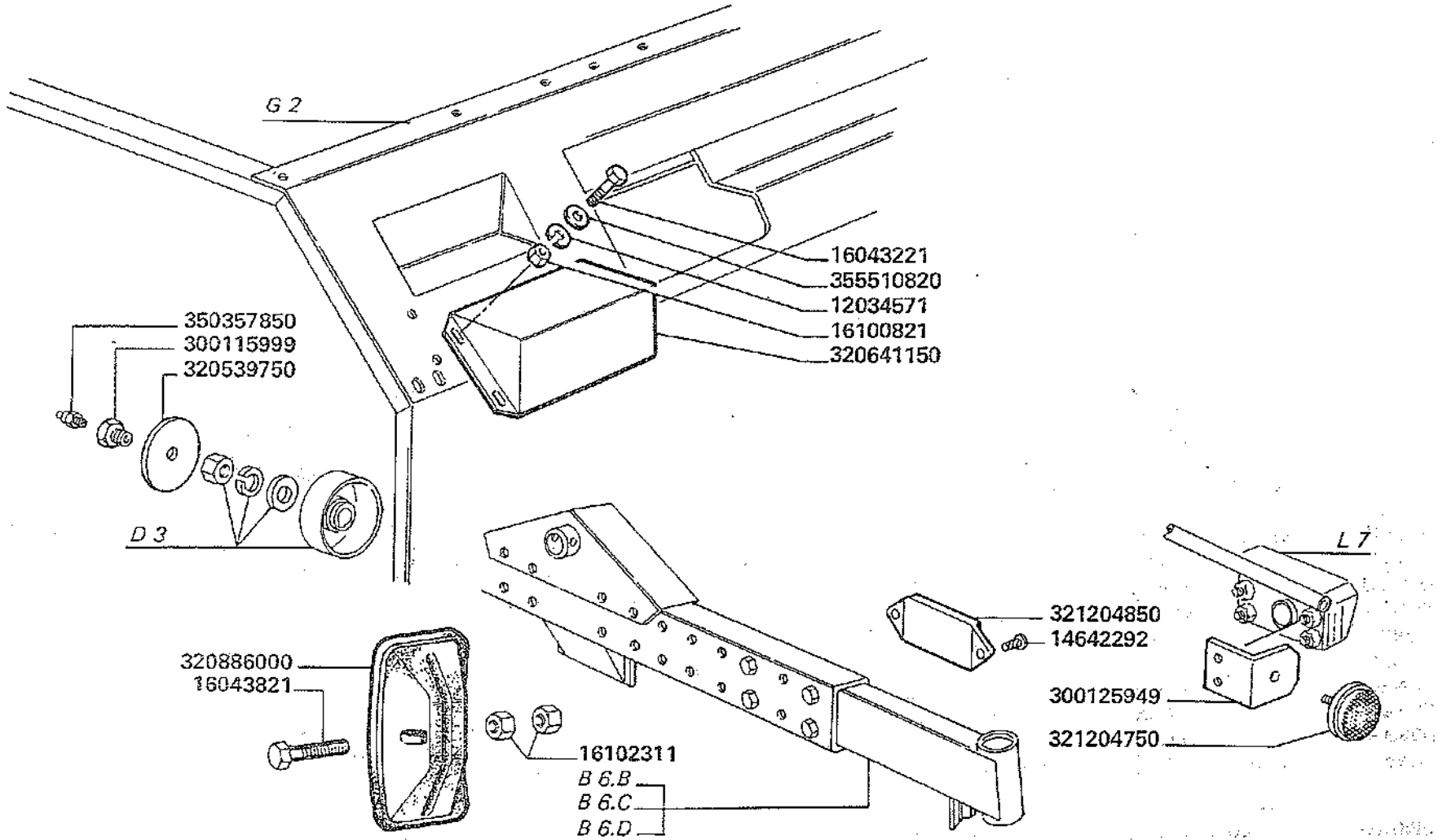

OMOLOGAZIONE STRADALE (GERMANIA)

Homologation (Germanie)
Laut st. V.Z.O.

Homologation for (Germany)
Homologacion (Alemania)

MODIF.	ANT. MODIF.	N. ORDIN.	Q	DENOMINAZIONE	DESIGNATION	BENENNUNG	DESCRIPTION	DENOMINACIONES
		12034571	6	ROSETTA ELASTICA	RONDELLE W	FEDERSCHEIBE	SPRING WASHER	ARANDELA ELASTICA
		14642292	10	RIBATTINO	RIVET	NIET	RIVET	REMACHE
		16043221	4	VITE	VIS	SCHRAUBE	SCREW	TORNILLO
		16043821	1	VITE	VIS	SCHRAUBE	SCREW	TORNILLO
		16100821	4	DADO	ECROU	MUTTER	NUT	TUERCA
		16102311	2	DADO	ECROU	MUTTER	NUT	TUERCA
		300115999	1	VITE	VIS	SCHRAUBE	SCREW	TORNILLO
		300125949	2	SUPPORTO CATADIOTTRI	SUPPORT	HALTERUNG	SUPPORT	SOPORTE
		320539750	1	SCUDO CONT. MOLLA	DISQUE	SCHEIBE	DISC	DISCO
		320641150	1	GRADINO SUPPLEMENTARE	MARCHEPIED SUPPLEMNTAIRE	ZUSATZSTUFE	ADDITIONAL STEP	GRADA SUPLE-MENTAL
		320886000	2	COPPA SPECCHIO RETROV.	RETROVISEUR	RUECKBLICKSPIEGEL	REAR WIEW MIRROR	ESPEJO RETROVISOR
		321204750	6	CATADIOTTRO CIRCOLARE	CATADIOPTRE	RUECKSTRAHLER	REFLECTOR	CATAFAROS
		321204850	2	CATADIOTTRO RETTANG.	CATADIOPTRE	RUECKSTRAHLER	REFLECTOR	CATAFAROS
		350357851	1	INGRASSATORE	GRAISSEUR	SCHMIERNIPPEL	GREASE NIPPLE	ENGRASADOR
		355510820	6	RONDELLA	RONDELLE	SCHEIBE	WASHER	ARANDELA

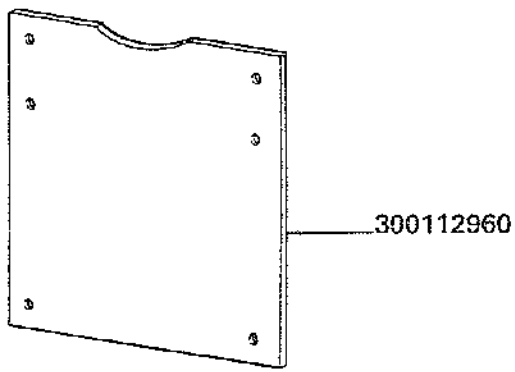
300112960

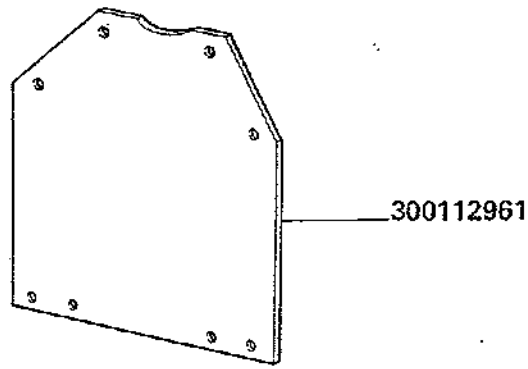
300112961

300112960	1	PORTATARGA	PORTE-PLAQUE	SCHILDHALTER	NUMB. PLATE HOLDER SOPORTE PLACA
300112961	1	PORTATARGA	PORTE-PLAQUE	SCHILDHALTER	NUMB. PLATE HOLDER SOPORTE PLACA

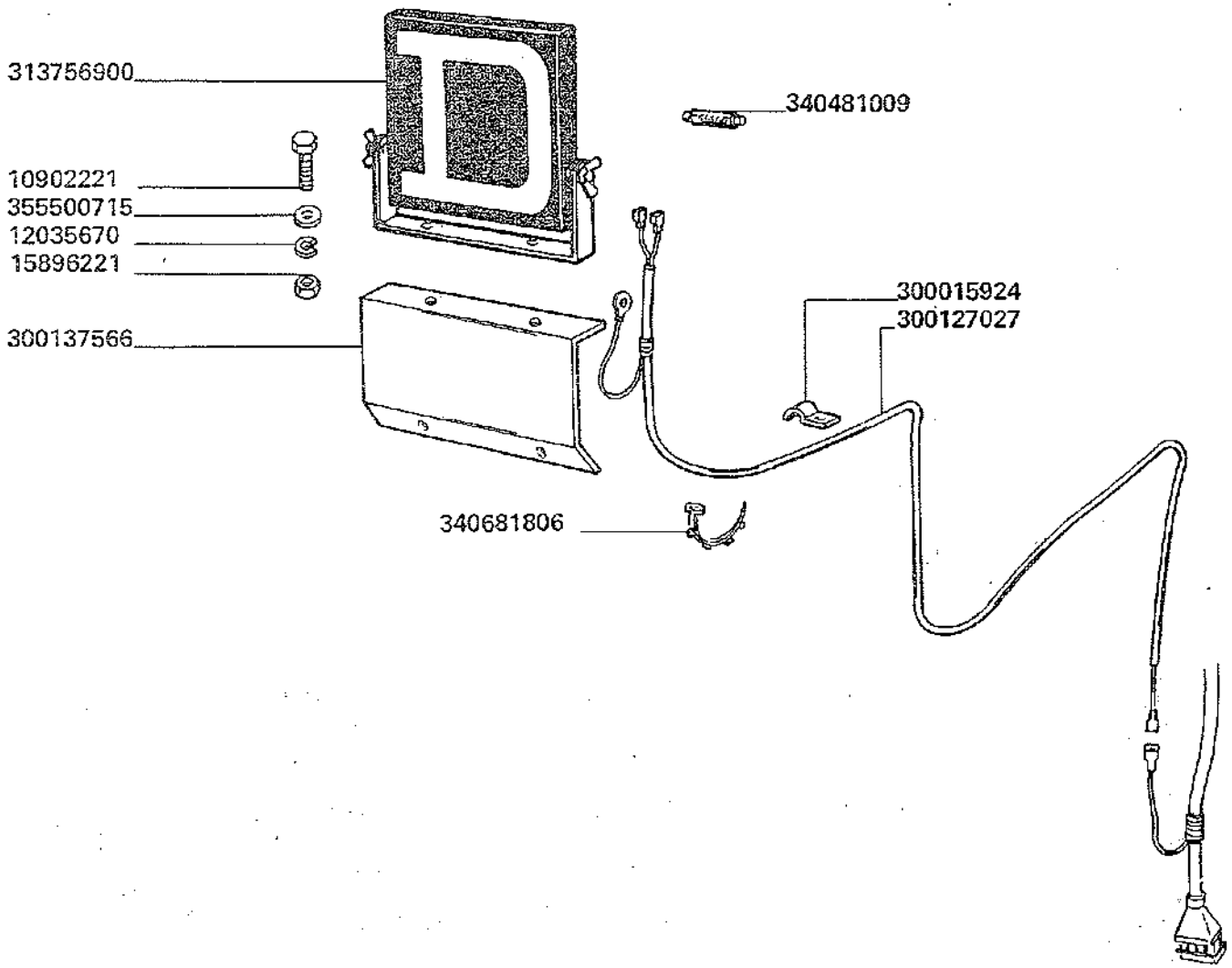

ALLESTIMENTO FRANCIA - DANGER

Version France - danger
Ausfuehrung fuer Frankreich - danger
Specifications for France - danger
AlistamientoFrance - danger

MODIF.	ANT. MODIF.	N. ORDIN.	Q	DENOMINAZIONE	DESIGNATION	BENENNUNG	DESCRIPTION	DENOMINACIONES
		10902221	2	VITE	VIS	SCHRAUBE	SCREW	TORNILLO
		12035670	2	ROSETTA ELASTICA	RONDELLE W	FEDERSCHEIBE	SPRING WASHER	ARANDELA ELASTICA
		15896221	2	DADO	ECROU	MUTTER	NUT	TUERCA
		300015924	5	GRAFFA PER CAVO	COLLIER	SCHELLE	CLAMP	COLLAR
		300127027	1	CAVO	CABLE	KABEL	CABLE	CABLE
		300137566	1	SUPPORTO	SUPPORT	HALTERUNG	SUPPORT	SOPORTE
		313756900	1	DANGER	DANGER	DANGER	DANGER	DANGER
		340481009	2	LAMPADA A SILURO	LAMPE	LAMPE	BULB	BOMBILLA
		340481806	5	FASCETTA	COLLIER	HALTERBAND	STRAP	ABRAZADERA
		355500715	4	RONDELLA	RONDELLE	SCHEIBE	WASHER	ARANDELA

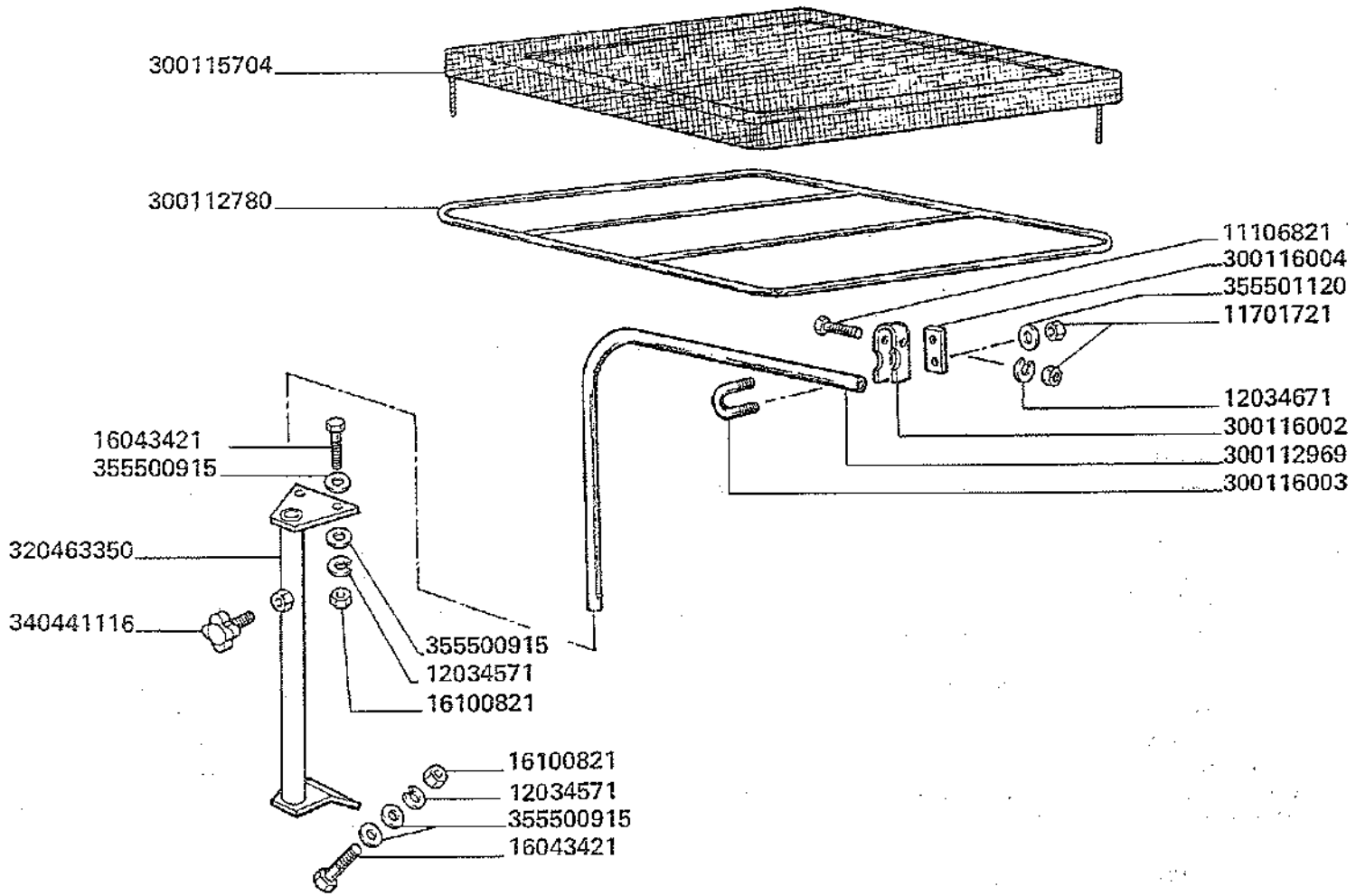
300115704
300112780
11106821
300116004
355501120
11701721
12034671
300116002
300112969
300116003
16043421
355500915
320463350
340441116
355500915
12034571
16100821
16100821
12034571
355500915
16043421

MODIF.	ANT. MODIF.	N. ORDIN.	Q	DENOMINAZIONE	DESIGNATION	BENENNUNG	DESCRIPTION	DENOMINACIONES
		11106821	2	VITE	VIS	SCHRAUBE	SCREW	TORNILLO
		11701721	6	DADO	ECROU	MUTTER	NUT	TUERCA
		12034571	4	ROSETTA ELASTICA	RONDELLE W	FEDERSCHEIBE	SPRING WASHER	ARANDELA ELASTICA
		12034671	2	ROSETTA ELASTICA	RONDELLE W	FEDERSCHEIBE	SPRING WASHER	ARANDELA ELASTICA
		16043421	4	VITE	VIS	SCHRAUBE	SCREW	TORNILLO
		16100821	4	DADO	ECROU	MUTTER	NUT	TUERCA
		300112780	1	TELAIO	CHASSIS	RAHMEN	FRAME	BASTIDOR
		300112969	1	TUBO SUPP.	SUPPORT	HALTERUNG	SUPPORT	SOPORTE
		300115704	1	TELA PARASOLE	TOILE	WAND	CANVAS	LONA
		300116002	2	ELEMENTO BLOCC.	ELEM. DE BLOCAGE	ELEMENTSPERRE	STOP ELEMENT	ELEM. DE BLOQUEO
		300116003	2	BRIGLIA	COLLIER	SCHELLE	CLAMP	COLLAR
		300116004	2	RISCONTRO BRIGLIA	BARRETTE	STREBE	STIFFENER	PLETINA
		320463350	1	SUPP. TETTO	SUPPORT	HALTERUNG	SUPPORT	SOPORTE
		340441116	1	VOLANTINO	BOUTON	KNEBELGRIFF	KNOB	BOTON
		355500915	8	RONDELLA	RONDELLE	SCHEIBE	WASHER	ARANDELA
		355501120	4	RONDELLA	RONDELLE	SCHEIBE	WASHER	ARANDELA

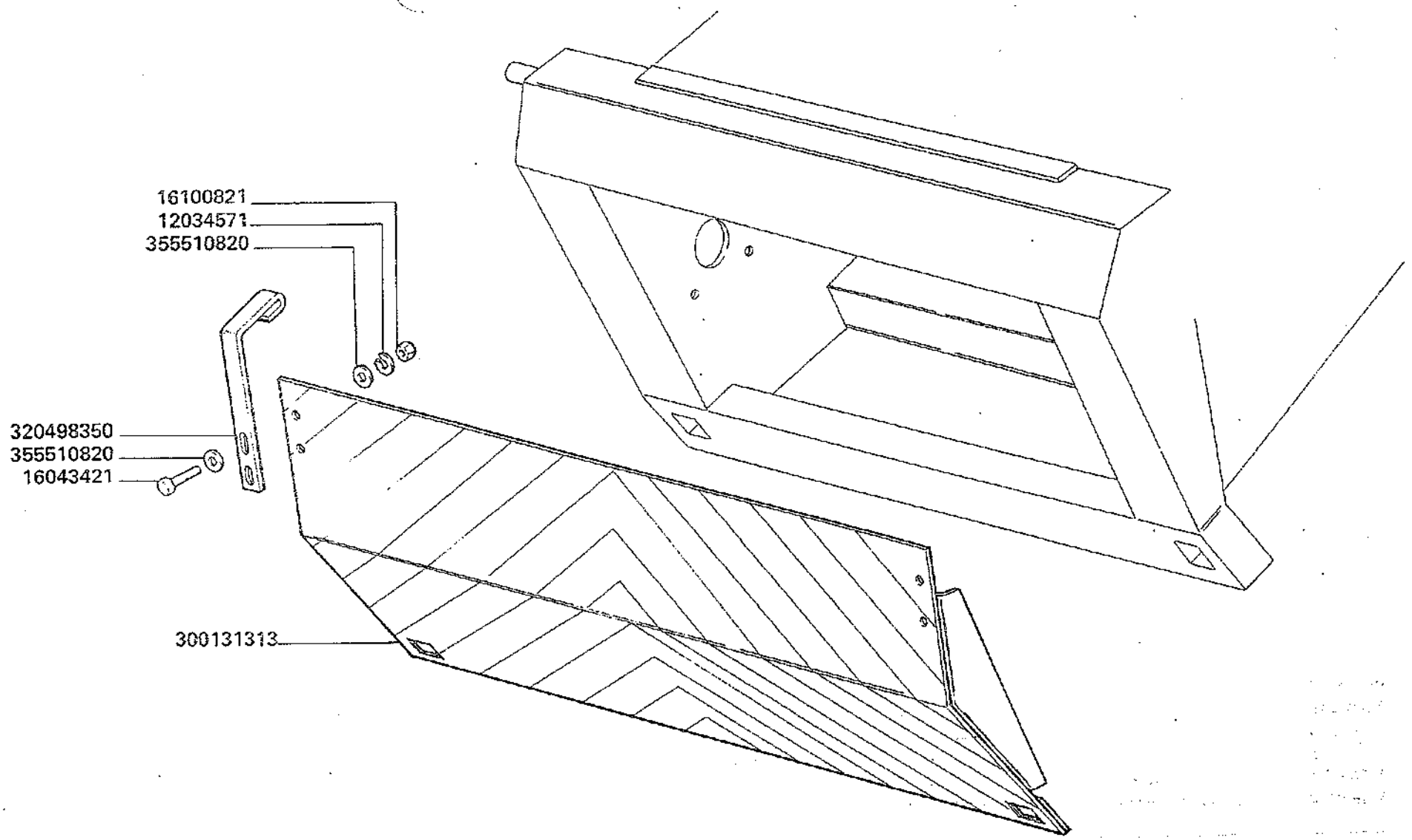

3500-3500R
3550-3550R

PROTEZIONE ANTERIORE CASSA ELEVATORE

Protection avant caisse élévateur
Vorderschutzblech fuer schraegfoerderer
Housing elevator front guard
Proteccion anterior caja elevador

MODIF.	ANT. MODIF.	N. ORDIN.	Q	DENOMINAZIONE	DESIGNATION	BENENNUNG	DESCRIPTION	DENOMINACIONES
		12034571	4	ROSETTA ELASTICA	RONDELLE W	FEDERSCHEIBE	SPRING WASHER	ARANDELA ELASTICA
		16043421	4	VITE	VIS	SCHRAUBE	SCREW	TORNILLO
		16100821	4	DADO	ECROU	MUTTER	NUT	TUERCA
		300131313	1	LAMIERA CHIUSURA	TOLE D'OBTURATION	ABDECKPLATTE	BLANKING PLATE	CIERRE
		320498350	2	TIRANTE	TIRANT	STANGE	ROD	TIRANTE
		355510820	8	RONDELLA	RONDELLE	SCHEIBE	WASHER	ARANDELA

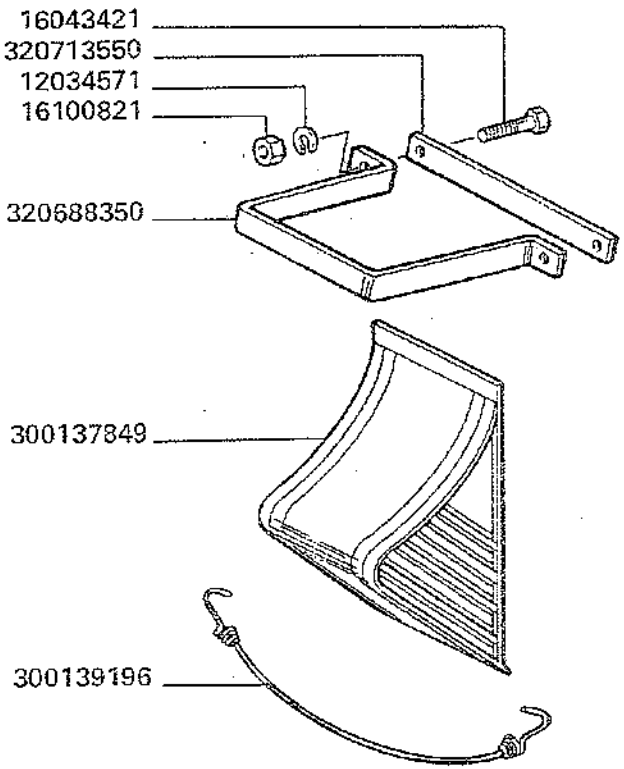

C 1054 aut. ⇐ n. 5C50932
aut. ⇐ n. 5C60446

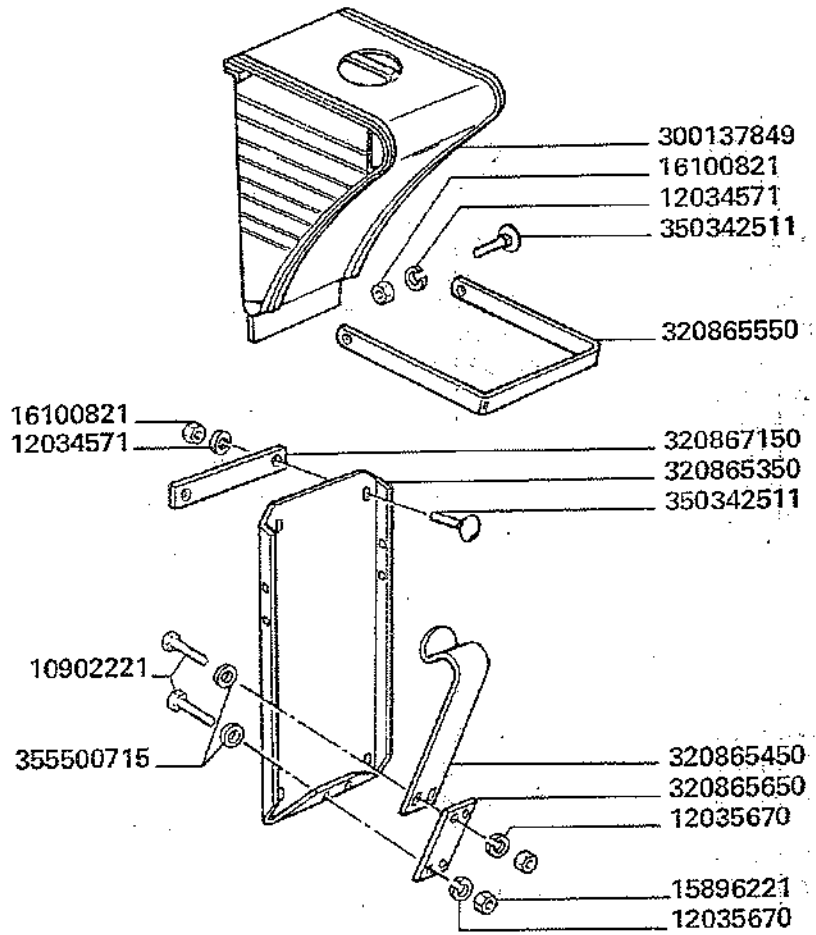

D 1054 aut. ⇒ n. 5C51001
aut. ⇒ n. 5C61001

MODIF.	ANT. MODIF.	N. ORDIN.	Q	DENOMINAZIONE	DESIGNATION	BENENNUNG	DESCRIPTION	DENOMINACIONES
		12034571	2	ROSETTA ELASTICA	RONDELLE W	FEDERSCHEIBE	SPRING WASHER	ARANDELA ELASTICA
		16043421	2	VITE	VIS	SCHRAUBE	SCREW	TORNILLO
		16100821	2	DADO	ECROU	MUTTER	NUT	TUERCA
		300137849	1	CUNEO ARRESTO RUOTE	CALE DE ROUE	UNTERLEGKEIL	WHEEL CHOCK	CALZO DE RUEDA
		300139196	1	FASCETTA ELASTICA	CORDE ELAST.	FEDERSEIL	SPRING CORD	CUERDA ELASTICA
		320688350	1	BRIGLIA	COLLIER	HALTER	RETAINER	ABRAZADERA
		320713550	1	RISCONTRO	BARRETTE	STREBE	STIFFENER	PLETINA
		10902221	8	VITE	VIS	SCHRAUBE	SCREW	TORNILLO
		12034571	14	ROSETTA ELASTICA	RONDELLE W	FEDERSCHEIBE	SPRING WASHER	ARANDELA ELASTICA
		12035670	8	ROSETTA ELASTICA	RONDELLE W	FEDERSCHEIBE	SPRING WASHER	ARANDELA ELASTICA
		15896221	8	DADO	ECROU	MUTTER	NUT	TUERCA
		16100821	14	DADO	ECROU	MUTTER	NUT	TUERCA
		300137849	2	CUNEO ARRESTO RUOTE	CALE DE ROUE	UNTERLEGKEIL	WHEEL CHOCK	CALZO DE RUEDA
		320865350	2	CONTENITORE CUNEO	CAGE CALE DE ROUE	KASTEN	HOUSING	CAJA CALZO RUEDA
		320865450	2	FERMO CUNEO	ARRET CALE DE ROUE	ARRETIERSTUECK	STOP PIECE	TOPE CALZO RUEDA
		320865550	2	COLLARE SUPPORTO	COLLIER	HALTER	RETAINER	ABRAZADERA
		320865650	2	BALESTRINA	RESSORT	FEDER	LEAF SPRING	BALLESTIN
		320867150	2	RISCONTRO	BARRETTE	STREBE	STIFFENER	PLETINA
		350342511	12	VITE	VIS	SCHRAUBE	SCREW	TORNILLO
		355500715	8	RONDELLA	RONDELLE	SCHEIBE	WASHER	ARANDELA

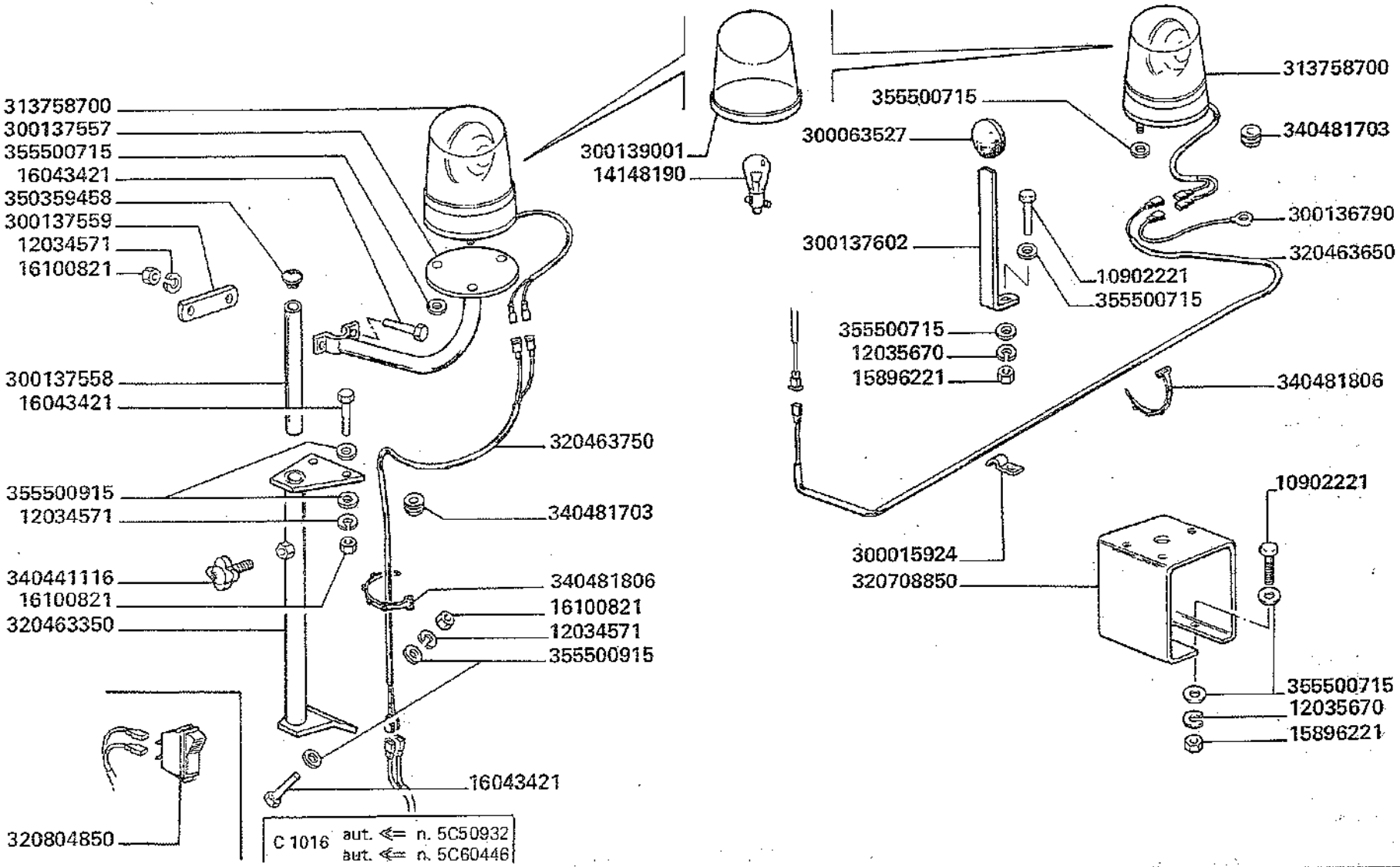

3500-3500R
3550-3550R

LAMPADA ROTANTE GIALLA SENZA CABINA

Feut tournant yaune sanz cabine
Gelbes blinklicht onhe kabine
Yellow beacon light without cab
Faro rodante amarillo sin cabina

126.A

MODIF.	ANT. MODIF.	N. ORDIN.	Q	DENOMINAZIONE	DESIGNATION	BENENNUNG	DESCRIPTION	DENOMINACIONES
		10902221	4	VITE	VIS	SCHRAUBE	SCREW	TORNILLO
		12034571	6	ROSETTA ELASTICA	RONDELLE W	FEDERSCHEIBE	SPRING WASHER	ARANDELA ELASTICA
		12035670	4	ROSETTA ELASTICA	RONDELLE W	FEDERSCHEIBE	SPRING WASHER	ARANDELA ELASTICA
		14148190	(1)	LAMPADA	LAMPE	LAMPE	BULB	BOMBILLA
		15896221	3	DADO	ECROU	MUTTER	NUT	TUERCA
		16043421	4	VITE	VIS	SCHRAUBE	SCREW	TORNILLO
		16100821	6	DADO	ECROU	MUTTER	NUT	TUERCA
		300015924	5	GRAFFA PER CAVO	COLLIER	SCHELLE	CLAMP	COLLAR
		300063527	1	GOMMINO	CAOUTCHOUC	GUMMI	RUBBER	GOMA
		300136790	1	CAVO MASSA	CABLE DE MASSE	MASSEKABEL	GROUND CABLE	CABLE DE MASA
		300137557	1	SUPPORTO LAMP. ROT. ANT.	SUPPORT	HALTERUNG	SUPPORT	SOPORTE
		300137558	1	TUBO SUPPORTO	SUPPORT	HALTERUNG	SUPPORT	SOPORTE
		300137559	1	RISCONTRO	BARRETTE	STREBE	STIFFENER	PLETINA
		300137602	1	SUPPORTO APP. PORTELLO	SUPPORT	HALTERUNG	SUPPORT	SOPORTE
		300139001	(1)	CALOTTA	DISPERSEUR	LICHTSCHEIBE	LENS	CASQUETTE
		313758700	2	LAMPADA ROTANTE GIALLA	FEUT TOURNANT YAUNE	RUNDUM– KENNLEUCHTE	YELLOW BEACON	FARO RODANTE AMARILLO
		320463350	1	SUPP. TETTO PARASOLE	SUPPORT	HALTERUNG	SUPPORT	SOPORTE
		320463650	1	CAVO AGGIUNTIVO	CABLE	KABEL	CABLE	CABLE
		320463750	1	CAVO AGGIUNTIVO	CABLE	KABEL	CABLE	CABLE
		320708850	1	SUPPORTO LAMPADA	SUPPORT	HALTERUNG	SUPPORT	SOPORTE
	320463550	320804850	1	PULSANTE	BOUTON	DRUKKNOPF	PUSH BOTTON	PULSADOR
		340441116	1	VOLANTINO	MANIVELLE	GRIFFMUTTER	LOCK NUT	MANIVELA
		340481703	3	PASSAGUIDAFILI	PASSE-FIL	GUMMIRING	GROMMET	PASAHILO
		340481806	10	FASCETTA	COLLIER	HALTERBAND	STRAP	ABRAZADERA
		350359458	1	TAPPO	BOUCHON	STOPFEN	PLUG	TAPON
		355500715	14	RONDELLA	RONDELLE	SCHEIBE	WASHER	ARANDELA
		355500915	8	RONDELLA	RONDELLE	SCHEIBE	WASHER	ARANDELA

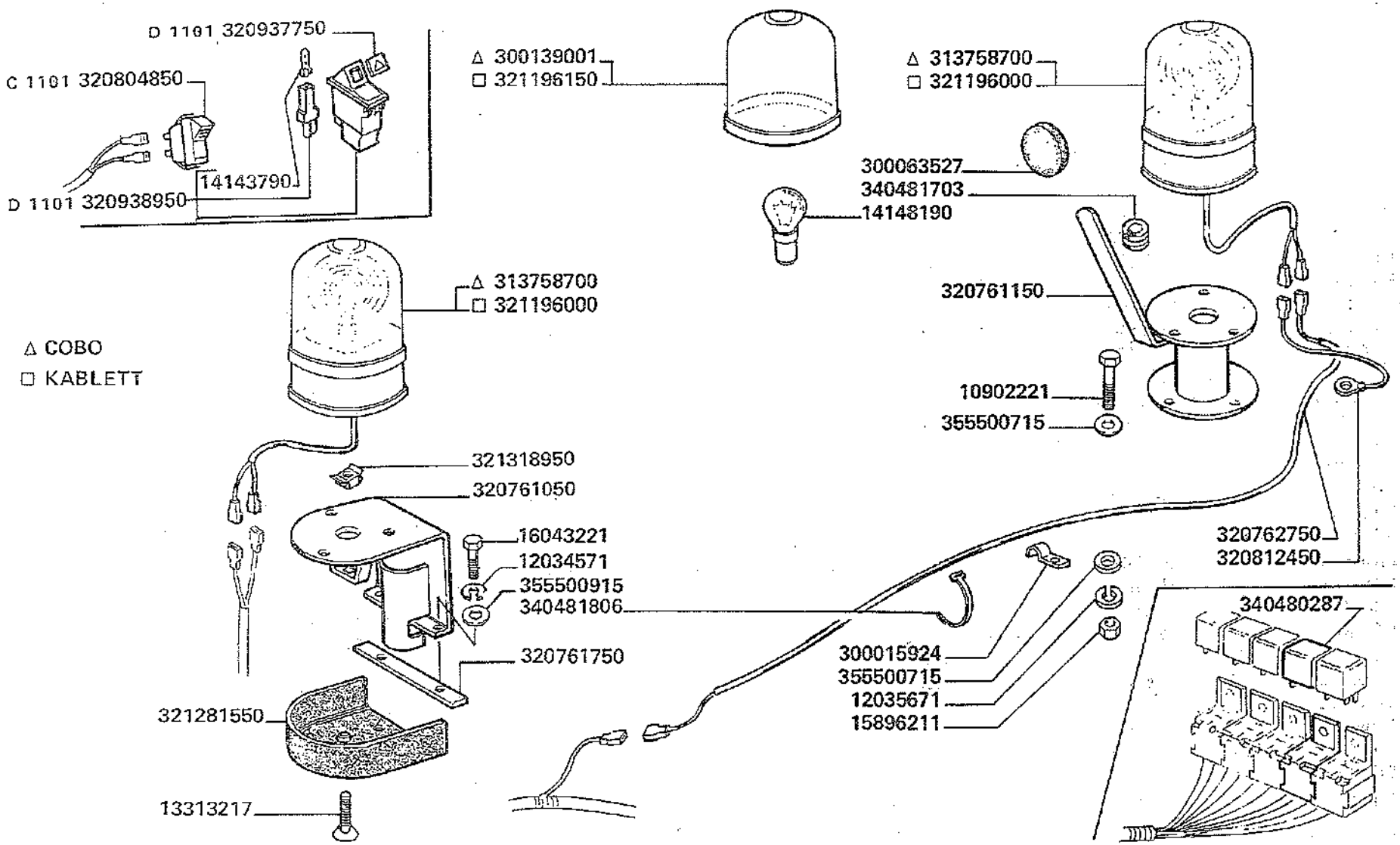

D 1016	aut. ⇒ n. 5C51001 aut. ⇒ n. 5C61001	D 1101	aut. ⇒ n. 5C51267 aut. ⇒ n. 5C61275

3500-3500R
3550-3550R

LAMPADA ROTANTE GIALLA SENZA CABINA

Feut tournant yaune sanz cabine
Gelbes blinklicht onhe kabine

Yellow beacon light without cab
Faro rodante amarillo sin cabina

126.A/1

MODIF.	ANT. MODIF.	N. ORDIN.	Q	DENOMINAZIONE	DESIGNATION	BENENNUNG	DESCRIPTION	DENOMINACIONES
		10902221	3	VITE	VIS	SCHRAUBE	SCREW	TORNILLO
		12034571	2	ROSETTA ELASTICA	RONDELLE W	FEDERSCHEIBE	SPRING WASHER	ARANDELA ELASTICA
		12035670	3	ROSETTA ELASTICA	RONDELLE W	FEDERSCHEIBE	SPRING WASHER	ARANDELA ELASTICA
		13313217	1	VITE	VIS	SCHRAUBE	SCREW	TORNILLO
		14143790	(1)	LAMPADA 12V. - 1,2 W	LAMPE	LAMPE	BULB	BOMBILLA
		14148190	(1)	LAMPADA 12V.	LAMPE	LAMPE	BULB	BOMBILLA
		15896221	3	DADO	ECROU	MUTTER	NUT	TUERCA
		16043221	2	VITE	VIS	SCHRAUBE	SCREW	TORNILLO
		300015924	5	GRAFFA PER CAVO	COLLIER	SCHELLE	CLAMP	COLLAR
		300063527	1	GOMMINO	CAOUTCHOUC	GUMMI	RUBBER	GOMA
		300139001	(1)	CALOTTA GIALLA	DISPERSEUR YAUNE	LICHTSCHEIBE	YELLOW LENS	CASQUETTE AMARILL.
		313758700	2	LAMPADA ROTANTE GIALLA	FEUT TOURNANT YAUNE	RUNDUM– KENNLEUCHTE	BEACON YELLOW	FARO RODANTE AMARILLO
		320761050	1	SUPPORTO LAMP. SU SERB.	SUPPORT	HALTERUNG	SUPPORT	SOPORTE
		320761150	1	SUPPORTO LAMP. SU CUFFIA	SUPPORT	HALTERUNG	SUPPORT	SOPORTE
		320761750	1	PIATTO	PLAQUE	PLATTE	PLATE	PLACA
		320762750	1	CAVO AGGIUNTIVO	CABLE	KABEL	CABLE	CABLE
C 1101	320463550	320804850	1	PULSANTE	BOUTON	DRUKKNOPF	PUSH BOTTON	PULSADOR
		320812450	1	CAVO MASSA	CABLE DE MASSE	MASSEKABEL	GROUND CABLE	CABLE DE MASA
D 1101		320933750	1	PIASTRINA	PLAQUETTE	PLATTE	PLATE	PLACA
D 1101		320938950	1	DEVIATORE DOPPIO	DOUBLE COMMUTAT.	DOPPELSCHALTER	DOPPEL SWITCH	CONMUTADOR DOBL.
		321196000	2	LAMPADA ROTANTE GIALLA	FEU TORNANT YAUNE	RUNDUM– KENNLEUCHTE	BEACON YELLOW	FARO RODANTE AMARILLO
		321196150	(1)	CALOTTA GIALLA	DISPERSEUR YAUNE	LICHTSCHEIBE	YELLOW LENS	CASQUETTE AMARILL.
		321281550	1	CHIUSURA SUPP.	FERMETURE	DECKEL	COVER	TAPA
		321318950	1	DADO	ECROU	MUTTER	NUT	TUERCA
		340480287	1	RELÉ	RELAIS	RELAY	RELAY	RELAIS
		340481703	3	PASSAGUIDAFILI	PASSE-FIL	GUMMIRING	GROMMET	PASAHILO
		340481806	10	FASCETTA	COLLIER	HALTERBAND	STRAP	ABRAZADERA
		355500715	12	RONDELLA	RONDELLE	SCHEIBE	WASHER	ARANDELA
		355500915	2	RONDELLA	RONDELLE	SCHEIBE	WASHER	ARANDELA

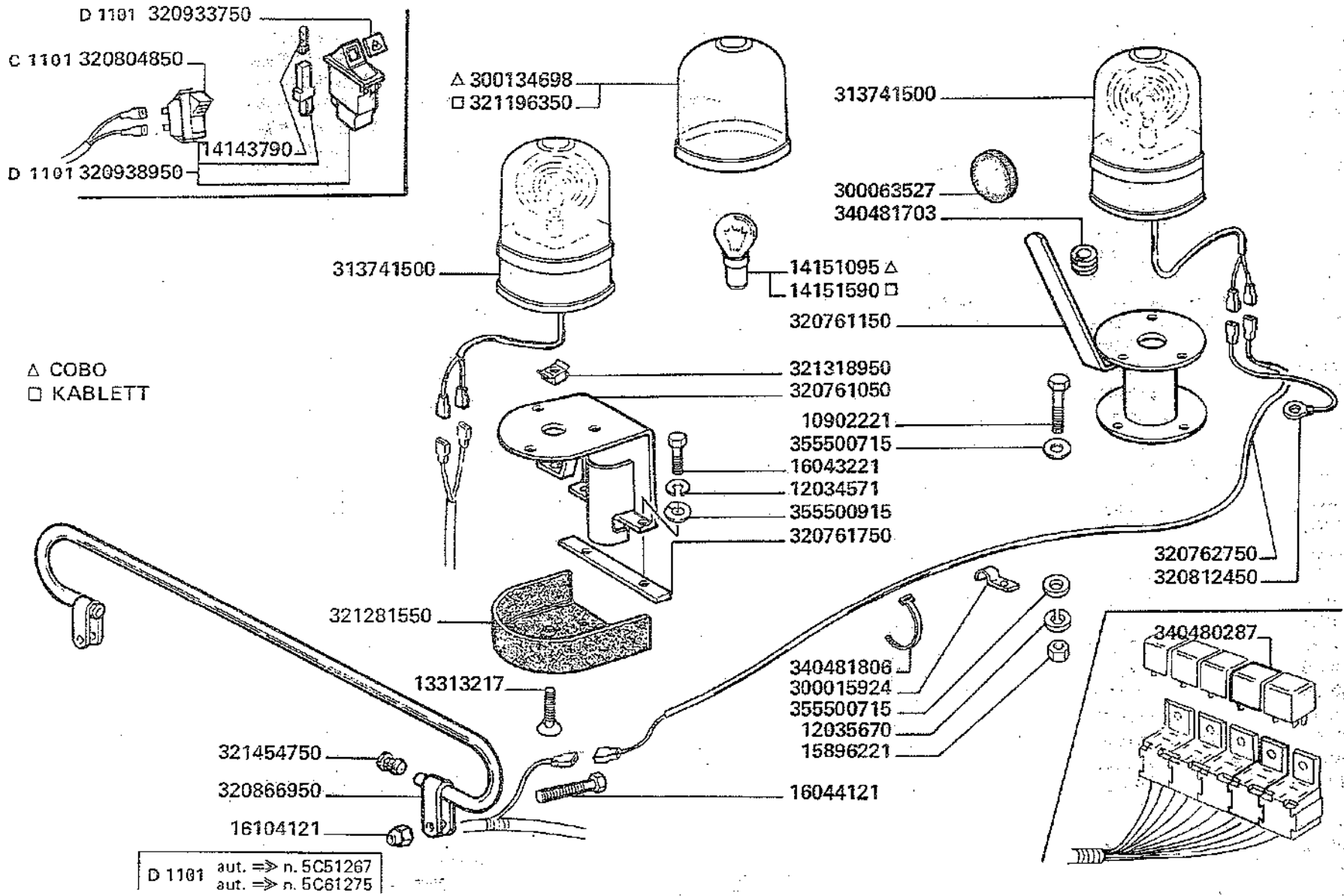

3500-3500R
3550-3550R

LAMPADA ROTANTE ARANCIONE SENZA CABINA

Feut tournant orange sanz cabine
Orange blinklicht onhe kabine
Orange beacon light without cab
Faro rodante anaranjado sin cabina

126.B

MODIF.	ANT. MODIF.	N. ORDIN.	Q	DENOMINAZIONE	DESIGNATION	BENENNUNG	DESCRIPTION	DENOMINACIONES
		10902221	3	VITE	VIS	SCHRAUBE	SCREW	TORNILLO
		12034571	2	ROSETTA ELASTICA	RONDELLE W	FEDERSCHEIBE	SPRING WASHER	ARANDELA ELASTICA
		12035670	3	ROSETTA ELASTICA	RONDELLE W	FEDERSCHEIBE	SPRING WASHER	ARANDELA ELASTICA
		13313217	1	VITE	VIS	SCHRAUBE	SCREW	TORNILLO
		14143790	(1)	LAMPADA 12V - 1,2 W	LAMPE	LAMPE	BULB	BOMBILLA
		14151095	(1)	LAMPADA 12V.	LAMPE	LAMPE	BULB	BOMBILLA
		14151590	(1)	LAMPADA 12V.	LAMPE	LAMPE	BULB	BOMBILLA
		15896221	3	DADO	ECROU	MUTTER	NUT	TUERCA
		16043221	2	VITE	VIS	SCHRAUBE	SCREW	TORNILLO
		16044121	2	VITE	VIS	SCHRAUBE	SCREW	TORNILLO
		16104121	2	DADO	ECROU	MUTTER	NUT	TUERCA
		300015924	5	GRAFFA PER CAVO	COLLIER	SCHELLE	CLAMP	COLLAR
		300063527	1	GOMMINO	CAOUTCHOUC	GUMMI	RUBBER	GOMA
		300134698	(1)	CALOTTA ARANCIO	DISPERSEUR ORANGE	LICHTSCHEIBE	ORANGE LENS	CASQUETTE ANARANJ.
	321196200	313741500	2	LAMPADA ROTANTE ARANCIO	FEUT TOURNANT. ORANGE	RUNDUM– KENNLEUCHTE	ORANGE BEACON	FARO RODANTE ANARANJADO
		320761050	1	SUPPORTO LAMP. SERB.	SUPPORT	HALTERUNG	SUPPORT	SOPORTE
		320761150	1	SUPPORTO LAMP. SU CUFFIA	SUPPORT	HALTERUNG	SUPPORT	SOPORTE
		320761750	1	PIATTO	PLAQUE	PLATTE	PLATE	PLACA
		320762750	1	CAVO AGGIUNTIVO	CABLE	KABEL	CABLE	CABLE
C 1101	320463550	320804850	1	PULSANTE	BOUTON	DRUKKNOPF	PUSH BOTTON	PULSADOR
		320812450	1	CAVO MASSA	CABLE DE MASSE	MASSEKABEL	GROUND CABLE	CABLE DE MASA
		320866950	1	RIALZO PARAPETTO	REHAUSSE	VERLAENGERUNG	EXTENSION	ALZAS
D 1101		320933750	1	PIASTRINA	PLAQUETTE	PLATTE	PLATE	PLACA
D 1101		320938950	1	DEVIATORE DOPPIO	COMMUTATEUR DOUB.	UMSCHALTER	DOPPEL SWITCH	CONMUTADOR DOBL.
		321196350	(1)	CALOTTA ARANCIO	DISPERSEUR ORANGE	LICHTSCHEIBE	ORANGE LENS	CASQUETTE ANARANJ.
		321281550	1	CHIUSURA SUPP.	FERMETURE	DECKEL	COVER	TAPA
		321318950	1	DADO	ECROU	MUTTER	NUT	TUERCA
		321454750	2	TAPPO	BOUCHON	STOPFEN	PLUG	TAPON
		340480287	1	RELÉ	RELAIS	RELAY	RELAY	RELAIS
		340481703	3	PASSAGUIDAFILI	PASSE-FIL	GUMMIRING	GROMMET	PASAHILO
		340481806	10	FASCETTA	COLLIER	HALTERBAND	STRAP	ABRAZADERA
		355500715	12	RONDELLA	RONDELLE	SCHEIBE	WASHER	ARANDELA
		355500915	2	RONDELLA	RONDELLE	SCHEIBE	WASHER	ARANDELA

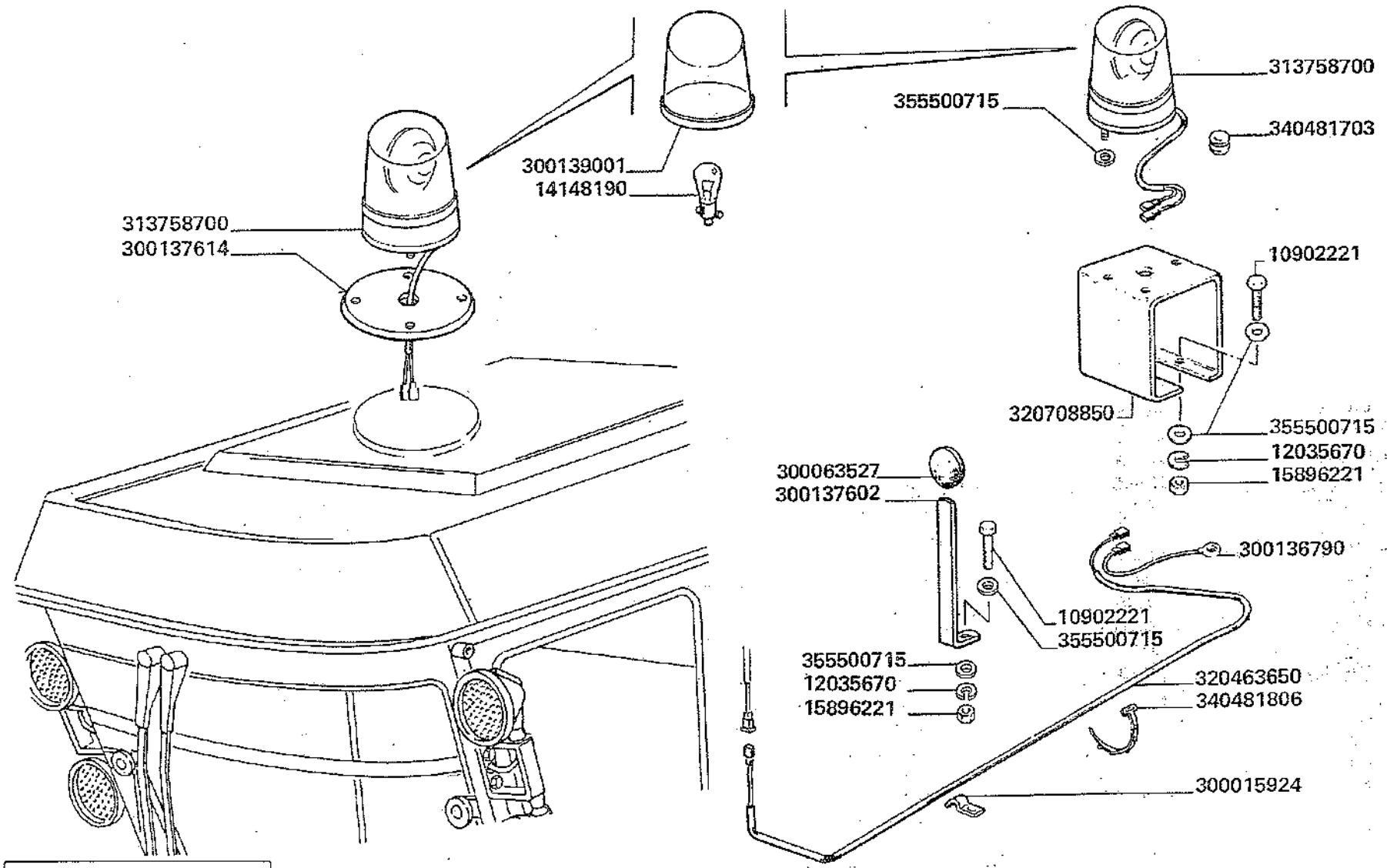

C 1016 aut. ⇐ n. 5C50912
aut. ⇐ n. 5C60446

3500-3500R
3550-3550R

LAMPADA ROTANTE GIALLA - CON CABINA

Feut tournant yaune avec cabine
Gelbes blinklicht mit Kabine
Yellow beacon light with cab
Faro rodante amarillo con cabina

126.C

MODIF.	ANT. MODIF.	N. ORDIN.	Q	DENOMINAZIONE	DESIGNATION	BENENNUNG	DESCRIPTION	DENOMINACIONES
		10902221	4	VITE	VIS	SCHRAUBE	SCREW	TORNILLO
		12035670	4	ROSETTA ELASTICA	RONDELLE W	FEDERSCHEIBE	SPRING WASHER	ARANDELA ELASTICA
		14148190	(1)	LAMPADA	LAMPE	LAMPE	BULB	BOMBILLA
		15896221	4	DADO	ECROU	MUTTER	NUT	TUERCA
		300015924	6	GRAFFA PER CAVO	COLLIER	SCHELLE	CLAMP	COLLAR
		300063527	1	GOMMINO	CAOUTCHOUC	GUMMI	RUBBER	GOMA
		300136790	1	CAVO MASSA	CABLE	KABEL	CABLE	CABLE
		300137602	1	SUPPORTO APP. PORTELLO	SUPPORT	HALTER	SUPPORT	SOPORTE
		300137614	1	DISCO SUPP.	SUPPORT	HALTERUNG	SUPPORT	SOPORTE
		300139001	(1)	CALOTTA	DISPERSEUR	LICHTSCHEIBE	LENS	CASQUETTE
		313758700	2	LAMPADA ROTANTE GIALLA	FEU TOURNANT	RUNDUM KENNLEUCHTE	ROTARY BEACON	FARO RODANTE
		320463650	1	CAVO AGGIUNTIVO	CABLE	KABEL	CABLE	CABLE
		320708850	1	SUPPORTO LAMPADA	SUPPORT	HALTERUNG	SUPPORT	SOPORTE
		340481703	3	PASSAGUIDAFILI	PASSE-FIL	GUMMIRING	GROMMET	PASAHILO
		340481806	6	FASCETTA	COLLIER	HALTERBAND	STRAP	ABRAZADERA
		355500715	14	RONDELLA	RONDELLE	SCHEIBE	WASHER	ARANDELA

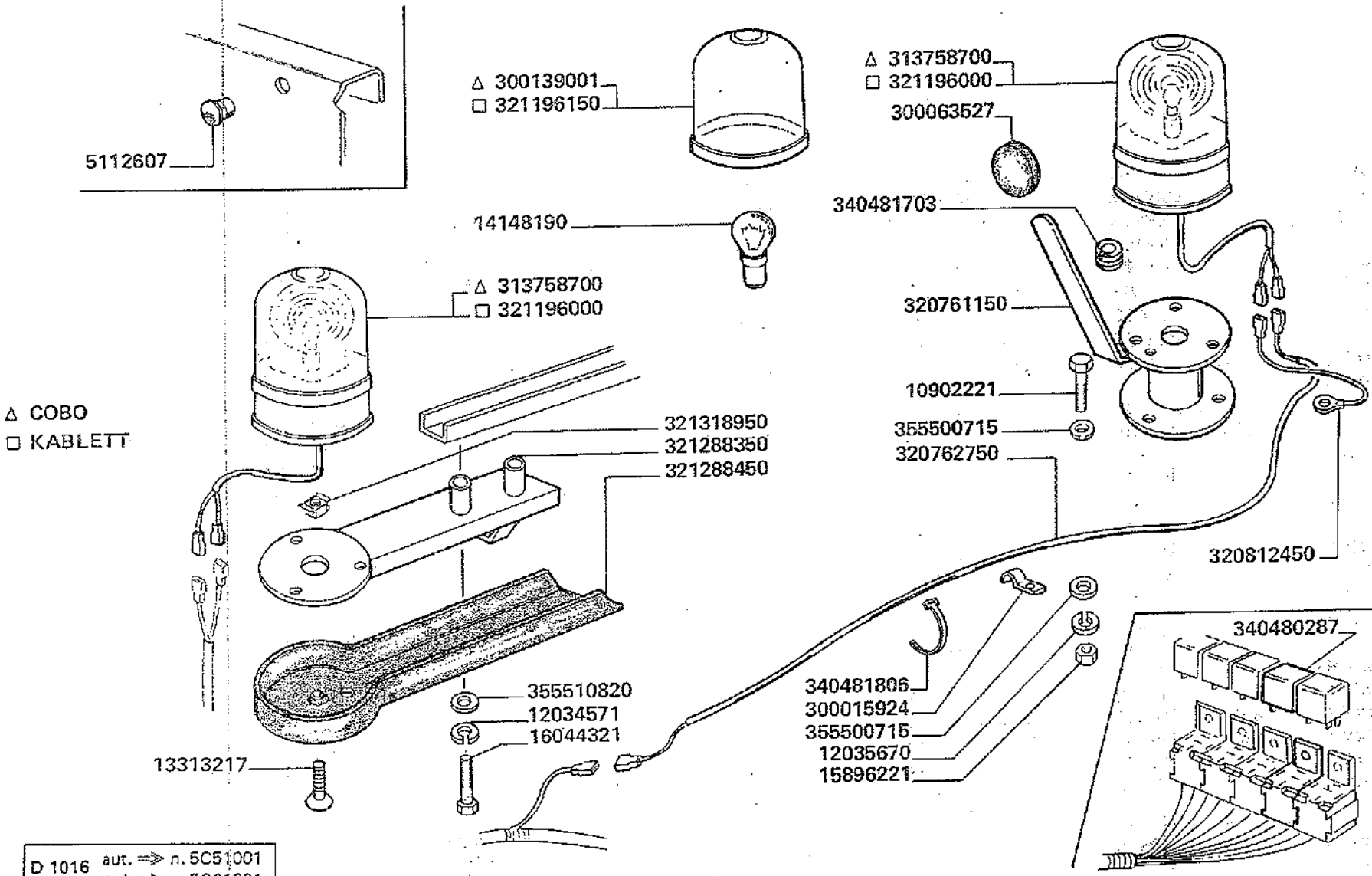

D 1016 aut. ⇒ n. 5C51001
aut. ⇒ n. 5C61001

3500-3500R
3550-3550R

LAMPADA ROTANTE GIALLA CON CABINA

Feut tournant yaune avec cabine
Gelbes blinklicht mit kabine
Yellow beacon light with cab
Faro rodante amarillo con cabina

126.C/1

MODIF.	ANT. MODIF.	N. ORDIN.	Q	DENOMINAZIONE	DESIGNATION	BENENNUNG	DESCRIPTION	DENOMINACIONES
		5112607	1	TAPPO	BOUCHON	STOPFEN	PLUG	TAPON
		10902221	3	VITE	VIS	SCHRAUBE	SCREW	TORNILLO
		12034571	2	ROSETTA ELASTICA	RONDELLE W	FEDERSCHEIBE	SPRING WASHER	ARANDELA ELASTICA
		12035670	3	ROSETTA ELASTICA	RONDELLE W	FEDERSCHEIBE	SPRING WASHER	ARANDELA ELASTICA
		13313217	2	VITE	VIS	SCHRAUBE	SCREW	TORNILLO
		14148190	(1)	LAMPADA 12V.	LAMPE	LAMPE	BULB	BOMBILLA
		15896221	3	DADO	ECROU	MUTTER	NUT	TUERCA
		16044321	2	VITE	VIS	SCHRAUBE	SCREW	TORNILLO
		300015924	5	GRAFFA PER CAVO	COLLIER	SCHELLE	CLAMP	COLLAR
		300063527	1	GOMMINO	CAOUTCHOUC	GUMMI	RUBBER	GOMA
		300139001	(1)	CALOTTA GIALLA	DISPERSEUR YAUNE	LICHTSCHEIBE	YELLOW LENS	CASQUETTE AMARILL.
		313758700	2	LAMPADA ROTANTE GIALLA	FEUT TOURNANT YAUNE	RUNDUM– KENNLEUCHTE	YELLOW BEACON	FARO RODANTE AMARILLO
		320761150	1	SUPPORTO LAMPADA	SUPPORT	HALTERUNG	SUPPORT	SOPORTE
		320762750	1	CAVO AGGIUNTIVO	CABLE	KABEL	CABLE	CABLE
		320812450	1	CAVO MASSA	CABLE DE MASSE	MASSEKABEL	GROUND CABLE	CABLE DE MASA
		321196000	2	LAMPADA ROTANTE GIALLA	FEUT TOURNANT YAUNE	RUNDUM– KENNLEUCHTE	YELLOW BEACON	FARO RODANTE AMARILLO
		321196150	(1)	CALOTTA GIALLA	DISPERSEUR YAUNE	LICHTSCHEIBE	YELLOW LENS	CASQUETTE AMARILL.
		321288350	1	SUPPORTO LAMP. SU CAB.	SUPPORT	HALTERUNG	SUPPORT	SOPORTE
		321288450	1	CHIUSURA SUPP.	FERMETURE	DECKEL	COVER	TAPA
		321318950	2	DADO	ECROU	MUTTER	NUT	TUERCA
		340480287	1	RELE	RELAIS	RELAY	RELAY	RELAIS
		340481703	2	PASSAGUIDAFILI	PASSE-FIL	GUMMIRING	GROMMET	PASAHILO
		340481806	8	FASCETTA	COLLIER	HALTERBAND	STRAP	ABRAZADERA
		355500715	12	RONDELLA	RONDELLE	SCHEIBE	WASHER	ARANDELA
		355510820	2	RONDELLA	RONDELLE	SCHEIBE	WASHER	ARANDELA

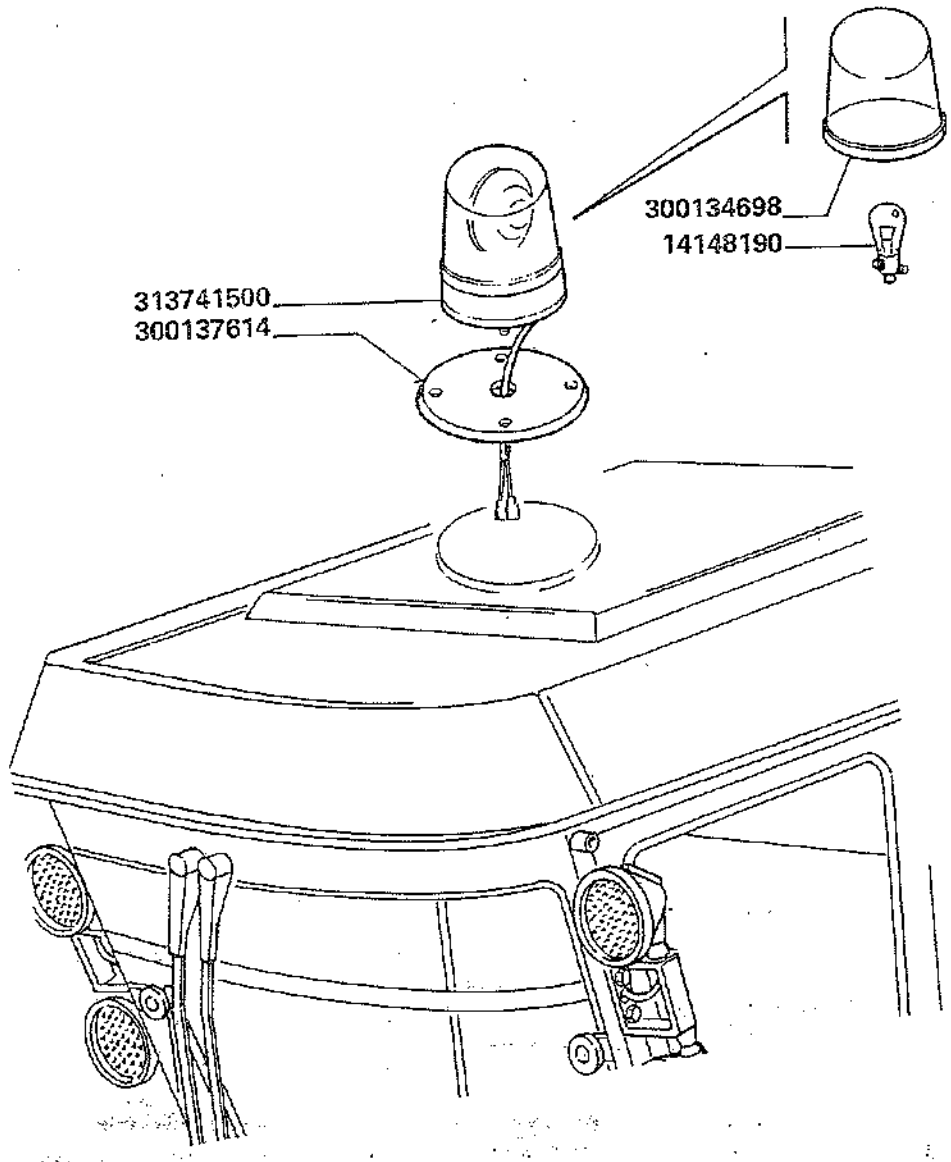

C 1016 aut. ⇐ n. 5C50912
aut. ⇐ n. 5C60446

3500-3500R
3550-3550R

LAMPADA ROTANTE ARANCIONE CON CABINA

Feut tournant orange avec cabine
Orange blinklicht mit kabine
Orange beacon light with cab
Faro rodante anaranjado con cabina

126.D

MODIF.	ANT. MODIF.	N. ORDIN.	Q	DENOMINAZIONE	DESIGNATION	BENENNUNG	DESCRIPTION	DENOMINACIONES
		14148190	(1)	LAMPADA	LAMPE	LAMPE	BULB	BOMBILLA
		300134698	(1)	CALOTTA ARANCIO	DISPERSEUR ORANGE	LICHTSCHEIBE	ORANGE LENS	CASQUETTE ANARANJ.
		300137614	1	DISCO SUPP.	SUPPORT	HALTERUNG	SUPPORT	SOPORTE
		313741500	1	LAMPADA ROTANTE ARANCIO	FEU TOURNANT ORANGE	RUNDUM– KENNLEUCHTE	ROTARY BEACON ORANGE	FARO RODANTE ANARANJADO

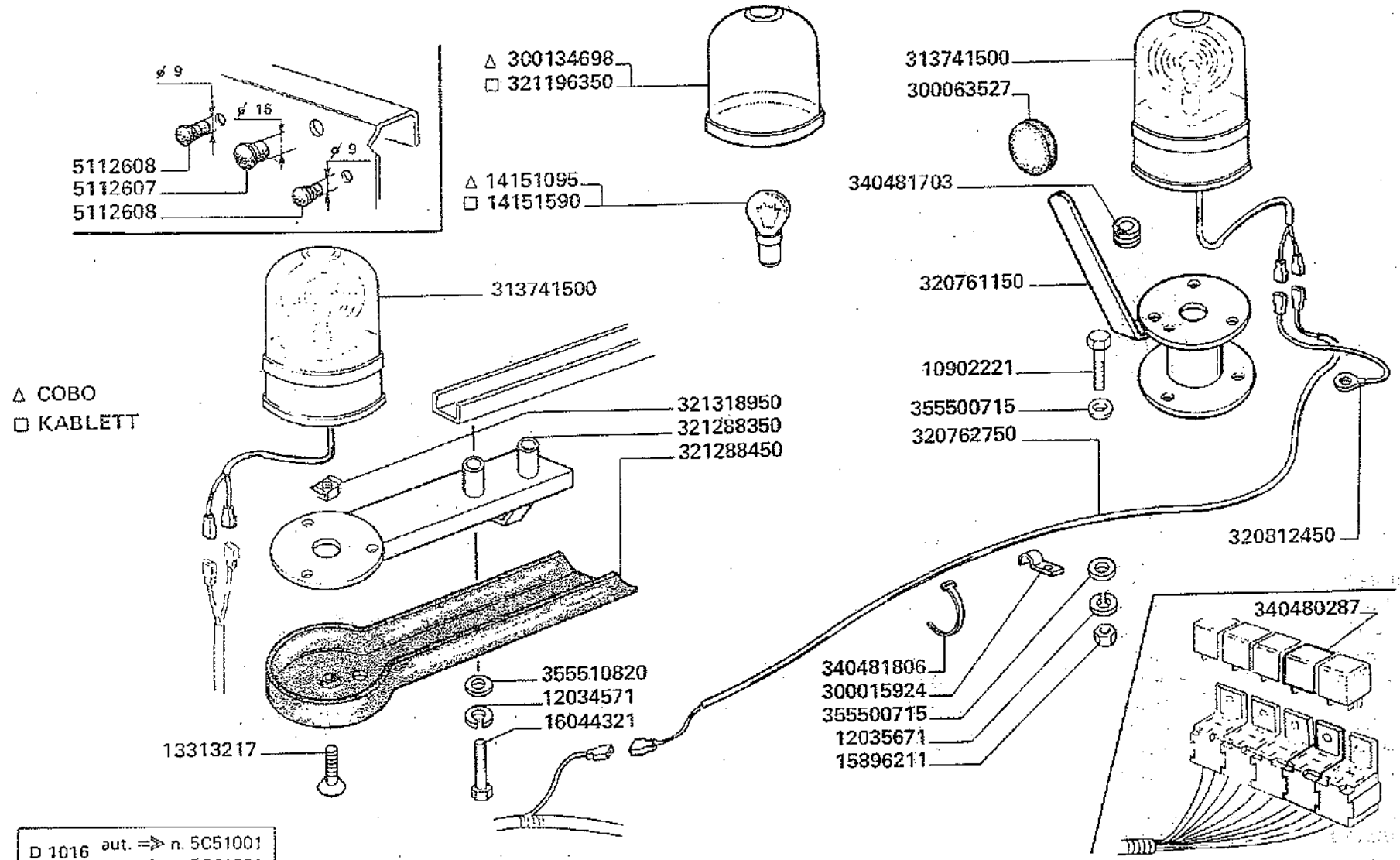

D 1016 aut. ⇒ n. 5C51001
aut. ⇒ n. 5C61001

3500-3500R
3550-3550R

LAMPADA ROTANTE ARANCIONE CON CABINA

Feut tournant orange avec cabine
Orange blinklicht mit kabine
Orange beacon light with cab
Faro rodante anaranjado con cabina

126.D/1

MODIF.	ANT. MODIF.	N. ORDIN.	Q.	DENOMINAZIONE	DESIGNATION	BENENNUNG	DESCRIPTION	DENOMINACIONES
		5112607	1	TAPPO	BOUCHON	STOPFEN	PLUG	TAPON
		5112608	2	TAPPO	BOUCHON	STOPFEN	PLUG	TAPON
		10902221	3	VITE	VIS	SCHRAUBE	SCREW	TORNILLO
		12034571	2	ROSETTA ELASTICA	RONDELLE W	FEDERSCHEIBE	SPRING WASHER	ARANDELA ELASTICA
		12035670	3	ROSETTA ELASTICA	RONDELLE W	FEDERSCHEIBE	SPRING WASHER	ARANDELA ELASTICA
		13313217	2	VITE	VIS	SCHRAUBE	SCREW	TORNILLO
		14151095	(1)	LAMPADA 12V.	LAMPE	LAMPE	BULB	BOMBILLA
		14151590	(1)	LAMPADA 12V.	LAMPE	LAMPE	BULB	BOMBILLA
		15896221	3	DADO	ECROU	MUTTER	NUT	TUERCA
		16044321	2	VITE	VIS	SCHRAUBE	SCREW	TORNILLO
		300015924	5	GRAFFA PER CAVO	COLLIER	SCHELLE	CLAMP	COLLAR
		300063527	1	GOMMINO	CAOUTCHOUC	GUMMI	RUBBER	GOMA
		300134698	(1)	CALOTTA ARANCIO	DISPERSEUR ORANGE	LICHTSCHEIBE	ORANGE LENS	CASQUETTE ANARANJ.
	321196200	313741500	2	LAMPADA ROTANTE ARANCIO	FEUT TOURNANT ORANGE	RUNDUM– KENNLEUCHTE	ORANGE BEACON	FARO RODANTE ANARANJADO
		320761150	1	SUPPORTO LAMPADA	SUPPORT	HALTERUNG	SUPPORT	SOPORTE
		320762750	1	CAVO AGGIUNTIVO	CABLE	KABEL	CABLE	CABLE
		320812450	1	CAVO MASSA	CABLE DE MASSE	MASSEKABEL	GROUND CABLE	CABLE DE MASA
		321196350	(1)	CALOTTA ARANCIO	DISPERSEUR ORANGE	LICHTSCHEIBE	ORANGE LENS	CASQUETTE ANARANJ.
		321288350	1	SUPPORTO LAMP. SU CAB.	SUPPORT	HALTERUNG	SUPPORT	SOPORTE
		321288450	1	CHIUSURA SUPP.	FERMETURE	DECKEL	COVER	TAPA
		321318950	2	DADO	ECROU	MUTTER	NUT	TUERCA
		340480287	1	RELÉ	RELAIS	RELAY	RELAY	RELAIS
		340481703	2	PASSAGUIDAFILI	PASSE-FIL	GUMMIRING	GROMMET	PASAHILO
		340481806	8	FASCETTA	COLLIER	HALTERBAND	STRAP	ABRAZADERA
		355500715	12	RONDELLA	RONDELLE	SCHEIBE	WASHER	ARANDELA
		355510820	2	RONDELLA	RONDELLE	SCHEIBE	WASHER	ARANDELA

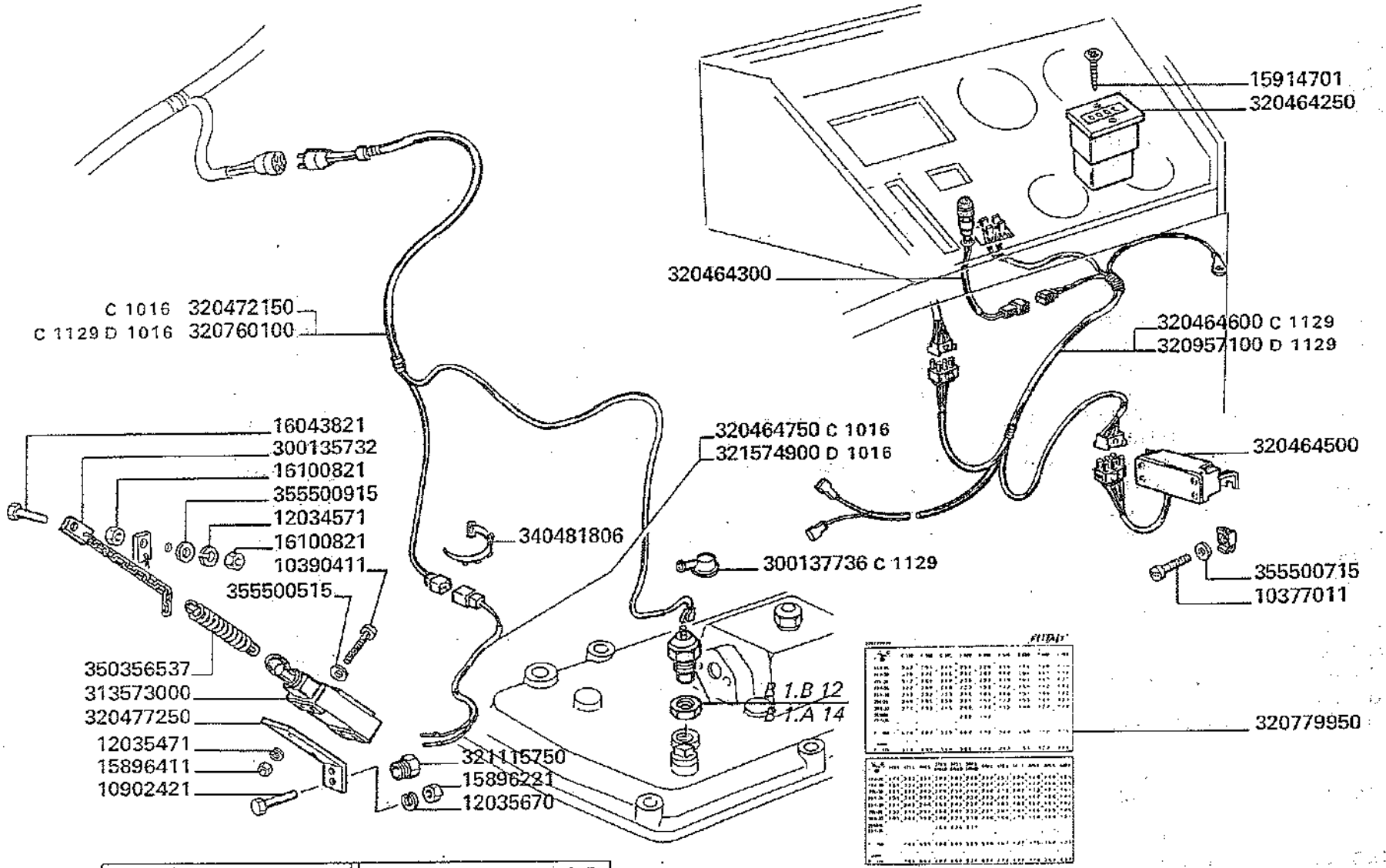

D 1016	aut. ⇒ n. 5C51001 aut. ⇒ n. 5C61001
D 1129	aut. ⇒ n. 5C51267 aut. ⇒ n. 5C61275

MODIF.	ANT. MODIF.	N. ORDIN.	Q	DENOMINAZIONE	DESIGNATION	BENENNUNG	DESCRIPTION	DENOMINACIONES
		10377011	2	VITE	VIS	SCHRAUBE	SCREW	TORNILLO
		10390411	2	VITE	VIS	SCHRAUBE	SCREW	TORNILLO
		10902421	2	VITE	VIS	SCHRAUBE	SCREW	TORNILLO
		12034571	1	ROSETTA ELASTICA	RONDELLE W	FEDERSCHEIBE	SPRING WASHER	ARANDELA ELASTICA
		12035471	2	ROSETTA ELASTICA	RONDELLE W	FEDERSCHEIBE	SPRING WASHER	ARANDELA ELASTICA
		12035670	4	ROSETTA ELASTICA	RONDELLE W	FEDERSCHEIBE	SPRING WASHER	ARANDELA ELASTICA
		15896221	2	DADO	ECROU	MUTTER	NUT	TUERCA
		15896411	2	DADO	ECROU	MUTTER	NUT	TUERCA
		15914701	2	VITE	VIS	SCHRAUBE	SCREW	TORNILLO
		16043821	1	VITE	VIS	SCHRAUBE	SCREW	TORNILLO
		16100821	2	DADO	ECROU	MUTTER	NUT	TUERCA
		300135732	1	CATENA	CHAINE	KETTE	CHAIN	CADENA
C	1129	300137736	(1)	CAPPUCCIO	CAPUCHON	KAPPE	CAP	CAPUCHO
		313573000	1	INTERRUTTORE	INTERRUPTEUR	SCHALTER	SWITCH	INTERRUPTOR
		320464250	1	CONTAIMPULSI	COMPTEUR D'IMPUL.	IMPULS ANZEIGER	IMPULSE COUNTER	CUENTA IMPULSOS
		320464300	1	PULSANTE AZZERAM.	POUSSOIR	KNOPFSCHALTER	PUSH BUTTON	PULSADOR
		320464500	1	CENTRAL. CONTAETTARI	BOITE ELECTRONIQUE	ELEKTRONISCHE DOSE	ELECTRONIC BOX	CAJITA ELECTRONICA
C	1129	320464600	1	CAVO	CABLE	KABEL	CABLE	CABLE
C	1016	320464750	1	CAVO	CABLE	KABEL	CABLE	CABLE
C	1016	320472150	1	CAVO	CABLE	KABEL	CABLE	CABLE
		320477250	1	SUPPORTO INTERRUTTORE	SUPPORT	HALTER	SUPPORT	SOPORTE
D	1016	320760100	1	CAVO	CABLE	KABEL	CABLE	CABLE
C	1129							
		320779950	1	DECALCOMANIA	DECALCOMANIE	ABZIEHBILD	TRANSFER	CALCOMANIA
D	1129	320957100	1	CAVO	CABLE	KABEL	CABLE	CABLE
		321115750	1	PRESSACAVO	PRESSE CABLE	KABELPRESSE	CABLE PRESS	PRENSA CABLE
D	1016	321574900	1	CAVO	CABLE	KABEL	CABLE	CABLE
		340481806	15	FASCETTA	COLLIER	HALTERBAND	STRAP	ABRAZADERA
		350356537	1	MOLLA	RESSORT	FEDER	SCHEIBE	ARANDELA
		355500515	4	RONDELLA	RONDELLE	SCHEIBE	WASHER	ARANDELA
		355500715	2	RONDELLA	RONDELLE	SCHEIBE	WASHER	ARANDELA
		355500915	2	RONDELLA	RONDELLE	SCHEIBE	WASHER	ARANDELA

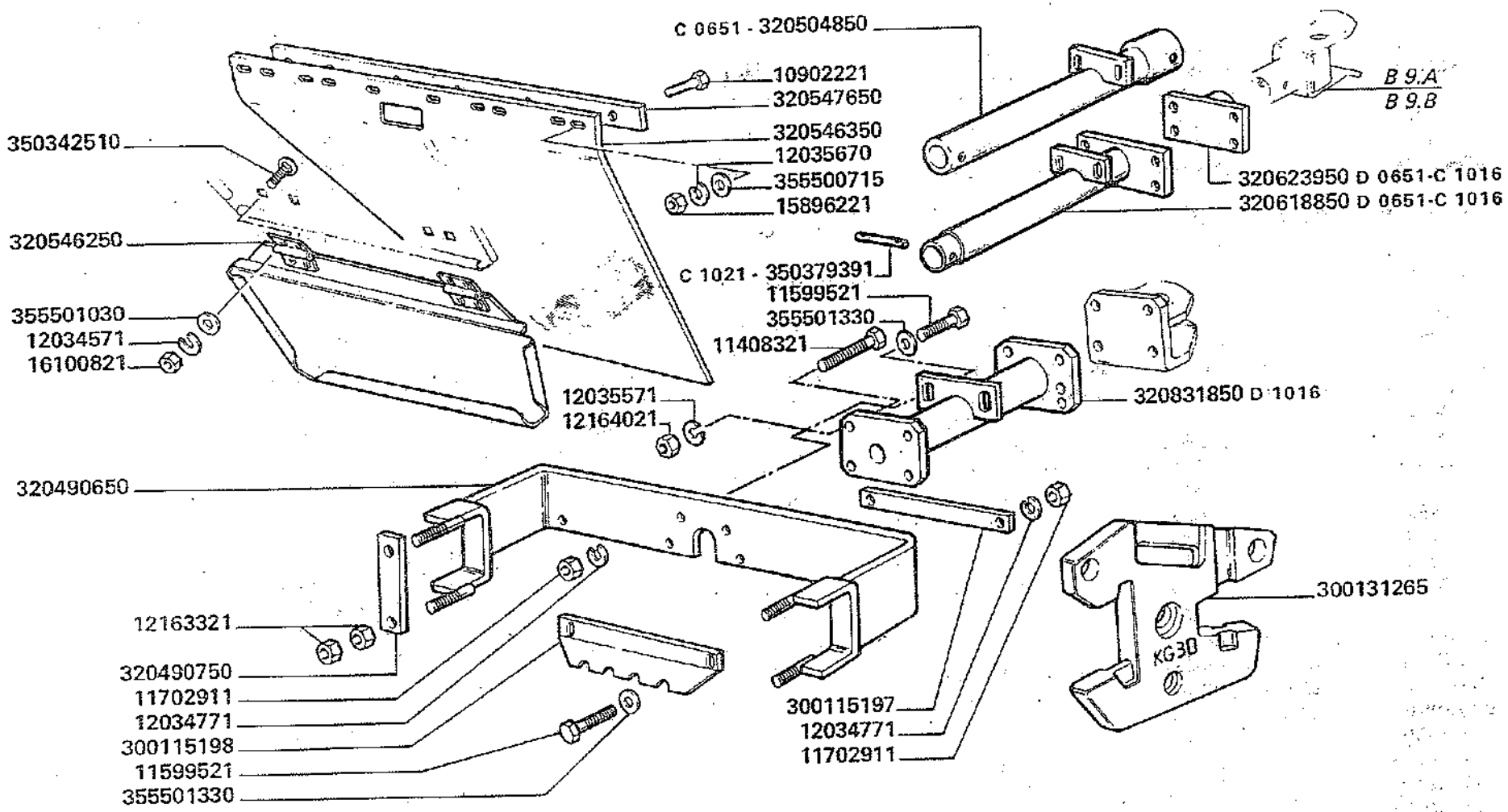

D 0651	aut. ⇒ n. 5C50617 aut. ⇒ n. 5C60322	D 1016	aut. ⇒ n. 5C51001 aut. ⇒ n. 5C61001

3500-3500R
3550-3550R

ZAVORRE SU ASSALE POSTERIORE

Masse sur l'essieu arriere
Ballastgewichte am hinterachse

Ballst weight on rear axle
Lastre sobre eje posterior

MODIF.	ANT. MODIF.	N. ORDIN.	Q	DENOMINAZIONE	DESIGNATION	BENENNUNG	DESCRIPTION	DENOMINACIONES
		10902221	6	VITE	VIS	SCHRAUBE	SCREW	TORNILLO
		11408321	4	VITE	VIS	SCHRAUBE	SCREW	TORNILLO
		11599521	6	VITE	VIS	SCHRAUBE	SCREW	TORNILLO
		11702911	6	DADO	ECROU	MUTTER	NUT	TUERCA
		12034571	4	ROSETTA ELASTICA	RONDELLE W	FEDERSCHEIBE	SPRING WASHER	ARANDELA ELASTICA
		12034771	6	ROSETTA ELASTICA	RONDELLE W	FEDERSCHEIBE	SPRING WASHER	ARANDELA ELASTICA
		12035571	8	ROSETTA ELASTICA	RONDELLE W	FEDERSCHEIBE	SPRING WASHER	ARANDELA ELASTICA
		12035670	6	ROSETTA ELASTICA	RONDELLE W	FEDERSCHEIBE	SPRING WASHER	ARANDELA ELASTICA
		12163321	8	DADO	ECROU	MUTTER	NUT	TUERCA
		12164021	4	DADO	ECROU	MUTTER	NUT	TUERCA
		15896221	6	DADO	ECROU	MUTTER	NUT	TUERCA
		16100821	4	DADO	ECROU	MUTTER	NUT	TUERCA
		300115197	2	SPESSORE PER ZAVORRE	CALE D'EPAISSEUR	DISTANZSTUECK	SHIM	ESPESOR
		300115198	2	PIASTRA FISS. ZAVORRE	PLAQUE	PLATTE	PLATE	PLACA
		300131265	8	ZAVORRE TIPO FIAT	MASSE	ZUSATZGEWICHT	BALLAST WEIGHT	LASTRE
		320490650	1	SUPPORTO ZAVORRE	SUPPORT	HALTERUNG	SUPPORT	SOPORTE
		320490750	2	PIASTRA FISS. SUPP.	PLAQUE	PLATTE	PLATE	PLACA
C 0651		320504850	1	PROL. GANCIO TRAINO	RALLONGE	VERLAENGERUNG	EXTENSION	PROLONGA
		320546250	1	PROLUNGA SCIVOLO	RALLONGE	VERLAENGERUNG	EXTENSION	PROLONGA
		320546350	1	TELA	TOILE	TUCH	CANVAS	LONA
		320547650	1	RISCONTRO TELA	BARRETTE	VERSTAERKUNG	STIFFENER	PLETINA
D 0651 C 1016		320618850	1	STAFFA DI TRAINO	BARRE D'ATTELAGE	ZUGPENDEL	DRAWBAR	LANZA DE REMOL.
D 0651 C 1016		320623950	1	BARRA ATT. GANCIO	PALONNIER	ZUGSTANGE	TRAILER DRAWBAR	BARRA DE ARRASTRE
D 1016		320831850	1	PROLUNGA GANCIO	RALLONGE	VERLAENGERUNG	EXTENSION	PROLONGA
		350342510	4	VITE	VIS	SCHRAUBE	SCREW	TORNILLO
C 1021		350379391	1	SPINA	AXE	STIFT	PIN	PASADOR
		355500715	6	RONDELLA	RONDELLE	SCHEIBE	WASHER	ARANDELA
		355501030	4	RONDELLA	RONDELLE	SCHEIBE	WASHER	ARANDELA
		355501330	6	RONDELLA	RONDELLE	SCHEIBE	WASHER	ARANDELA

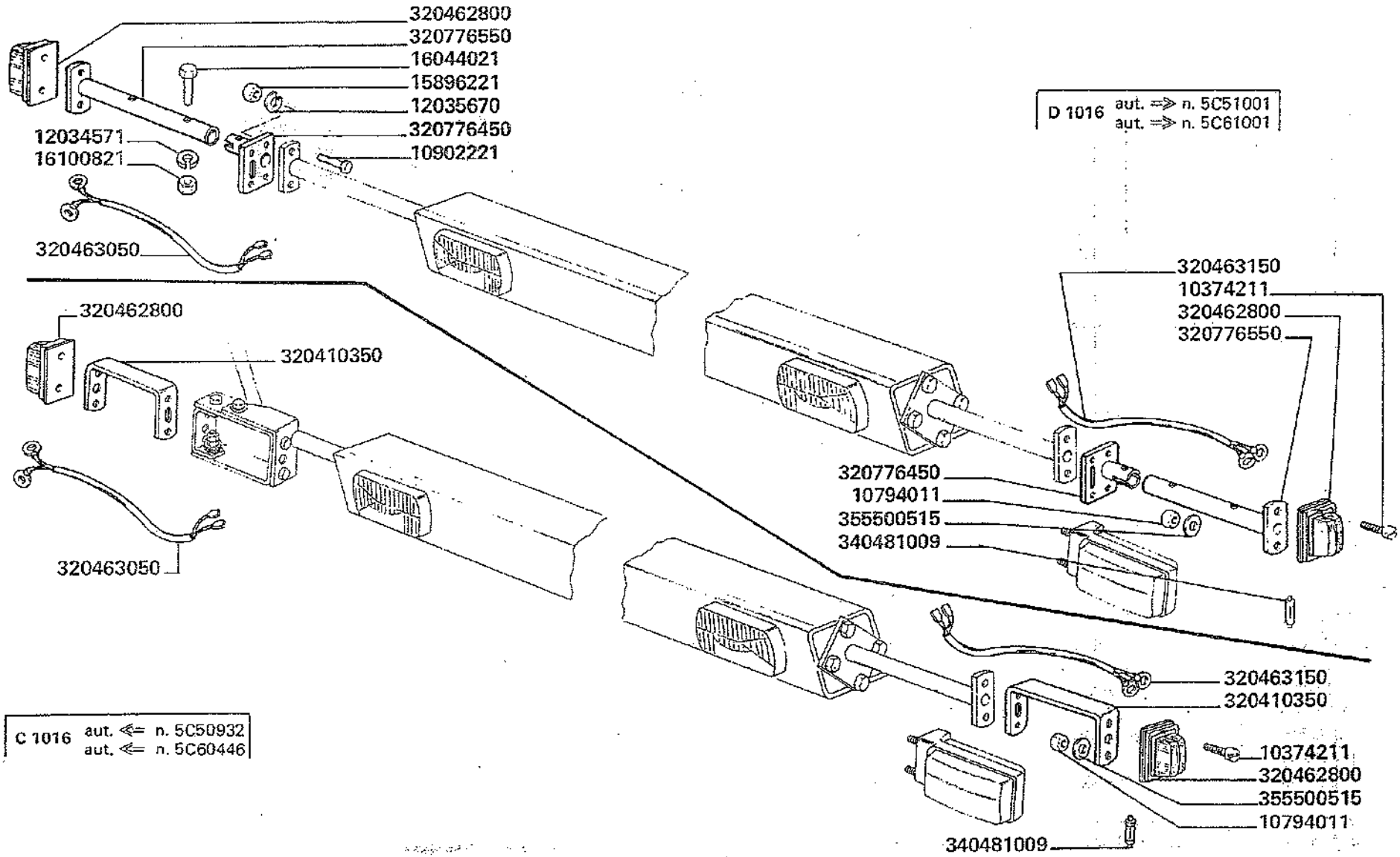
320462800
320776550
16044021
15896221
12035670
320776450
10902221
12034571
16100821
320463050
D 1016 aut. => n. 5C51001
aut. => n. 5C61001
320463150
10374211
320462800
320776550
320776450
10794011
355500515
340481009
320462800
320410350
320463050
320463150
320410350
10374211
320462800
355500515
10794011
340481009
C 1016 aut. <= n. 5C50932
aut. <= n. 5C60446

MODIF.	ANT. MODIF.	N. ORDIN.	Q	DENOMINAZIONE	DESIGNATION	BENENNUNG	DESCRIPTION	DENOMINACIONES
		10374211	4	VITE	VIS	SCHRAUBE	SCREW	TORNILLO
		10794011	4	DADO	ECROU	MUTTER	NUT	TUERCA
C 1016		320410350	2	SUPPORTO FANAL.	SUPPORT	HALTERUNG	SUPPORT	SOPORTE
		320462800	2	FANALINO SAGOMA	FEUS DE GABARIT	BEGRENZUGSLEUCHT.	POSITION LIGHTS	FAROLITOS DE SAGOM.
		320463050	1	CAVO D.	CABLE	KABEL	CABLE	CABLE
		320463150	1	CAVO S.	CABLE	KABEL	CABLE	CABLE
		340481009	2	LAMPADA A SILURO	LAMPE	LAMPE	BULB	BOMBILLA
		355500515	4	RONDELLA	RONDELLE	SCHEIBE	WASHER	ARANDELA
		10374211	4	VITE	VIS	SCHRAUBE	SCREW	TORNILLO
		10794011	4	DADO	ECROU	MUTTER	NUT	TUERCA
		10902221	4	VITE	VIS	SCHRAUBE	SCREW	TORNILLO
		12034571	6	ROSETTA ELASTICA	RONDELLE W	FEDERSCHEIBE	SPRING WASHER	ARANDELA ELASTICA
		12035670	4	ROSETTA ELASTICA	RONDELLE W	FEDERSCHEIBE	SPRING WASHER	ARANDELA ELASTICA
		15896221	4	DADO	ECROU	MUTTER	NUT	TUERCA
		16044021	2	VITE	VIS	SCHRAUBE	SCREW	TORNILLO
		16100821	2	DADO	ECROU	MUTTER	NUT	TUERCA
		320462800	2	FANALINO SAGOMA	FEUS DE GABARIT	BEGRENZUSLEUCHT.	POSITION LIGHTS	FAROLITO DE SAGOMA
		320463050	1	CAVO D.	CABLE	KABEL	CABLE	CABLE
		320463150	1	CAVO S.	CABLE	KABEL	CABLE	CABLE
D 1016		320776450	2	SUPPORTO FANAL.	SUPPORT	HALTERUNG	SUPPORT	SOPORTE
D 1016		320776550	2	SUPPORTO TELESCOPICO	SUPPORT	HALTERUNG	SUPPORT	SOPORTE
		340481009	2	LAMPADA A SILURO	LAMPE	LAMPE	BULB	BOMBILLA
		355500515	4	RONDELLA	RONDELLE	SCHEIBE	WASHER	ARANDELA

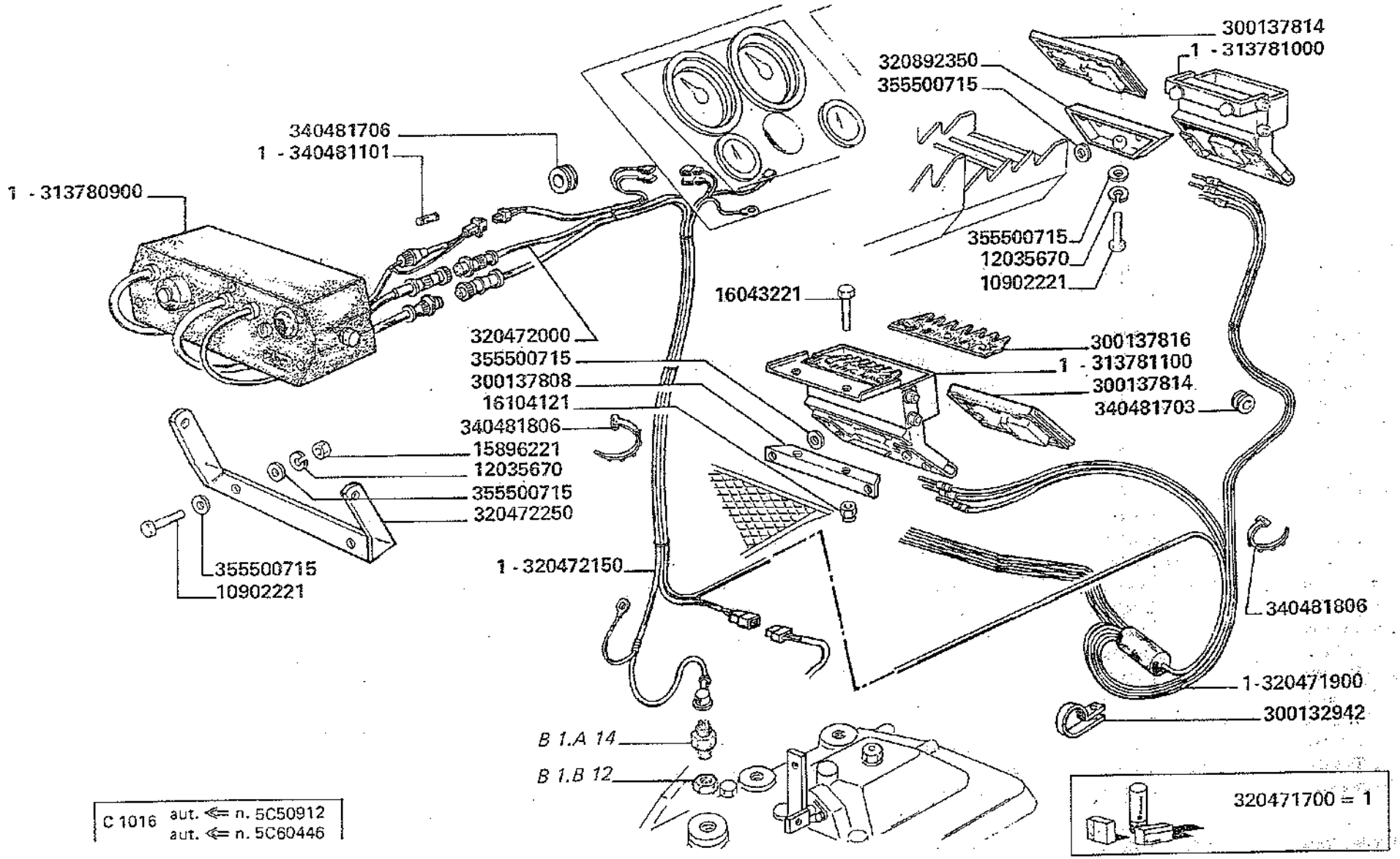
300137814
1 - 313781000
320892350
355500715
340481706
1 - 340481101
1 - 313780900
355500715
12035670
10902221
16043221
320472000
355500715
300137808
16104121
340481806
15896221
12035670
355500715
320472250
300137816
1 - 313781100
300137814
340481703
355500715
10902221
1 - 320472150
340481806
1-320471900
300132942
B 1.A 14
B 1.B 12
320471700 = 1
C 1016 aut. ⇐ n. 5C50912
aut. ⇐ n. 5C60446

MODIF.	ANT. MODIF.	N. ORDIN.	Q	DENOMINAZIONE	DESIGNATION	BENENNUNG	DESCRIPTION	DENOMINACIONES
		10902221	9	VITE	VIS	SCHRAUBE	SCREW	TORNILLO
		12035670	9	ROSETTA ELASTICA	RONDELLE W	FEDERSCHEIBE	SPRING WASHER	ARANDELA ELASTICA
		15896221	2	DADO	ECROU	MUTTER	NUT	TUERCA
		16043221	4	VITE	VIS	SCHRAUBE	SCREW	TORNILLO
		16104121	4	DADO	ECROU	MUTTER	NUT	TUERCA
		300132942	1	FASCETTA	COLLIER	HALTER	RETAINER	ABRAZADERA
		300137009	1	SENSORE	CAPTEUR	SENSOR	SENSOR	SENSOR
		300137808	2	SUPP. SENSORE SU VAGLIO	SUPPORT	HALTERUNG	SUPPORT	SOPORTE
		300137814	(1)	PIASTRA SENSIBILE	PLAQUE SENSIBLE	PLATTE	PLATE	PLACA SENSIBLE
		300137816	(2)	PETTINE SENSORE VAGLIO	PEIGNE CAPT. CRIBLE	RECHENSENSORE	RAKE SENSOR	PEINE SENSOR
		313780900	(1)	MONITOR COMPL.	MONITOR CPT	MONITOR KPL	MONITOR, ASSY	CONJ. MONITOR
		313781000	(2)	SENSORE SU SCUOTIP.	CAPTEUR	SENSOR	SENSOR	SENSOR
		313781100	(2)	SENSORE SU VAGLIO	CAPTEUR	SENSOR	SENSOR	SENSOR
		320471700	1	MONITOR COMPL.	MONITOR CPT	MONITOR KPL	MONITOR, ASSY	CONJ. MONITOR
		320471900	(1)	CAVO COLLEG. MONITOR	CABLE	KABEL	CABLE	CABLE
		320472000	1	CAVO COLLEG. MONITOR	CABLE	KABEL	CABLE	CABLE
		320472150	1	CAVO COLLEG. MONITOR	CABLE	KABEL	CABLE	CABLE
		320472250	1	SUPPORTO MONITOR	SUPPORT	HALTERUNG	SUPPORT	SOPORTE
300137819		320892350	2	SUPPORTO SENSORE	SUPPORT	HALTERUNG	SUPPORT	SOPORTE
		321072750	1	DADO	ECROU	MUTTER	NUT	TUERCA
		340481101	(1)	FUSIBILE	FUSIBLE	SICHERUNG	FUSE	FUSIBLE
		340481703	2	PASSAGUIDAFILI	PASSE-FIL	GUMMIRING	GROMMET	PASAHILO
		340481706	1	PASSAGUIDAFILI	PASSE-FIL	GUMMIRING	GROMMET	PASAHILO
		340481806	20	FASCETTA	COLLIER	HALTERBAND	STRAP	ABRAZADERA
		355500715	16	RONDELLA	RONDELLE	SCHEIBE	WASHER	ARANDELA

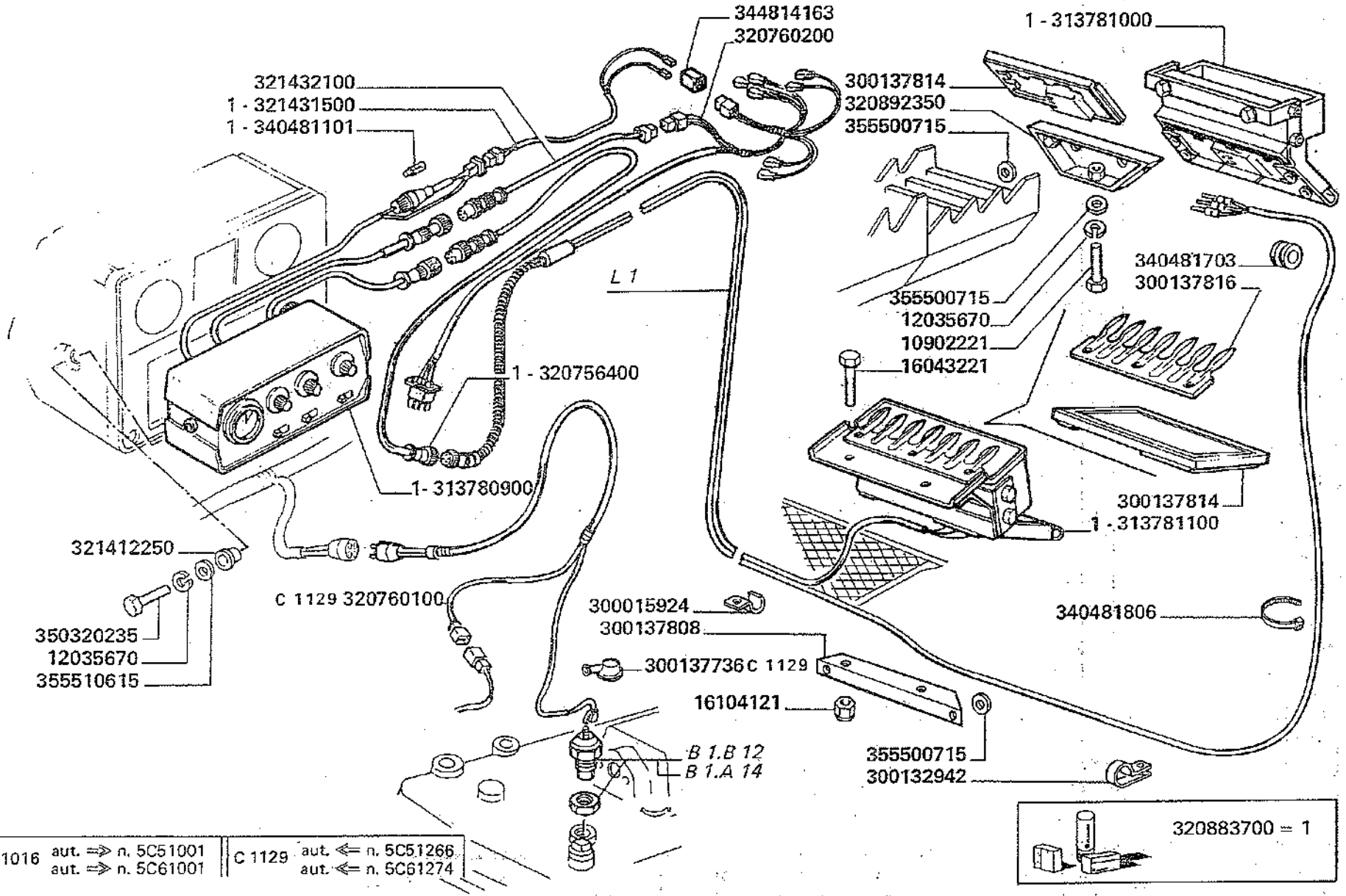

D 1016	aut. ⇒ n. 5C51001 aut. ⇒ n. 5C61001	C 1129	aut. ⇐ n. 5C51266 aut. ⇐ n. 5C61274

3500-3500R
3550-3550R

SENSORI PERDITE GRANELLA (DICKEY JOHN)

Capteurs de grain
Koernerverlustsensore
Grain loss sensors
Sensores perdida granos

132/1

1/3

MODIF.	ANT. MODIF.	N. ORDIN.	Q	DENOMINAZIONE	DESIGNATION	BENENNUNG	DESCRIPTION	DENOMINACIONES
		5756090	1	POSACENERE	CENDRIER	ASCHENBECHER	ASH RECEIVER	CENICERO
		10374811	1	VITE	VIS	SCHRAUBE	SCREW	TORNILLO
		10796401	1	COPIGLIA	GOUPILLE FENDUE	SPLINT	COTTER PIN	PASADOR ABIERTO
		10902221	11	VITE	VIS	SCHRAUBE	SCREW	TORNILLO
		12034571	1	ROSETTA ELASTICA	RONDELLE W	FEDERSCHEIBE	SPRING WASHER	ARANDELA ELASTICA
		12035670	11	ROSETTA ELASTICA	RONDELLE W	FEDERSCHEIBE	SPRING WASHER	ARANDELA ELASTICA
		13274811	4	VITE	VIS	SCHRAUBE	SCREW	TORNILLO
		14143790	1	LAMPADA	LAMPE	LAMPE	BULB	BOMBILLA
		14507297	2	TAPPO	BOUCHON	STOPFEN	PLUG	TAPON
		15213321	3	VITE	VIS	SCHRAUBE	SCREW	TORNILLO
		16043221	4	VITE	VIS	SCHRAUBE	SCREW	TORNILLO
		16043621	3	VITE	VIS	SCHRAUBE	SCREW	TORNILLO
		16104121	8	DADO	ECROU	MUTTER	NUT	TUERCA
		300015924	10	GRAFFA PER CAVO	COLLIER	HALTER	RETAINER	ABRAZADERA
		300132942	1	FASCETTA	COLLIER	SCHELLE	CLAMP	COLLAR
C 1129		300137736	1	CAPPUCCIO	CAPUCHON	KAPPE	CAP	CAPUCHO
		300137808	2	SUPP. SENSORE SU VAGLIO	SUPPORT	HALTERUNG	SUPPORT	SOPORTE
		300137814	(1)	PIASTRA SENSIBILE	PLAQUE SENSIBLE	PLATTE	PLATE	PLACA SENSIBLE
		300137816	(1)	PETTINE SENS. SU VAGLIO	PEIGNE CAPT. CRIBLE	RECHENSENSORE	RAKE SENSOR	PEINE SENSOR
		313780900	(1)	MONITOR D. J. COMPL.	MONITOR CPT	MONITOR KPL	MONITOR, ASSY	CONJ. MONITOR
		313781000	(1)	SENSORE SU SCUOTIP.	CAPTEUR	SENSOR	SENSOR	SENSOR
		313781100	(1)	SENSORE SU VAGLIO	CAPTEUR	SENSOR	SENSOR	SENSOR

.../...

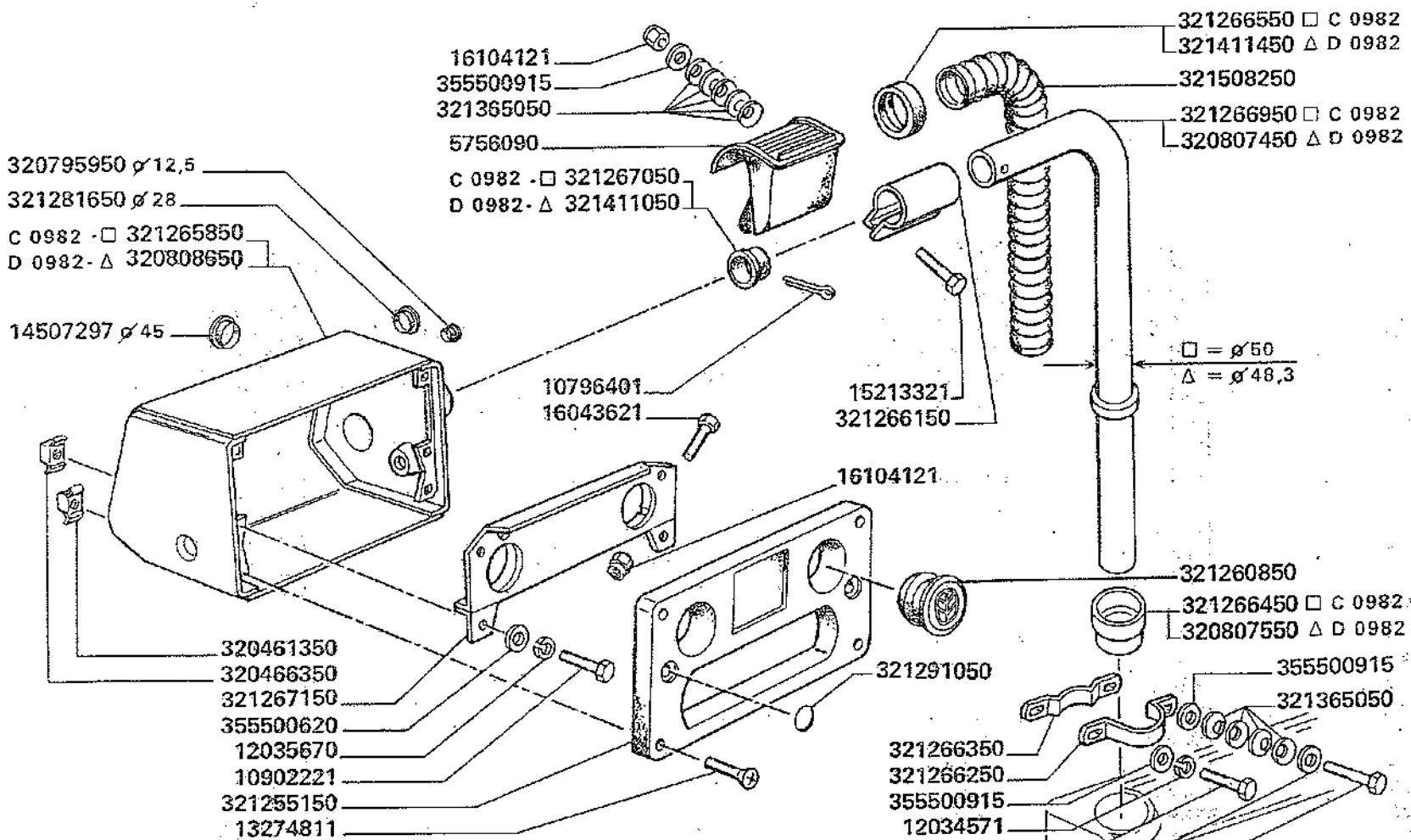

D 1016	aut. ⇒ n. 5C51001 aut. ⇒ n. 5C61001	
D 0982	aut. ⇒ n. aut. ⇒ n.	~~321265850~~ + ~~321266050~~ + ~~321266450~~ + ~~321267050~~ + ~~320808650~~ = 321411450 + 320807450 + 320807550 + 321411050 + 320808650

3500-3500R
3550-3550R

SENSORI PERDITE GRANELLA (DICKEY JOHN)

Capteurs de grain
Koernerverlustsensensore
Grain loss sensors
Sensorios perdidas granos

132/1

MODIF.	ANT. MODIF.	N. ORDIN.	Q	DENOMINAZIONE	DESIGNATION	BENENNUNG	DESCRIPTION	DENOMINACIONES
		320461350	4	DADO	ECROU	MUTTER	NUT	TUERCA
		320466350	4	DADO	ECROU	MUTTER	NUT	TUERCA
		320756400	(1)	CAVO	CABLE	KABEL	CABLE	CABLE
		320760100	1	CAVO	CABLE	KABEL	CABLE	CABLE
		320760200	1	CAVO AGGIUNT. CRUSCOTT.	CABLE	KABEL	CABLE	CABLE
		320795950	1	TAPPO	BOUCHON	STOPFEN	PLUG	TAPON
D 0982		320807450	1	BRACCIO SUPP. SCATOLA	BRAS SUPPORT	HALTERARM	SUPPORT ARM	BRAZO SOPORTE
D 0982		320807550	1	BUSSOLA INF. BRACCIO	DOUILLE	BUECHSE	BUSH	CASQUILLO
D 0892		320808650	1	SCATOLA MONITOR	CARTER	GEHAEUSE	CASE	CAJA
		320831950	1	GUAINA TRASMISSIONE	GAINE	MANTELROHR	LINER	CAMISA
		320832000	1	RACCORDO	RACCORD	ANSCHLUSS	UNION	RACOR
	320756600	320883700	1	MONITOR COMPL.	MONITOR	MONITOR	MONITOR	MONITOR
	300137819	320892350	2	SUPP. SENSORE SU SCUOTIP.	SUPPORT	HALTERUNG	SUPPORT	SOPORTE
		321255150	1	MASCHERINA	COUVERCLE	DECKEL	COVER	TAPA
		321260850	2	TAPPO	BOUCHON	STOPFEN	PLUG	TAPON
C 0982		321265850	1	SCATOLA MONITOR	CARTER	GEHAEUSE	HOUSING	CAJA
		321266150	1	BRIGLIA FISS.	COLLIER	SCHELLE	CLAMP	COLLAR
		321266250	1	BRIGLIA INF.	COLLIER	SCHELLE	CLAMP	COLLAR
		321266350	1	SUPP. INF. BRACCIO	SUPPORT	HALTER	SUPPORT	SOPORTE
C 0982		321266450	1	BUSSOLA INF. BRACCIO	DOUILLE	BUECHSE	BUSH	CASQUILLO
C 0982		321266550	1	BOCCOLA	BAGUE	BUECHSE	BUSH	CASQUILLO
C 0982		321266950	1	BRACCIO SUPP. SCATOLA	BRAS SUPPORT	HALTERARM	SUPPORT ARM	BRAZO SOPORTE
C 0982		321267050	1	BOCCOLA	BAGUE	BUECHSE	BUSH	CASQUILLO
		321267150	1	PIASTRA	PLAQUE	PLATTE	PLATE	PLACA
		321281650	1	TAPPO	BOUCHON	STOPFEN	PLUG	TAPON

.../...

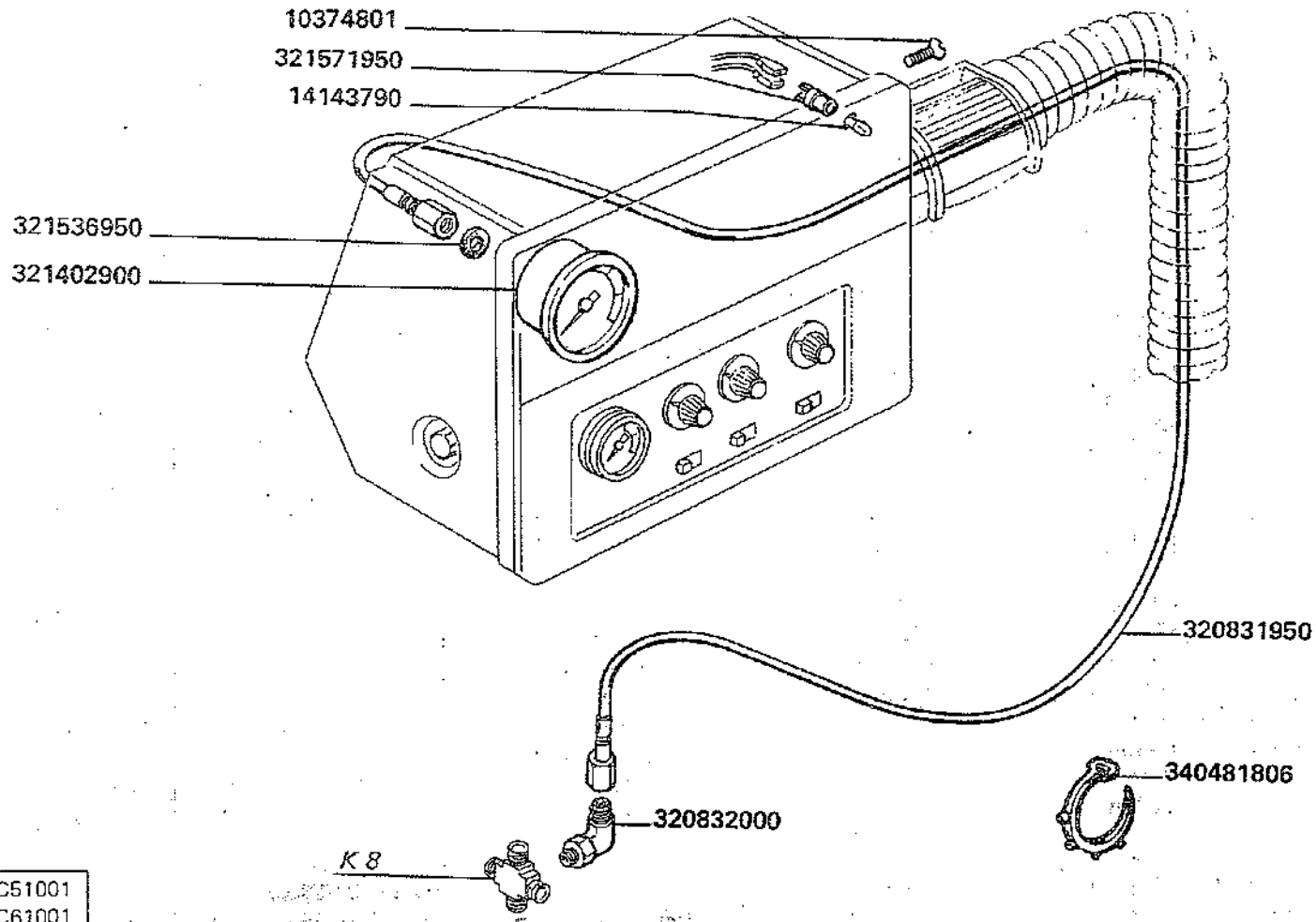

D 1016 aut. ⇒ n. 5C51001
aut. ⇒ n. 5C61001

3500-3500R
3550-3550R

SENSORI PERDITE GRANELLA (DICKEY JOHN)

Capteurs de grain
Koernerverlustsensore
Grain loss sensors
Sensores perdidas granos

	321291050	2	TARGHETTA	PLAQUE	SCHILD	PLATE	PLACA
	321365050	14	MOLLA A TAZZA	RESSORT	FEDER	SPRING	RESORTE
	321402900	1	MANOMETRO	MANOMETRE	MANOMETER	PRESSURE GAUGE	MANOMETER
D 0982	321411050	1	BOCCOLA	BAGUE	BUECHSE	BUSH	CASQUILLO
D 0982	321411450	1	BOCCOLA	BAGUE	BUECHSE	BUSH	CASQUILLO
	321412250	2	BOCCOLA	BAGUE	BUECHSE	BUSH	CASQUILLO
	321431500	(1)	CAVO	CABLE	KABEL	CABLE	CABLE
	321432100	1	CAVO COLLEG. MONITOR	CABLE	KABEL	CABLE	CABLE
	321508250	1	GUAINA	GAINE	HUELLE	SHEATH	FUNDA
	321536950	1	RONDELLA	RONDELLE	SCHEIBE	WASHER	ARANDELA
	321571950	1	PORTALAMPADA	PORTE-LAMPE	LAMPENFASSUNG	BULB HOLDER	PORTALAMPADA
	340481101	(1)	FUSIBILE	FUSIBLE	SICHERUNG	FUSE	FUSIBLE
	340481703	2	PASSAGUIDAFILI	PASSE-FIL	GUMMIRING	GROMMET	PASAHILO
	340481806	26	FASCETTA	COLLIER	HALTERBAND	STRAP	ABRAZADERA
	344814163	1	BLOCCHETTO PORTAM.	PRISE MALE	STECKER	TERMINAL MALE	TERMINAL MACHO
	350320235	2	VITE	VIS	SCHRAUBE	SCREW	TORNILLO
	355500620	4	RONDELLA	RONDELLE	SCHEIBE	WASHER	ARANDELA
	355500715	7	RONDELLA	RONDELLE	SCHEIBE	WASHER	ARANDELA
	355500915	5	RONDELLA	RONDELLE	SCHEIBE	WASHER	ARANDELA
	355510615	2	RONDELLA	RONDELLE	SCHEIBE	WASHER	ARANDELA

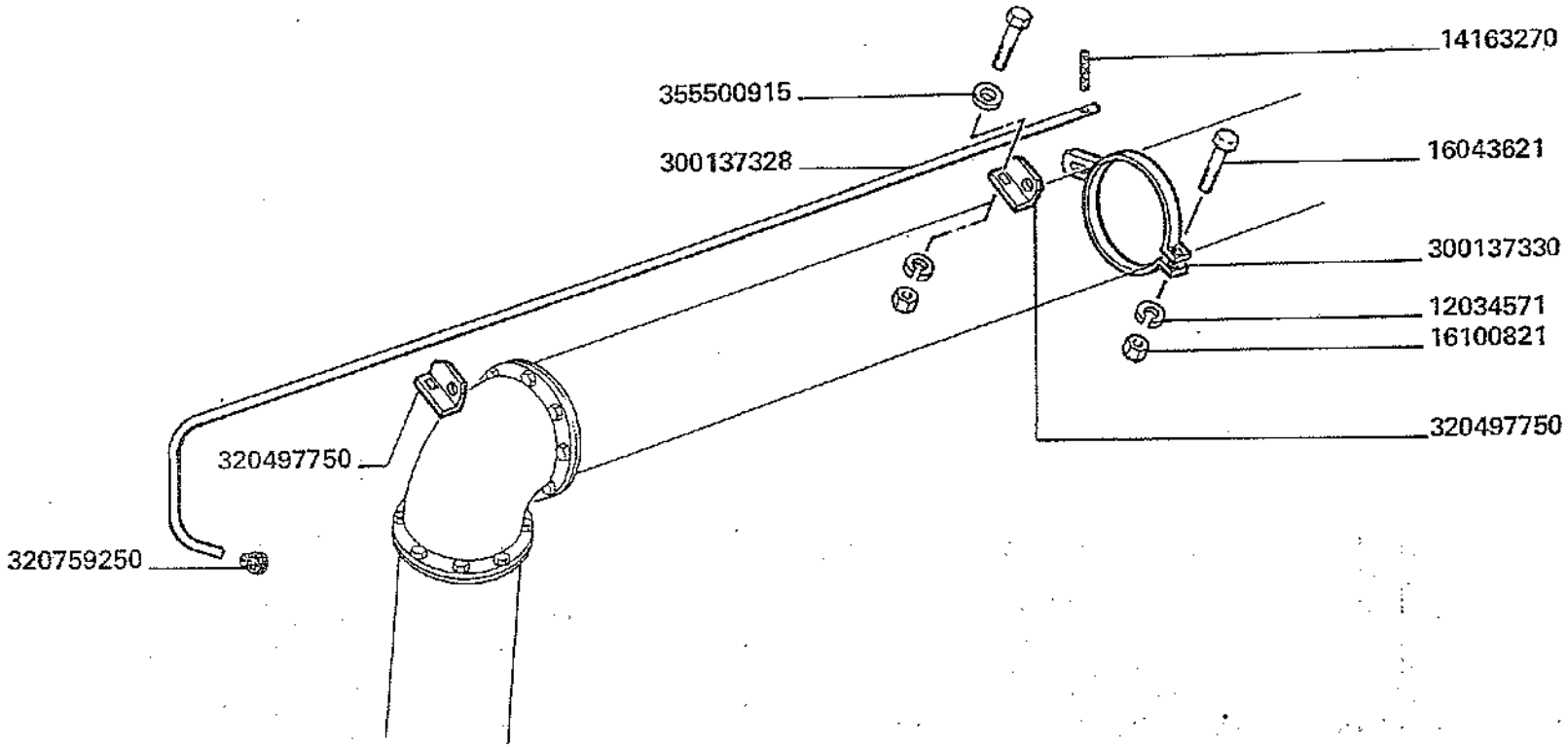

3500-3500R
3550-3550R

BLOCCAGGIO BRANDEGGIÒ

Blocage du goulotte orientable
Sperre

Swivel stop
Bloqueo del tubo descarga

MODIF.	ANT. MODIF.	N. ORDIN.	Q	DENOMINAZIONE	DESIGNATION	BENENNUNG	DESCRIPTION	DENOMINACIONES
		12034571	1	ROSETTA ELASTICA	RONDELLE W	FEDERSCHEIBE	SPRING WASHER	ARANDELA ELASTICA
		14163270	1	SPINA ELASTICA	GOUPILLE ELAST.	SPANNUELSE	ROLL PIN	PASADOR
		16043621	1	VITE	VIS	SCHRAUBE	SCREW	TORNILLO
		16100821	1	DADO	ECROU	MUTTER	NUT	TUERCA
		300137328	1	LEVA BLOCC.	LEVIER	HEBEL	LEVER	PALANCA
		300137330	1	FASCETTA RISCONTRO	COLLIER	SCHELLE	CLAMP	COLLAR
		320497750	2	SUPPORTO LEVA	SUPPORT	HALTERUNG	SUPPORT	SOPORTE
		320759250	1	TAPPO	BOUCHON	STOPFEN	PLUG	TAPON
		355500915	2	RONDELLA	RONDELLE	SCHEIBE	WASHER	ARANDELA

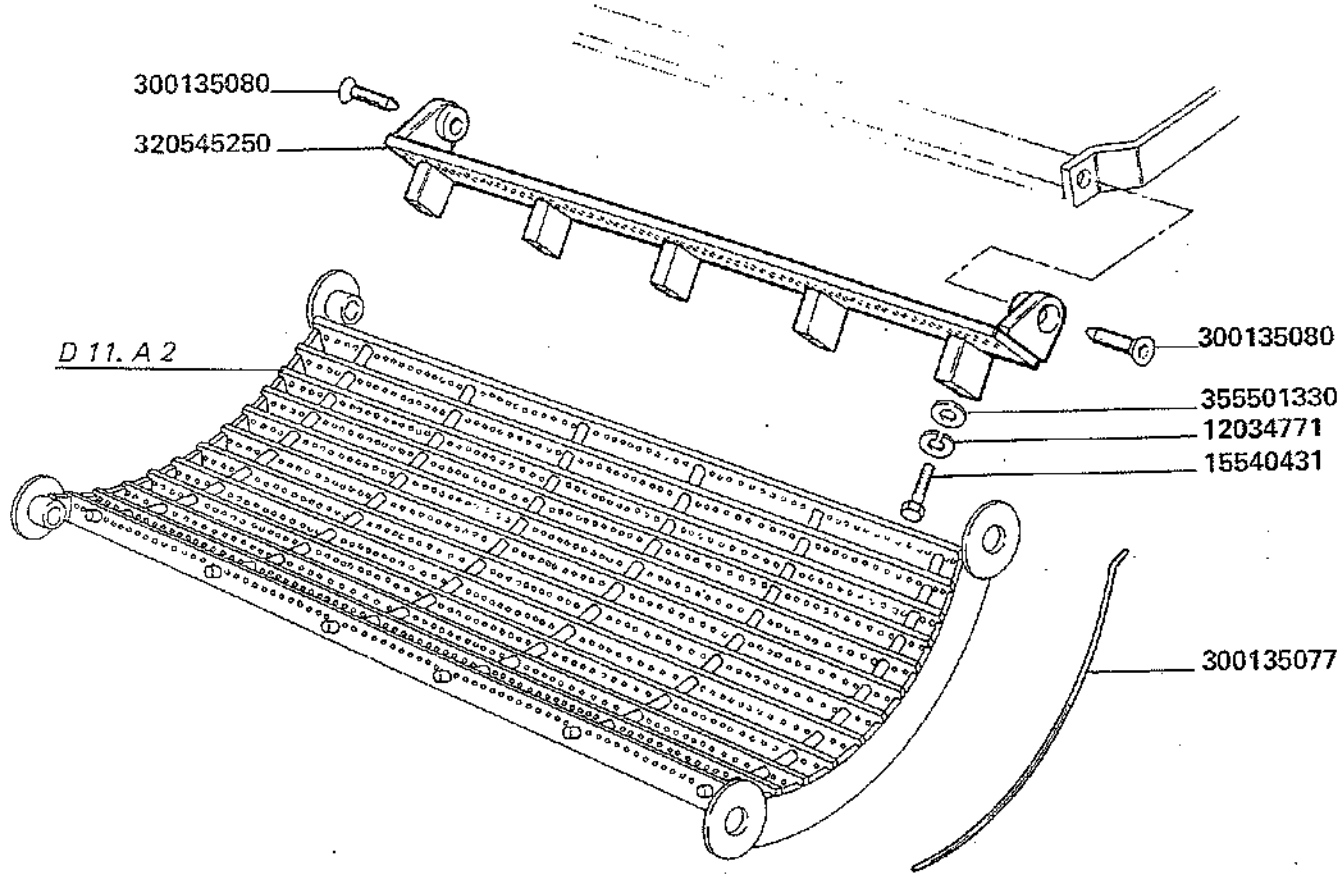

D 0983 aut. ⇒ n. 5C50772
aut. ⇒ n. 5C60402

SPRANGA SUPPLEMENTARE PER CONTROBATTITORE NORMALE

Batte supplementaire pour contrebatteur normale
Zusatzleiste fuer normalen dreschkorb
Additional bar for normal concave
Barra suplemental por concavo normal

MODIF.	ANT. MODIF.	N. ORDIN.	Q	DENOMINAZIONE	DESIGNATION	BENENNUNG	DESCRIPTION	DENOMINACIONES
		12034771	5	ROSETTA ELASTICA	RONDELLE W	FEDERSCHEIBE	SPRING WASHER	ARANDELA ELASTICA
		15540431	5	VITE	VIS	SCHRAUBE	SCREW	TORNILLO
		300135077	73	FILO CONTROBATT.	FIL DE CONTRB.	KORBDRAHT	CONCAVE WIRE	HILO DE CONCAVO
		300135080	2	SPINA PER PETTINE	AXE	STIFT	PIN	PASADOR
	320419450	320545250	1	SPRANGA SUPPLEMENTARE	BATTE SUPLEM.	ZUSATSTANGE	ADDITIONAL BAR	BARRA SULLEM.
		355501330	5	RONDELLA	RONDELLE	SCHEIBE	WASHER	ARANDELA

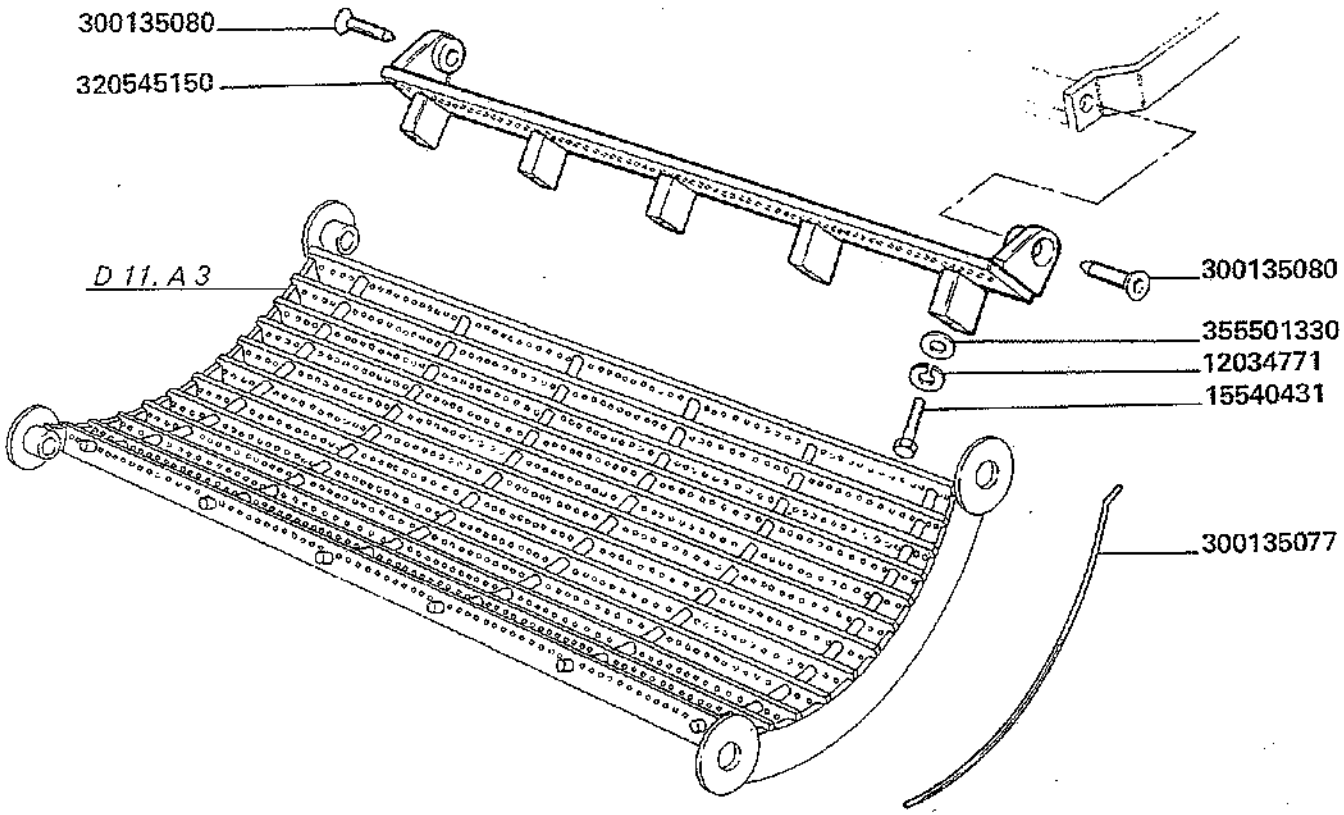

D 0983	aut. ⇒ n. 5C50772 aut. ⇒ n. 5C60402

SPRANGA SUPPLEMENTARE PER CONTROBATTITORE LARGO

Batte supplementaire pour contrebatteur large
Zusatzleiste fuer dreschkorb mit breitem drahtabstand
Additional bar for wide spaced concave
Barra suplemental por concavo ancho

MODIF.	ANT. MODIF.	N. ORDIN.	Q	DENOMINAZIONE	DESIGNATION	BENENNUNG	DESCRIPTION	DENOMINACIONES
		12034771	5	ROSETTA ELASTICA	RONDELLE W	FEDERSCHEIBE	SPRING WASHER	ARANDELA ELASTICA
		15540431	5	VITE	VIS	SCHRAUBE	SCREW	TORNILLO
		300135077	60	FILO CONTROBATT.	FIL DE CONTREB.	KORBDRAHT	CONCAVE WIRE	HILO DE CONCAVO
		300135080	2	SPINA PER PETTINE	AXE	STIFT	PIN	PASADOR
	320419650	320545150	1	SPRANGA SUPPLEMENTARE	BATTE SUPLEM.	ZUSATSTANGE	ADDITIONAL BAR	BARRA SUPLEM.
		355501330	5	RONDELLA	RONDELLE	SCHEIBE	WASHER	ARANDELA

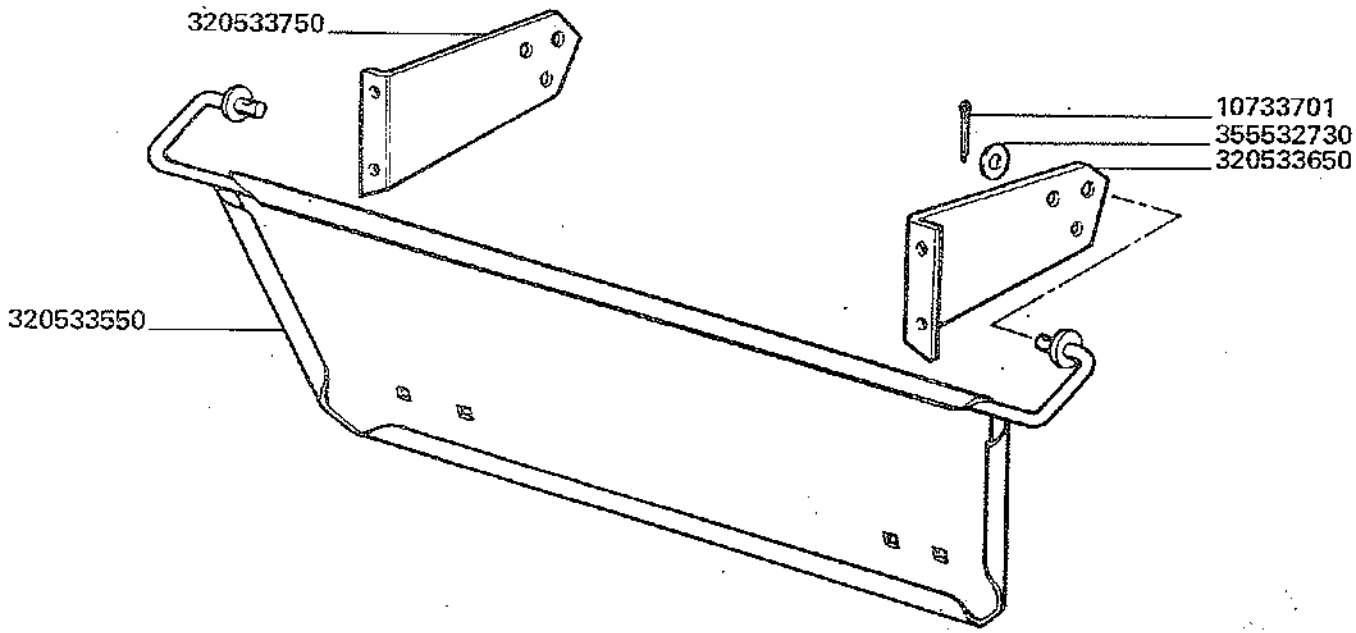
320533750
10733701
355532730
320533650
320533550

MODIF.	ANT. MODIF.	N. ORDIN.	Q	DENOMINAZIONE	DESIGNATION	BENENNUNG	DESCRIPTION	DENOMINACIONES
		10733701	2	COPIGLIA	GOUPILLE FENDUE	SPLINT	COTTER PIN	PASADOR ABIERTO
		320533550	1	SCIVOLO PULA	GLISSIERE	RUTSCHE	RAMP	TOBOGAN
		320533650	1	MENSOLA S.	SUPPORT	HALTERUNG	SUPPORT	SOPORTE
		320533750	1	MENSOLA D.	SUPPORT	HALTERUNG	SUPPORT	SOPORTE
		355532730	2	RONDELLA	RONDELLE	SCHEIBE	WASHER	ARANDELA

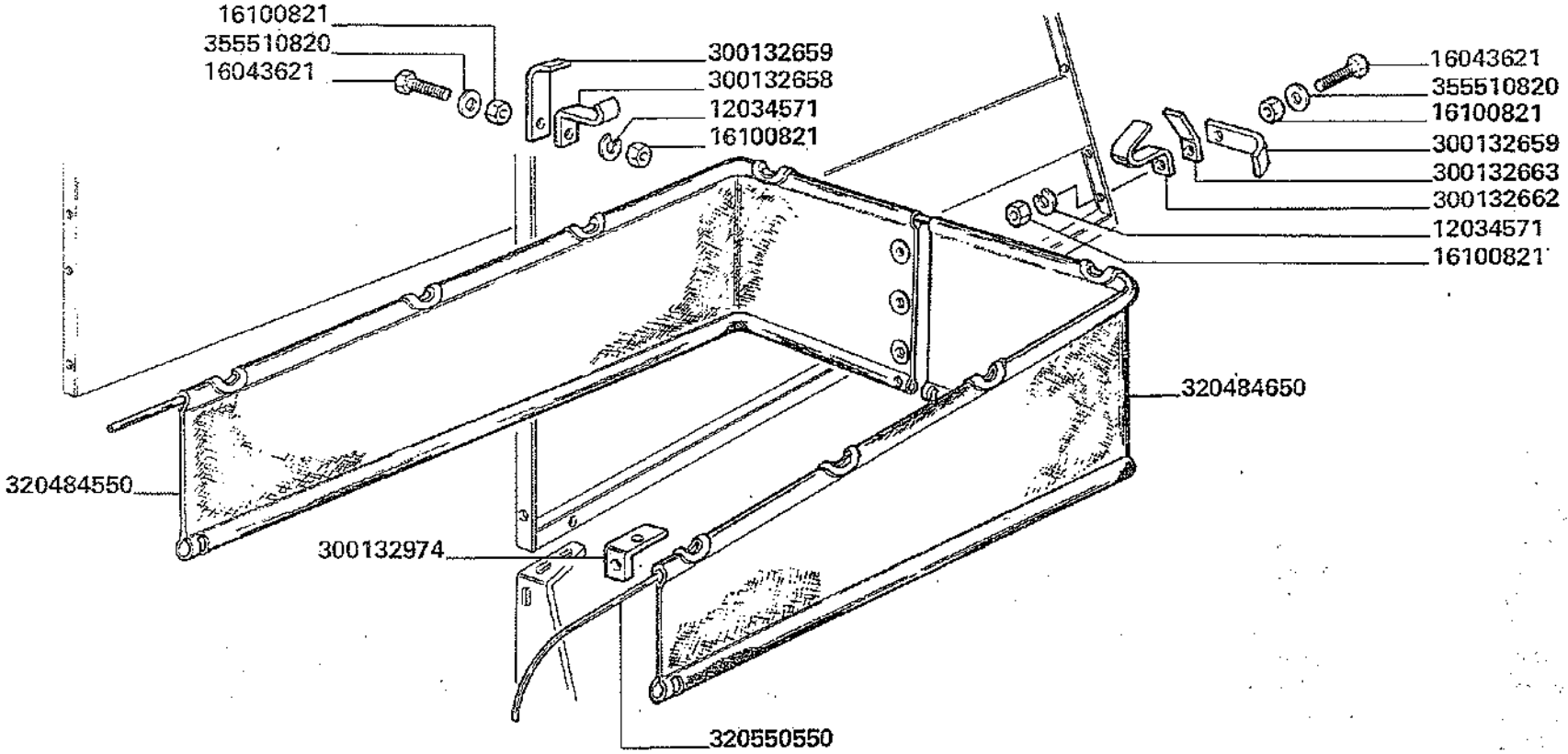
16100821
355510820
16043621
300132659
300132658
12034571
16100821
16043621
355510820
16100821
300132659
300132663
300132662
12034571
16100821
320484650
320484550
300132974
320550550

MODIF.	ANT. MODIF.	N. ORDIN.	Q	DENOMINAZIONE	DESIGNATION	BENENNUNG	DESCRIPTION	DENOMINACIONES
		12034571	8	ROSETTA ELASTICA	RONDELLE W	FEDERSCHEIBE	SPRING WASHER	ARANDELA ELASTICA
		16043621	8	VITE	VIS	SCHRAUBE	SCREW	TORNILLO
		16100821	16	DADO	ECROU	MUTTER	NUT	TUERCA
		300132658	6	BRIGLIA	ETRIER	HALTER	BRACKET	SOPORTE
		300132659	8	BRIGLIA	ETRIER	HALTER	BRACKET	SOPORTE
		300132662	2	BRIGLIA	ETRIER	HALTER	BRACKET	SOPORTE
		300132663	2	PIASTRINA	PLAQUETTE	PLAETTCHEN	PLATE	PLANCHUELA
		300132974	2	BRIGLIA	ETRIER	HALTER	BRACKET	SOPORTE
		320484550	1	TELA PARAVENTO D	TOILE	WAND	CANVAS	LONA
		320484650	1	TELA PARAVENTO S	TOILE	WAND	CANVAS	LONA
		320550550	1	CORDA	CORDE	LEINE	CORD	CORDON
		355510820	8	RONDELLA	RONDELLE	SCHEIBE	WASHER	ARANDELA

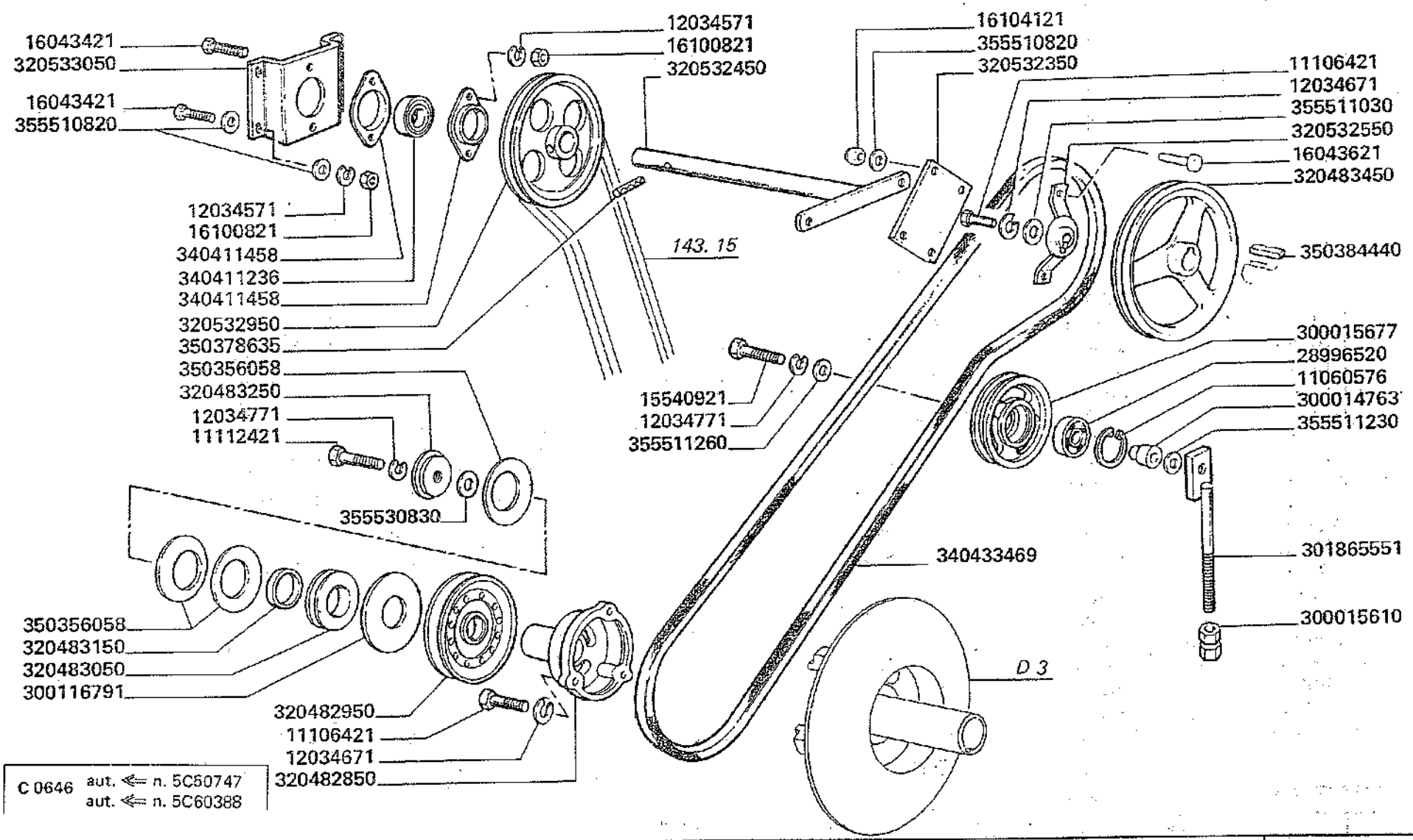

C 0646 aut. ⇐ n. 5C60747
aut. ⇐ n. 5C60388

3500-3500R
3550-3550R

COMANDO SECONDA VENTILAZIONE

Commande deuxieme nettoyage
Antrieb 2. Reinigung

Secondary Cleaner drive
Mando segunda limpia

143.1

MODIF.	ANT. MODIF.	N. ORDIN.	Q	DENOMINAZIONE	DESIGNATION	BENENNUNG	DESCRIPTION	DENOMINACIONES
		11060576	1	ANELLO ELASTICO	ARRETOIR	SICHERUNGSRING	LOCKRING	ANILLO DE FRENO
		11106421	4	VITE	VIS	SCHRAUBE	SCREW	TORNILLO
		11112421	1	VITE	VIS	SCHRAUBE	SCREW	TORNILLO
		12034571	6	ROSETTA ELASTICA	RONDELLE W	FEDERSCHEIBE	SPRING WASHER	ARANDELA ELASTICA
		12034671	4	ROSETTA ELASTICA	RONDELLE W	FEDERSCHEIBE	SPRING WASHER	ARANDELA ELASTICA
		12034771	2	ROSETTA ELASTICA	RONDELLE W	FEDERSCHEIBE	SPRING WASHER	ARANDELA ELASTICA
		15540921	1	VITE	VIS	SCHRAUBE	SCREW	TORNILLO
		16043421	6	VITE	VIS	SCHRAUBE	SCREW	TORNILLO
		16043621	4	VITE	VIS	SCHRAUBE	SCREW	TORNILLO
		16100821	6	DADO	ECROU	MUTTER	NUT	TUERCA
		16104121	4	DADO	ECROU	MUTTER	NUT	TUERCA
		28996520	1	CUSCINETTO	ROULEMENT	LAGER	BEARING	RODAMIENTO
		300014763	1	BOCCOLA	BAGUE	BUECHSE	BUSH	CASQUILLO
		300015610	1	DADO	ECROU	MUTTER	NUT	TUERCA
		300015677	1	TENDICINGHIA	POULIE TENDEUR	SPANNROLLE	BELT TENSIONER	RODILLO TENSOR
		300116791	1	RONDELLA	RONDELLE	SCHEIBE	WASHER	ARANDELA
		301865551	1	TIRANTE	TIRANT	SPANNER	TIE-ROD	TIRANTE
		320482850	1	SUPPORTO PULEGGIA	SUPPORT	HALTERUNG	SUPPORT	SOPORTE
		320482950	1	PULEGGIA COM. 2 VENT.	POULIE	RIEMENSCHEIBE	PULLEY	POLEA
		320483050	1	PULEGGIA COM. FILT. ROT.	POULIE	RIEMENSCHEIBE	PULLEY	POLEA

.../...

MODIF.	ANT. MODIF.	N. ORDIN.	Q	DENOMINAZIONE	DESIGNATION	BENENNUNG	DESCRIPTION	DENOMINACIONES
		320483150	1	ANELLO CENTR.	ANNEAU	RING	RING	ARANDELA
		320483250	1	RONDELLA	RONDELLE	SCHEIBE	WASHER	ARANDELA
		320483450	1	PULEGGIA	POULIE	RIEMENSCHEIBE	PULLEY	POLEA
		320532350	1	ELEMENTO UNIONE	PLAQUE	PLATTE	PLATE	PLACA
		320532450	1	ALBERO RINVIO	ARBRE	WELLE	SHAFT	ARBOL
		320532550	1	GIUNTO ALBERO RINV.	ACCOUPLEMENT	GELENK	COUPLING	ARTICULACION
		320532950	1	PULEGGIA	POULIE	RIEMENSCHEIBE	PULLEY	POLEA
		320533050	1	PIASTRA SUPP.	SUPPORT	HALTERUNG	SUPPORT	SOPORTE
		340411236	1	CUSCINETTO	ROULEMENT	LAGER	BEARING	RODAMIENTO
		340411458	2	FLANGIA CUSC.	FLASQUE	LAGERFLANSCH	FLANGE	BRIDA
		340433469	1	CINGHIA	COURROIE	RIEMEN	BELT	CORREA
		350356058	3	MOLLA	RESSORT	FEDER	SPRING	RESORTE
		350378635	1	SPINA ELASTICA	GOUPILLE ELAST.	SPANNUELSE	ROLL PIN	PASADOR
		350384440	1	LINGUETTA	CLAVETTE	KEIL	KEY	CHAVETA
		355510820	12	RONDELLA	RONDELLE	SCHEIBE	WASHER	ARANDELA
		355511030	1	RONDELLA	RONDELLE	SCHEIBE	WASHER	ARANDELA
		355511230	1	RONDELLA	RONDELLE	SCHEIBE	WASHER	ARANDELA
		355511260	1	RONDELLA	RONDELLE	SCHEIBE	WASHER	ARANDELA
		355530830	1	RONDELLA	RONDELLE	SCHEIBE	WASHER	ARANDELA

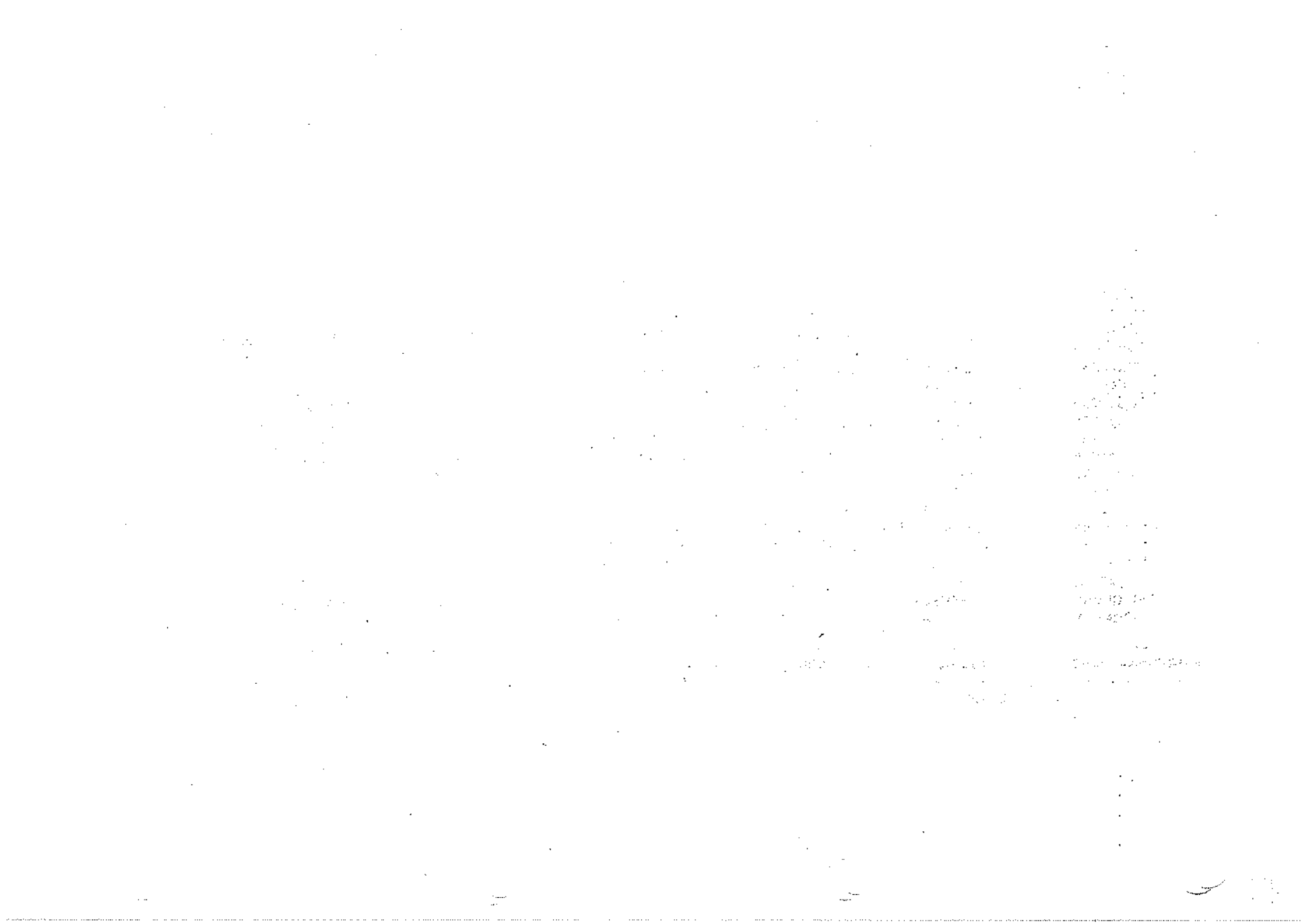

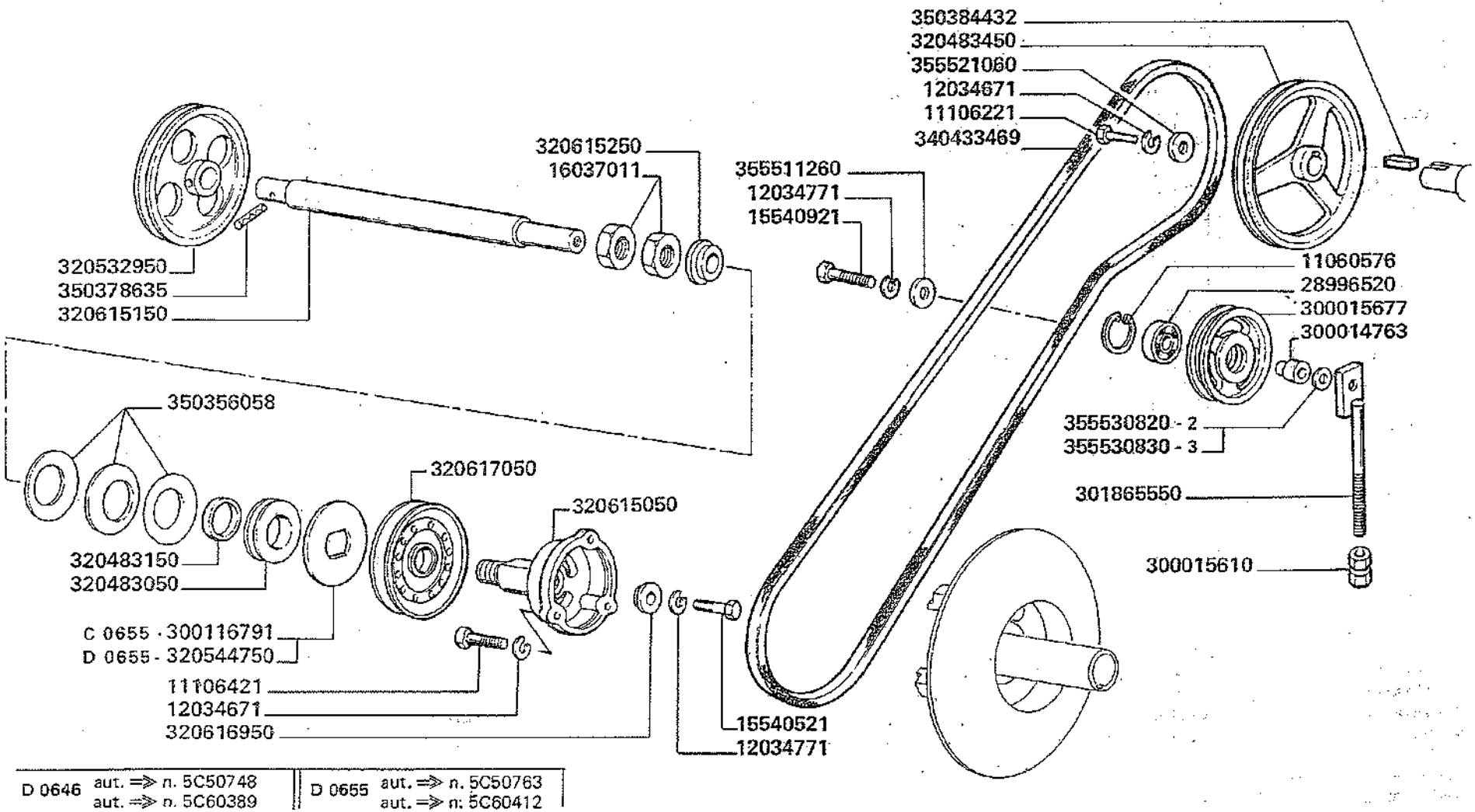

D 0646	aut. ⇒ n. 5C50748 aut. ⇒ n. 5C60389	D 0655	aut. ⇒ n. 5C50763 aut. ⇒ n. 5C60412

3500-3500R
3550-3550R

COMANDO SECONDA VENTILAZIONE

Commande deuxieme nettoyage
Antrieb 2. Reinigung

Secondary Cleaner drive
Mando segunda limpia

143.1/1

	11060576	1	ANELLO ELASTICO	ARRETOIR	SICHERUNGSRING	LOCKRING	ANILLO DE FRENO
	11106221	1	VITE	VIS	SCHRAUBE	SCREW	TORNILLO
	11106421	3	VITE	VIS	SCHRAUBE	SCREW	TORNILLO
	12034671	4	ROSETTA ELASTICA	RONDELLE W	FEDERSCHEIBE	SPRING WASHER	ARANDELA ELASTICA
	12034771	2	ROSETTA ELASTICA	RONDELLE W	FEDERSCHEIBE	SPRING WASHER	ARANDELA ELASTICA
	15540521	1	VITE	VIS	SCHRAUBE	SCREW	TORNILLO
	15540921	1	VITE	VIS	SCHRAUBE	SCREW	TORNILLO
	16037011	2	DADO	ECROU	MUTTER	NUT	TUERCA
	28996520	1	CUSCINETTO	ROULEMENT	LAGER	BEARING	RODAMIENTO
	300014763	1	BOCCOLA	BAGUE	BUECHSE	BUSH	CASQUILLO
	300015610	1	DADO	ECROU	MUTTER	NUT	TUERCA
	300015677	1	TENDICINGHIA	POULIE TENDEUR	SPANNROLLE	BELT TENSIONER	RODILLO TENSOR
C 0655	300116791	1	RONDELLA PRESS.	RONDELLE	SCHEIBE	WASHER	ARANDELA
	301865550	1	TIRANTE	TIRANT	SPANNER	TIE-ROD	TIRANTE
	320483050	1	PULEGGIA COM. FILT. ROT.	POULIE	RIEMENSCHEIBE	PULLEY	POLEA
	320483150	1	ANELLO CENTR.	ANNEAU	RING	RING	ANILLO
	320483450	1	PULEGGIA	POULIE	RIEMENSCHEIBE	PULLEY	POLEA
	320532950	1	PULEGGIA	POULIE	RIEMENSCHEIBE	PULLEY	POLEA
D 0655	320544750	1	RONDELLA PRESS.	RONDELLE	SCHEIBE	WASHER	ARANDELA
	320615050	1	SUPP. PULEGGIA	SUPPORT	HALTERUNG	SUPPORT	SOPORTE
	320615150	1	ALBERO	ARBRE	WELLE	SHAFT	ARBOL
	320615250	1	RONDELLA CONT. MOLLA	RONDELLE	SCHEIBE	WASHER	ARANDELA
	320616950	1	RONDELLA	RONDELLE	SCHEIBE	WASHER	ARANDELA
	320617050	1	PULEGGIA COM. 2 VENTIL.	POULIE	RIEMENSCHEIBE	PULLEY	POLEA
	340433469	1	CINGHIA	COURROIE	RIEMEN	BELT	CORREA
	350356058	3	MOLLA A TAZZA	RESSORT	FEDER	SPRING	RESORTE
	350378635	1	SPINA ELASTICA	RONDELLE W	FEDERSCHEIBE	SPRING WASHER	ARANDELA ELASTICA
	350384432	1	LINGUETTA	CLAVETTE	KEIL	KEY	CHAVETA
	355511260	1	RONDELLA	RONDELLE	SCHEIBE	WASHER	ARANDELA
	355521060	1	RONDELLA	RONDELLE	SCHEIBE	WASHER	ARANDELA
	355530820	1	RONDELLA	RONDELLE	SCHEIBE	WASHER	ARANDELA
	355530830	1	RONDELLA	RONDELLE	SCHEIBE	WASHER	ARANDELA

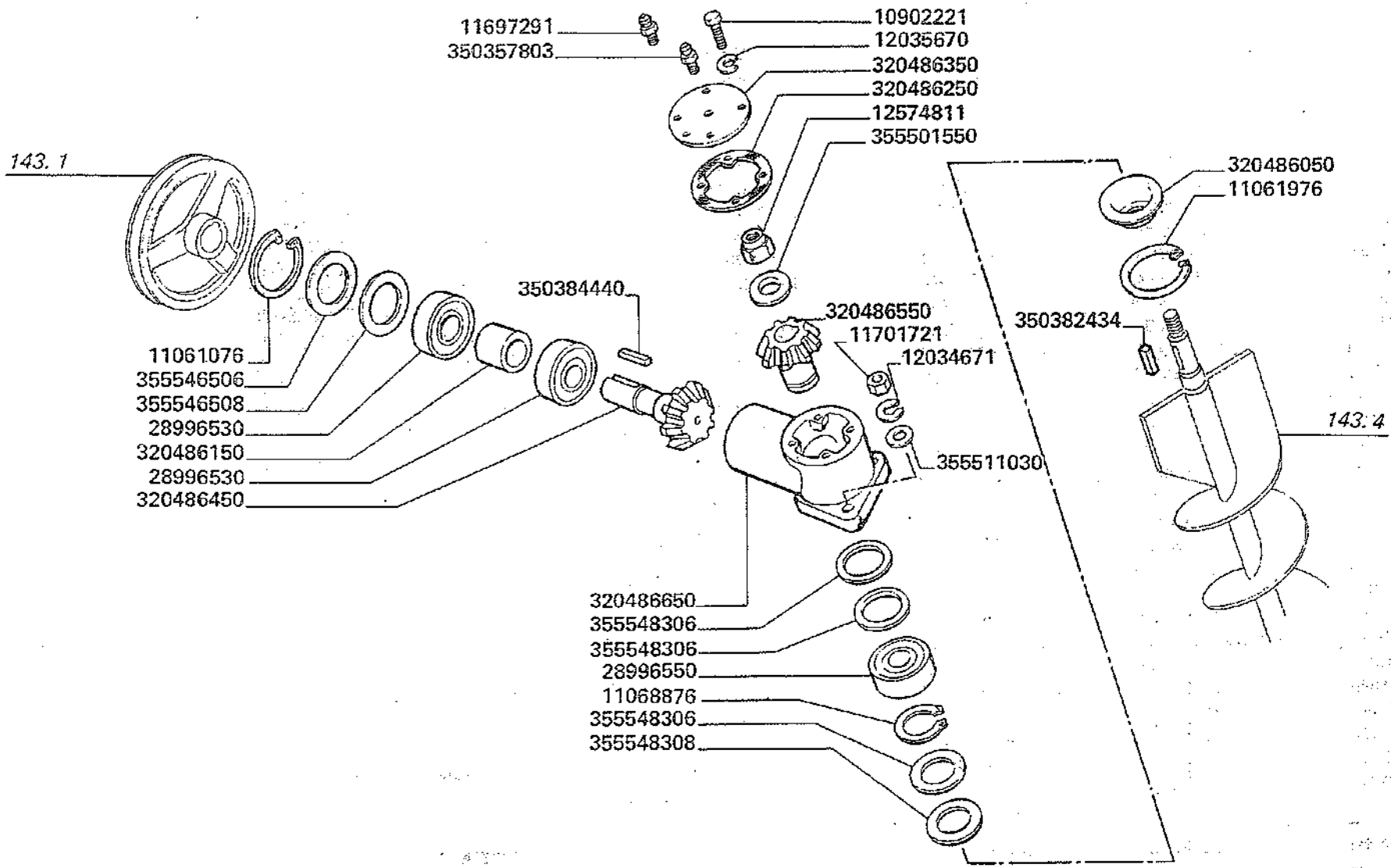

3500-3500R
3550-3550R

SCATOLA COPPIA CONICA COMANDO COCLEA

Boitier couple conique commande de vis
Getriebe fuer schneckeantriebe

Auger control box
Caja copia conica mando sin-fin

143.2

MODIF.	ANT. MODIF.	N. ORDIN.	Q	DENOMINAZIONE	DESIGNATION	BENENNUNG	DESCRIPTION	DENOMINACIONES
		10902221	4	VITE	VIS	SCHRAUBE	SCREW	TORNILLO
		11061076	1	ANELLO ELASTICO	ARRETOIR	SICHERUNGSRING	LOCKRING	ANILLO DE FRENO
		11061976	1	ANELLO ELASTICO	ARRETOIR	SICHERUNGSRING	LOCKRING	ANILLO DE FRENO
		11068876	1	ANELLO ELASTICO	ARRETOIR	SICHERUNGSRING	LOCKRING	ANILLO DE FRENO
		11697291	1	OLIATORE	HUILEUR	SCHMIERNIPPEL	GREASE NIPPLE	ENGRASADOR
		11701721	3	DADO	ECROU	MUTTER	NUT	TUERCA
		12034671	3	ROSETTA ELASTICA	RONDELLE W	FEDERSCHEIBE	SPRING WASHER	ARANDELA ELASTICA
		12035670	4	ROSETTA ELASTICA	RONDELLE W	FEDERSCHEIBE	SPRING WASHER	ARANDELA ELASTICA
		12574811	1	DADO	ECROU	MUTTER	NUT	TUERCA
		28996530	2	CUSCINETTO	ROULEMENT	LAGER	BEARING	RODAMIENTO
		28996550	1	CUSCINETTO	ROULEMENT	LAGER	BEARING	RODAMIENTO
		320486050	1	PROTEZ. CUSCINETTO	PROTECTEUR	LAGERSCHUTZ	BEARING GUARD	PROTECCION
		320486150	1	DISTANZ. SU SCATOLA	ENTRETOISE	DISTANZBUECHSE	SPACER	ESPACIADOR
		320486250	1	GUARNIZIONE	JOINT	DICHTUNG	GASKET	JUNTA
		320486350	1	COPERCHIO	COUVERCLE	DECKEL	COVER	TAPA
		320486450	1	PIGNONE	PIGNON	RITZEL	PINION	PINON
		320486550	1	PIGNONE	PIGNON	RITZEL	PINION	PINON
		320486650	1	SCATOLA COPPIA CONICA	BOITE	GETRIEBE	GEAR BOX	CAJA
		350357803	1	INGRASSATORE	GRAISSEUR	SCHMIERNIPPEL	GREASE NIPPLE	ENGRASADOR
		350382434	1	LINGUETTA	CLAVETTE	KEIL	KEY	CHAVETA
		350384440	1	LINGUETTA	CLAVETTE	KEIL	KEY	CHAVETA
		355501550	1	RONDELLA	RONDELLE	SCHEIBE	WASHER	ARANDELA
		355511030	3	RONDELLA	RONDELLE	SCHEIBE	WASHER	ARANDELA
		355546506	1	RONDELLA	RONDELLE	SCHEIBE	WASHER	ARANDELA
		355546508	1	RONDELLA	RONDELLE	SCHEIBE	WASHER	ARANDELA
		355548306	2	RONDELLA	RONDELLE	SCHEIBE	WASHER	ARANDELA
		355548308	2	RONDELLA	RONDELLE	SCHEIBE	WASHER	ARANDELA

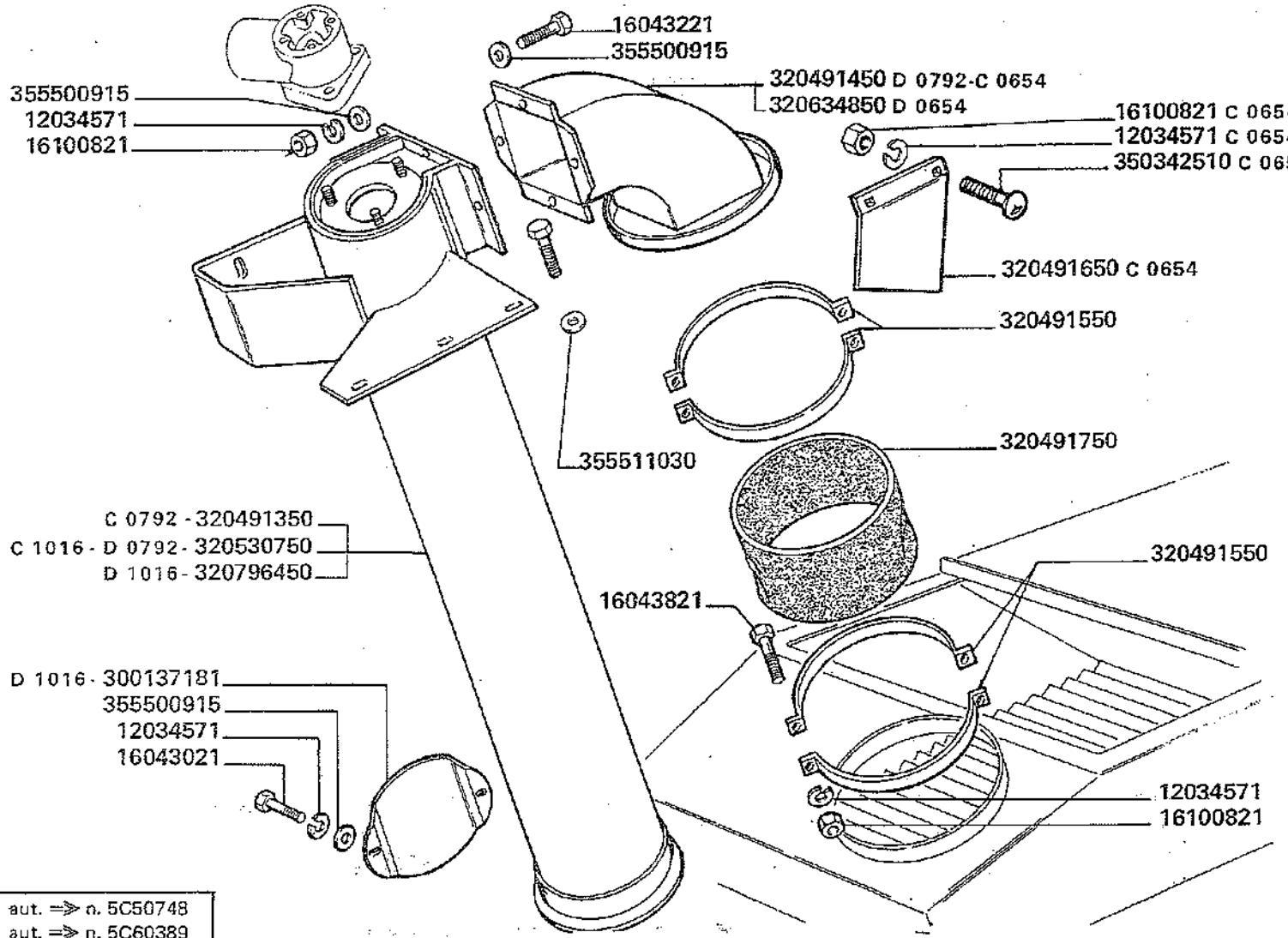

D 0654	aut. => n. 5C50748 aut. => n. 5C60389			
D 0792	aut. => n. 5C50273 aut. => n. 5C60162	D 1016	aut. => n. 5C51001 aut. => n. 5C61001	~~320530750~~ = (2) 16043121 + 300137181 + 320796450 + (2) 355500915

3500-3500R
3550-3550R

CASSA ELEVATORE

Caisse d'elevateur
Elevatorkasten

Elevator housing
Caja del elevador

143.3

	12034571	10	ROSETTA ELASTICA	RONDELLE W	FEDERSCHEIBE	SPRING WASHER	ARANDELA ELASTICA
	16043021	2	VITE	VIS	SCHRAUBE	SCREW	TORNILLO
	16043221	4	VITE	VIS	SCHRAUBE	SCREW	TORNILLO
	16043821	4	VITE	VIS	SCHRAUBE	SCREW	TORNILLO
	16100821	10	DADO	ECROU	MUTTER	NUT	TUERCA
D 1016	300137181	1	COPERCHIO	COUVERCLE	DECKEL	COVER	TAPA
C 0792	320491350	1	ELEVAT. AL SELEZ.	ELEVATEUR	ELEVATOR	ELEVATOR	ELEVADOR
D 0792 C 0654	320491450	1	CONVOGL. GRANO SELEZ.	CONVOYEUR	LEITBLECH	CONVEYOR	CONVOYADOR
	320491550	4	BRIGLIA	COLLIER	SCHELLE	CLAMP	COLLAR
C 0654	320491650	1	DEVIATORE GRANO	DEFLECTEUR	HALMTEILER	CROP DIVIDER	DEFLECTOR
	320491750	1	TUBO GIUNZ.	TUYAU	ROHR	PIPE	TUBO
D 0792 C 1016	320530750	1	ELEVATORE AL SELEZ.	ELEVATEUR	ELEVATOR	ELEVATOR	ELEVADOR
D 0654	320634850	1	CONVOGL. GRANO SELEZ.	CONVOYEUR	LEITBLECH	CONVEYOR	CONVOYADOR
D 1016	320796450	1	ELEVATORE AL SELEZ.	ELEVATEUR	ELEVATOR	ELEVATOR	ELEVADOR
C 0654	350342510	2	VITE	VIS	SCHRAUBE	SCREW	TORNILLO
	355500915	10	RONDELLA	RONDELLE	SCHEIBE	WASHER	ARANDELA
	355511030	3	RONDELLA	RONDELLE	SCHEIBE	WASHER	ARANDELA

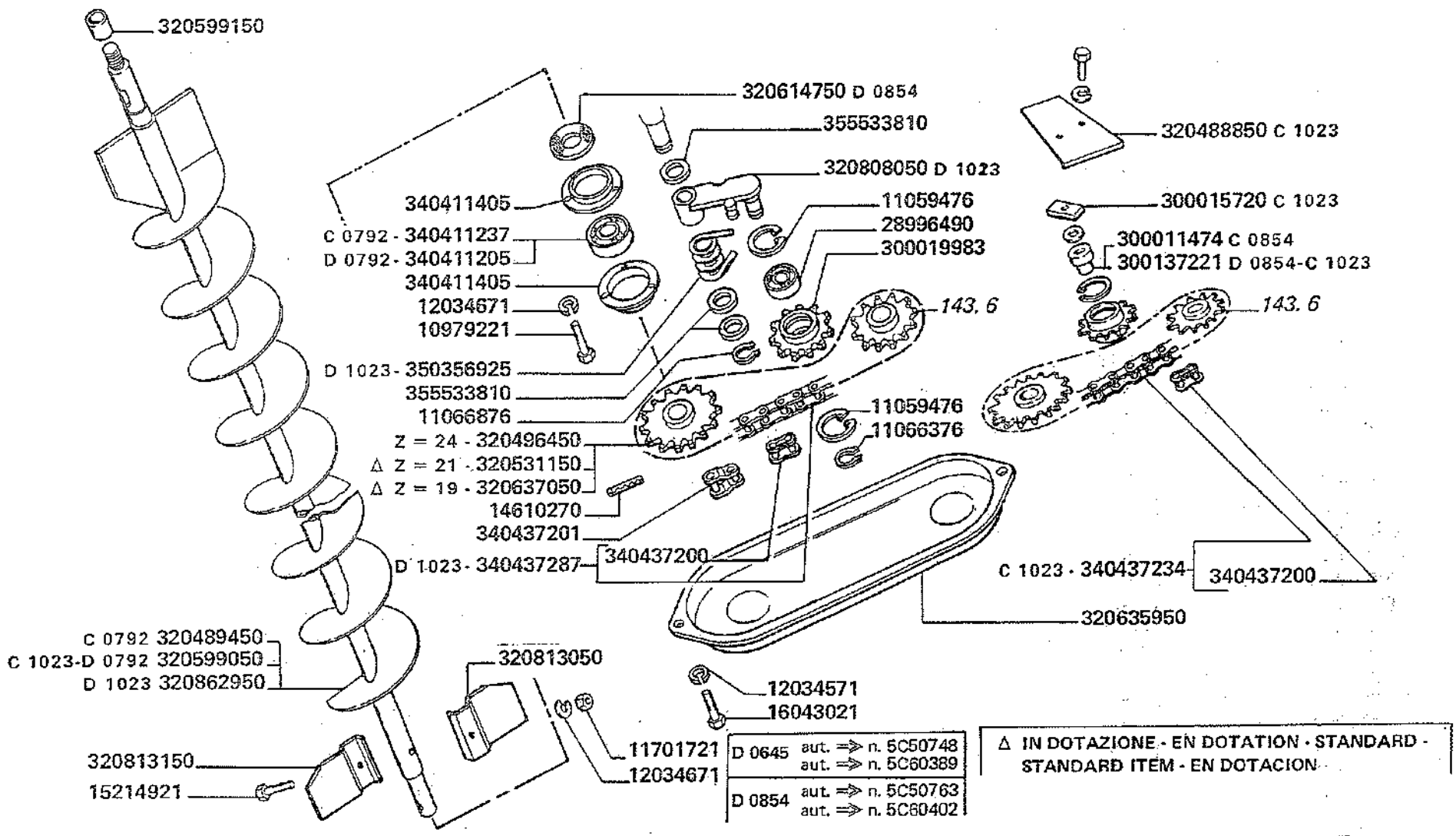

D 0645	aut. ⇒ n. 5C50748 aut. ⇒ n. 5C60389	D 0854	aut. ⇒ n. 5C50763 aut. ⇒ n. 5C60402	Δ IN DOTAZIONE - EN DOTATION - STANDARD - STANDARD ITEM - EN DOTACION			

D 0792	aut. ⇒ n. 5C50273 aut. ⇒ n. 5C60162	~~320489450~~ = 320599150 + 320862950	D 1023	aut. ⇒ n. 5C51031 aut. ⇒ n. 5C61033	~~320599050~~ = 16160121 + 300137221 + 320862950 + (5) 355541410	D 1024	aut. ⇒ n. 5C51031 aut. ⇒ n. 5C61033

MODIF.	ANT. MODIF.	N. ORDIN.	Q	DENOMINAZIONE	DESIGNATION	BENENNUNG	DESCRIPTION	DENOMINACIONES
		10979221	3	VITE	VIS	SCHRAUBE	SCREW	TORNILLO
		11059476	2	ANELLO ELASTICO	ARRETOIR	SICHERUNGSRING	LOCKRING	ANILLO DE FRENO
		11066376	1	ANELLO ELASTICO	ARRETOIR	SICHERUNGSRING	LOCKRING	ANILLO DE FRENO
		11066876	1	ANELLO ELASTICO	ARRETOIR	SICHERUNGSRING	LOCKRING	ANILLO DE FRENO
		11701721	1	DADO	ECROU	MUTTER	NUT	TUERCA
		12034571	2	ROSETTA ELASTICA	RONDELLE W	FEDERSCHEIBE	SPRING WASHER	ARANDELA ELASTICA
		12034671	4	ROSETTA ELASTICA	RONDELLE W	FEDERSCHEIBE	SPRING WASHER	ARANDELA ELASTICA
		14610270	1	SPINA ELASTICA	GOUPILLE ELAST.	SPANNUELSE	ROLL PIN	PASADOR
		15214921	1	VITE	VIS	SCHRAUBE	SCREW	TORNILLO
		16043021	2	VITE	VIS	SCHRAUBE	SCREW	TORNILLO
		28996490	1	CUSCINETTO	ROULEMENT	LAGER	BEARING	RODAMIENTO
C 0854		300011474	1	BOCCOLA	BAGUE	BUECHSE	BUSH	CASQUILLO
C 1023		300015720	1	PIASTRINA	PLAQUETTE	PLAETTCHEN	PLATE	PLANCHUELA
		300019983	1	TENDICATENA	PIGNON TENDEUR	KETTENSPANNRITZEL	TENSION SPROCKET	PINON TENSOR
D 0854		300137221	1	BOCCOLA	BAGUE	BUECHSE	BUSH	CASQUILLO
C 1023								
C 1023		320488850	1	PROTEZIONE	PROTECTION	SCHUTZBLECH	GUARD	PROTECCION
C 0792		320489450	1	COCLEA	VIS D'ALIMENT.	SCHNECKE	FEED AUGER	SIN-FIN
		320496450	1	INGRANAGGIO	PIGNON	ZAHNRAD	GEAR	PINON
		320531150	1	INGRANAGGIO	PIGNON	ZAHNRAD	GEAR	PINON

.../...

MODIF.	ANT. MODIF.	N. ORDIN.	Q	DENOMINAZIONE	DESIGNATION	BENENNUNG	DESCRIPTION	DENOMINACIONES
D 0792 C 1023		320599050	1	COCLEA	VIS D'ALIMENT.	SCHNECKE	FEED AUGER	SIN-FIN
		320599150	1	DISTANZIATORE	ENTRETOISE	DISTANZSTUECK	SPACER	ESPACIADOR
D 0854		320614750	1	RONDELLA	RONDELLE	SCHEIBE	WASHER	ARANDELA
	320613850	320635950	1	PROTEZ. INF.	PROTECTION	SCHUTZBLECH	GUARD	PROTECCION
		320637050	1	INGRANAGGIO	PIGNON	ZAHNRAD	GEAR	PINON
D 1023		320808050	1	BRACCIO TENDICAT.	BRAS TENDEUR	ARM	ARM	BRAZO TENSOR
	320635450	320813050	1	PALA LANCIAPR.	PALETTE LANCEUR	WURSCHAUFEL	PADDLE	PALA
	320635550	320813150	1	PALA LANCIAPR.	PALETTE LANCEUR	WURFSCHAUFEL	PADDLE	PALA
D 1023	320807950	320862950	1	COCLEA	VIS D'ALIMENTAT.	SCHNECHE	FEED AUGER	SIN-FIN
D 0792		340411205	1	CUSCINETTO	ROULEMENT	LAGER	BEARING	RODAMIENTO
C 0792		340411237	1	CUSCINETTO	ROULEMENT	LAGER	BEARING	RODAMIENTO
		340411405	2	FLANGIA CUSC.	FLASQUE	LAGERFLANSCH	FLANGE	BRIDA
		340437200	(1)	MAGLIA GIUNZIONE	MAILLON JONCTION	KETTENSCHLOSS	CONNECTING LINK	ESLABON DE EMPATE
		340437201	1	FALSA MAGLIA	FAUX-MAILLON	KETTENSCHLOSS	CRANKED LINK	FALSO ESLABON
C 1023		340437234	1	CATENA	CHAINE	KETTEN	CHAIN	CADENA
D 1023		340437287	1	CATENA	CHAINE	KETTEN	CHAIN	CADENA
D 1023		350356925	1	MOLLA	RESSORT	FEDER	SPRING	RESORTE
		355533810	3	RONDELLA	RONDELLE	SCHEIBE	WASHER	ARANDELA

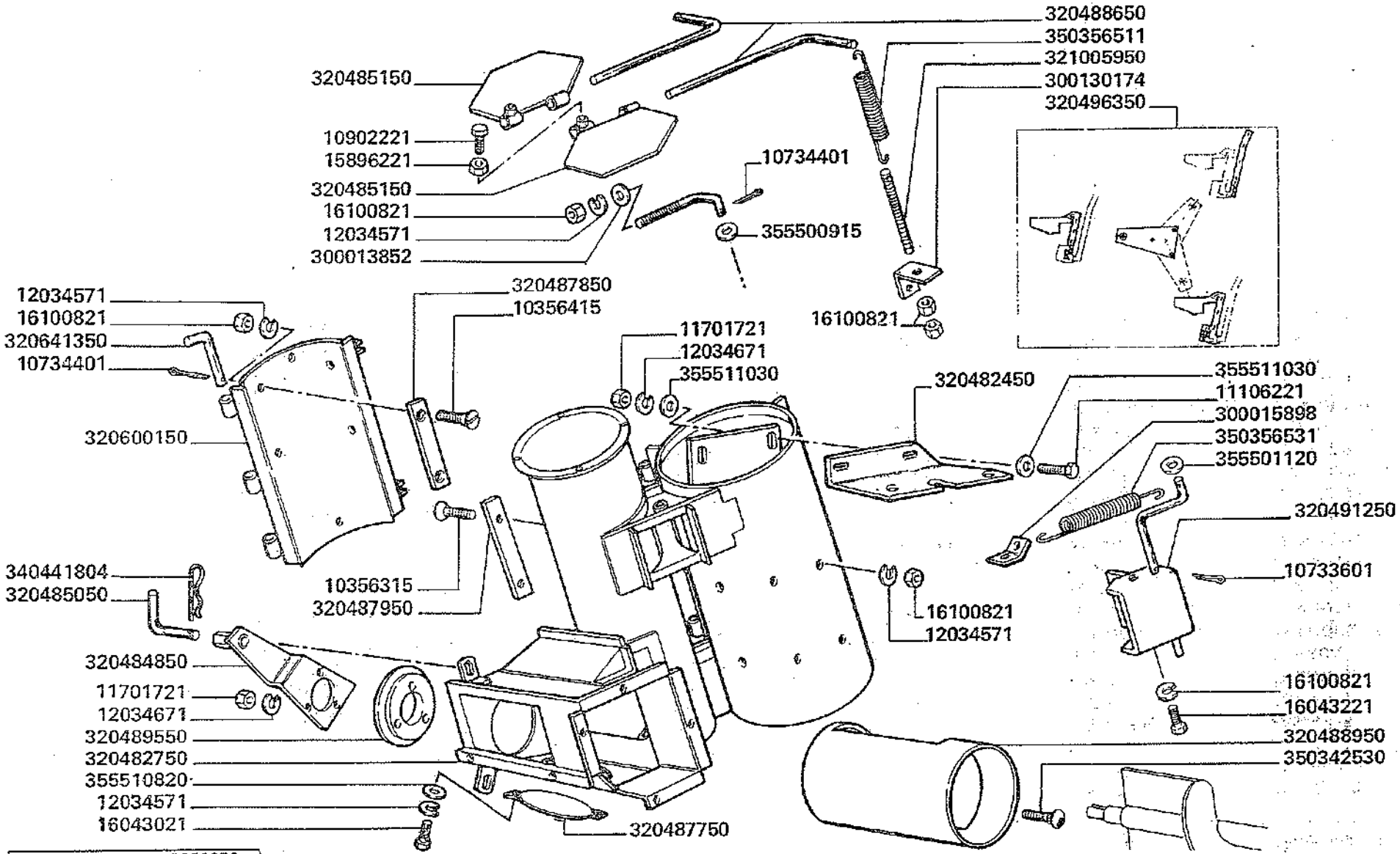

C 0792 aut. ⇐ n. 5C50272
aut. ⇐ n. 5C60161

3500-3500R
3550-3550R

CASSA BRILLATORE

Tolerie de l'emondoir
Entgrannerkasten

De-awner housing
Caja del desbarbador

143.5

10356315	14	VITE	VIS	SCHRAUBE	SCREW	TORNILLO
10356415	1	VITE	VIS	SCHRAUBE	SCREW	TORNILLO
10733601	1	COPIGLIA	GOUPILLE	SPLINT	COTTER PIN	PASADOR
10734401	5	COPIGLIA	GOUPILLE	SPLINT	COTTER PIN	PASADOR
10902221	2	VITE	VIS	SCHRAUBE	SCREW	TORNILLO
11106221	2	VITE	VIS	SCHRAUBE	SCREW	TORNILLO
11701721	5	DADO	ECROU	MUTTER	NUT	TUERCA
12034571	22	ROSETTA ELASTICA	RONDELLE W	FEDERSCHEIBE	SPRING WASHER	ARANDELA ELASTICA
12034671	5	ROSETTA ELASTICA	RONDELLE W	FEDERSCHEIBE	SPRING WASHER	ARANDELA ELASTICA
15896221	2	DADO	ECROU	MUTTER	NUT	TUERCA
16043021	2	VITE	VIS	SCHRAUBE	SCREW	TORNILLO
16043221	2	VITE	VIS	SCHRAUBE	SCREW	TORNILLO
16100821	20	DADO	ECROU	MUTTER	NUT	TUERCA
300013852	2	VITE	VIS	SCHRAUBE	SCREW	TORNILLO
300015898	1	PIASTRINA	PLAQUETTE	PLAETTCHEN	PLATE	PLANCHUELA
300130174	2	SQUADRA	EQUERRE	PLATTE	PLATE	ESQUADRA
320482450	1	STAFFA	ETRIER	HALTER	BRACKET	APOYO
320482750	1	CASSA BRILLATORE	TOLERIE DE L'EMON.	ENTGRANNERKASTEN	DE-AWNER HOUSING	CAJA DEL DESBARBAD.
320484850	1	LEVA DEVIATORE	LEVIER	HEBEL	LEVER	PALANCA
320485050	1	PIOLO	PION	STIFT	PIN	PITON
320485150	2	PORTELLO	PORTE	DECKEL	DOOR	PORTILLO
320487750	1	PORTELLO SU RACCORDO	PORTE	DECKEL	DOOR	PORTILLO

../...

MODIF.	ANT. MODIF.	N. ORDIN.	Q	DENOMINAZIONE	DESIGNATION	BENENNUNG	DESCRIPTION	DENOMINACIONES
		320487850	2	SPRANGA	BARRETTE	LEISTE	BAR	LAMINA
		320487950	6	SPRANGA BRILLATORE	BATTE	SCHLAGLEISTE	RASP BAR	BARRA
		320488650	2	MANETTINO	MANIVELLE	GRIFF	HANDLE	MANIVELLA
		320488950	1	DEVIATORE PRODOTTO	CONVOYATEUR	LEITBLECH	CONVEYOR	CONVOYADOR
		320489550	1	ANELLO SUPP.	SUPPORT	HALTER	SUPPORT	SOPORTE
		320491250	1	PORTELLO SUP.	PORTE	DECKEL	DOOR	PORTILLO
		320496350	1	DECALCOMANIA	DECALCOMANIE	ABZIEHBILD	TRANSFER	CALCOMANIA
		320600150	1	COPERCHIO	COUVERCLE	KLAPPE	COVER	TAPA
		320641350	3	PERNO	AXE	BOLZEN	PIN	PASADOR
		321005950	2	TIRANTE REGOL.	TIGE DE REGLAGE	EINSTELLSTANGE	ADJUSTING ROD	VARILLA DE AJUSTE
		340441804	1	CHIAVISTELLO	GOUPILLE RAPIDE	VORSTECHER	SPRING CLIP	PASADOR
		350342530	3	VITE	VIS	SCHRAUBE	SCREW	TORNILLO
		350356511	2	MOLLA	RESSORT	FEDER	SPRING	RESORTE
		350356531	1	MOLLA	RESSORT	FEDER	SPRING	RESORTE
		355500915	2	RONDELLA	RONDELLE	SCHEIBE	WASHER	ARANDELA
		355501120	1	RONDELLA	RONDELLE	SCHEIBE	WASHER	ARANDELA
		355510820	4	RONDELLA	RONDELLE	SCHEIBE	WASHER	ARANDELA
		355511030	4	RONDELLA	RONDELLE	SCHEIBE	WASHER	ARANDELA

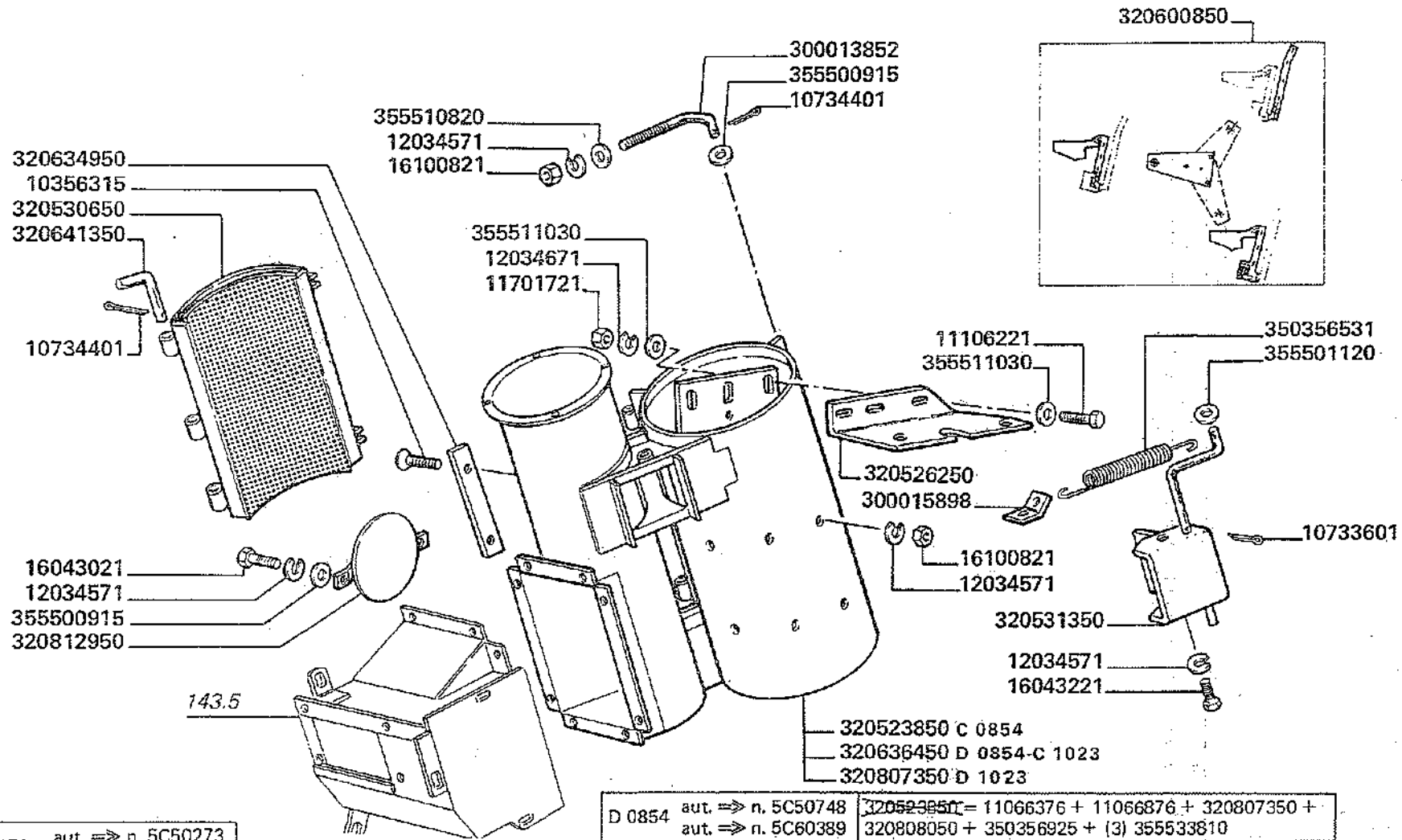

D 0792	aut. => n. 5C50273 aut. => n. 5C60162	

D 0854	aut. => n. 5C50748	~~320523850~~ = 11066376 + 11066876 + 320807350 +
	aut. => n. 5C60389	320808050 + 350356925 + (3) 355533810
D 1023	aut. => n. 5C51005	~~320636450~~ = 11066376 + 11066876 + 320807350 +
	aut. => n. 5C61005	320808050 + 350356925 + (3) 355533810

	10356315	12	VITE	VIS	SCHRAUBE	SCREW	TORNILLO
	10733601	2	COPIGLIA	GOUPILLE FENDUE	SPLINT	COTTER PIN	PASADOR
	10734401	3	COPIGLIA	GOUPILLE FENDUE	SPLINT	COTTER PIN	PASADOR
	11106221	2	VITE	VIS	SCHRAUBE	SCREW	TORNILLO
	11107521	1	VITE	VIS	SCHRAUBE	SCREW	TORNILLO
	11112621	2	VITE	VIS	SCHRAUBE	SCREW	TORNILLO
	11701721	5	DADO	ECROU	MUTTER	NUT	TUERCA
	11702911	2	DADO	ECROU	MUTTER	NUT	TUERCA
	12034571	28	ROSETTA ELASTICA	RONDELLE W	FEDERSCHEIBE	SPRING WASEHR	ARANDELA ELASTICA
	12034671	5	ROSETTA ELASTICA	RONDELLE W	FEDERSCHEIBE	SPRING WASHER	ARANDELA ELASTICA
	12034771	2	ROSETTA ELASTICA	RONDELLE W	FEDERSCHEIBE	SPRING WASHER	ARANDELA ELASTICA
	12577211	1	DADO	ECROU	MUTTER	NUT	TUERCA
	14610270	1	SPINA	GOUPILLE	STIFT	PIN	PASADOR
	16043021	4	VITE	VIS	SCHRAUBE	SCREW	TORNILLO
	16043221	2	VITE	VIS	SCHRAUBE	SCREW	TORNILLO
	16043421	8	VITE	VIS	SCHRAUBE	SCREW	TORNILLO
	16100821	20	DADO	ECROU	MUTTER	NUT	TUERCA
	300013852	2	VITE	VIS	SCHRAUBE	SCREW	TORNILLO
	300015898	1	PIASTRINA	PLAQUETTE	PLAETTCHEN	PLATE	PLANCHUELA
	320485050	1	PIOLO	PION	STIFT	PIN	PITON
	320488950	1	DEVIATORE PRODOTTO	CONVOYATEUR	LEITBLECH	CONVEYOR	CONVOYADOR
	320489550	1	ANELLO SUPPORTO	SUPPORT	HALTERRING	SUPPORT	SOPORTE
C 0854	320523850	1	CASSA BRILLATORE	TOLERIE DE L'EMON.	ENTGRANNERKASTEN	DE-AWNER HOUSING	CAJA DEL DESBARBAD.
C 0854	320523950	1	RACCORDO INF.	RACCORD	ANSCHLUSS	UNION	RACOR
C 1016	320524650	1	SQUADRETTA	EQUERRE	HALTER	BRACKET	APOYO
	320526250	1	STAFFA	ETRIER	HALTER	BRACKET	APOYO

.../...

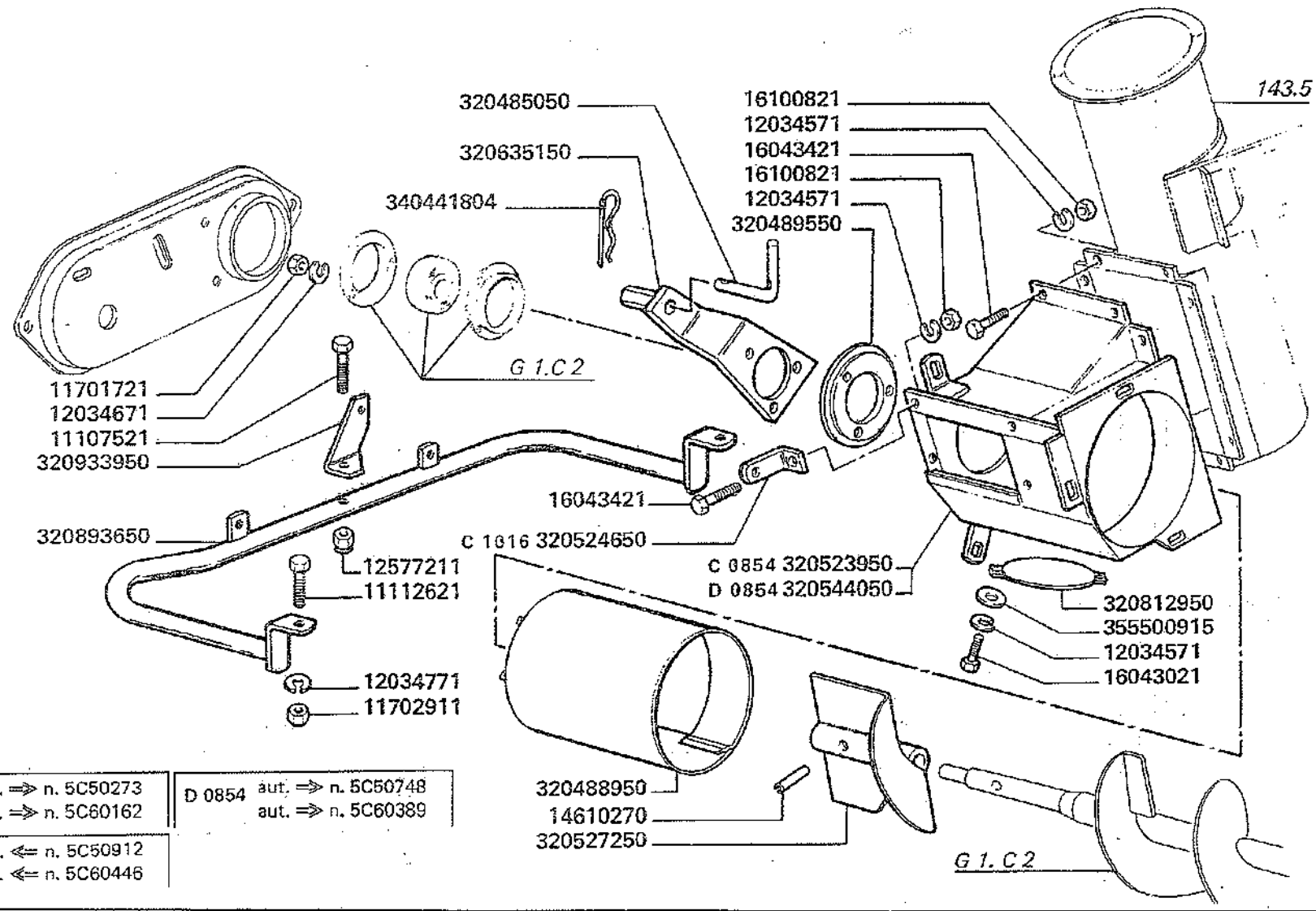

D 0792	aut. ⇒ n. 5C50273 aut. ⇒ n. 5C60162	D 0854	aut. ⇒ n. 5C50748 aut. ⇒ n. 5C60389
C 1016	aut. ⇐ n. 5C50912 aut. ⇐ n. 5C60446		

3500-3500R
3550-3550R

CASSA BRILLATORE

Tolerie de l'emondoir
Entgrannerkasten

De-awner housing
Caja del desbarbador

143.5/1

		320527250	1	PALETTA LANCIAPR.	PALETTE LANCEUR	WURFSCHAUFEL	ELEVATOR PADDLE	PALA
		320530650	1	COPERCHIO	COUVERCLE	DECKEL	COVER	TAPA
		320531350	1	PORTELLO SUP.	PORTE	DECKEL	DOOR	PORTILLO
D 0854		320544050	1	RACCORDO INF.	RACCORD	ANSCHLUSS	UNION	RACOR
		320600850	1	DECALCOMANIA	DECALCOMANIE	ABZIEHBILD	TRANSFER	CALCOMANIA
	320487950	320634950	6	SPRANGA BRILLATORE	BATTE	SCHLAGLEISTE	RASP BAR	BARRA
	320524450	320635150	1	LEVA DEVIATORE	LEVIER	HEBEL	LEVER	PALANCA
D 0854 C 1023		320636450	1	CASSA BRILLATORE	TOLERIE DE L'EMON.	ENTGRANEERKASTEN	DE-AWNER HOUSING	CAJA DEL DESBARBAD.
		320641350	3	PERNO	AXE	STIFT	PIN	PASADOR
D 1023		320807350	1	CASSA BRILLATORE	TOLERIE DE L'EMON.	ENTGRANNERKASTEN	DE-AWNER HOUSING	CAJA DEL DESBARBAD.
	320487750	320812950	2	PORTELLO	PORTE	DECKEL	DOOR	PORTILLO
		320893650	1	PROTEZIONE CASSA	PROTECTION	SCHUTZ	GUARD	PROTECCION
		320933950	1	IRRIGIDIMENTO	RAIDISSEUR	VERSTAERKUNG	STIFFENER	REFUERZO
		340441804	1	CHIAVISTELLO	GOUPILLE RAPIDE	VORSTECKER	SPRING CLIP	PASADOR
		350356531	2	MOLLA	RESSORT	FEDER	SPRING	RESORTE
		355500915	10	RONDELLA	RONDELLE	SCHEIBE	WASHER	ARANDELA
		355501120	7	RONDELLA	RONDELLE	SCHEIBE	WASHER	ARANDELA
		355510820	6	RONDELLA	RONDELLE	SCHEIBE	WASHER	ARANDELA
		355511030	6	RONDELLA	RONDELLE	SCHEIBE	WASHER	ARANDELA

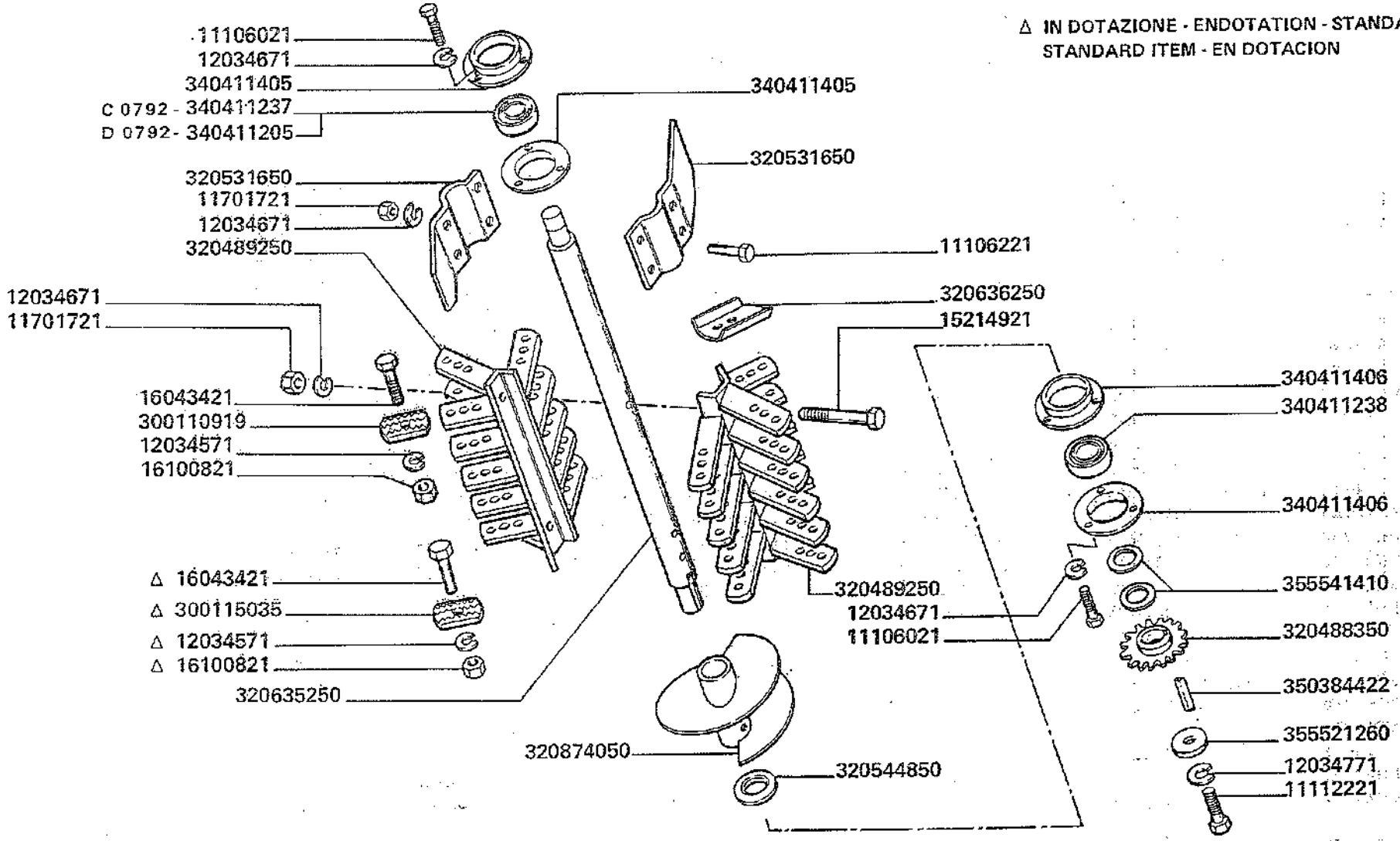

Δ IN DOTAZIONE - ENDOTATION - STANDARD - STANDARD ITEM - EN DOTACION

D 0792	aut. ⇒ n. 5C50273 aut. ⇒ n. 5C60162

		11106021	6	VITE	VIS	SCHRAUBE	SCREW	TORNILLO
		11106221	4	VITE	VIS	SCHRAUBE	SCREW	TORNILLO
		11112221	1	VITE	VIS	SCHRAUBE	SCREW	TORNILLO
		11701721	7	DADO	ECROU	MUTTER	NUT	TUERCA
		12034571	48	ROSETTA ELASTICA	RONDELLE W	FEDERSCHEIBE	SPRING WASHER	ARANDELA ELASTICA
		12034671	13	ROSETTA ELASTICA	RONDELLE W	FEDERSCHEIBE	SPRING WASHER	ARANDELA ELASTICA
		12034771	1	ROSETTA ELASTICA	RONDELLE W	FEDERSCHEIBE	SPRING WASHER	ARANDELA ELASTICA
		15214921	3	VITE	VIS	SCHRAUBE	SCREW	TORNILLO
		16043421	48	VITE	VIS	SCHRAUBE	SCREW	TORNILLO
		16100821	48	DADO	ECROU	MUTTER	NUT	TUERCA
		300110919	16	PIASTRINA	PLAQUETTE	PLAETTCHEN	PLATE	PLANCHUELA
		300115035	6	PIASTRINA	PLAQUETTE	PLAETTCHEN	PLATE	PLANCHUELA
		320488350	1	INGRANAGGIO CONDOTTO	PIGNON CONDUIT	ZAHNRAD	DRIVEN GEAR	PINON CONDUC.
		320489250	2	ELEMENTO BRILLATORE	ELÉM. EMONDOIR	ENTGRANNERELEM.	DE-AWNER ELEMENT	ELEM. DESBARBADOR
	320485250	320531650	2	PALA LANCIAPRODOTTO	PALETTE LANCEUR	WURFSCHAUFEL	ELEVATOR PADDLE	PALA
	320488450	320544850	1	RONDELLA	RONDELLE	SCHEIBE	WASHER	ARANDELA
	320488050	320635250	1	ALBERO	ARBRE	WELLE	SHAFT	ARBOL
		320636250	32	PIASTRINA SU PALE	PLAQUETTE	PLAETTCHEN	PLATE	PLANCHUELA
	320798250	320874050	1	COCLEA ALIMENT.	VIS D'EMONDOIR	SCHNECKE	FEED AUGER	SIN-FIN
D 0792		340411205	1	CUSCINETTO	ROULEMENT	LAGER	BEARING	RODAMIENTO
C 0792		340411237	1	CUSCINETTO	ROULEMENT	LAGER	BEARING	RODAMIENTO
		340411238	1	CUSCINETTO	ROULEMENT	LAGER	BEARING	RODAMIENTO
		340411405	2	FLANGIA CUSCINETTO	FLASQUE	LAGERFLANSCH	FLANGE	BRIDA
		340411406	2	FLANGIA CUSCINETTO	FLASQUE	LAGERFLANSCH	FLANGE	BRIDA
		350384422	1	LINGUETTA	CLAVETTE	KEIL	KEY	CHAVETA
		355521260	1	RONDELLA	RONDELLE	SCHEIBE	WASHER	ARANDELA
		355541410	2	RONDELLA	RONDELLE	SCHEIBE	WASHER	ARANDELA

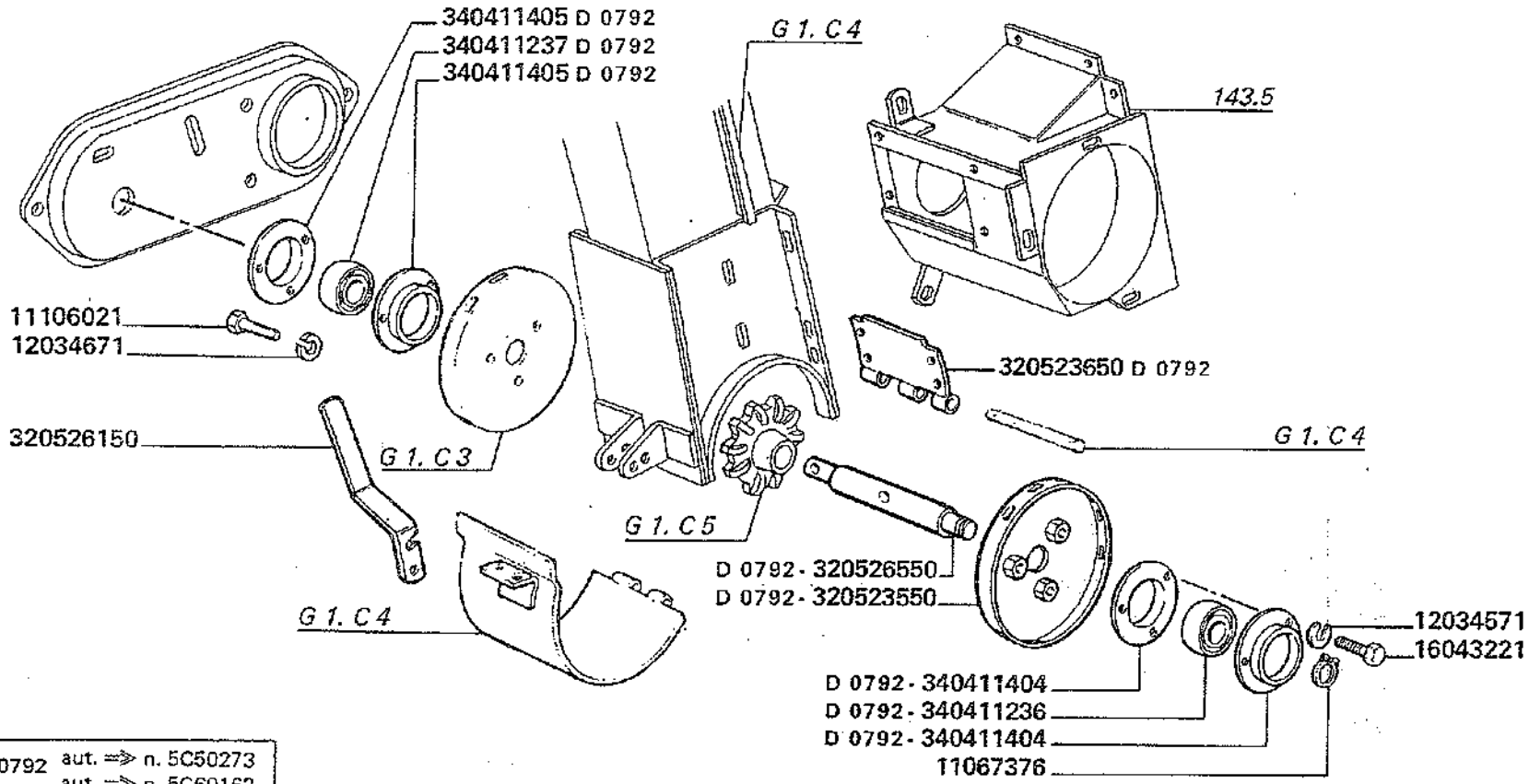

D 0792 aut. ⇒ n. 5C50273 aut. ⇒ n. 5C60162

3500-3500R
3550-3550R

RACCORDO INFERIORE ELEVATORE

Raccord inferieur élévateur
Unteranschluss elevatoren

Elevatore lower union
Racor inferior elevador

143.7

	11067376	1	ANELLO ELASTICO	ARRETOIR	SICHERUNGSRING	LOCKRING	ANILLO DE FRENO
	11106021	3	VITE	VIS	SCHRAUBE	SCREW	TORNILLO
	12034571	3	ROSETTA ELASTICA	RONDELLE W	FEDERSCHEIBE	SPRING WASHER	ARANDELA ELASTICA
	12034671	3	ROSETTA ELASTICA	RONDELLE W	FEDERSCHEIBE	SPRING WASHER	ARANDELA ELASTICA
	16043221	3	VITE	VIS	SCHRAUBE	SCREW	TORNILLO
D 0792	320523550	1	DISCO INT.	DISQUE	SCHEIBE	DISC	DISCO
D 0792	320523650	1	LAMIERA ANC. PORTELLO	FERMETURE	ABDECKPLATTE	COVER	CIERRE
	320526150	1	LEVA	LEVIER	HEBEL	LEVER	PALANCA
D 0792	320526550	1	ALBERO INF.	ARBRE	WELLE	SHAFT	ARBOL
D 0792	340411236	1	CUSCINETTO	ROULEMENT	LAGER	BEARING	RODAMIENTO
D 0792	340411237	1	CUSCINETTO	ROULEMENT	LAGER	BEARING	RODAMIENTO
D 0792	340411404	2	FLANGIA CUSCINETTO	FLASQUE	LAGERFLANSCH	FLANGE	BRIDA
D 0792	340411405	2	FLANGIA CUSCINETTO	FLASQUE	LAGERFLANSCH	FLANGE	BRIDA

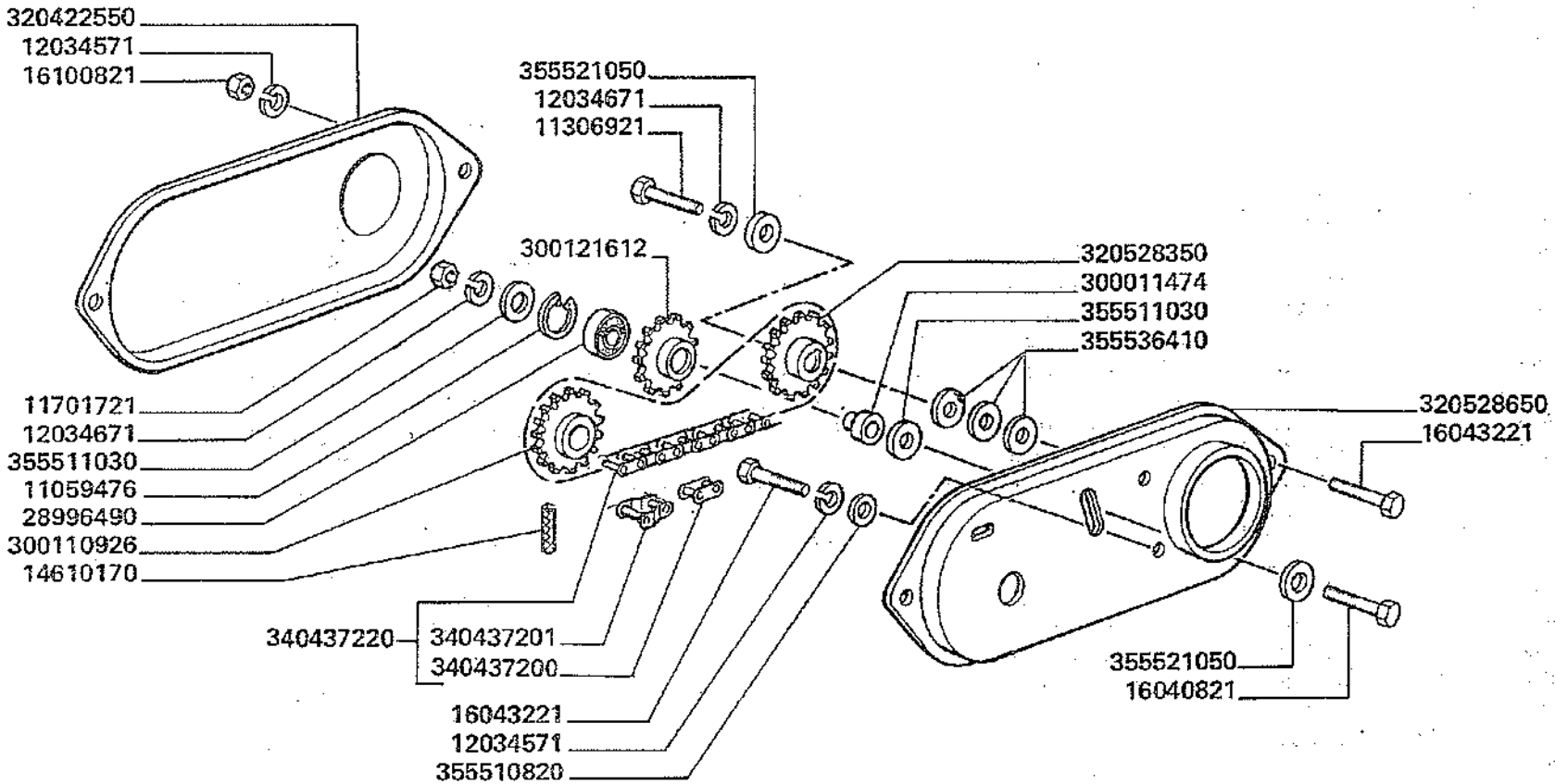

D 0792 aut. => n. 5C50273
aut. => n. 5C60162

11059476	1	ANELLO ELASTICO	ARRETOIR	SICHERUNGSRING	LOCKRING	ANILLO DE FRENO
11306921	1	VITE	VIS	SCHRAUBE	SCREW	TORNILLO
11701721	1	DADO	ECROU	MUTTER	NUT	TUERCA
12034571	4	ROSETTA ELASTICA	RONDELLE W	FEDERSCHEIBE	SPRING WASHER	ARANDELA ELASTICA
12034671	2	ROSETTA ELASTICA	RONDELLE W	FEDERSCHEIBE	SPRING WASHER	ARANDELA ELASTICA
14610170	1	SPINA ELASTICA	GOUPILLE ELAST.	SPANNUELSE	ROLL PIN	PASADOR
16040821	1	VITE	VIS	SCHRAUBE	SCREW	TORNILLO
16043221	4	VITE	VIS	SCHRAUBE	SCREW	TORNILLO
16100821	2	DADO	ECROU	MUTTER	NUT	TUERCA
28996490	1	CUSCINETTO	ROULEMENT	LAGER	BEARING	RODAMIENTO
300011474	1	BOCCOLA	BAGUE	BUECHSE	BUSH	CASQUILLO
300110926	1	INGRANAGGIO	PIGNON	ZAHNRAD	GEAR	PINON
300121612	1	TENDICATENA	PIGNON TENDEUR	KETTENSPANNRITZEL	TENSION SPROCKET	PINON TENSOR
320422550	1	PROTEZIONE EST.	PROTECTION	SCHUTZBLECH	GUARD	PROTECCION
320528350	1	INGRANAGGIO	PIGNON	ZAHNRAD	GEAR	PINON
320528650	1	PROTEZIONE INT.	PROTECTION	SCHUTZBLECH	GUARD	PROTECCION
340437200	(1)	MAGLIA GIUNZIONE	MAILLON JONCTION	KETTENSCHLOSS	CONNECTING LINK	ESLABON DE EMPATE
340437201	(1)	FALSA MAGLIA	FAUX-MAILLON	KETTENSCHLOSS	CRANKED LINK	FALSO ESLABON
340437220	1	CATENA	CHAINE	KETTE	CHAIN	CADENA
355510820	2	RONDELLA	RONDELLE	SCHEIBE	WASHER	ARANDELA
355511030	2	RONDELLA	RONDELLE	SCHEIBE	WASHER	ARANDELA
355521050	2	RONDELLA	RONDELLE	SCHEIBE	WASHER	ARANDELA
355536410	3	RONDELLA	RONDELLE	SCHEIBE	WASHER	ARANDELA

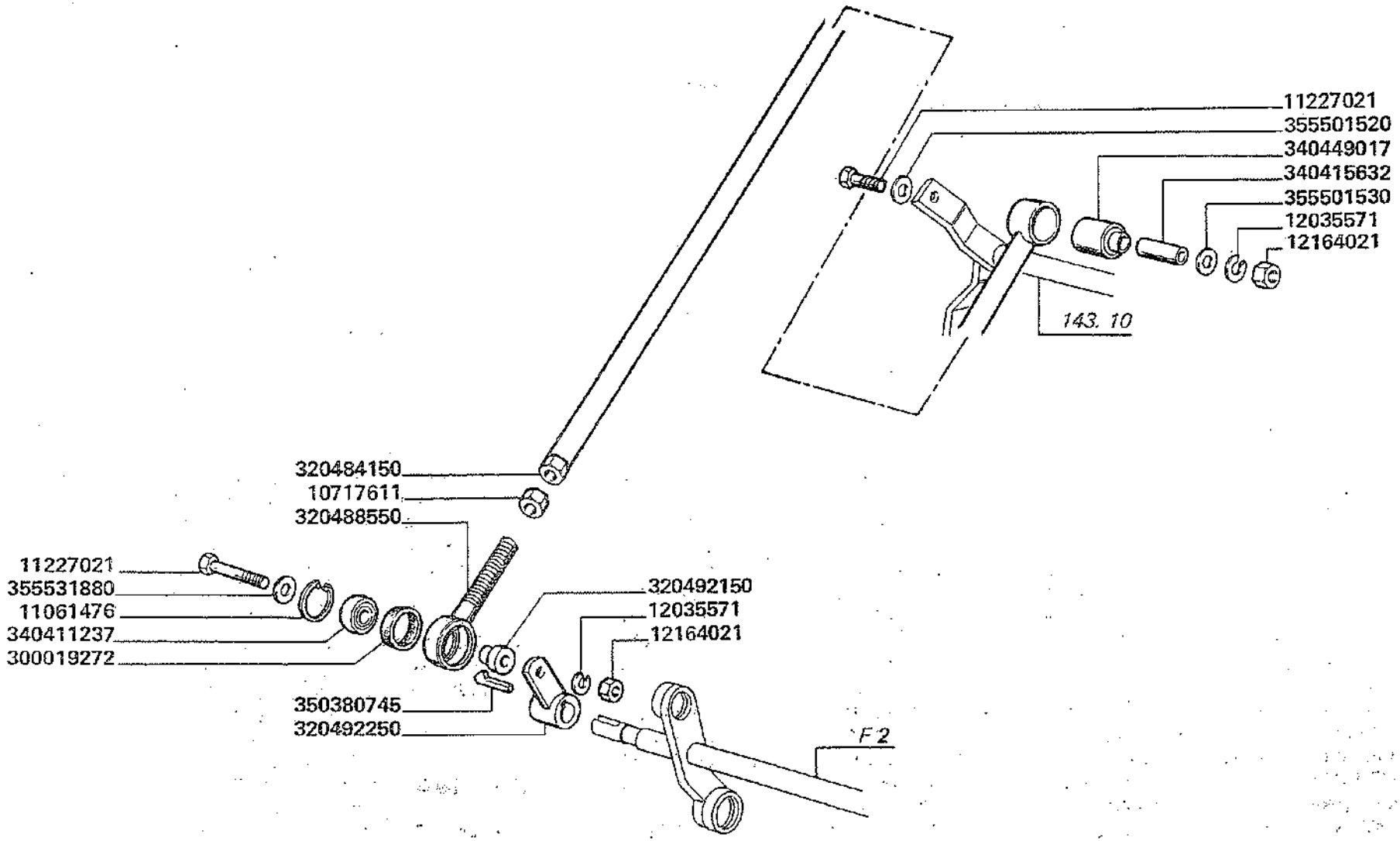

3500-3500R
3550-3550R

BIELLA COMANDO CASSONCINO

Bielle commande du caisson
Kastenantrieb Kurbelstange

Case arm drive
Biela mando cajon

143.9

10717611	1	DADO	ECROU	MUTTER	NUT	TUERCA
11061476	1	ANELLO ELASTICO	ARRETOIR	SICHERUNGSRING	LOCKRING	ANILLO DE FRENO
11227021	2	VITE	VIS	SCHRAUBE	SCREW	TORNILLO
12035571	2	ROSETTA ELASTICA	RONDELLE W	FEDERSCHEIBE	SPRING WASHER	ARANDELA ELASTICA
12164021	2	DADO	ECROU	MUTTER	NUT	TUERCA
300019272	1	BOCCOLA	BAGUE	BUECHSE	BUSH	CASQUILLO
320484150	1	BIELLA	BIELLE	KURBELSTANGE	CONNECTING ROD	BIELA
320488550	1	TESTA DI BIELLA	TETE DE BIELLE	STANGEKNOPF	ROD HEAD	CABEZA DE BIELA
320492150	1	BOCCOLA	BAGUE	BUECHSE	BUSH	CASQUILLO
320492250	1	LEVA COM. BIELLA	LEVIER	HEBEL	LEVER	PALANCA
340411237	1	CUSCINETTO	ROULEMENT	LAGER	BEARING	RODAMIENTO
340415632	1	BOCCOLA	DOUILLE	BUECHSE	BUSH	CASQUILLO
340449017	1	SILENTBLOC	SILENTBLOC	SILENTBLOC	SILENTBLOC	SILENTBLOC
350380745	1	CHIAVETTA	CLAVETTE	KEIL	KEY	CHAVETA
355501520	1	RONDELLA	RONDELLE	SCHEIBE	WASHER	ARANDELA
355501530	1	RONDELLA	RONDELLE	SCHEIBE	WASHER	ARANDELA
355531880	1	RONDELLA	RONDELLE	SCHEIBE	WASHER	ARANDELA

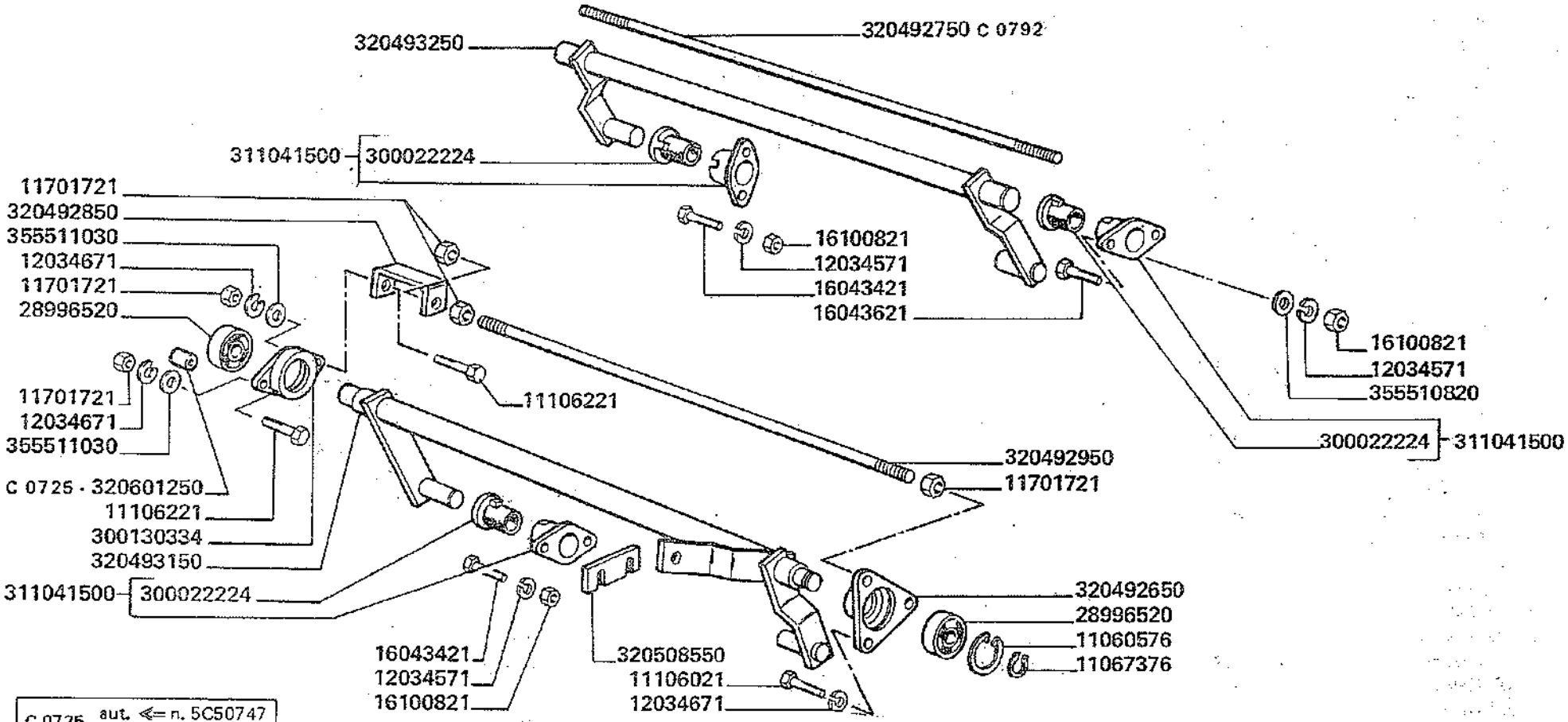

C 0725	aut. ⇐ n. 5C50747 aut. ⇐ n. 5C60388
C 0792	aut. ⇐ n. 5C50272 aut. ⇐ n. 5C60161

	11060576	1	ANELLO ELASTICO	ARRETOIR	SICHERUNGSRING	LOCKRING	ANILLO DE FRENO
	11067376	1	ANELLO ELASTICO	ARRETOIR	SICHERUNGSRING	LOCKRING	ANILLO DE FRENO
	11106021	6	VITE	VIS	SCHRAUBE	SCREW	TORNILLO
	11106221	8	VITE	VIS	SCHRAUBE	SCREW	TORNILLO
	11701721	10	DADO	ECROU	MUTTER	NUT	TUERCA
	12034571	14	ROSETTA ELASTICA	RONDELLE W	FEDERSCHEIBE	SPRING WASHER	ARANDELA ELASTICA
	12034671	14	ROSETTA ELASTICA	RONDELLE W	FEDERSCHEIBE	SPRING WASHER	ARANDELA ELASTICA
	16043421	10	VITE	VIS	SCHRAUBE	SCREW	TORNILLO
	16043621	2	VITE	VIS	SCHRAUBE	SCREW	TORNILLO
	16100821	12	DADO	ECROU	MUTTER	NUT	TUERCA
	28996520	2	CUSCINETTO	ROULEMENT	LAGER	BEARING	RODAMIENTO
	300022224	(1)	BOCCOLA	DOUILLE	BUECHSE	BUSH	CASQUILLO
	300130334	1	SUPPORTO BILANC. SELEZ.	SUPPORT	HALTERUNG	SUPPORT	SOPORTE
D 0725	300133697	1	PROFILO GUARNIZ.	PROFIL CAOUTCHOUC	PROFILGUMMI	RUBBER PROFIL	PERFIL DE GOMA
	311041500	6	SUPPORTO SELEZ.	SUPPORT	HALTERUNG	SUPPORT	SOPORTE
	320492450	1	PIASTRA SUPP. INT.	PLAQUE	PLATTE	PLATE	PLACA
	320492550	2	RISCONTRO	BARRETTE	VERSTAERKUNG	STIFFENER	PLETINA
	320492650	1	SUPPORTO INT. BILAN.	SUPPORT	HALTERUNG	SUPPORT	SOPORTE
C 0792	320492750	1	TIRANTE	TIRANT	SPANNBOLZEN	TIE-ROD	TIRANTE
	320492850	1	PART. ATT. TIRANTE	SUPPORT	HALTERUNG	SUPPORT	SOPORTE
	320492950	1	TIRANTE	TIRANT	SPANNBOLZEN	TIE-ROD	TIRANTE
D 0725	320493050	1	PIASTRA	PLAQUE	PLATTE	PLATE	PLACA
	320493150	1	BILANCERE ANT.	BALANCIER	SCHWINGE	ROCKER ARM	BALANCIN
	320493250	1	BILANCERE POST.	BALANCIER	SCHWINGE	ROCKER ARM	BALANCIN
	320508550	2	SPESSORE	EPAISSEUR	DISTANZSTUECK	SHIM	ESPESOR
C 0725	320601250	2	DISTANZIATORE	ENTRETOISE	DISTANZTUECK	SPACER	ESPACIADOR
D 0725	320627450	1	TUBO POST. SOSTEGNO	SUPPORT	HALTERROHR	SUPPORT	SOPORTE
D 0725	320834250	1	TELAIO SOSP.	CHASSIS	RAHMEN	FRAME	BASTIDOR
D 0725	320834350	1	RISCONTRO	BARRETTE	VERSTAERKUNG	STIFFENER	PLETINA
	355510820	6	RONDELLA	RONDELLE	SCHEIBE	WASHER	ARANDELA
	355511030	13	RONDELLA	RONDELLE	SCHEIBE	WASHER	ARANDELA

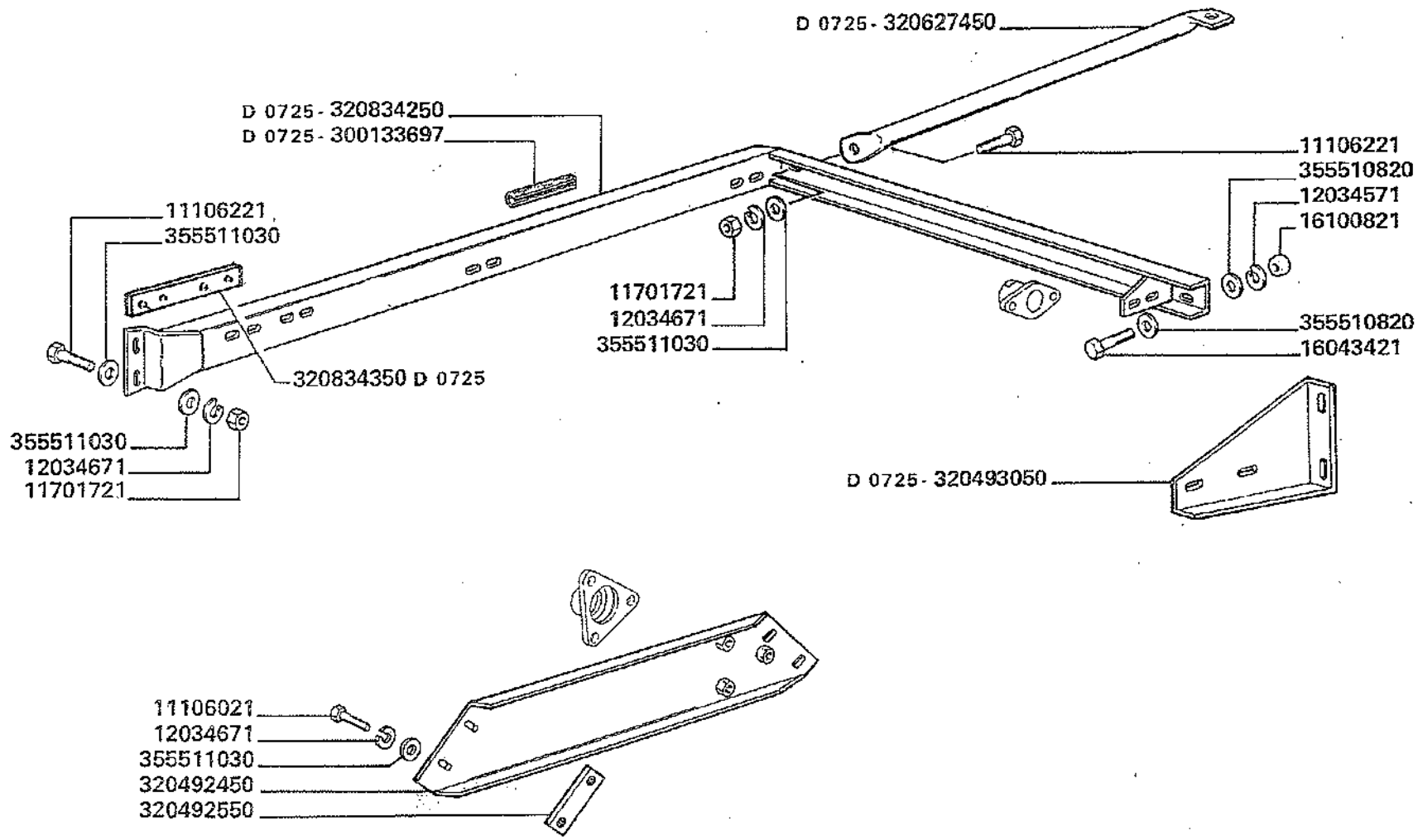

D 0725 aut. ⇒ n. 5C50748
aut. ⇒ n. 5C60389

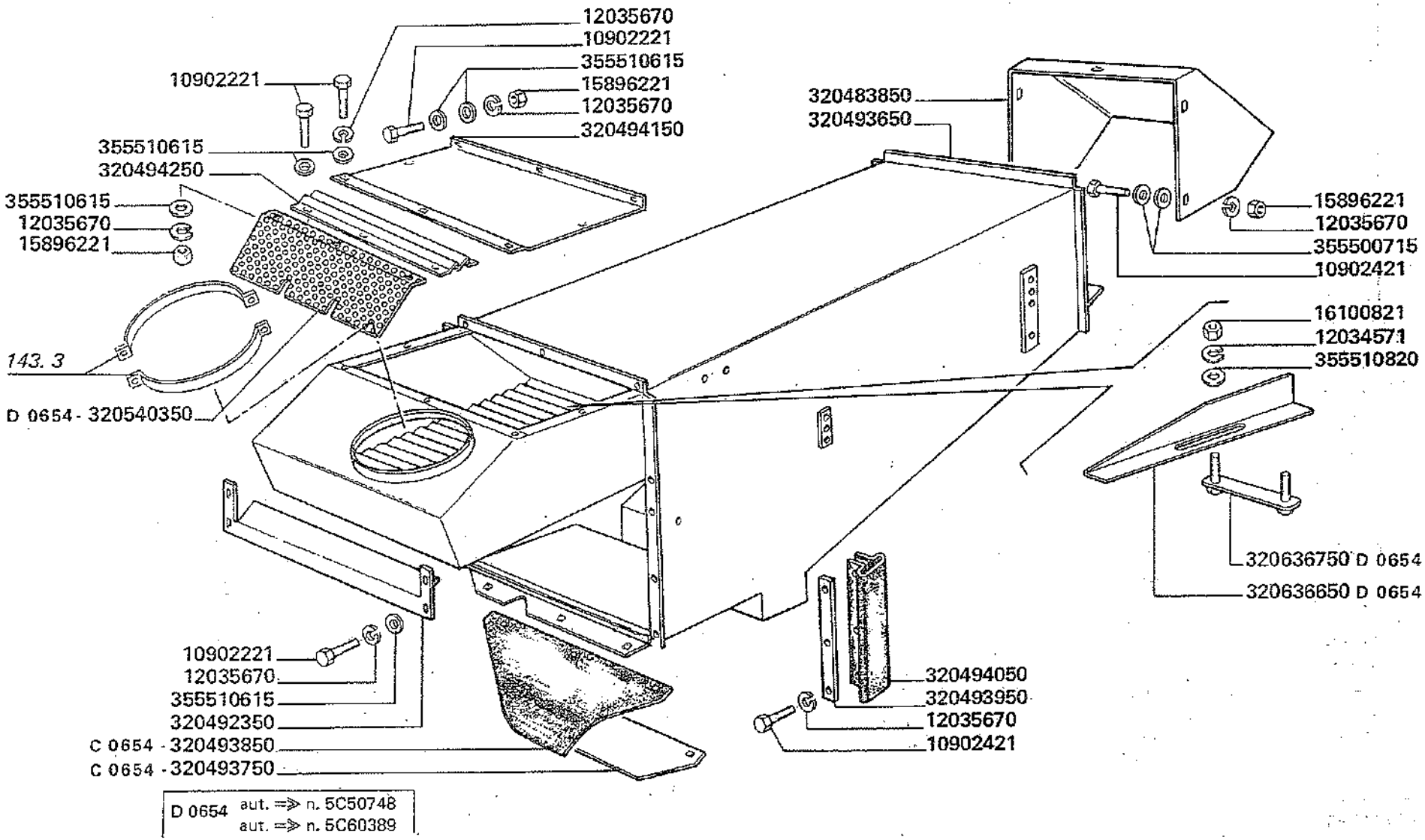

3500-3500R
3550-3550R

CASSONCINO OSCILLANTE

Caisson oscillant
Siebkasten

Shaker shoe
Cajon oscilante

143.11

	10902221	20	VITE	VIS	SCHRAUBE	SCREW	TORNILLO
	10902421	6	VITE	VIS	SCHRAUBE	SCREW	TORNILLO
	12034571	2	ROSETTA ELASTICA	RONDELLE W	FEDERSCHEIBE	SPRING WASHER	ARANDELA ELASTICA
	12035670	26	ROSETTA ELASTICA	RONDELLE W	FEDERSCHEIBE	SPRING WASHER	ARANDELA ELASTICA
	15896221	12	DADO	ECROU	MUTTER	NUT	TUERCA
	16100821	2	DADO	ECROU	MUTTER	NUT	TUERCA
	320483850	1	CONVOGLIATORE ARIA	CONVEYEUR DE AIR	LUFTLEITBLECH	AIR CONVEYOR	CONVOYADOR
	320492350	1	PROFILO ANT.	PROFIL	PROFILE	PROFIL	PROFIL
	320493650	1	CASSONCINO OSCIL.	CAISS. OSCILLANT	SIEBKASTEN	SHAKER SHOE	CAJON OSCILANTE
C 0654	320493750	1	RISCONTRO TELA	BARRETTE	VERSTAERKUNG	STIFFENER	PLETINA
C 0654	320493850	1	TELA AGITATRICE	TOILE	GUMMILATZ	CANVAS	LONA
	320493950	2	RISCONTRO GUARNIZ.	BARRETTE	VERSTAERKUNG	STIFFENER	PLETINA
	320494050	2	GUARNIZIONE LAT.	JOINT	DICHTUNG	GASKET	JUNTA
	320494150	1	COPERCHIO	COUVERCLE	DECKEL	COVER	TAPA
	320494250	1	PROLUNGA PIANO SCALETT.	RALLONGE	VERLAENGERUNG	EXTENSION	PROLONGA
D 0654	320540350	1	LAMA RIT. GRANELLA	TOLE ARRET GRAIN	LEITBLECH	GRAIN STOP PLATE	CHAPA FRENO GRANO
D 0654	320636350	2	DIVISORE	DEFLECTEUR	ABWEISER	DEFLECTOR	SEPARADOR
D 0654	320636750	1	RISCONTRO	BARRETTE	VERSTAERKUNG	STIFFENER	REFUERZO
	355500715	10	RONDELLA	RONDELLE	SCHEIBE	WASHER	ARANDELA
	355510615	21	RONDELLA	RONDELLE	SCHEIBE	WASHER	ARANDELA
	355510820	2	RONDELLA	RONDELLE	SCHEIBE	WASHER	ARANDELA

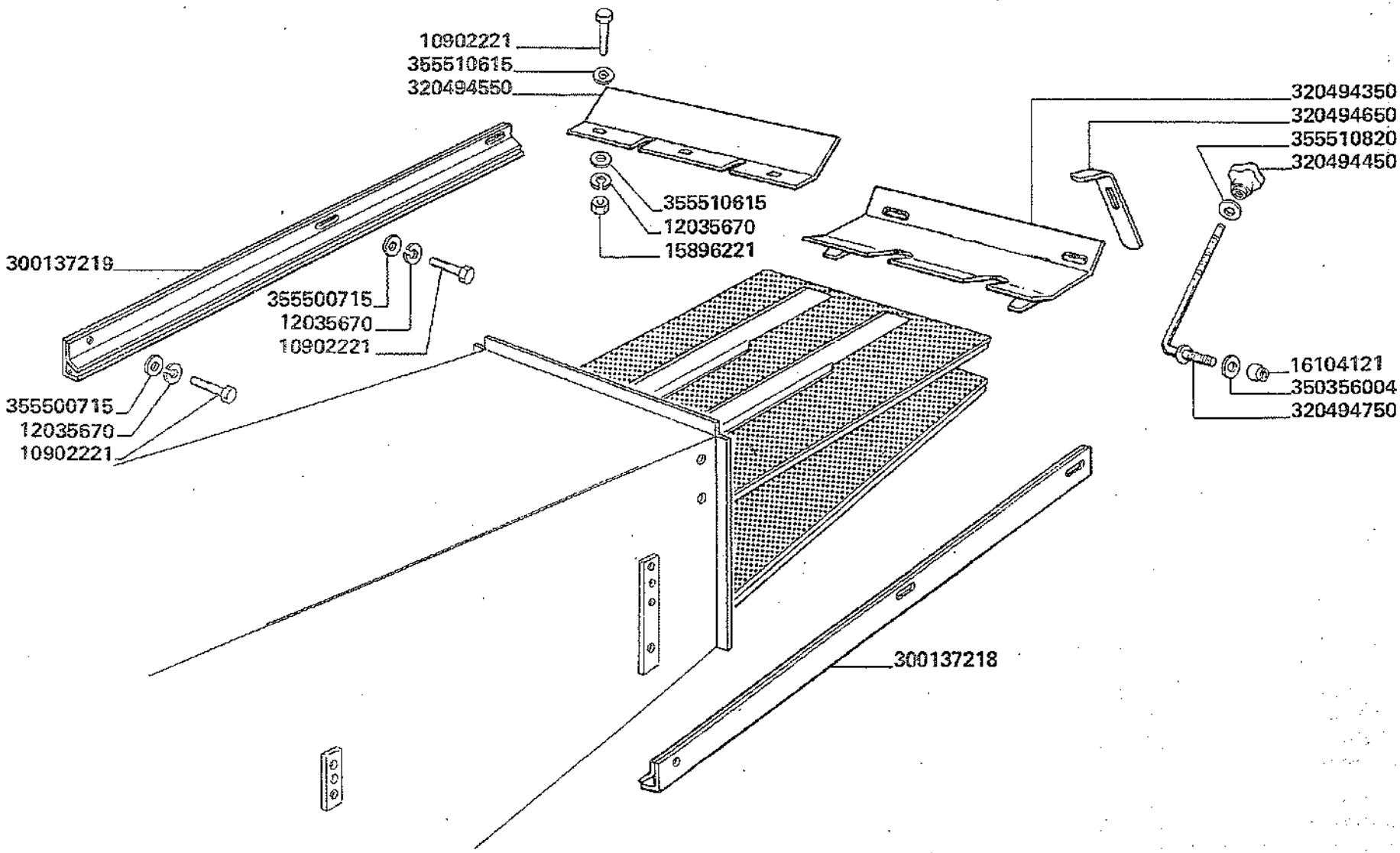

3500-3500R
3550-3550R

PORTA VAGLI

Support de cribles
Siebhalterung

Support sieve
Soporte de criba

143.12

10902221	9	VITE	VIS	SCHRAUBE	SCREW	TORNILLO
12035670	9	ROSETTA ELASTICA	RONDELLE W	FEDERSCHEIBE	SPRING WASHER	ARANDELA ELASTICA
15896221	3	DADO	ECROU	MUTTER	NUT	TUERCA
16104121	2	DADO	ECROU	MUTTER	NUT	TUERCA
300137218	1	SOSTEGNO S.	SUPPORT	HALTERUNG	SUPPORT	SOPORTE
300137219	1	SOSTEGNO D.	SUPPORT	HALTERUNG	SUPPORT	SOPORTE
320494350	1	PROLUNGA VAGLIO	RALLONGE	VERLAENGERUNG	EXTENSION	PROLONGA
320494450	2	VOLANTINO	MANIVELLE	KURBEL	CRANK	MANIVELA
320494550	1	LAMIERA RIT. GRANELLA	TOLE ARRET GRAIN	LEITBLECH	GRAIN STOP PLATE	CHAPA FRENO GRANO
320494650	2	FERMO VAGLI	ARRET CRIBLE	SIEBSTOPPLATTE	STOP SIEVE	TOPE CRIBA
320494750	2	TIRANTE FERMO VAGLI	TIRANT	SPANNBOLZEN	TIE-ROD	TIRANTE
350356004	2	MOLLA	RESSORT	FEDER	SPRING	RESORTE
355500715	6	RONDELLA	RONDELLE	SCHEIBE	WASHER	ARANDELA
355510615	6	RONDELLA	RONDELLE	SCHEIBE	WASHER	ARANDELA
355510820	2	RONDELLA	RONDELLE	SCHEIBE	WASHER	ARANDELA

LA DOTAZIONE DEI VAGLI VARIA SECONDO L'ALLESTIMENTO DELLA MACCHINA
La dotation des cribles varie selon le standard de la machine
Die siebeausstattung wechselt gemaess der maehdrescherausruestung
The set of sieves varies according to the machines standard
La dotacion de las cribas varian segun el alistamiento de la maquine

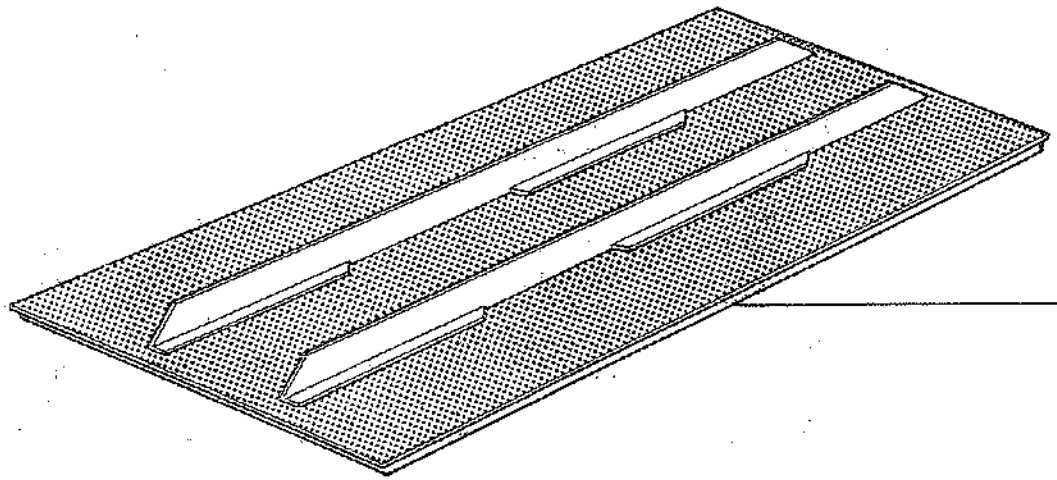

313037750 - –
313037751 - 1,5
313037752 - 2
313037753 - 2,5
313037754 - 3
313037755 - 4
313037756 - 5
313037757 - 6
313037758 - 7
313037759 - 8
313037749 - 10
313037748 - 12
313037746 - 14
313037745 - 16
313037744 - 18
313037743 - 20
313037742 - 22
313037741 - 30

313037747 - 4,5x20

MODIF.	ANT. MODIF.	N. ORDIN.	Q	DENOMINAZIONE	DESIGNATION	BENENNUNG	DESCRIPTION	DENOMINACIONES
		313037741	1	VAGLIO	CRIBLE	SIEB	SIEVE	CRIBA
		313037742	1	VAGLIO	CRIBLE	SIEB	SIEVE	CRIBA
		313037743	1	VAGLIO	CRIBLE	SIEB	SIEVE	CRIBA
		313037744	1	VAGLIO	CRIBLE	SIEB	SIEVE	CRIBA
		313037745	1	VAGLIO	CRIBLE	SIEB	SIEVE	CRIBA
		313037746	1	VAGLIO	CRIBLE	SIEB	SIEVE	CRIBA
		313037747	1	VAGLIO	CRIBLE	SIEB	SIEVE	CRIBA
		313037748	1	VAGLIO	CRIBLE	SIEB	SIEVE	CRIBA
		313037749	1	VAGLIO	CRIBLE	SIEB	SIEVE	CRIBA
		313037750	1	VAGLIO	CRIBLE	SIEB	SIEVE	CRIBA
		313037751	1	VAGLIO	CRIBLE	SIEB	SIEVE	CRIBA
		313037752	1	VAGLIO	CRIBLE	SIEB	SIEVE	CRIBA
		313037753	1	VAGLIO	CRIBLE	SIEB	SIEVE	CRIBA
		313037754	1	VAGLIO	CRIBLE	SIEB	SIEVE	CRIBA
		313037755	1	VAGLIO	CRIBLE	SIEB	SIEVE	CRIBA
		313037756	1	VAGLIO	CRIBLE	SIEB	SIEVE	CRIBA
		313037757	1	VAGLIO	CRIBLE	SIEB	SIEVE	CRIBA
		313037758	1	VAGLIO	CRIBLE	SIEB	SIEVE	CRIBA
		313037759	1	VAGLIO	CRIBLE	SIEB	SIEVE	CRIBA

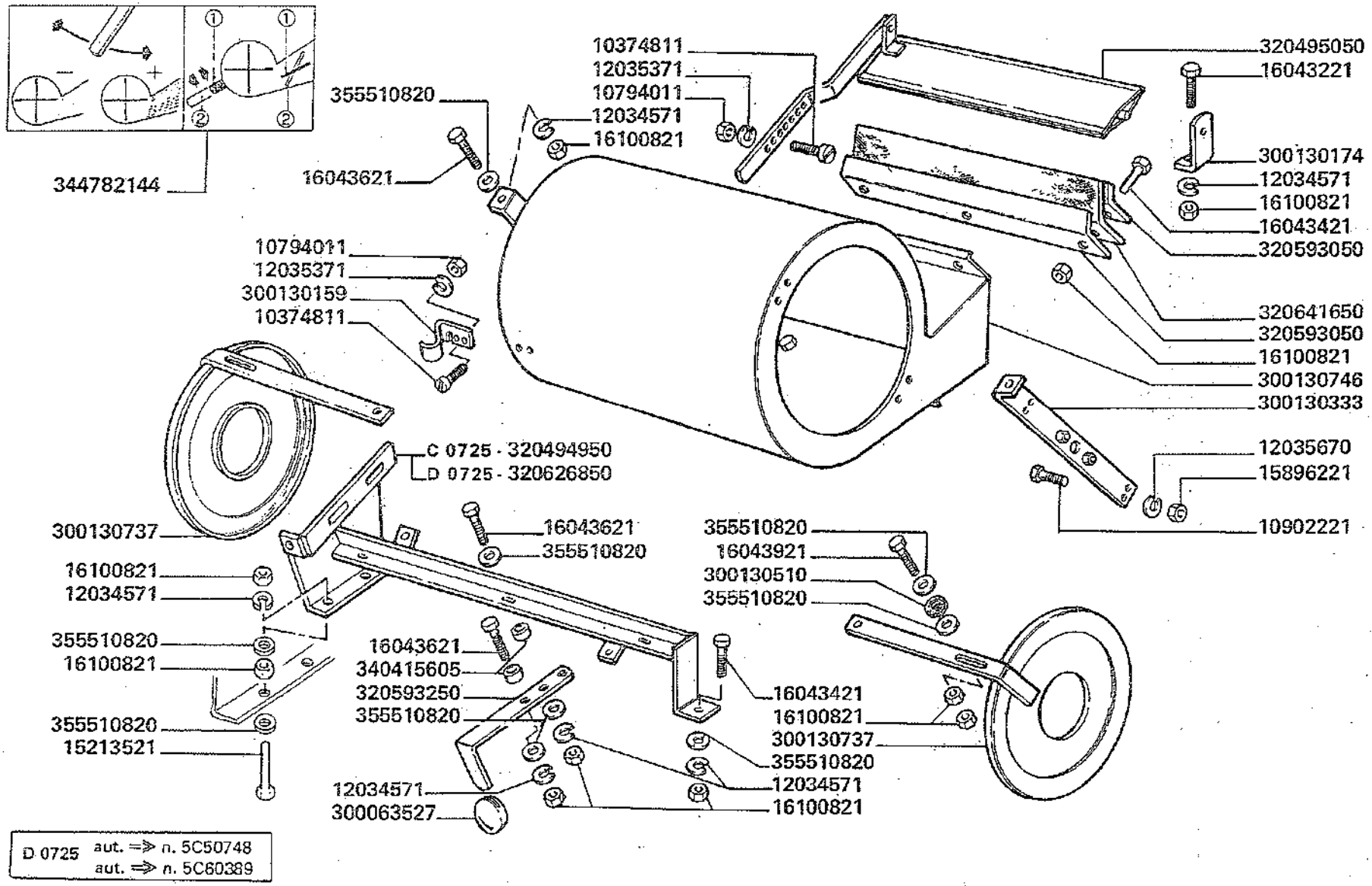

3500-3500R
3550-3550R

CASSA VENTILATORE

Caisse du ventilateur
Gebläsegehäuse

Fan housing
Caja del ventilador

143.14

MODIF.	ANT. MODIF.	N. ORDIN.	Q	DENOMINAZIONE	DESIGNATION	BENENNUNG	DESCRIPTION	DENOMINACIONES
		10374811	2	VITE	VIS	SCHRAUBE	SCREW	TORNILLO
		10794011	3	DADO	ECROU	MUTTER	NUT	TUERCA
		10902221	4	VITE	VIS	SCHRAUBE	SCREW	TORNILLO
		12034571	10	ROSETTA ELASTICA	RONDELLE W	FEDERSCHEIBE	SPRING WASHER	ARANDELA ELASTICA
		12035371	3	ROSETTA ELASTICA	RONDELLE W	FEDERSCHEIBE	SPRING WASHER	ARANDELA ELASTICA
		12035670	4	ROSETTA ELASTICA	RONDELLE W	FEDERSCHEIBE	SPRING WASHER	ARANDELA ELASTICA
		15213521	2	VITE	VIS	SCHRAUBE	SCREW	TORNILLO
		15896211	4	DADO	ECROU	MUTTER	NUT	TUERCA
		16043221	2	VITE	VIS	SCHRAUBE	SCREW	TORNILLO
		16043421	3	VITE	VIS	SCHRAUBE	SCREW	TORNILLO
		16043621	3	VITE	VIS	SCHRAUBE	SCREW	TORNILLO
		16043921	2	VITE	VIS	SCHRAUBE	SCREW	TORNILLO
		16100821	22	DADO	ECROU	MUTTER	NUT	TUERCA
		300063527	1	GOMMINO SU LEVA	POIGNEE	GRIFF	LEVER KNOB	EMPUNADURA
		300130159	1	MOLLA REGOL.	RESSORT	FEDER	SPRING	RESORTE
		300130174	2	SQUADRA FISS.	EQUERRE	HALTER	SUPPORT	ESQUADRA
		300130333	1	SUPPORTO VENT.	SUPPORT	HALTERUNG	SUPPORT	SOPORTE
		300130510	2	GOMMINO	CAOUTCHOUC	GUMMI	RUBBER	GOMA
		300130737	2	DISCO CHIUSURA	DISQUE DE FERM.	VERSCHLUSSSCHEIBE	COVER DISC	DISCO DE CIERRE
		300130746	1	CASSA VENT.	CAISSE DU VENTIL.	GEBLAESEGEHAEUSE	FAN HOUSING	CAJA DEL VENT.
C 0725		320494950	1	ANGOLARE SUPP.	SUPPORT	HALTERUNG	SUPPORT	SOPORTE
		320495050	1	DEFLETTORE VENT.	DEFLECTEUR	WINDABWEISER	WIND DEFLECTOR	DEFLECTOR
		320593050	2	PROFILO RISCONTRO	PLAQUE	PLATTE	PLATE	PLACA
		320593250	1	LEVA	LEVIER	HEBEL	LEVER	PALANCA
D 0725		320626850	1	ANGOLARE SUPP.	SUPPORT	HALTERUNG	SUPPORT	SOPORTE
	320593150	320641650	1	GUARNIZIONE	JOINT	DICHTUNG	GASKET	JUNTA
		340415605	2	BOCCOLA	DOUILLE	BUECHSE	BUSH	CASQUILLO
		344782144	1	DECALCOMANIA	DECALCOMANIE	ABZIEHBILD	TRANSFER	CALCOMANIA
		355510820	13	RONDELLA	RONDELLE	SCHEIBE	WASHER	ARANDELA

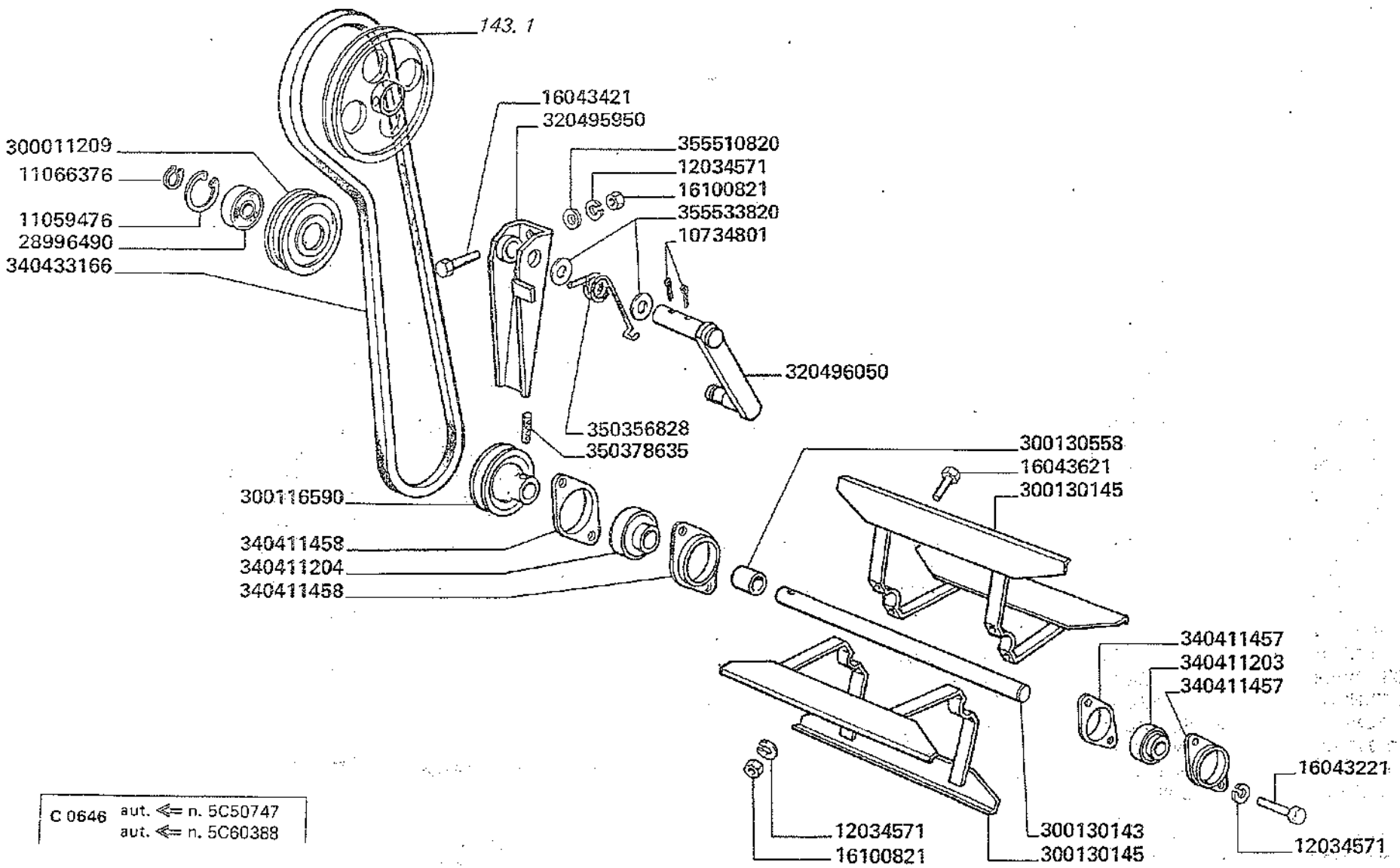

C 0646 aut. ⇐ n. 5C50747
aut. ⇐ n. 5C60388

3500-3500R
3550-3550R

Ventilateur
Geblaese

VENTILATORE

Fan
Vantilador

143.15

10734801	2	COPIGLIA	GOUPILLE	SPLINT	COTTER PIN	PASADOR ABIERTO
11059476	1	ANELLO ELASTICO	ARRETOIR	SICHERUNGSRING	LOCKRING	ANILLO DE FRENO
11066376	1	ANELLO ELASTICO	ARRETOIR	SICHERUNGSRING	LOCKRING	ANILLO DE FRENO
12034571	10	ROSETTA ELASTICA	RONDELLE W	FEDERSCHEIBE	SPRING WASHER	ARANDELA ELASTICA
16043221	4	VITE	VIS	SCHRAUBE	SCREW	TORNILLO
16043421	2	VITE	VIS	SCHRAUBE	SCREW	TORNILLO
16043621	4	VITE	VIS	SCHRAUBE	SCREW	TORNILLO
16100821	6	DADO	ECROU	MUTTER	NUT	TUERCA
28996490	1	CUSCINETTO	ROULEMENT	LAGER	BEARING	RODAMIENTO
300011209	1	TENDICINGHIA	POULIE TENDEUR	RIEMENSPANNER	BELT TENSIONER	RODILLO TENSOR
300116590	1	PULEGGIA	POULIE	RIEMENSCHEIBE	PULLEY	POLEA
300130143	1	ALBERO	ARBRE	WELLE	SHAFT	ARBOL
300130145	2	RAZZE VENTIL.	PALE DE VENT.	GEBLAESEFLUEGEL	FAN BLADE	ASPA DEL VENT.
300130558	1	BOCCOLA ALBERO	DOUILLE	BUECHSE	BUSH	CASQUILLO
320495950	1	SUPPORTO TENDICINGHIA	SUPPORT	HALTERUNG	SUPPORT	SOPORTE
320496050	1	PERNO TEND. CINGHIA	AXE	BOLZEN	PIN	EJE
340411203	1	CUSCINETTO	ROULEMENT	LAGER	BEARING	RODAMIENTO
340411204	1	CUSCINETTO	ROULEMENT	LAGER	BEARING	RODAMIENTO
340411457	2	FLANGIA CUSCINETTO	FLASQUE	LAGERFLANSCH	FLANGE	BRIDA
340411458	2	FLANGIA CUSCINETTO	FLASQUE	LAGERFLANSCH	FLANGE	BRIDA
340433166	1	CINGHIA	COURROIE	RIEMEN	BELT	CORREA
350356828	1	MOLLA	RESSORT	FEDER	SPRING	RESORTE
350378635	1	SPINA ELASTICA	GOUPILLE ELAST.	SPANNUELSE	ROLL PIN	PASADOR
355510820	2	RONDELLA	RONDELLE	SCHEIBE	WASHER	ARANDELA
355533820	1	RONDELLA	RONDELLE	SCHEIBE	WASHER	ARANDELA

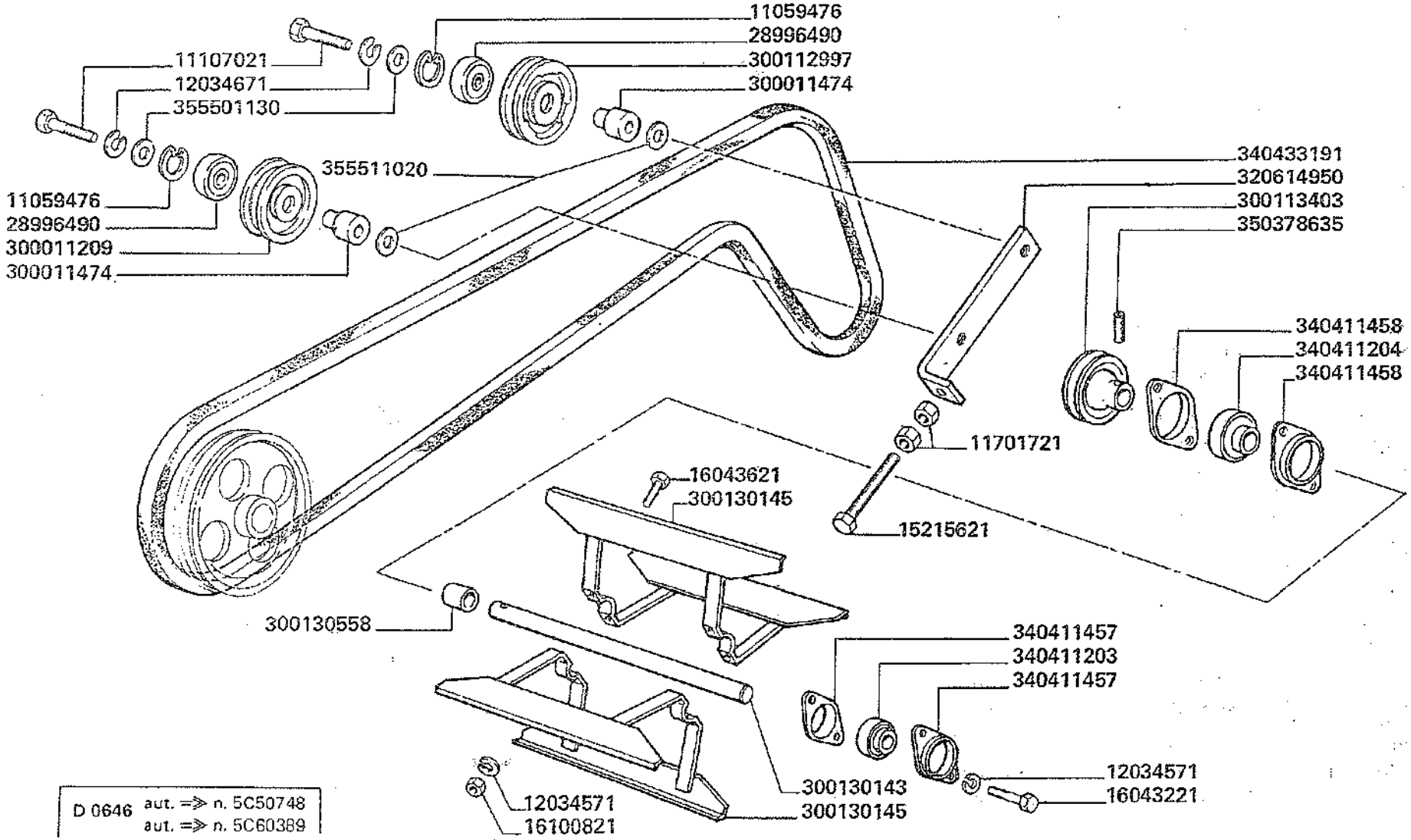

D 0646 aut. =≫ n. 5C50748
aut. =≫ n. 5C60389

3500-3500R
3550-3550R

VENTILATORE

Ventilateur
Geblaese

Fan
Vantilador

143.15/1

MODIF.	ANT. MODIF.	N. ORDIN.	Q	DENOMINAZIONE	DESIGNATION	BENENNUNG	DESCRIPTION	DENOMINACIONES
		11059476	2	ANELLO ELASTICO	ARRETOIR	SICHERUNGSRING	LOCKRING	ANILLO DE FRENO
		11107021	2	VITE	VIS	SCHRAUBE	SCREW	TORNILLO
		11701721	2	DADO	ECROU	MUTTER	NUT	TUERCA
		12034571	8	ROSETTA ELASTICA	RONDELLE W	FEDERSCHEIBE	SPRING WASHER	ARANDELA ELASTICA
		12034671	2	ROSETTA ELASTICA	RONDELLE W	FEDERSCHEIBE	SPRING WASHER	ARANDELA ELASTICA
		15215621	1	VITE	VIS	SCHRAUBE	SCREW	TORNILLO
		16043221	4	VITE	VIS	SCHRAUBE	SCREW	TORNILLO
		16043621	4	VITE	VIS	SCHRAUBE	SCREW	TORNILLO
		16100821	4	DADO	ECROU	MUTTER	NUT	TUERCA
		28996490	2	CUSCINETTO	ROULEMENT	LAGER	BEARING	RODAMIENTO
		300011209	1	TENDITORE	POULIE TENDEUR	RIEMENSPANNER	BELT TENSIONER	RODILLO TENSOR
		300011479	2	BOCCOLA	BAGUE	BUECHSE	BUSH	CASQUILLO
		300112997	1	TENDITORE	POULIE TENDEUR	RIEMENSPANNER	BELT TENSIONER	RODILLO TENSOR
		300113403	1	PULEGGIA	POULIE	RIEMENSCHEIBE	PULLEY	POLEA
		300130143	1	ALBERO	ARBRE	WELLE	SHAFT	ARBOL
		300130145	2	RAZZE VENTIL.	PALE DE VENT.	GEBLAESEFLUEGEL	FAN BLADE	ASPA DEL VENT.
		300130558	1	BOCCOLA ALBERO	DOUILLE	BUECHSE	BUSH	CASQUILLO
		320614950	1	LAMA FISS. TENDITORE	SUPPORT	HALTER	SUPPORT	SOPORTE
		340411203	1	CUSCINETTO	ROULEMENT	LAGER	BEARING	RODAMIENTO
		340411204	1	CUSCINETTO	ROULEMENT	LAGER	BEARING	RODAMIENTO
		340411457	2	FLANGIA CUSCINETTO	FLASQUE	LAGERFLANSCH	FLANGE	BRIDA
		340411458	2	FLANGIA CUSCINETTO	FLASQUE	LAGERFLANSCH	FLANGE	BRIDA
		340433191	1	CINGHIA	COURROIE	RIEMEN	BELT	CORREA
		350378635	1	SPINA ELASTICA	GOUPILLE ELAST.	SPANNUELSE	ROLL PIN	PASADOR
		355501130	2	RONDELLA	RONDELLE	SCHEIBE	WASHER	ARANDELA
		355511020	2	RONDELLA	RONDELLE	SCHEIBE	WASHER	ARANDELA

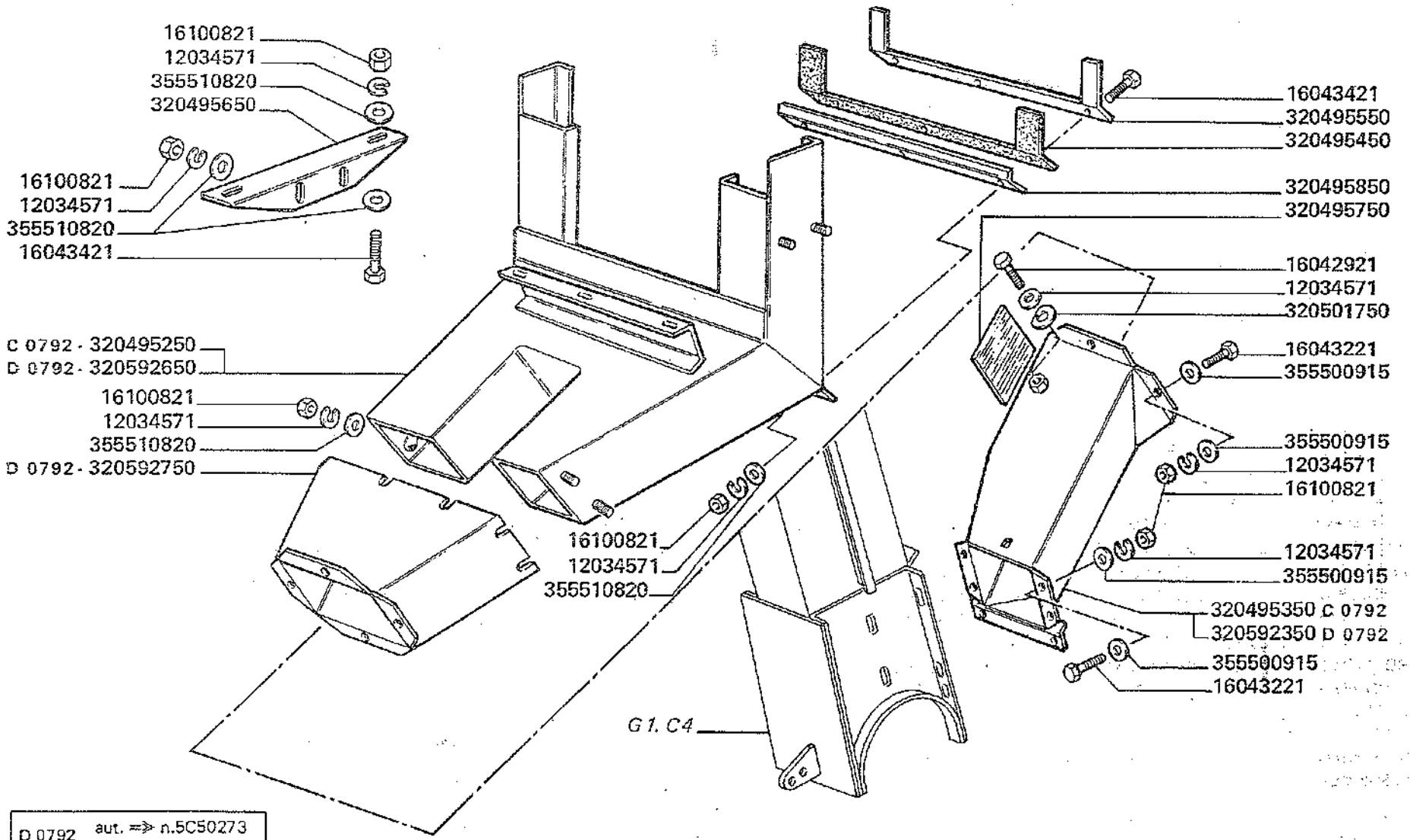

3500-3500R
3550-3550R

Tube transporteur
Foerderrhor

TUBO TRASPORTATORE

Conveyor pipe
Tubo Transportador

143.16

MODIF.	ANT. MODIF.	N. ORDIN.	Q	DENOMINAZIONE	DESIGNATION	BENENNUNG	DESCRIPTION	DENOMINACIONES
		12034571	25	ROSETTA ELASTICA	RONDELLE W	FEDERSCHEIBE	SPRING WASHER	ARANDELA ELASTICA
		16042921	2	VITE	VIS	SCHRAUBE	SCREW	TORNILLO
		16043221	10	VITE	VIS	SCHRAUBE	SCREW	TORNILLO
		16043421	5	VITE	VIS	SCHRAUBE	SCREW	TORNILLO
		16100821	24	DADO	ECROU	MUTTER	NUT	TUERCA
C 0792		320495250	1	CANALE SUP. ALIM.	CANAL D'ALIMENT.	EINZUGSKANAL	INTAKE CONVEYOR	CANAL DE ALIMENT.
C 0792		320495350	1	CANALE INF. ALIM.	CANAL D'ALIMENT.	EINZUGSKANAL	INTAKE CONVEYOR	CANAL DE ALIMENT.
		320495450	1	GUARNIZIONE	JOINT	DICHTUNG	GASKET	JUNTA
		320495550	1	RISCONTRO	BARRETTE	VERSTAERKUNG	STIFFENER	PLETINA
		320495650	1	IRRIG. CANALE	RAIDISSEUR	VERSTAERKUNG	STIFFENER	REFUERZO
		320495750	1	PORTELLO ISPEZIONE	TRAPPE DE VISITE	SCHAULOCKLAPPE	INSPECTION DOOR	TRAMPILLA
		320495850	1	PROFILO SU RITEG. TELA	PROFIL	PROFIL	PROFILE	PROFIL
		320501750	1	RONDELLA DI SICUREZZA	RONDELLE FREIN	SICHERUNGSRING	LOCK WASHER	ARANDELA DE FRENO
D 0792		320592350	1	CANALE INF. ALIM.	CANAL D'ALIMENT.	EINZUGSKANAL	INTAKE CONVEYOR	CANAL DE ALIMENT.
D 0792		320592650	1	CANALE SUP. ALIM.	CANAL D'ALIMENT.	EINZUGSKANAL	INTAKE CONVEYOR	CANAL DE ALIMENT.
D 0792		320592750	1	CANALE INTERM.	CANAL D'ALIMENT.	EINZUGSKANAL	INTAKE CONVEYOR	CANAL DE ALIMENT.
		355500915	20	RONDELLA	RONDELLE	SCHEIBE	WASHER	ARANDELA
		355510820	16	RONDELLA	RONDELLE	SCHEIBE	WASHER	ARANDELA

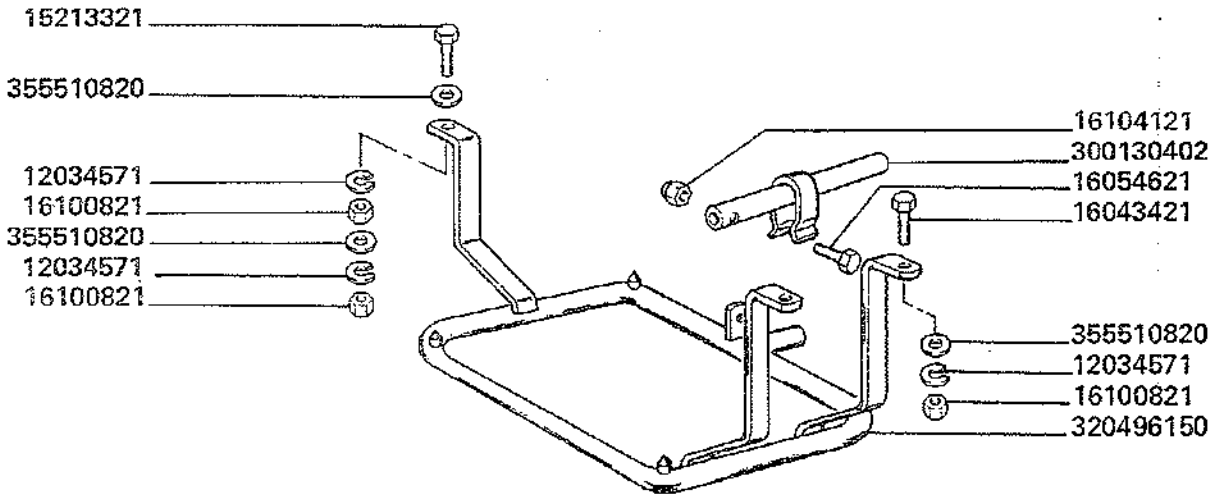

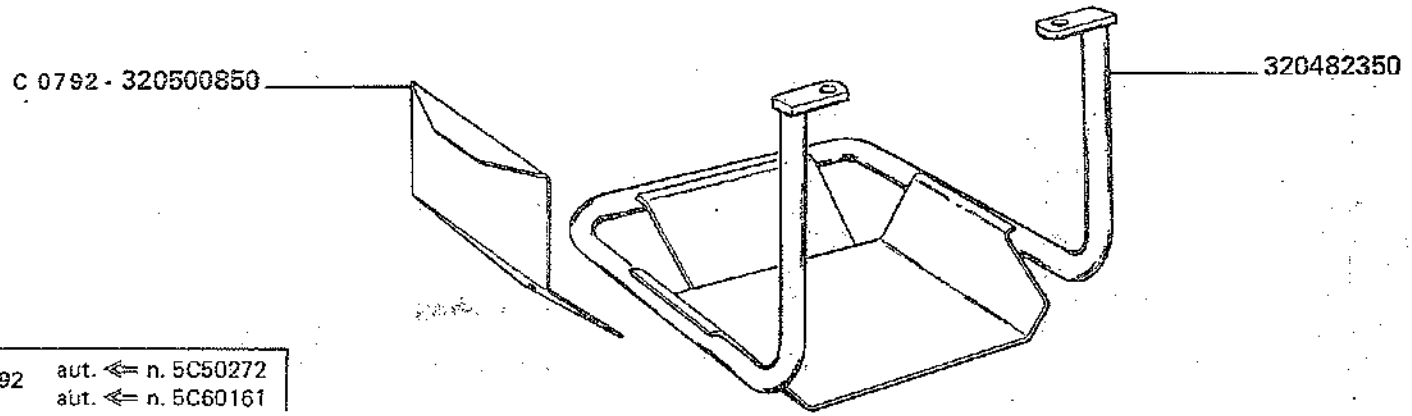

C 0792 aut. ⇐ n. 5C50272
aut. ⇐ n. 5C60161

	12034571	4	ROSETTA ELASTICA	RONDELLE W	FEDERSCHEIBE	SPRING WASHER	ARANDELA ELASTICA
	15213321	1	VITE	VIS	SCHRAUBE	SCREW	TORNILLO
	16043421	2	VITE	VIS	SCHRAUBE	SCREW	TORNILLO
	16054621	1	VITE	VIS	SCHRAUBE	SCREW	TORNILLO
	16100821	4	DADO	ECROU	MUTTER	NUT	TUERCA
	16104121	1	DADO	ECROU	MUTTER	NUT	TUERCA
	300130402	1	MANIGLIA FISSAGGIO SACCHI	POIGNEE DE PINCE-SAC	SAKHALTERGRIFF	BAG CLAMP HANDLE	PALANCA DEL SOPORT. PARA SACOS
	320482350	1	SUPP. SACCO SCARTO	SUPPORT	SACKHALTER	SUPPORT	SOPORTE
	320496150	1	TELAIO	CHASSIS	RAHMEN	FRAME	BASTIDOR
C 0792	320500850	1	PROTEZIONE	PROTECTION	SCHUTZBLECH	GUARD	PROTECCION
	355510820	5	RONDELLA	RONDELLE	SCHEIBE	WASHER	ARANDELA

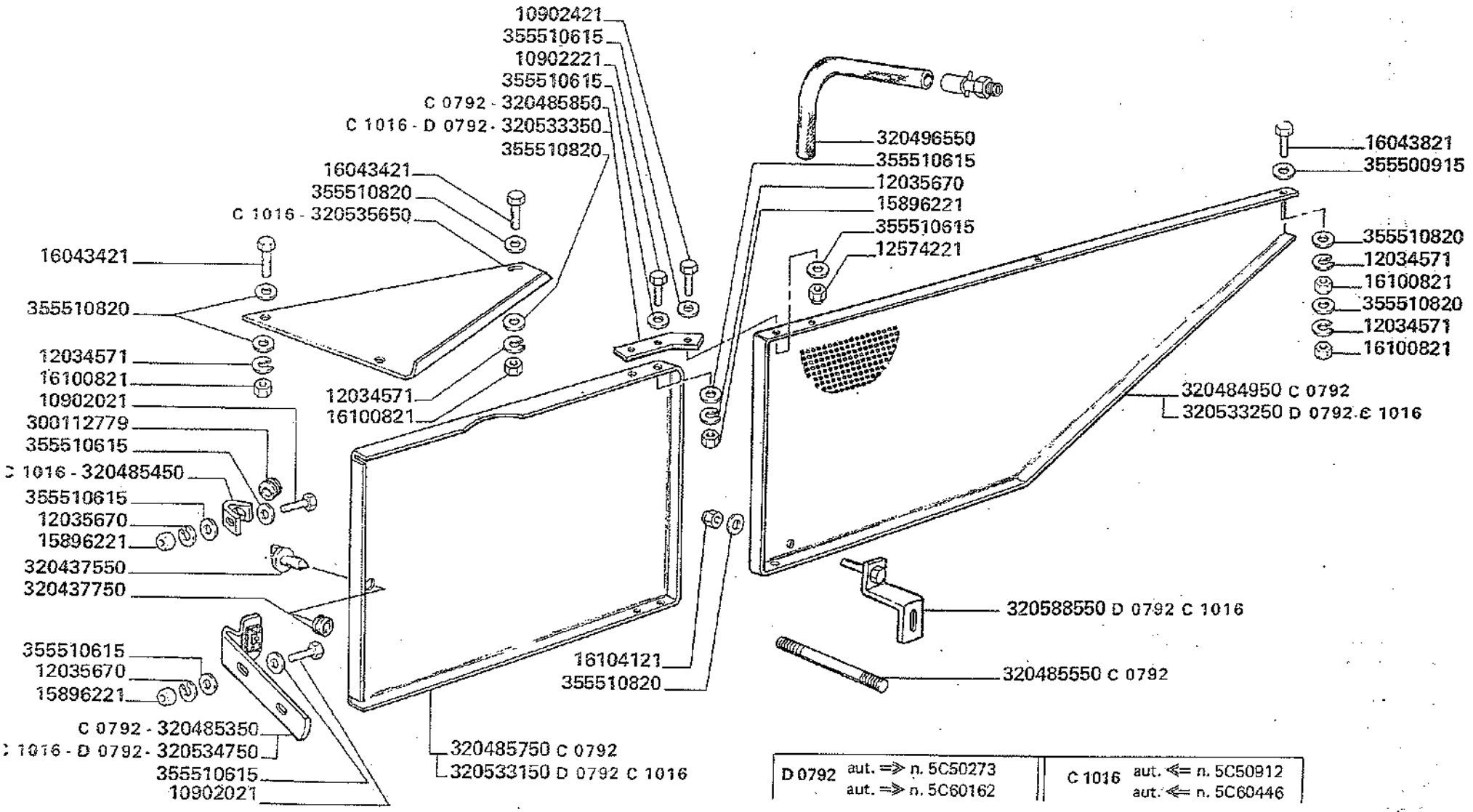

D 0792	aut. ⇒ n. 5C50273	aut. ⇒ n. 5C60162
C 1016	aut. ⇐ n. 5C50912	aut. ⇐ n. 5C60446

	10902021	3	VITE	VIS	SCHRAUBE	SCREW	TORNILLO
	10902221	4	VITE	VIS	SCHRAUBE	SCREW	TORNILLO
	10902421	2	VITE	VIS	SCHRAUBE	SCREW	TORNILLO
	12034571	4	ROSETTA ELASTICA	RONDELLE W	FEDERSCHEIBE	SPRING WASHER	ARANDELA ELASTICA
	12035670	7	ROSETTA ELASTICA	RONDELLE W	FEDERSCHEIBE	SPRING WASHER	ARANDELA ELASTICA
	12574221	2	DADO	ECROU	MUTTER	NUT	TUERCA
	15896221	3	DADO	ECROU	MUTTER	NUT	TUERCA
	16043421	1	VITE	VIS	SCHRAUBE	SCREW	TORNILLO
	16043821	2	VITE	VIS	SCHRAUBE	SCREW	TORNILLO
	16100821	6	DADO	ECROU	MUTTER	NUT	TUERCA
	16104121	1	DADO	ECROU	MUTTER	NUT	TUERCA
	300112779	2	GOMMINO	CAOUTCHOUC	GUMMI	RUBBER	GOMA
	320437550	1	CLIPS AD ALETTE	AGRAFE	KLEMMSTUECK	CLIP	SUJETADOR
	320437750	1	GOMMINO	CAOUTCHOUC	GUMMI	RUBBER	GOMA
C 0792	320484950	1	PROTEZIONE POST.	PROTECTION	SCHUTZBLECH	GUARD	PROTECCION
C 0792	320485350	1	PROFILO ANCOR. PROTEZ.	SUPPORT	HALTER	SUPPORT	APOYO
C 1016	320485450	2	SQUADRETTA	ETRIER	HALTER	BRACKET	ESQUADRA
C 0792	320485550	1	TIRANTE	TIRANT	SPANNBOLZEN	TIE-ROD	TIRANTE
C 0792	320485750	1	PROTEZIONE MOBILE	PROTECTION	SCHUTZBLECH	GUARD	PROTECCION
C 0792	320485850	2	LAMA SOST. PROTEZ.	LAME	PLATTE	PLATE	CHAPA
	320496550	1	TUBO SCARICO ACQUA	TUYAU	ROHR	PIPE	TUBO
D 0792 C 1016	320533150	1	PROTEZIONE MOBILE	PROTECTION	SCHUTZBLECH	GUARD	PROTECCION
D 0792 C 1016	320533250	1	PROTEZIONE POST.	PROTECTION	SCHUTZBLECH	GUARD	PROTECCION
D 0792 C 1016	320533350	2	LAMA SOST. PROTEZ.	LAME	PLATTE	PLATE	CHAPA
D 0792 C 1016	320534750	1	PROFILO ANCOR. PROTEZ.	SUPPORT	HALTER	SUPPORT	APOYO
C 1016	320535650	1	CHIUSURA SUP. D.	FERMETURE	ABDECKPLATTE	COVER	CIERRE
D 0792 C 1016	320588550	1	SQUADRETTA	EQUERRE	HALTERUNG	BRACKET	ESQUADRA
	355500915	2	RONDELLA	RONDELLE	SCHEIBE	WASHER	ARANDELA
	355510615	20	RONDELLA	RONDELLE	SCHEIBE	WASHER	ARANDELA
	355510820	6	RONDELLA	RONDELLE	SCHEIBE	WASHER	ARANDELA

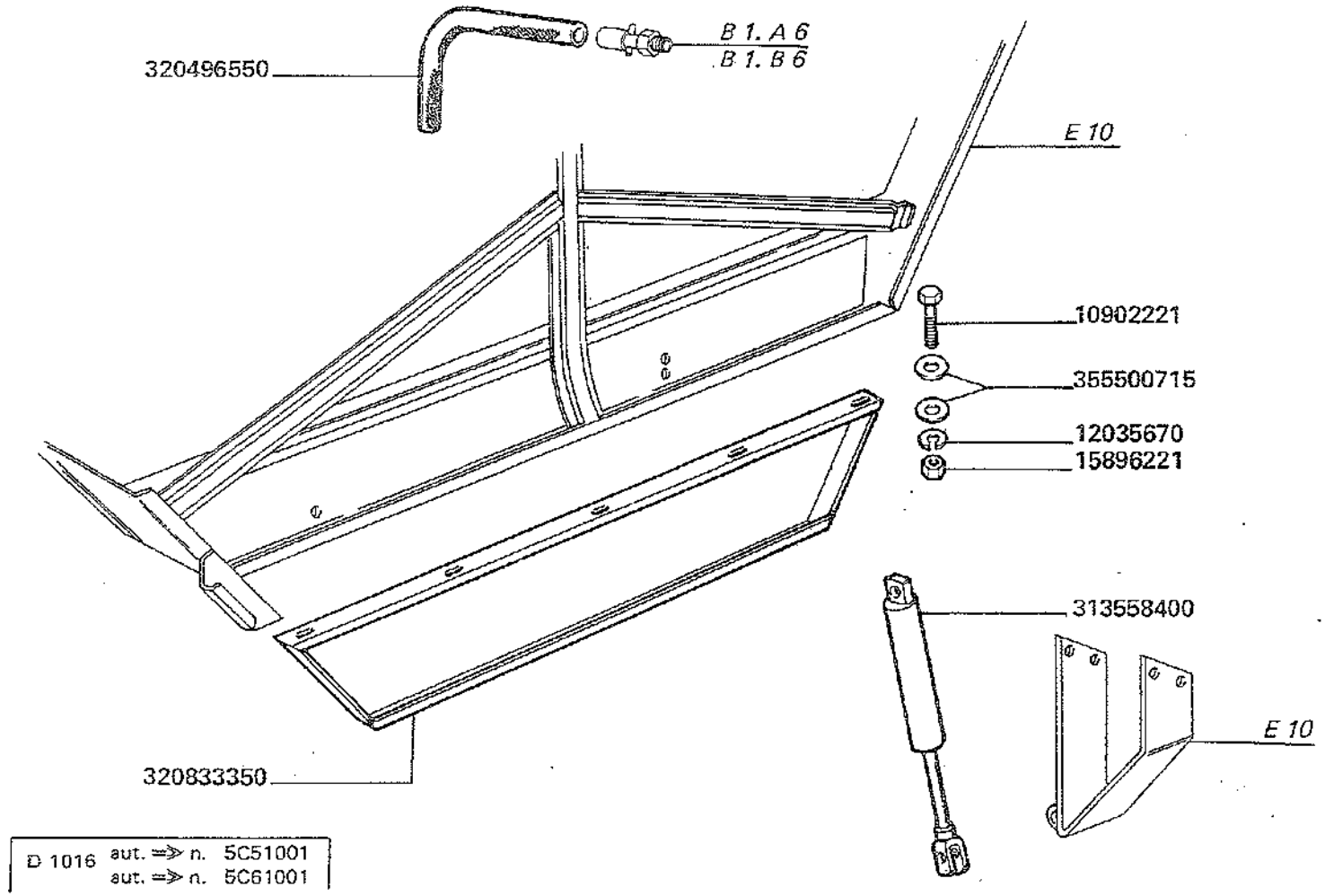

D 1016 aut. ⇒ n. 5C51001
aut. ⇒ n. 5C61001

10902221	5	VITE	VIS	SCHRAUBE	SCREW	TORNILLO
12035670	5	ROSETTA ELASTICA	RONDELLE W	FEDERSCHEIBE	SPRING WASHER	ARANDELA ELASTICA
15896221	5	DADO	ECROU	MUTTER	NUT	TUERCA
313558400	1	AMMORTIZZATORE	AMORTISSEUR	STOSSDAEMPFER	SHOCK ABSORBER	AMORTIGUADOR
320496550	1	TUBO SCARICO ACQUA	TUYAU	ROHR	PIPE	TUBO
320833350	1	PROTEZIONE INF.	PROTECTION	SCHUTZBLECH	GUARD	PROTECCION
355500715	10	RONDELLA	RONDELLE	SCHEIBE	WASHER	ARANDELA

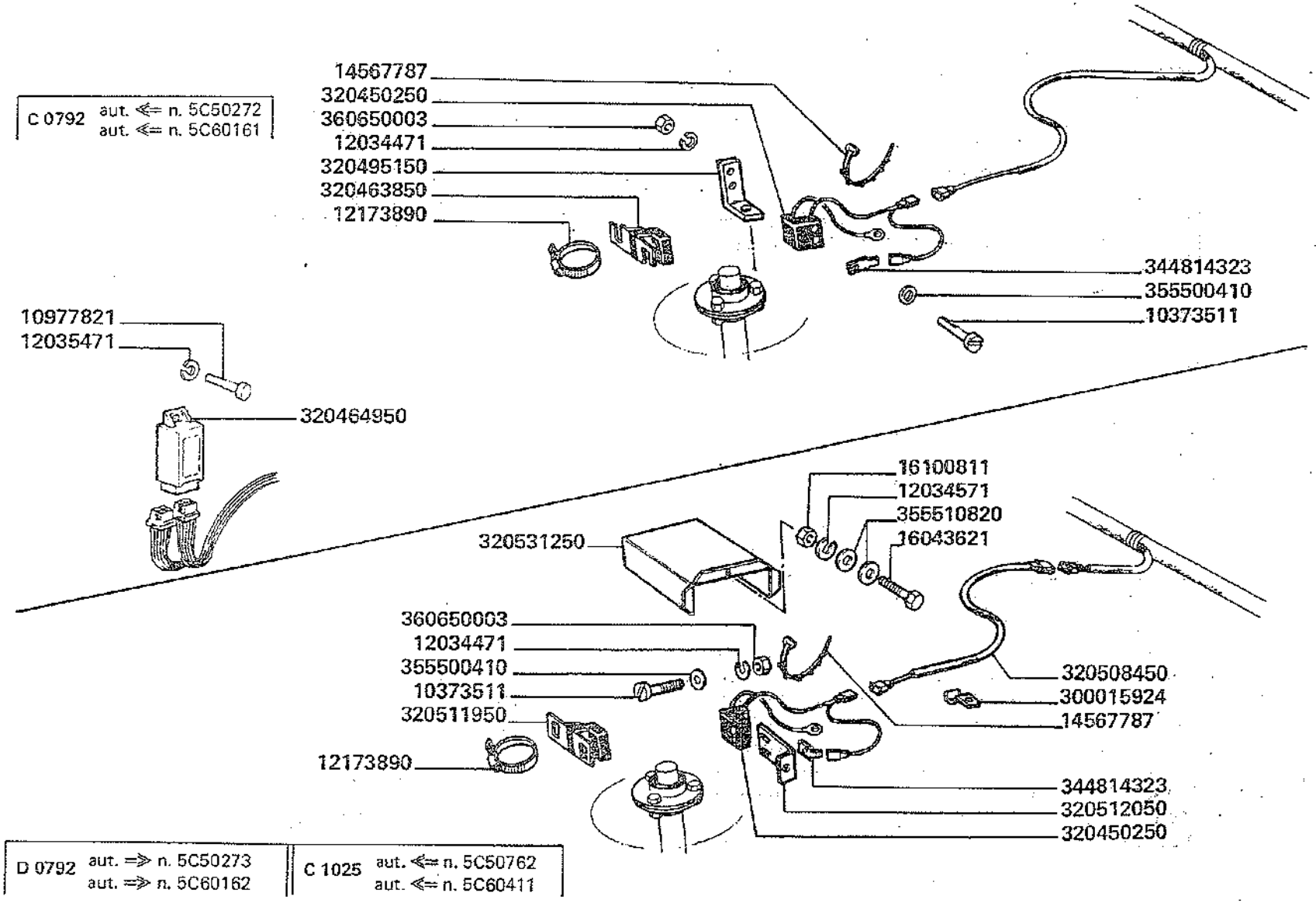

3500-3500R
3550-3550R

SENSORE GIRI BRILLATORE

Capteur de controle de l'emondoir
Entgranner Kontrollsensor
De-awner check sensor
Sensor control desbarbador

143.19

10373511	2	VITE	VIS	SCHRAUBE	SCREW	TORNILLO
10977821	1	VITE	VIS	SCHRAUBE	SCREW	TORNILLO
12034471	2	ROSETTA ELASTICA	RONDELLE W	FEDERSCHEIBE	SPRING WASHER	ARANDELA ELASTICA
12035471	1	ROSETTA ELASTICA	RONDELLE W	FEDERSCHEIBE	SPRING WASHER	ARANDELA ELASTICA
12173890	1	FASCETTA	COLLIER	SCHELLE	CLAMP	COLLAR
14567787	2	FASCETTA	COLLIER	HALTERBAND	STRAP	ABRAZADERA
320450250	1	SENSORE GIRI	CAPTEUR DE CONTR.	KONTROLLSENSOR	CHECK SENSOR	SENSOR CONTROL
320463850	1	MAGNETE CON STAFFA	NEMAN	MAGNET	MAGNET	AIMAN
320464950	1	UNITA' ALLARME	MICROTELERRUPT.	MIKROSCHALTER	MICRO-SWITCH	MICROTELERUPTOR
320495150	1	SUPP. SENSORE	SUPPORT	HALTERUNG	SUPPORT	SOPORTE
344814323	1	LINGUETTA	LANGUETTE	ZUNGENKONTAKT	REED	LENGUEETA
355500410	2	RONDELLA	RONDELLE	SCHEIBE	WASHER	ARANDELA
360650003	2	DADO	ECROU	MUTTER	NUT	TUERCA

10373511	2	VITE	VIS	SCHRAUBE	SCREW	TORNILLO
10977821	1	VITE	VIS	SCHRAUBE	SCREW	TORNILLO
12034471	2	ROSETTA ELASTICA	RONDELLE W	FEDERSCHEIBE	SPRING WASHER	ARANDELA ELASTICA
12034571	1	ROSETTA ELASTICA	RONDELLE W	FEDERSCHEIBE	SPRING WASHER	ARANDELA ELASTICA
12035471	1	ROSETTA ELASTICA	RONDELLE W	FEDERSCHEIBE	SPRING WASHER	ARANDELA ELASTICA
12173890	1	COLLARE	COLLIER	SCHELLE	CLAMP	COLLAR
14567787	5	FASCETTA	COLLIER	HALTERBAND	STRAP	ABRAZADERA
16043621	1	VITE	VIS	SCHRAUBE	SCREW	TORNILLO
16100821	1	DADO	ECROU	MUTTER	NUT	TUERCA
300015924	3	GRAFFA	COLLIER	SCHELLE	CLAMP	COLLAR
320450250	1	SENSORI GIRI	CAPTEUR DE CONTR.	KONTROLLSENSOR	CHECK SENSOR	SENSOR CONTROL
320464950	1	UNITA' ALLARME	MICROTELERRUPT.	MIKROSCHALTER	MICRO-SWITCH	MICROTELERUPTOR
320508450	1	CAVO	CABLE	KABEL	CABLE	CABLE
320511950	1	MAGNETE CON STAFFA	NEMAN	MAGNET	MAGNET	AIMAN
320512050	1	SUPPORTO SENSORE	SUPPORT	HALTERUNG	SUPPORT	SOPORTE
320531250	1	PROTEZ. SENSORE	PROTECTION	SCHUTZ	GUARD	PROTECCION
344814323	1	LINGUETTA	LANGUETTE	ZUNGENKONTAKT	REED	LENGUEETA
355500410	2	RONDELLA	RONDELLE	SCHEIBE	WASHER	ARANDELA
355510820	2	RONDELLA	RONDELLE	SCHEIBE	WASHER	ARANDELA
360650003	2	DADO	ECROU	MUTTER	NUT	TUERCA

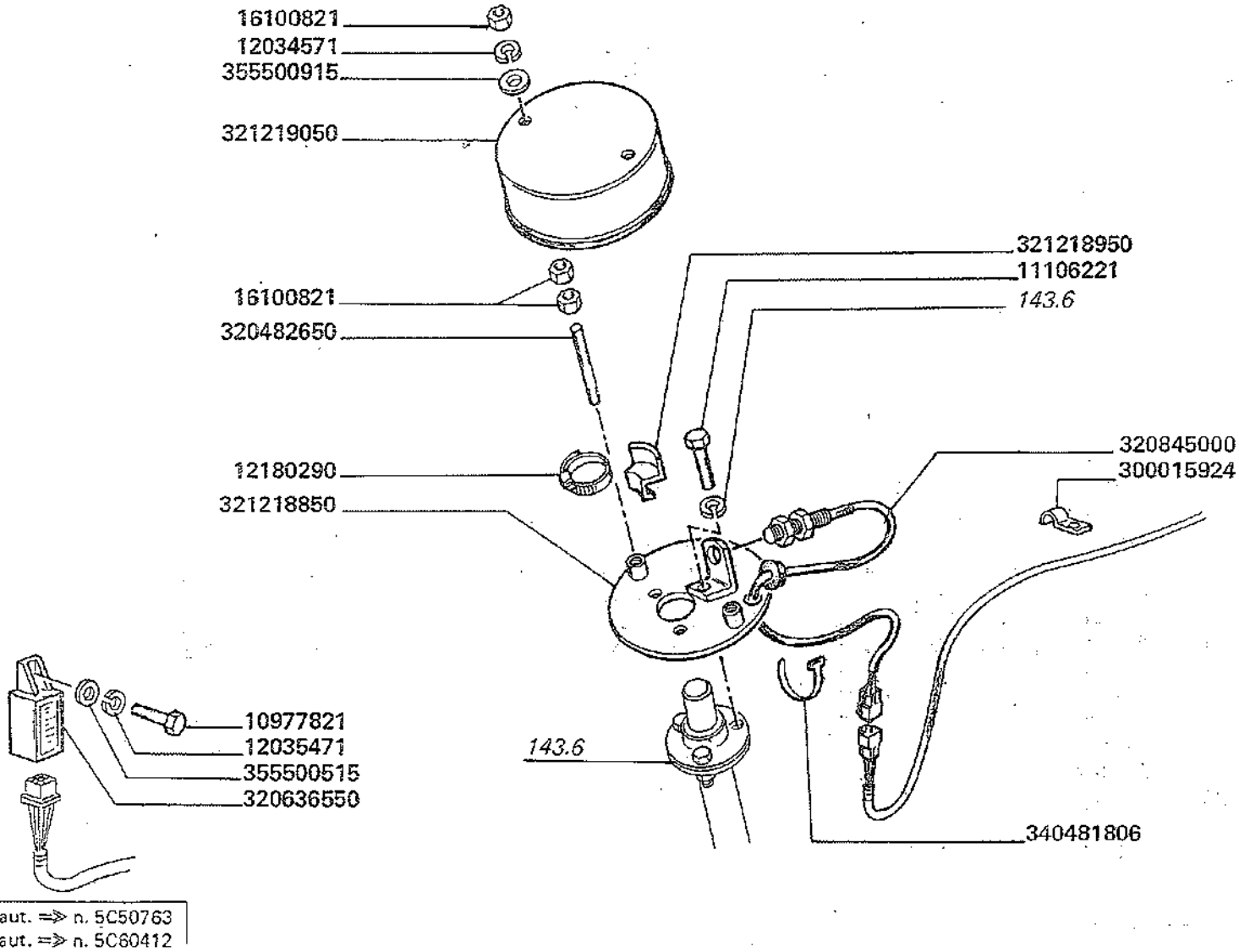

D 1025 aut. => n. 5C50763
aut. => n. 5C60412

3500-3500R
3550-3550R

SENSORE GIRI BRILLATORE

Capteur de controle de l'emondoir
Entgranner Kontrollsensor

De-awner check sensor
Sensor control desbarbador

143.19/1

MODIF.	ANT. MODIF.	N. ORDIN.	Q	DENOMINAZIONE	DESIGNATION	BENENNUNG	DESCRIPTION	DENOMINACIONES
		10977821	1	VITE	VIS	SCHRAUBE	SCREW	TORNILLO
		11106221	1	VITE	VIS	SCHRAUBE	SCREW	TORNILLO
		12034571	3	ROSETTA ELASTICA	RONDELLE W	FEDERSCHEIBE	SPRING WASHER	ARANDELA ELASTICA
		12035471	1	ROSETTA ELASTICA	RONDELLE W	FEDERSCHEIBE	SPRING WASHER	ARANDELA ELASTICA
		12180290	1	COLLARE	COLLIER	SCHELLE	CLAMP	COLLAR
		16100821	6	DADO	ECROU	MUTTER	NUT	TUERCA
		300015924	2	GRAFFA	COLLIER	SCHELLE	CLAMP	COLLAR
		320482650	2	PERNO	AXE	BOLZEN	PIN	EJE
		320636550	1	UNITA' ALLARME	MICROTELERRUPT.	MIKROSCHALTER	MICRO-SWITCH	MICROTELERUPTOR
	321219600	320845000	1	SENSORE GIRI	CAPTEUR DE CONTR.	KONTROLLSENSOR	CHECK SENSOR	SENSOR CONTROL
		321218850	1	SUPPORTO SENSORE	SUPPORT	HALTERUNG	SUPPORT	SOPORTE
		321218950	1	ELEMENTO COM. SENSORE	ELEMENT COMM.	ANTRIEB ELEMENT	CONTROL ELEMENT	ELEM. MANDO SENS.
		321219050	1	PROTEZIONE SENSORE	PROTECTION	SCHUTZKLAPPE	GUARD	PROTECCION
		340481806	15	FASCETTA	COLLIER	HALTERBAND	STRAP	ABRAZADERA
		355500515	1	RONDELLA	RONDELLE	SCHEIBE	WASHER	ARANDELA
		355500915	2	RONDELLA	RONDELLE	SCHEIBE	WASHER	ARANDELA

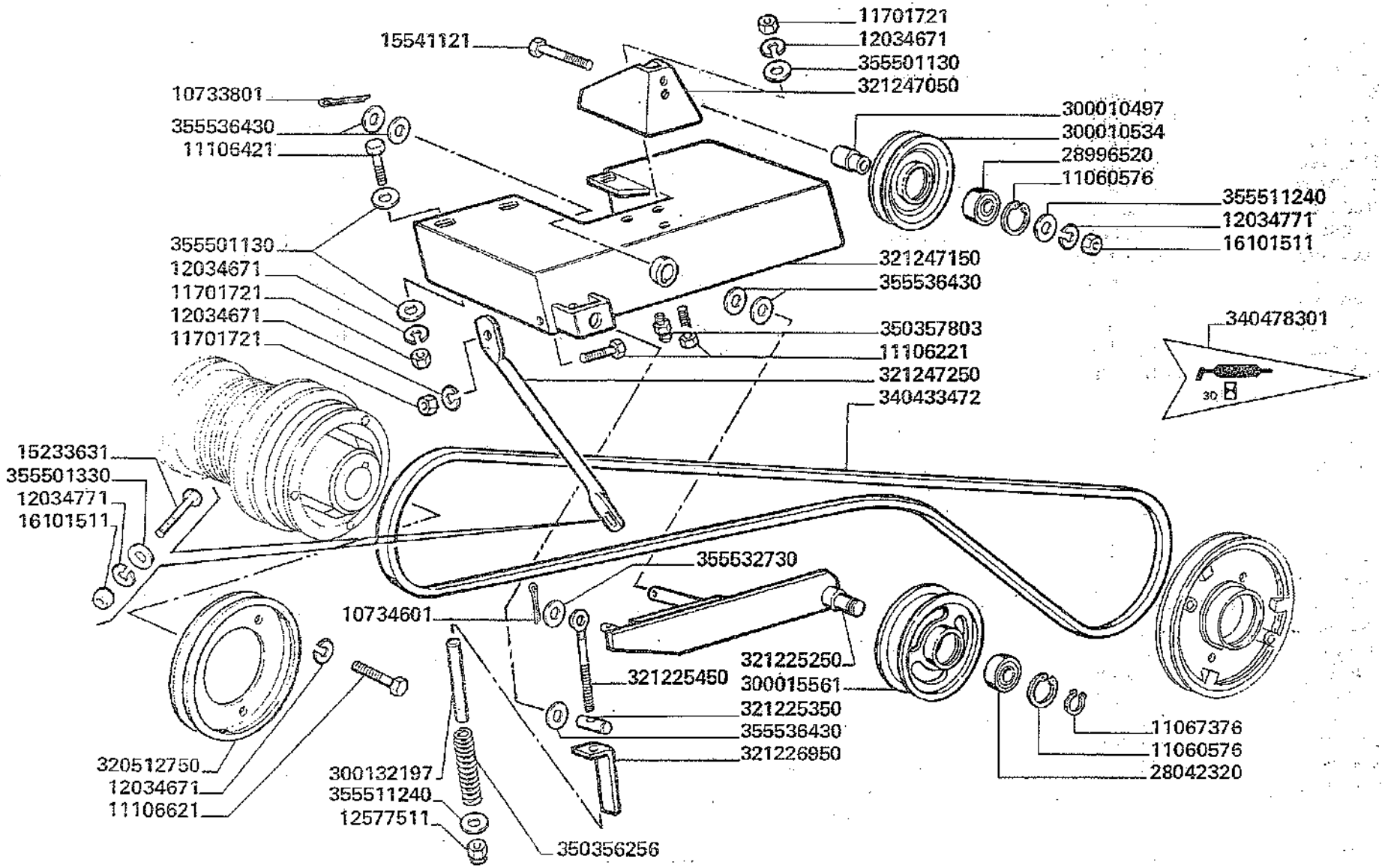
11701721
12034671
355501130
321247050
15541121
10733801
355536430
11106421
300010497
300010534
28996520
11060576
355511240
12034771
16101511
355501130
12034671
11701721
12034671
11701721
321247150
355536430
350357803
11106221
321247250
340433472
340478301
15233631
355501330
12034771
16101511
355532730
10734601
321225250
300015561
321225450
321225350
355536430
321226950
11067376
11060576
28042320
320512750
12034671
11106621
300132197
355511240
12577511
350356256

	10733801	1	COPIGLIA	GOUPILLE FENDUE	SPLINT	COTTER PIN	PASADOR ABIERTO
	10734601	1	COPIGLIA	GOUPILLE FENDUE	SPLINT	COTTER PIN	PASADOR ABIERTO
	11060576	2	ANELLO ELASTICO	ARRETOIR	SICHERUNGSRING	LOCKRING	ANILLO DE FRENO
	11067376	1	ANELLO ELASTICO	ARRETOIR	SICHERUNGSRING	LOCKRING	ANILLO DE FRENO
	11106221	4	VITE	VIS	SCHRAUBE	SCREW	TORNILLO
	11106421	3	VITE	VIS	SCHRAUBE	SCREW	TORNILLO
	11106621	3	VITE	VIS	SCHRAUBE	SCREW	TORNILLO
	11701721	7	DADO	ECROU	MUTTER	NUT	TUERCA
	12034671	10	ROSETTA ELASTICA	RONDELLE W	FEDERSCHEIBE	SPRING WASHER	ARANDELA ELASTICA
	12034771	2	ROSETTA ELASTICA	RONDELLE W	FEDERSCHEIBE	SPRING WASHER	ARANDELA ELASTICA
	12577511	1	DADO	ECROU	MUTTER	NUT	TUERCA
	15233631	1	VITE	VIS	SCHRAUBE	SCREW	TORNILLO
	15541121	1	VITE	VIS	SCHRAUBE	SCREW	TORNILLO
	16101511	1	DADO	ECROU	MUTTER	NUT	TUERCA
	28042320	2	CUSCINETTO	ROULEMENT	LAGER	BEARING	RODAMIENTO
	28996520	2	CUSCINETTO	ROULEMENT	LAGER	BEARING	RODAMIENTO
	300010497	1	DISTANZIATORE	ENTRETOISE	DISTANZBUECHSE	SPACER	ESPACIADOR
	300010534	2	TENDICINGHIA	POULIE TENDEUR	RIEMENSPANNER	BELT TENSIONER	POLEA DE TENSOR
	300015561	2	TENDICINGHIA	POULIE TENDEUR	RIEMENSPANNER	BELT TENSIONER	POLEA DE TENSOR
300136920	300132197	1	DISTANZIATORE	ENTRETOISE	DISTANZSTUECK	SPACER	ESPACIADOR
	320512750	1	PULEGGIA	POULIE	RIEMENSCHEIBE	PULLEY	POLEA
	321225250	1	BILANCERE	BALANCIER	SCHWINGE	ROCKER ARM	BALANCIN
	321225350	1	PERNO TIRANTE	AXE	BOLZEN	PIN	EJE
	321225450	1	TIRANTE	TIRANT	SPANNBOLZEN	TIE-ROD	TIRANTE
	321226950	1	INDICE MOLLA	INDEX	ANZEIGER	INDEX	INDICE
	321247050	1	SUPP. TENDICINGHIA	SUPPORT	HALTERUNG	SUPPORT	SOPORTE
	321247150	1	STAFFA SUPP. TENDIT.	SUPPORT	HALTERUNG	SUPPORT	SOPORTE
	321247250	1	PUNTONE IRRIGID.	RAIDISSEUR	STREBE	STIFFENER	REFUERZO
	340433472	1	CINGHIA	COURROIE	RIEMEN	BELT	CORREA
	340478301	2	DECALCOMANIA	DECALCOMANIE	ABZIEHBILD	TRANSFER	CALCOMANIA
	350356256	1	MOLLA	RESSORT	FEDER	SPRING	RESORTE
	350357803	1	INGRASSATORE	GRAISSEUR	SCHMIERNIPPEL	GREASE NIPPLE	ENGRASADOR
	355501130	9	RONDELLA	RONDELLE	SCHEIBE	WASHER	ARANDELA
	355501330	1	RONDELLA	RONDELLE	SCHEIBE	WASHER	ARANDELA
	355511240	2	RONDELLA	RONDELLE	SCHEIBE	WASHER	ARANDELA
	355532730	1	RONDELLA	RONDELLE	SCHEIBE	WASHER	ARANDELA
	355536430	4	RONDELLA	RONDELLE	SCHEIBE	WASHER	ARANDELA

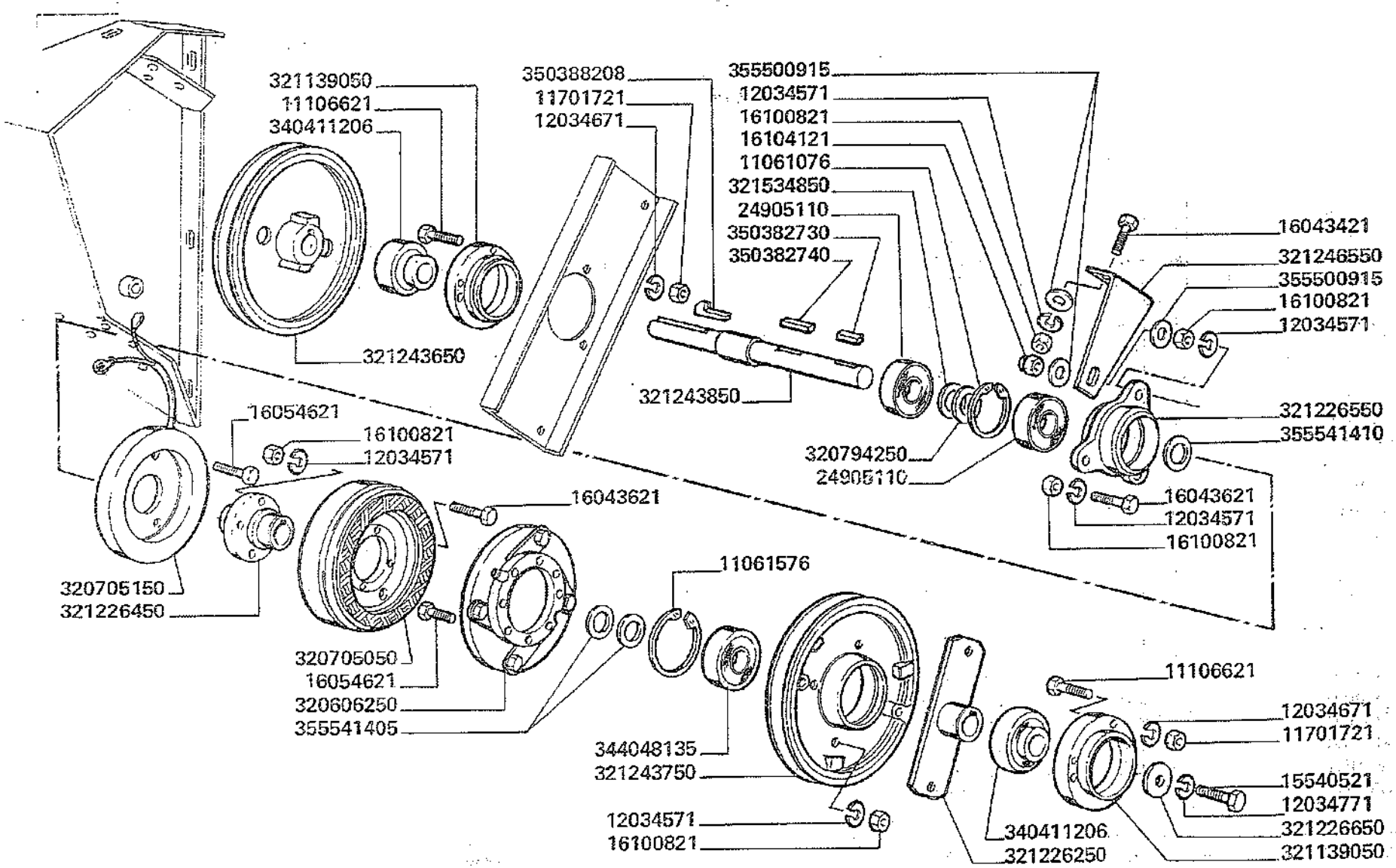

3500-3500R
3550-3550R

TRINCIAPAGLIA "MEZÖGEP" - FRIZIONE

Hache-paille - Embrayage
Strohhacksler - Kupplung

Straw chopper - Cluch
Cortador de paja - Embrague

151.2

1/2

11061076	1	ANELLO ELASTICO	ARRETOIR	SICHERUNGSRING	LOCKRING	ANILLO DE FRENO
11061576	1	ANELLO ELASTICO	ARRETOIR	SICHERUNGSRING	LOCKRING	ANILLO DE FRENO
11106221	16	VITE	VIS	SCHRAUBE	SCREW	TORNILLO
11106421	6	VITE	VIS	SCHRAUBE	SCREW	TORNILLO
11106621	7	VITE	VIS	SCHRAUBE	SCREW	TORNILLO
11112221	2	VITE	VIS	SCHRAUBE	SCREW	TORNILLO
11701721	26	DADO	ECROU	MUTTER	NUT	TUERCA
11702911	2	DADO	ECROU	MUTTER	NUT	TUERCA
12034571	13	ROSETTA ELASTICA	RONDELLE W	FEDERSCHEIBE	SPRING WASHER	ARANDELA ELASTICA
12034671	25	ROSETTA ELASTICA	RONDELLE W	FEDERSCHEIBE	SPRING WASHER	ARANDELA ELASTICA
12034771	3	ROSETTA ELASTICA	RONDELLE W	FEDERSCHEIBE	SPRING WASHER	ARANDELA ELASTICA
15540521	1	VITE	VIS	SCHRAUBE	SCREW	TORNILLO
16043421	1	VITE	VIS	SCHRAUBE	SCREW	TORNILLO
16043621	6	VITE	VIS	SCHRAUBE	SCREW	TORNILLO
16054621	5	VITE	VIS	SCHRAUBE	SCREW	TORNILLO
16100821	13	DADO	ECROU	MUTTER	NUT	TUERCA
16104121	1	DADO	ECROU	MUTTER	NUT	TUERCA
24905110	2	CUSCINETTO	ROULEMENT	LAGER	BEARING	RODAMIENTO
320606250	1	ARMATURA FRIZIONE	ARMATURE	ARMATUR	HARNESS	ANCLA
320705050	1	ROTORE	ROTOR	ROTOR	ROTOR	ROTOR
320705150	1	MAGNETE	MAGNETO	MAGNET	MAGNETO	MAGNETO
320794250	1	DISTANZIATORE	ENTRETOISE	DISTANZSCHEIBE	SPACER	ESPACIADOR
321139050	2	SUPPORTO CUSCINETTO	PALIER	LAGERHALTER	BEARING SUPPORT	SOPORTE
321226250	1	FLANGIA SU ALBERO	BRIDE	FLANSCH	FLANGE	BRIDA
321226450	1	SUPPORTO ROTORE	SUPPORT	HALTERUNG	SUPPORT	SOPORTE
321226550	1	SUPPORTO MAGNETE	SUPPORT	HALTERUNG	SUPPORT	SOPORTE

.../...

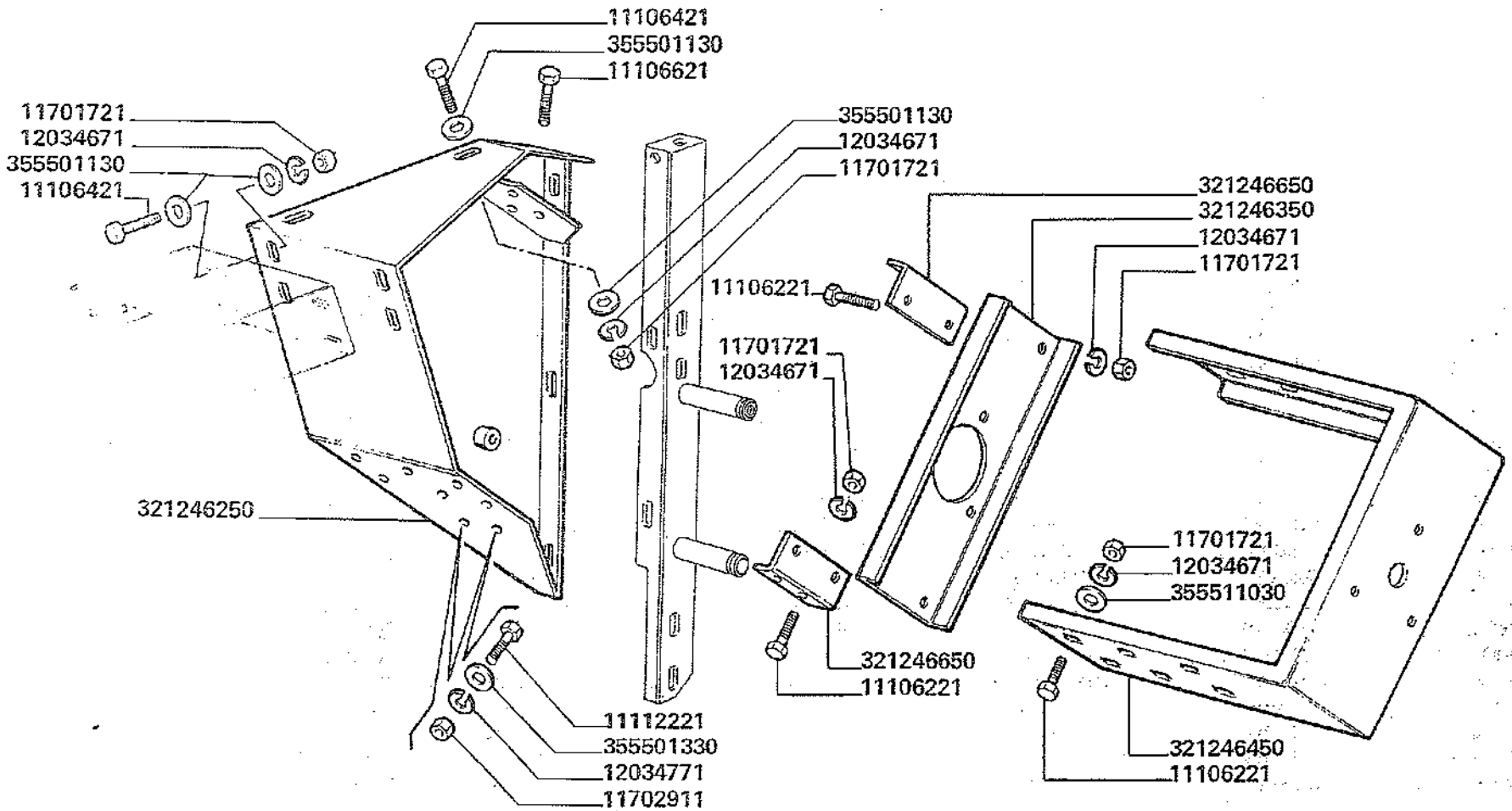

3500-3500R
3550-3550R

TRINCIAPAGLIA "MEZÖGEP" - FRIZIONE

Hache-paille - Embrayage
Strohhacksler - Kupplung

Sraw chopper - Cluch
Cortador de paja - Embrague

151.2

321226650	1	RONDELLA	RONDELLE	SCHEIBE	WASHER	ARANDELA
321243650	1	PULEGGIA	POULIE	RIEMENSCHEIBE	PULLEY	POLEA
321243750	1	PULEGGIA	POULIE	RIEMENSCHEIBE	PULLEY	POLEA
321243850	1	ALBERO RINVIO	ARBRE	WELLE	SHAFT	ARBOL
321246250	1	PIASTRA SUPPORTO	SUPPORT	HALTERUNG	SUPPORT	SOPORTE
321246350	1	PIASTRA SUPP. INT.	SUPPORT	HALTERUNG	SUPPORT	SOPORTE
321246450	1	PIASTRA SUPP. EST.	SUPPORT	HALTERUNG	SUPPORT	SOPORTE
321246550	1	STAFFA ANCOR. MAGNETE	SUPPORT	HALTERUNG	SUPPORT	SOPORTE
321246650	2	STAFFA FISS. SUPPORTO	ETRIER	HALTER	BRACKET	SOPORTE
321534850	1	DISTANZIALE	ENTRETOISE	DISTANZBUECHSE	SPACER	ESPACIADOR
340411206	2	CUSCINETTO	ROULEMENT	LAGER	BEARING	RODAMIENTO
344048135	1	CUSCINETTO	ROULEMENT	LAGER	BEARING	RODAMIENTO
350382730	1	LINGUETTA	CLAVETTE	KEIL	KEY	CHAVETA
350382740	1	LINGUETTA	CLAVETTE	KEIL	KEY	CHAVETA
350388208	1	CHIAVETTA	CLAVETTE	KEIL	KEY	CHAVETA
355500915	4	RONDELLA	RONDELLE	SCHEIBE	WASHER	ARANDELA
355501130	13	RONDELLA	RONDELLE	SCHEIBE	WASHER	ARANDELA
355501330	2	RONDELLA	RONDELLE	SCHEIBE	WASHER	ARANDELA
355511030	8	RONDELLA	RONDELLE	SCHEIBE	WASHER	ARANDELA
355541405	2	RONDELLA	RONDELLE	SCHEIBE	WASHER	ARANDELA
355541410	1	RONDELLA	RONDELLE	SCHEIBE	WASHER	ARANDELA

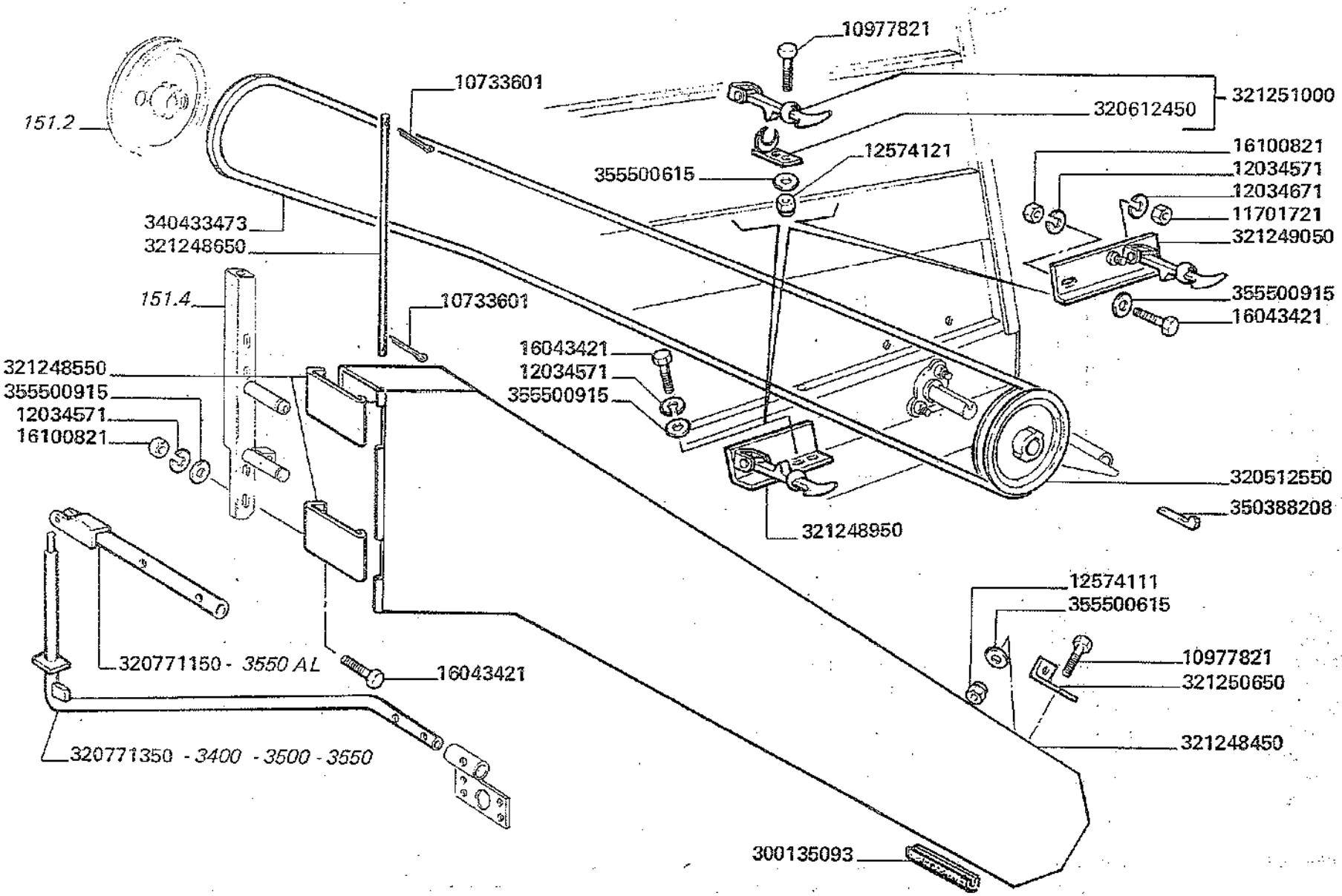

3500-3500R
3550-3550R

TRINCIAPAGLIA "MEZÖGEP" - TRASMISSIONE

Hache paille - Transmission
Strohhacksler - Antrieb
Straw chopper - Drive
Cortador de paja - Trasmision

151.3

10733601	2	COPIGLIA	GOUPILLE FENDUE	SPLINT	COTTER PIN	PASADOR ABIERTO
10977821	6	VITE	VIS	SCHRAUBE	SCREW	TORNILLO
11701721	1	DADO	ECROU	MUTTER	NUT	TUERCA
12034571	8	ROSETTA ELASTICA	RONDELLE W	FEDERSCHEIBE	SPRING WASHER	ARANDELA ELASTICA
12034671	1	ROSETTA ELASTICA	RONDELLE W	FEDERSCHEIBE	SPRING WASHER	ARANDELA ELASTICA
12574111	6	DADO	ECROU	MUTTER	NUT	TUERCA
16043421	6	VITE	VIS	SCHRAUBE	SCREW	TORNILLO
16100821	6	DADO	ECROU	MUTTER	NUT	TUERCA
300135093	2	PROFILO SU CHIUSURA	PROFILE	PROFILE	PROFIL	PERFIL
320512550	1	PULEGGIA	POULIE	RIEMENSCHEIBE	PULLEY	POLEA
320612450	(1)	PIASTRINA	PLAQUETTE	PLATTE	PLATE	PLACA
320771150	1	PROL. SUPP. FANALINO S.	RALLONGE	VERLAENGERUNG	EXTENISON	PROLONGA
320771350	1	BRACCIO S. FANALINO	BRAS	ARM	ARM	BRAZO
321248450	1	PROTEZ. TRAMISSIONE	PROTECTION	SCHUTZBLECH	PROTECTION	PROTECCION
321248550	2	CERNIERA	CHARNIERE	SCHARNIER	HINGE	BISAGRA
321248650	1	PERNO CERNIERA	AXE	STIFT	PIN	PASADOR
321248950	1	STAFFA ANT. FISSAGGIO	PATTE DE FIXATION	BEFESTIGUNGSBLECH	ATTACHING PLATE	CHAPA DE SUJECION
321249050	1	STAFFA POST. FISSAGGIO	PATTE DE FIXATION	BEFESTIGUNGSBLECH	ATTACHING PLATE	CHAPA DE SUJECION
321250650	1	PIASTRINA	PLAQUETTE	PLATTE	PLATE	PLACA
321251000	1	GANCIO COMPL.	CROCHET	HAKEN	HOOK	GANCHO
340433473	1	CINGHIA	CORREA	RIEMEN	BELT	CORREA
350388208	1	CHIAVETTA	CLAVETTE	KEIL	KEY	CHAVETA
355500615	6	RONDELLA	RONDELLE	SCHEIBE	WASHER	ARANDELA
355500915	8	RONDELLA	RONDELLE	SCHEIBE	WASHER	ARANDELA

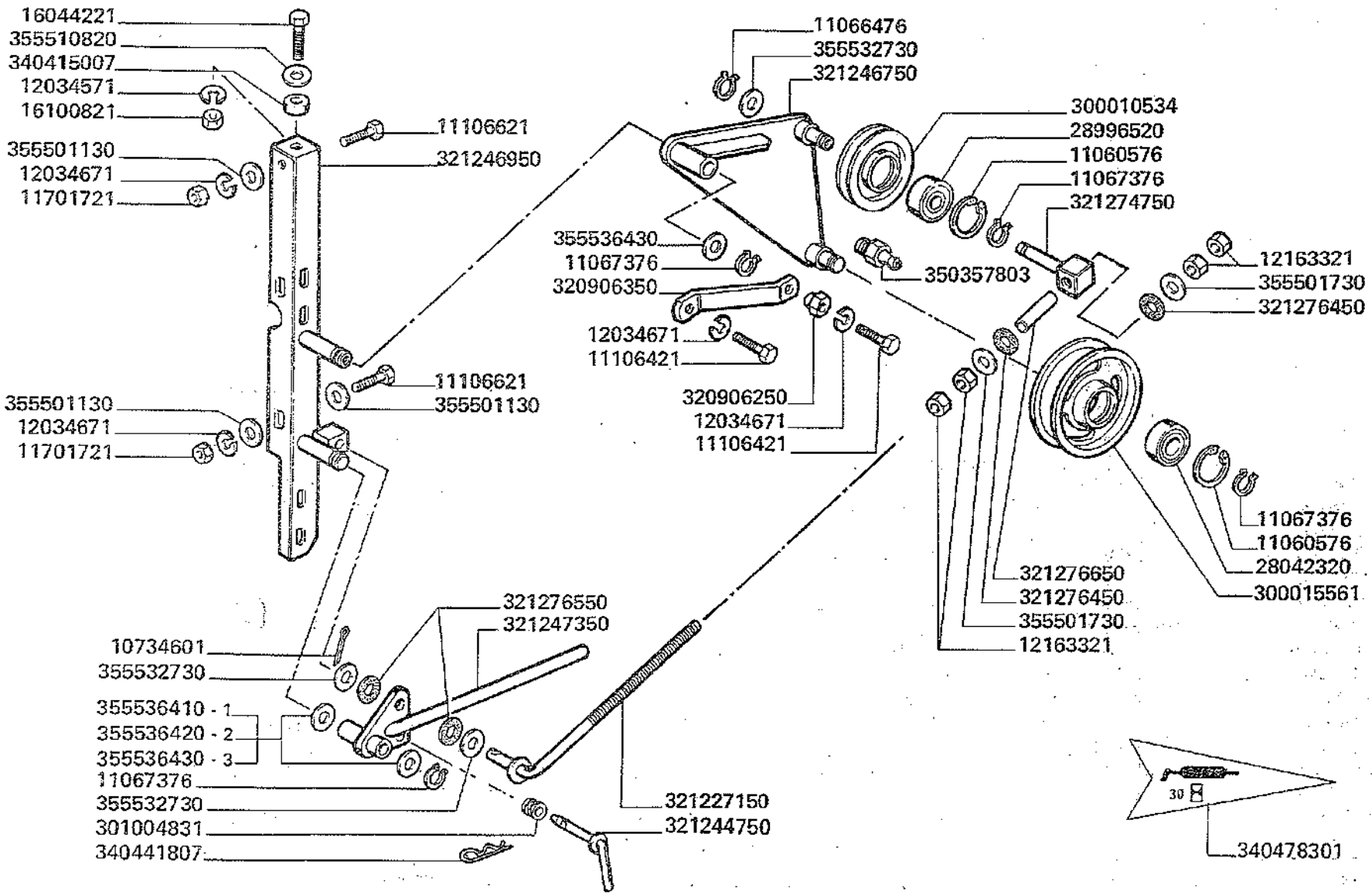

3500-3500R
3550-3550R

TRINCIAPAGLIA "MEZÖGEP" - TENDITORI

Hache paille - Tendeurs
Strohhacksler - Spanner
Straw chopper - Tensioner
Cortador de paja - Tensor

151.4

	10734601	1	COPIGLIA	GOUPILLE FENDUE	SPLINT	COTTER PIN	PASADOR ABIERTO
	11060576	2	ANELLO ELASTICO	ARRETOIR	SICHERUNGSRING	LOCKRING	ANILLO DE FRENO
	11066476	1	ANELLO ELASTICO	ARRETOIR	SICHERUNGSRING	LOCKRING	ANILLO DE FRENO
	11067376	4	ANELLO ELASTICO	ARRETOIR	SICHERUNGSRING	LOCKRING	ANILLO DE FRENO
	11106221	1	VITE	VIS	SCHRAUBE	SCREW	TORNILLO
	11106421	1	VITE	VIS	SCHRAUBE	SCREW	TORNILLO
	11106621	3	VITE	VIS	SCHRAUBE	SCREW	TORNILLO
	11701721	3	DADO	ECROU	MUTTER	NUT	TUERCA
	12034571	1	ROSETTA ELASTICA	RONDELLE W	FEDERSCHEIBE	SPRING WASHER	ARANDELA ELASTICA
	12034671	5	ROSETTA ELASTICA	RONDELLE W	FEDERSCHEIBE	SPRING WASHER	ARANDELA ELASTICA
	12163321	4	DADO	ECROU	MUTTER	NUT	TUERCA
	16044221	1	VITE	VIS	SCHRAUBE	SCREW	TORNILLO
	16100821	1	DADO	ECROU	MUTTER	NUT	TUERCA
	28042320	1	CUSCINETTO	ROULEMENT	LAGER	BEARING	RODAMIENTO
	28996520	1	CUSCINETTO	ROULEMENT	LAGER	BEARING	RODAMIENTO
	300010534	1	TENDITORE CINGHIA	POULIE TENDEUR	RIEMENSPANNER	BELT TENSIONER	TENSOR DE CORREA
	300015561	1	TENDITORE	TENDEUR	RIEMENSPANNER	TENSIONER	TENSOR
	301004831	1	GOMMINO	CAOUTCHOUCH	GUMMI	RUBBER	PAD
	320906250	1	BOCCOLA	DOUILLE	BUECHSE	BUSH	CASQUILLO
321246850	320906350	1	STAFFA SUPPORTO	SUPPORT	HALTERUNG	SUPPORT	SOPORTE

.../...

MODIF.	ANT. MODIF.	N. ORDIN.	Q	DENOMINAZIONE	DESIGNATION	BENENNUNG	DESCRIPTION	DENOMINACIONES
		321227150	1	TIRANTE	TIRANT	SPANNBOLZEN	TIE-ROD	TIRANTE
		321244750	1	MANETTINO	MANETTE	HANDHEBEL	HANDLE	MANILLA
		321246750	1	BILANCERE	BALANCIEUR	SCHWINGE	ROCKER	BALANCIN
		321246950	1	SUPP. TENDITORE POST.	SUPPORT	HALTERUNG	SUPPORT	SOPORTE
		321247350	1	LEVA INNESTO TENDIT.	LEVIER	HEBEL	LEVER	PALANCA
		321274750	1	NOCE	NOIX	LAGER	BEARING	NUEZ
		321276450	2	RONDELLA IN GOMMA	RONDELLE	SCHEIBE	WASHER	ARANDELA
		321276550	1	RONDELLA IN GOMMA	RONDELLE	SCHEIBE	WASHER	ARANDELA
		321276650	1	DISTANZIATORE	ENTRETOISE	DISTANZSTUECK	SPACER	ESPACIADOR
		340415007	1	BOCCOLA	BAGUE	BUECHSE	BUSH	CASQUILLO
		340441807	1	CHIAVISTELLO	GOUPILLE RAPIDE	VORSTECKER	SPRING CLIP	PASADOR
		340478301	1	DECALCOMANIA	DECALCOMANIE	ABZIEHBILD	TRANSFER	CALCOMANIA
		350357803	1	INGRASSATORE	GRAISSEUR	SCHMIERNIPPEL	GREASE NIPPLE	ENGRASADOR
		355501130	4	RONDELLA	RONDELLE	SCHEIBE	WASHER	ARANDELA
		355501730	2	RONDELLA	RONDELLE	SCHEIBE	WASHER	ARANDELA
		355510820	1	RONDELLA	RONDELLE	SCHEIBE	WASHER	ARANDELA
		355532730	3	RONDELLA	RONDELLE	SCHEIBE	WASHER	ARANDELA
		355536410	-	RONDELLA	RONDELLE	SCHEIBE	WASHER	ARANDELA
		355536420	-	RONDELLA	RONDELLE	SCHEIBE	WASHER	ARANDELA
		355536430	3	RONDELLA	RONDELLE	SCHEIBE	WASHER	ARANDELA

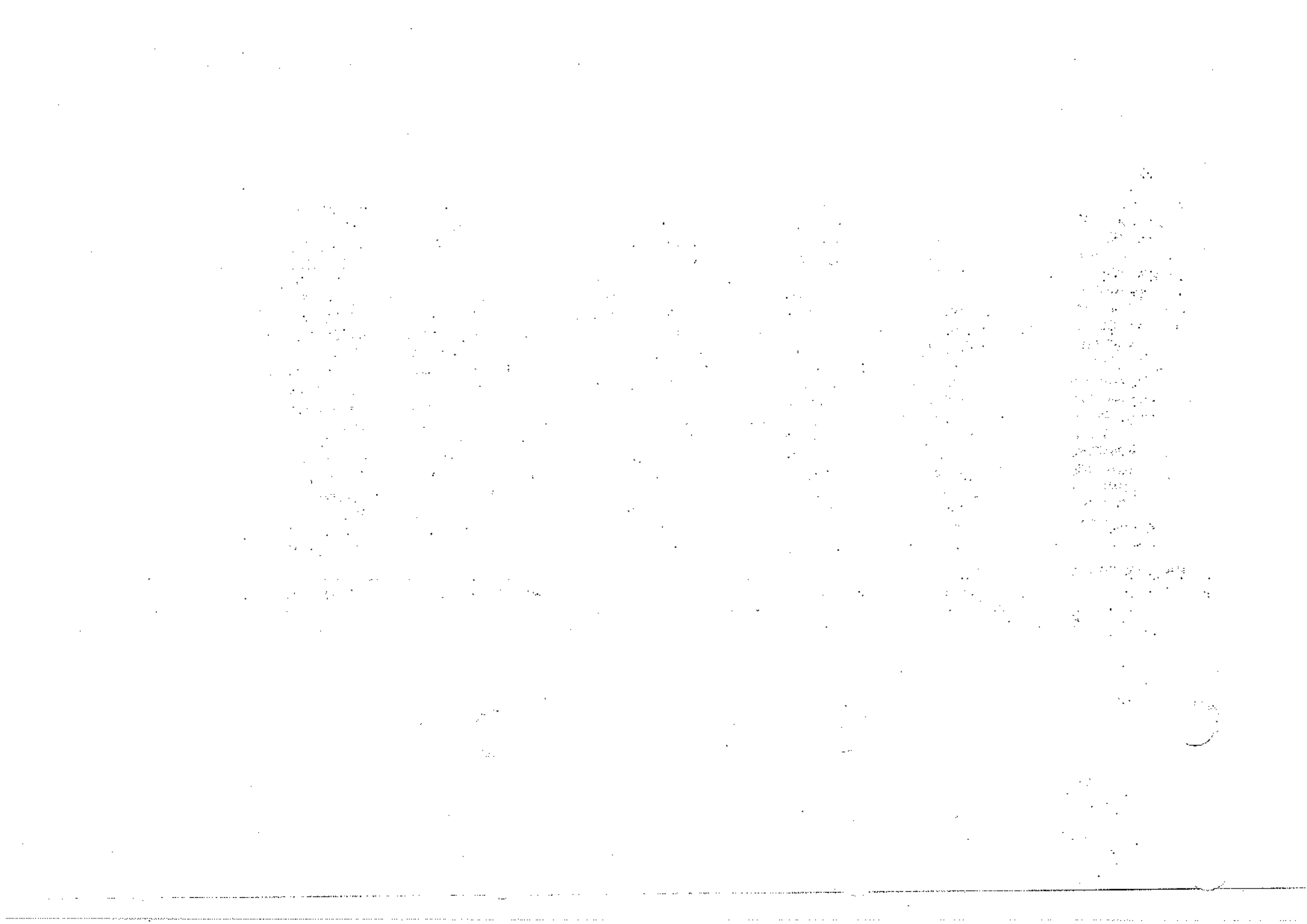

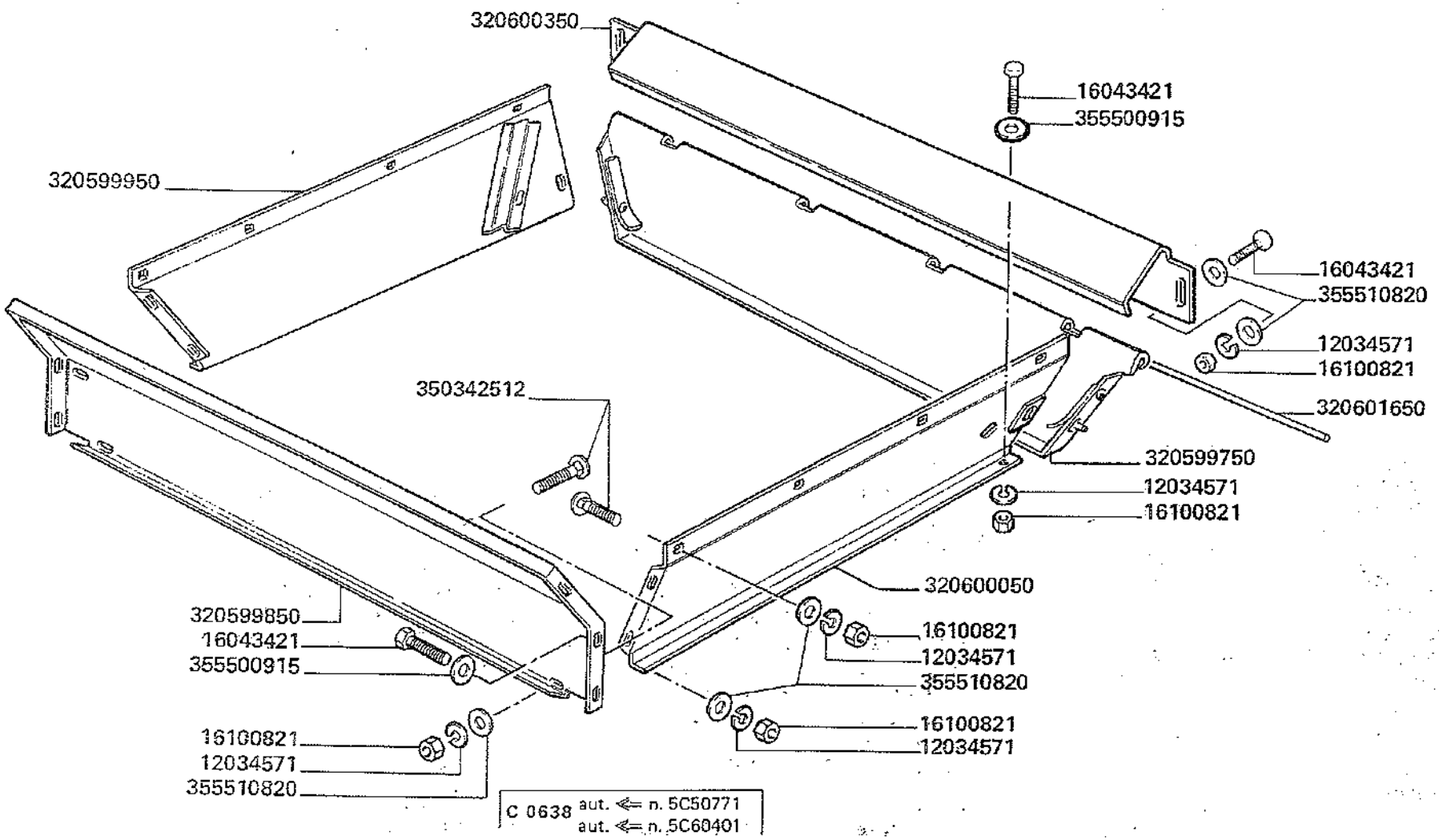

C 0638 aut. ⇐ n. 5C50771
aut. ⇐ n. 5C60401

12034571	22	ROSETTA ELASTICA	RONDELLE W	FEDERSCHEIBE	SPRING WASHER	ARANDELA ELASTICA
16043421	8	VITE	VIS	SCHRAUBE	SCREW	TORNILLO
16100821	18	DADO	ECROU	MUTTER	NUT	TUERCA
320599750	1	LAM. DI CONVOGL. POST.	TOLE D'ENTREE	LEITBLECH	ENTRY PLATE	CHAPA ENTRADA
320599850	1	LAM. DI CONVOGL. ANT.	TOLE D'ENTREE	LEITBLECH	ENTRY PLATE	CHAPA ENTRADA
320599950	1	LAMIERA CONVOGL. D.	TOLE D'ENTREE	LEITBLECH	ENTRY PLATE	CHAPA ENTRADA
320600050	1	LAMIERA CONVOGL. S.	TOLE D'ENTREE	LEITBLECH	ENTRY PLATE	CHAPA ENTRADA
320600350	1	LAMA FISSAGGIO	LAME	PLATTE	PLATE	CHAPA
320601650	1	PERNO	AXE	BOLZEN	PIN	EJE
350342512	12	VITE	VIS	SCHRAUBE	SCREW	TORNILLO
355500915	6	RONDELLA	RONDELLE	SCHEIBE	WASHER	ARANDELA
355510820	24	RONDELLA	RONDELLE	SCHEIBE	WASHER	ARANDELA

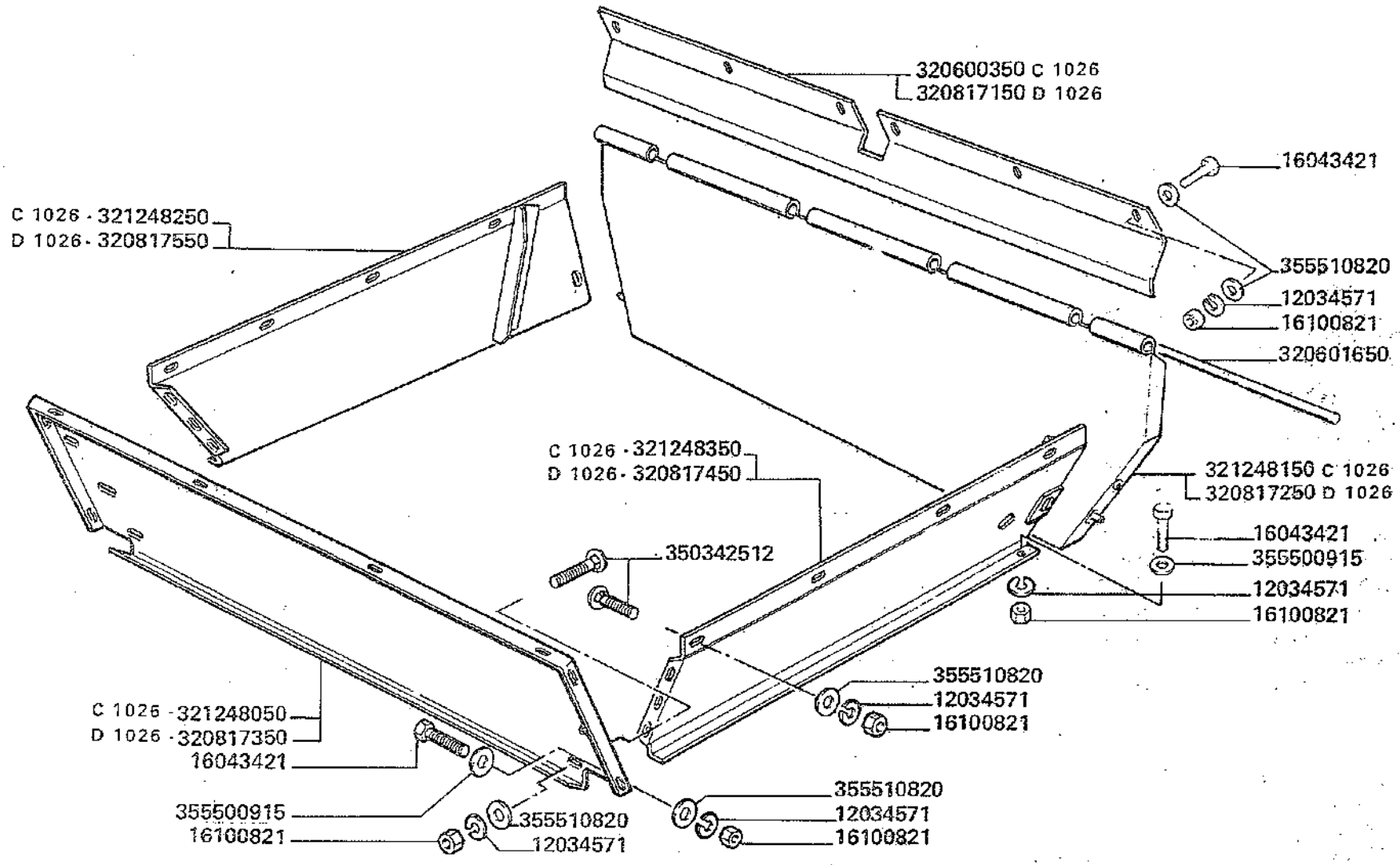

D 0638	aut. ⇒ n. 5C50772 aut. ⇒ n. 5C60402	
D 1026	aut. ⇒ n. 5C51001 aut. ⇒ n. 5C61001	~~321248250 + 320600350 + 321248150 + 321248350 + 321248050 =~~ 320817550 + 320817150 + 320817250 + 320817450 + 320817350

	10902221	12	VITE	VIS	SCHRAUBE	SCREW	TORNILLO
	12034571	28	ROSETTA ELASTICA	RONDELLE W	FEDERSCHEIBE	SPRING WASHER	ARANDELA ELASTICA
	12574221	12	DADO	ECROU	MUTTER	NUT	TUERCA
	16043421	8	VITE	VIS	SCHRAUBE	SCREW	TORNILLO
	16100821	28	DADO	ECROU	MUTTER	NUT	TUERCA
C 1026	320600350	1	LAMA FISSAGGIO	LAME	PLATTE	PLATE	CHAPA
	320601650	1	PERNO	AXE	BOLZEN	PIN	EJE
D 1026	320817150	1	LAMA FISSAGGIO	LAME	PLATTE	PLATE	CHAPA
D 1026	320817250	1	LAMA CONVOGL. POST.	TOLE D'ENTREE	LEITBLECH	ENTRY PLATE	CHAPA ENTRADA
D 1026	320817350	1	LAM. CONVOGL. ANT.	TOLE D'ENTREE	LEITBLECH	ENTRY PLATE	CHAPA ENTRADA
D 1026	320817450	1	LAMIERA CONVOGL. S.	TOLE D'ENTREE	LEITBLECH	ENTRY PLATE	CHAPA ENTRADA
D 1026	320817550	1	LAMIERA CONVOGL. D.	TOLE D'ENTREE	LEITBLECH	ENTRY LATE	CHAPA ENTRADA
D 1026	320817650	1	SCIVOLO	GLISSIERE	STROHRUTSCHE	STRAW RAMP	TOBOGAN PARA PACAS
D 1026	320819550	2	CONVOGL. CENTR.	CONVOYEUR	LEITGUMMI	CONVEYOR	CONVOYADOR
D 1026	320819650	2	CONVOGL. LAT.	CONVOYEUR	LEITGUMMI	CONVEYOR	CONVOYADOR
D 1026	320819750	4	RISCONTRO	BARRETTE	VERSTAERKUNG	STIFFENER	PLETINA
C 1026	321248050	1	LAM. CONVOGL. ANT.	TOLE D'ENTREE	LEITBLECH	ENTRY PLATE	CHAPA ENTRADA
C 1026	321248150	1	LAM. CONVOGL. POST.	TOLE D'ENTREE	LEITBLECH	ENTRY PLATE	CHAPA ENTRADA
C 1026	321248250	1	LAMIERA CONVOGL. D.	TOLE D'ENTREE	LEITBLECH	ENTRY PLATE	CHAPA ENTRADA
C 1026	321248350	1	LAMIERA CONVOGL. S.	TOLE D'ENTREE	LEITBLECH	ENTRY PLATE	CHAPA ENTRADA
	350342511	8	VITE	VIS	SCHRAUBE	SCREW	TORNILLO
	350342512	14	VITE	VIS	SCHRAUBE	SCREW	TORNILLO
	355500715	12	RONDELLA	RONDELLE	SCHEIBE	WASHER	ARANDELA
	355500915	14	RONDELLA	RONDELLE	SCHEIBE	WASHER	ARANDELA
	355510820	20	RONDELLA	RONDELLE	SCHEIBE	WASHER	ARANDELA

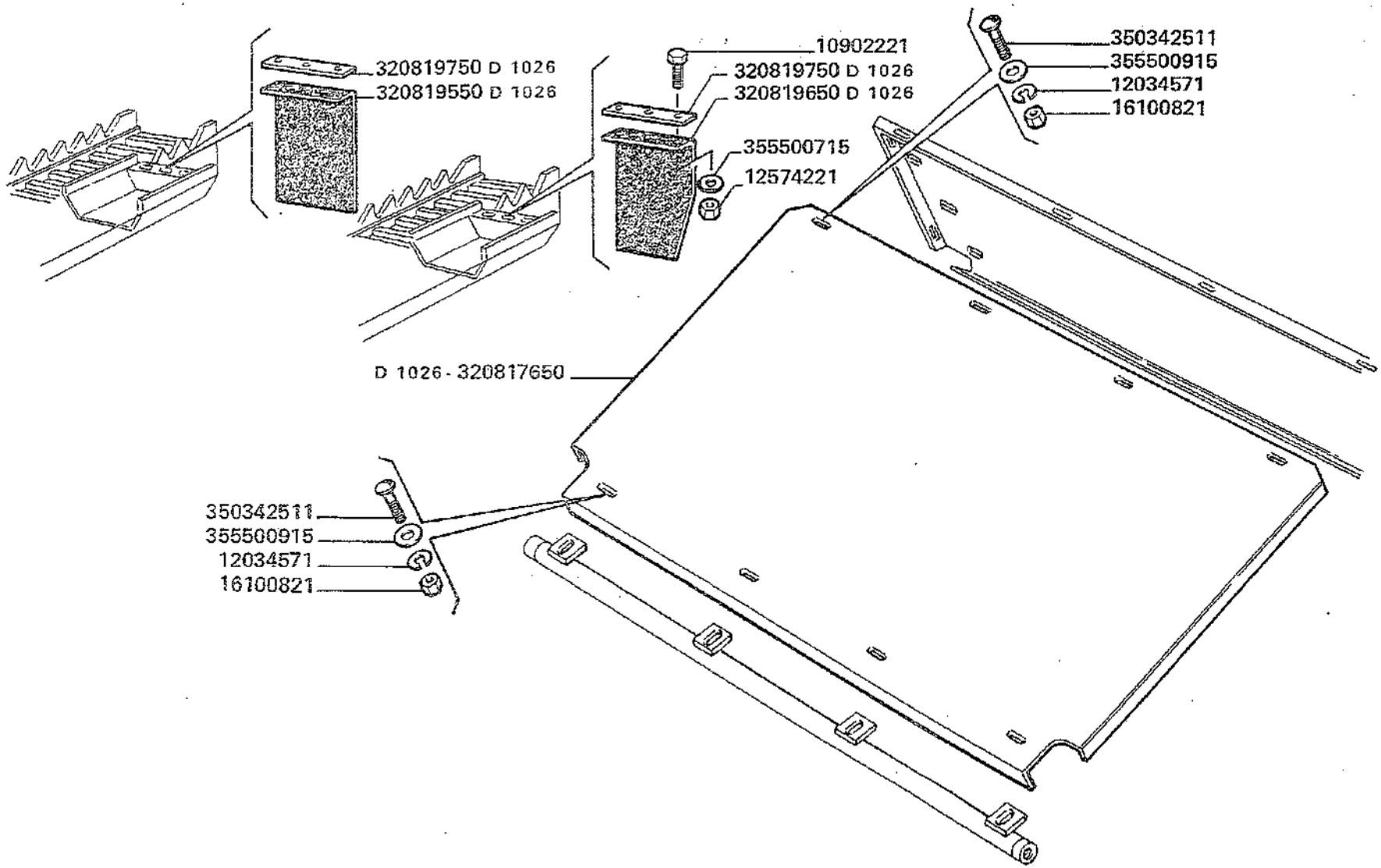
320819750 D 1026
320819550 D 1026
10902221
320819750 D 1026
320819650 D 1026
355500715
12574221
350342511
355500915
12034571
16100821
D 1026 - 320817650
350342511
355500915
12034571
16100821

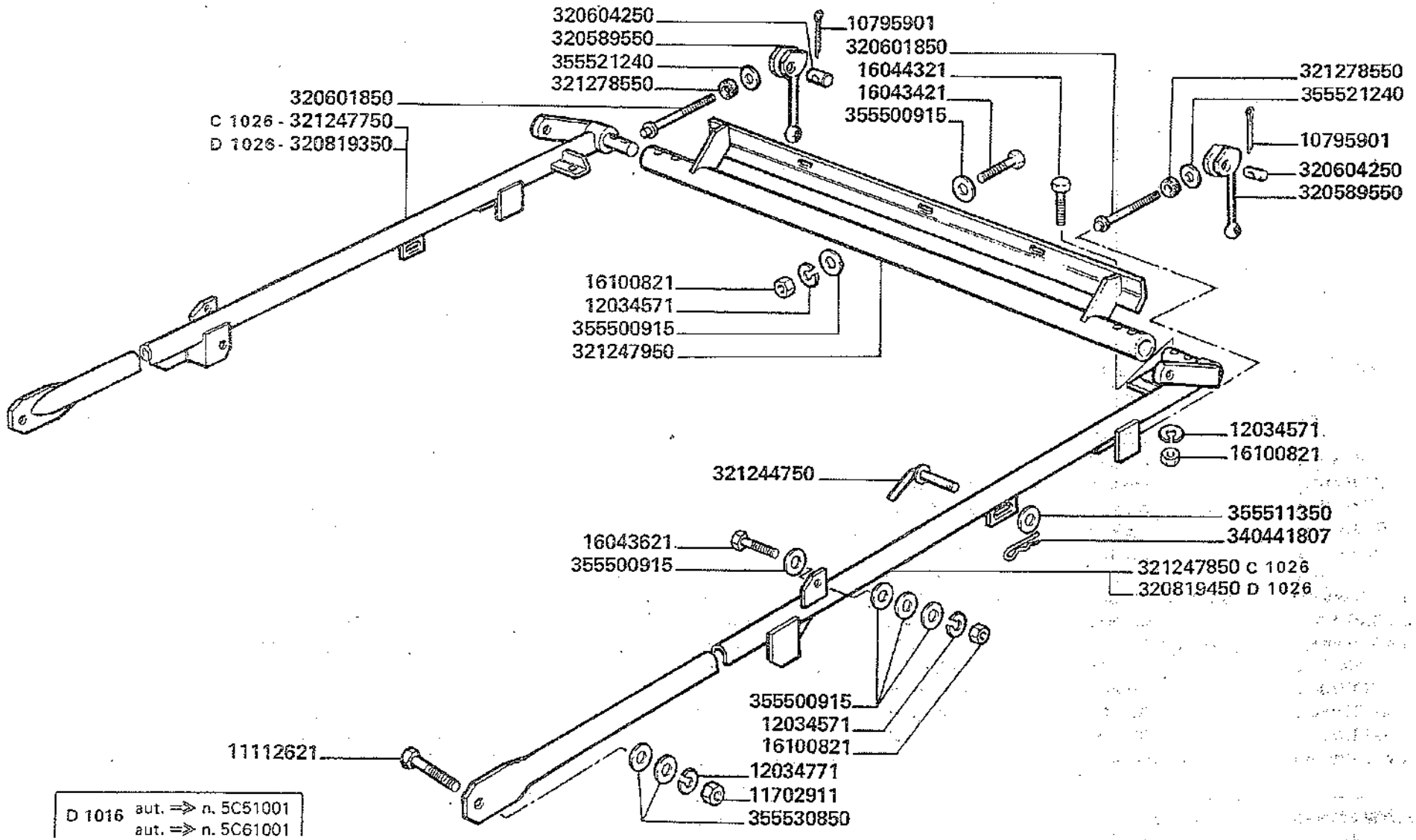

D 1016 aut. => n. 5C51001
aut. => n. 5C61001

3500-3500R
3550-3550R

TRINCIAPAGLIA "MEZÖGEP" - TELAIO

Hache-paille - Chassis
Strohhacksler - Rahmen

Straw chopper - Frame
Cortador de paja - Bastidor

151.6

1/2

MODIF.	ANT. MODIF.	N. ORDIN.	Q	DENOMINAZIONE	DESIGNATION	BENENNUNG	DESCRIPTION	DENOMINACIONES
		10795901	2	COPIGLIA	GOUPILLE FENDUE	SPLINT	COTTER PIN	PASADOR ABIERTO
		11112621	2	VITE	VIS	SCHRAUBE	SCREW	TORNILLO
		11113621	2	VITE	VIS	SCHRAUBE	SCREW	TORNILLO
		11408321	2	VITE	VIS	SCHRAUBE	SCREW	TORNILLO
		11702911	4	DADO	ECROU	MUTTER	NUT	TUERCA
		12034571	15	ROSETTA ELASTICA	RONDELLE W	FEDERSCHEIBE	SPRING WASHER	ARANDELA ELASTICA
		12034771	4	ROSETTA ELASTICA	RONDELLE W	FEDERSCHEIBE	SPRING WASHER	ARANDELA ELASTICA
		12035571	2	ROSETTA ELASTICA	RONDELLE W	FEDERSCHEIBE	SPRING WASHER	ARANDELA ELASTICA
		12163211	4	DADO	ECROU	MUTTER	NUT	TUERCA
		15218121	2	VITE	VIS	SCHRAUBE	SCREW	TORNILLO
		16043421	3	VITE	VIS	SCHRAUBE	SCREW	TORNILLO
		16043621	8	VITE	VIS	SCHRAUBE	SCREW	TORNILLO
		16044321	4	VITE	VIS	SCHRAUBE	SCREW	TORNILLO
		16100821	15	DADO	ECROU	MUTTER	NUT	TUERCA
		320589550	2	LEVA	LEVIER	HEBEL	LEVER	PALANCA
		320601850	2	PERNO	AXE	BOLZEN	PIN	EJE
		320604250	2	NOCE	NOIX	LAGER	BEARING	NUEZ
		320810750	1	TRAVE	RAIDISSEUR	TRAVERSE	STIFFENER	REFUERZO
D 1026		320814050	1	STAFFA S.	ETRIER	HALTER	BRACKET	SOPORTE

.../...

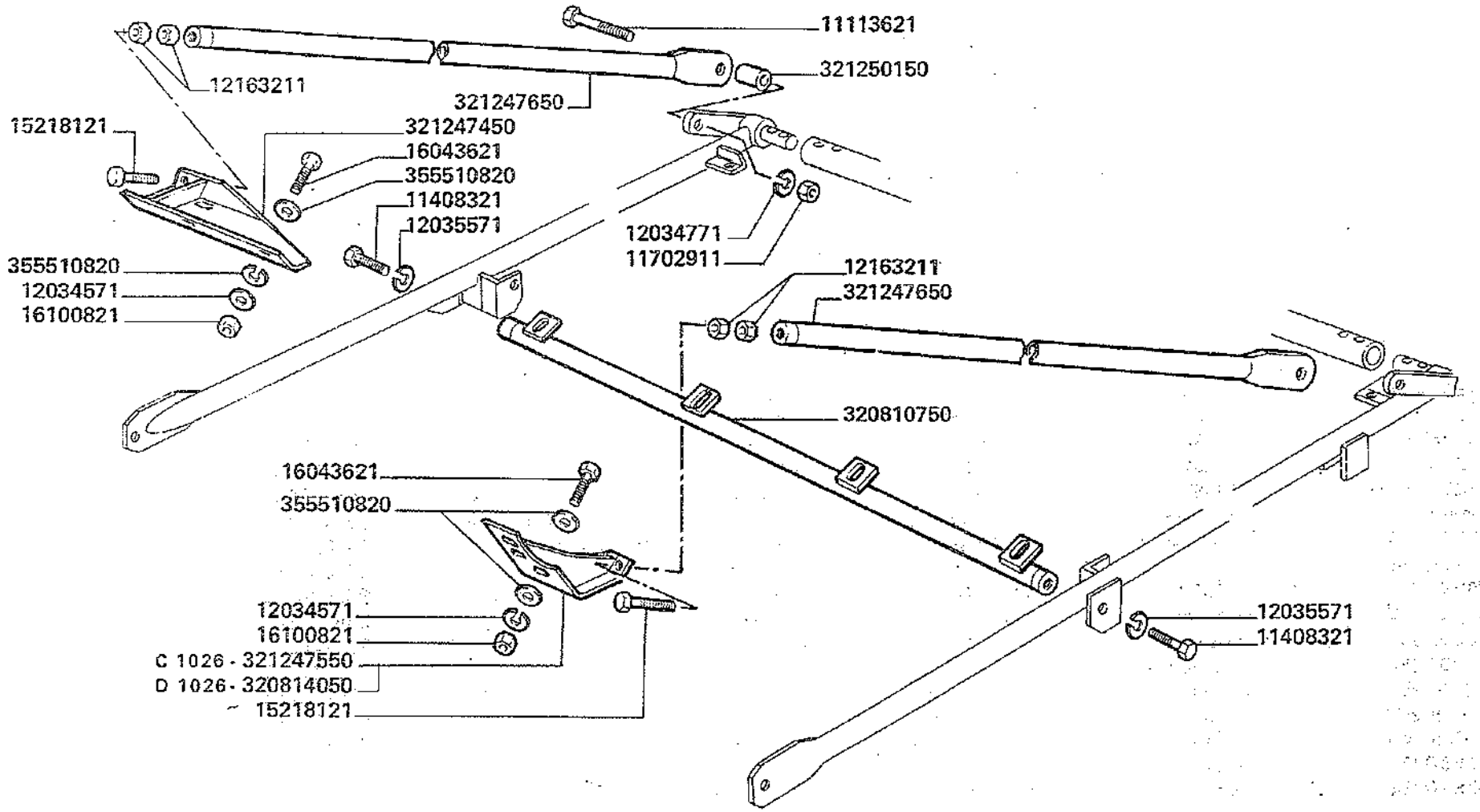
11113621
321250150
12163211
321247650
15218121
321247450
16043621
355510820
11408321
12035571
12034771
11702911
355510820
12034571
16100821
12163211
321247650
320810750
16043621
355510820
12034571
16100821
C 1026 - 321247550
D 1026 - 320814050
15218121
12035571
11408321

MODIF.	ANT. MODIF.	N. ORDIN.	Q	DENOMINAZIONE	DESIGNATION	BENENNUNG	DESCRIPTION	DENOMINACIONES
D 1026		320819350	1	TRAVE D. SUPP.	RAIDISSEUR	TRAVERSE	STIFFENER	REFUERZO
D 1026		320819450	1	TRAVE S. SUPP.	RAIDISSEUR	TRAVERSE	STIFFENER	REFUERZO
		321244750	2	MANETTINO	MANETTE	HANDHEBEL	HANDLE	MANILLA
		321247450	1	STAFFA D.	ETRIER	HALTER	BRACKET	SOPORTE
C 1026		321247550	1	STAFFA S.	ETRIER	HALTER	BRACKET	SOPORTE
		321247650	2	PUNTONE LAT. IRRIGID.	ETAI	STREBE	STRUT	REFUERZO
C 1026		321247750	1	TRAVE D. SUPP.	RAIDISSEUR	TRAVERSE	STIFFENER	REFUERZO
C 1026		321247850	1	TRAVE S. SUPP.	RAIDISSEUR	TRAVERSE	STIFFENER	REFUERZO
		321247950	1	TRAVERSA POST.	TRAVERSE	QUERSTANGE	CROSS PIECE	TRAVERSANO
		321250150	2	DISTANZIATORE	ENTRETOISE	DISTANZSTUECK	SPACER	ESPESOR
		321278550	2	RONDELLA IN GOMMA	RONDELLE	SCHEIBE	WASHER	ARANDELA
		340441807	2	CHIAVISTELLO	GOUPILLE RAPIDE	VORSTECKER	SPRING CLIP	PASADOR ABIERTO
		355500915	14	RONDELLA	RONDELLE	SCHEIBE	WASHER	ARANDELA
		355510820	12	RONDELLA	RONDELLE	SCHEIBE	WASHER	ARANDELA
		355511350	2	RONDELLA	RONDELLE	SCHEIBE	WASHER	ARANDELA
		355521240	2	RONDELLA	RONDELLE	SCHEIBE	WASHER	ARANDELA
		355530850	4	RONDELLA	RONDELLE	SCHEIBE	WASHER	ARANDELA

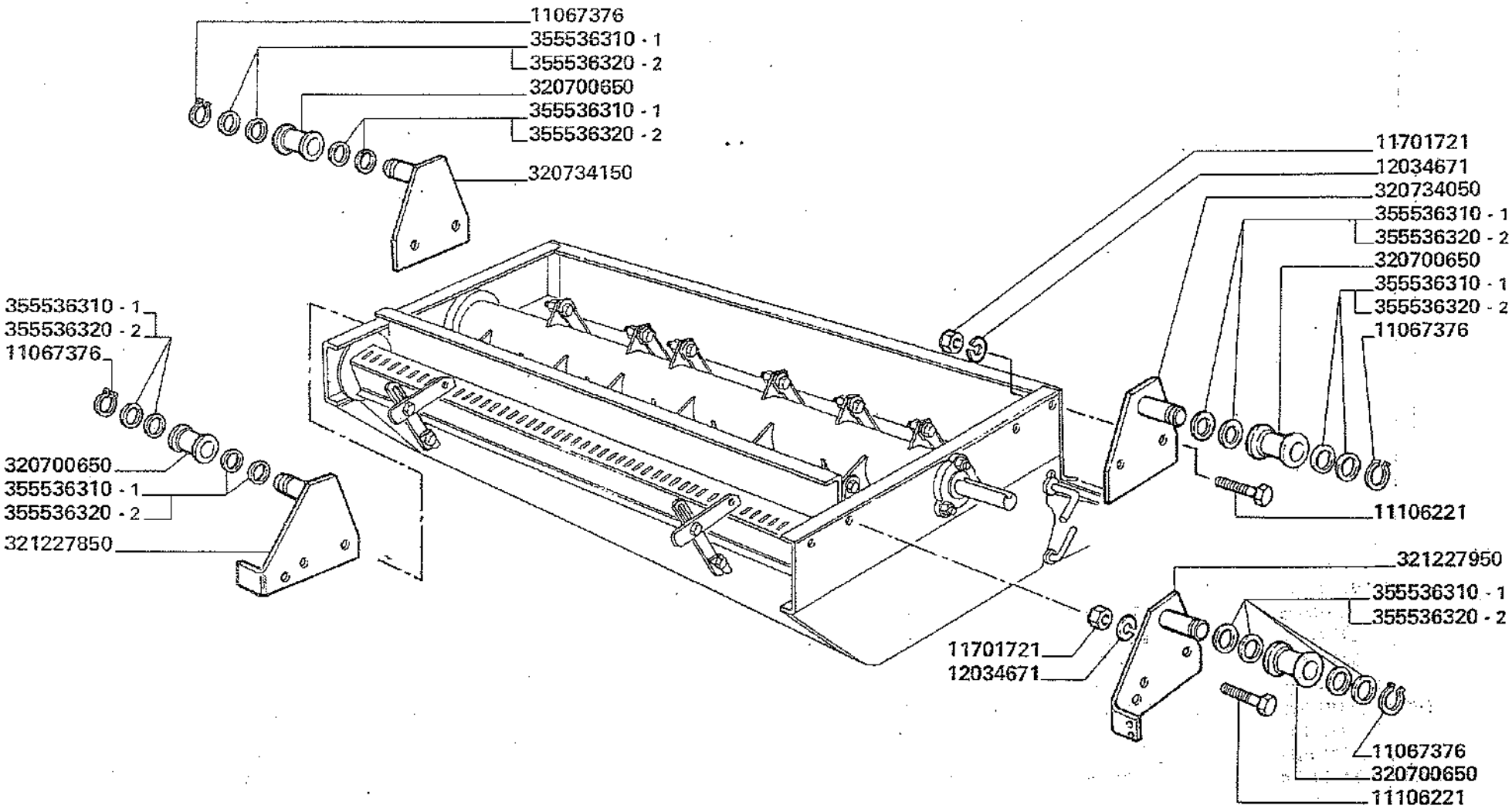
11067376
355536310 - 1
355536320 - 2
320700650
355536310 - 1
355536320 - 2
320734150
355536310 - 1
355536320 - 2
11067376
320700650
355536310 - 1
355536320 - 2
321227850
11701721
12034671
320734050
355536310 - 1
355536320 - 2
320700650
355536310 - 1
355536320 - 2
11067376
11106221
321227950
355536310 - 1
355536320 - 2
11701721
12034671
11067376
320700650
11106221

MODIF.	ANT. MODIF.	N. ORDIN.	Q	DENOMINAZIONE	DESIGNATION	BENENNUNG	DESCRIPTION	DENOMINACIONES
		11067376	4	ANELLO ELASTICO	ARRETOIR	SICHERUNGSRING	LOCKRING	ANILLO DE FRENO
		11106221	8	VITE	VIS	SCHRAUBE	SCREW	TORNILLO
		11701721	8	DADO	ECROU	MUTTER	NUT	TUERCA
		12034671	8	ROSETTA ELASTICA	RONDELLE W	FEDERSCHEIBE	SPRING WASHER	ARANDELA ELASTICA
		320700650	4	RULLO	ROULEAU	WALZE	ROLLE	RODILLO
		320734050	1	STAFFA POST. S.	ETRIER	HALTER	BRACKET	SOPORTE
		320734150	1	STAFFA POST. D.	ETRIER	HALTER	BRACKET	SOPORTE
		321227850	1	STAFFA ANT. D.	ETRIER	HALTER	BRACKET	SOPORTE
		321227950	1	STAFFA ANT. S.	ETRIER	HALTER	BRACKET	SOPORTE
		355536310	12	RONDELLA	RONDELLE	SCHEIBE	WASHER	ARANDELA
		355536320	8	RONDELLA	RONDELLE	SCHEIBE	WASHER	ARANDELA

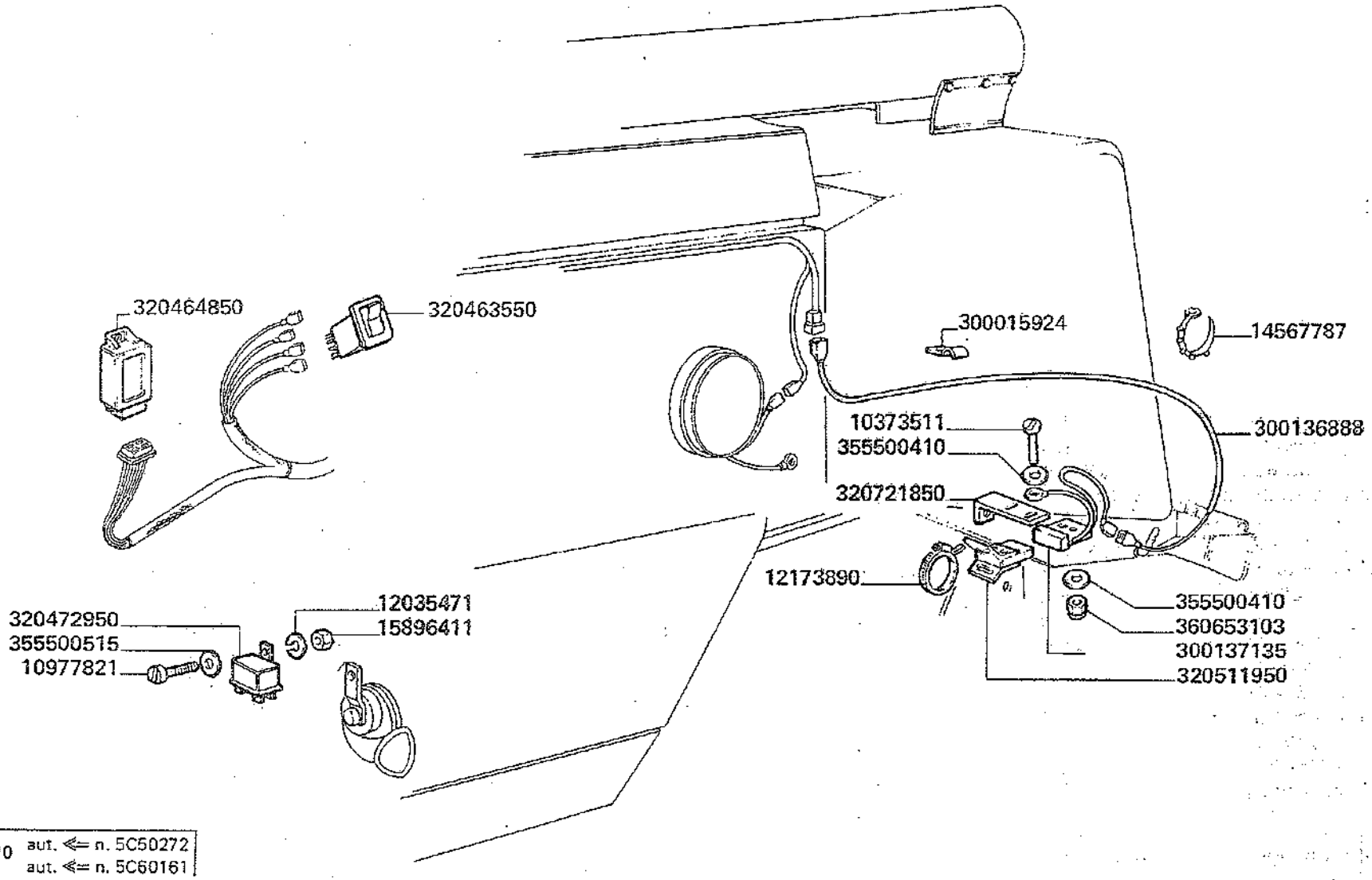

C 0810 aut. ⇐ n. 5C50272
aut. ⇐ n. 5C60161

3500-3500R
3550-3550R

TRINCIAPAGLIA "MEZÖGEP" - IMPIANTO ELETTRICO

Hache-paille - Install. electrico
Strohhacksler - Elektrische anlage
Straw chopper - Electric system
Cortador de paja - Sistema electrico

151.8

MODIF.	ANT. MODIF.	N. ORDIN.	Q	DENOMINAZIONE	DESIGNATION	BENENNUNG	DESCRIPTION	DENOMINACIONES
		10373511	2	VITE	VIS	SCHRAUBE	SCREW	TORNILLO
		10977821	1	VITE	VIS	SCHRAUBE	SCREW	TORNILLO
		12035471	1	ROSETTA ELASTICA	RONDELLE W	FEDERSCHEIBE	SPRING WASHER	ARANDELA ELASTICA
		12173890	1	COLLARE	COLLIER	SCHELLE	CLAMP	COLLAR
		14567787	20	FASCETTA	COLLIER	HALTERBAND	STRAP	ABRAZADERA
		15896411	5	DADO	ECROU	MUTTER	NUT	TUERCA
		300015924	1	GRAFFA	COLLIER	SCHELLE	CLAMP	COLLAR
		300136888	1	CAVO	CABLE	KABEL	CABLE	CABLE
		300137135	1	SENSORE GIRI	CAPTEUR	SENSOR	SENSOR	SENSORIO
		320463550	1	PULSANTE BASCULANTE	INTERRUPTEUR	KNOPFSCHALTER	PUSH BUTTON	INTERRUPTOR
		320464850	1	UNITA' ALLARME	BOITE ELECTR.	ELEKTRONISCHE DOSE	ELECTRONIC BOX	CAJITA ELECTRONICA
		320472950	1	RELÉ	RELAIS	RELAY	RELAY	RELAIS
		320511950	1	ATTUATORE MAGNETICO	ACTIONNER MAGNET.	MAGNETAKTUATOR	MAGNETIC ACTUATOR	ACTUADOR MAGNET.
		320721850	1	SUPPORTO SENSORE	SUPPORT	HALTERUNG	SUPPORT	SOPORTE
		355500410	4	RONDELLA	RONDELLE	SCHEIBE	WASHER	ARANDELA
		355500515	1	RONDELLA	RONDELLE	SCHEIBE	WASHER	ARANDELA
		360653103	2	DADO	ECROU	MUTTER	NUT	TUERCA

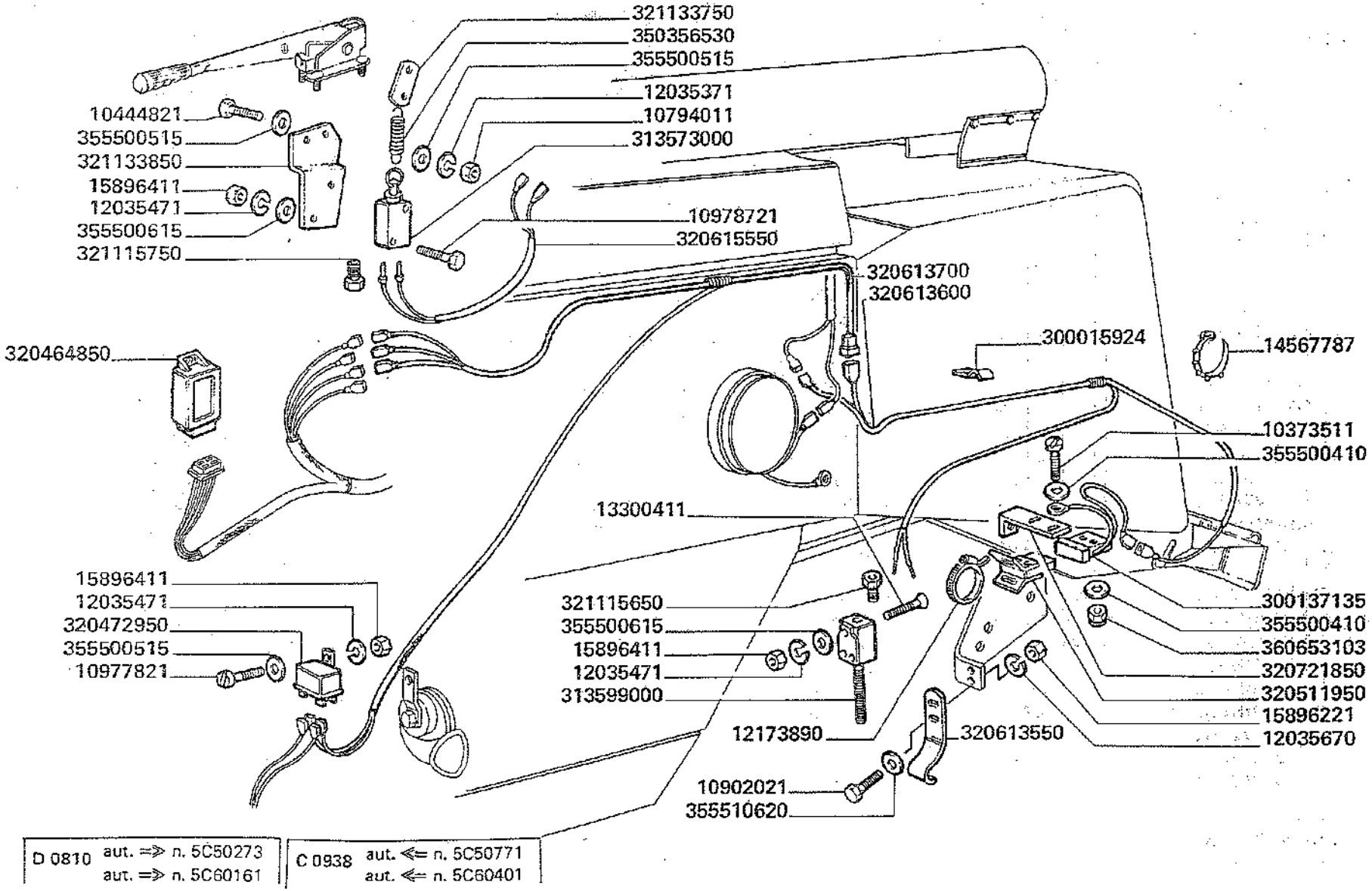

D 0810	aut. ⇒ n. 5C50273 aut. ⇒ n. 5C60161	C 0938	aut. ⇐ n. 5C50771 aut. ⇐ n. 5C60401

3500-3500R
3550-3550R

TRINCIAPAGLIA "MEZÖGEP" - IMPIANTO ELETTRICO

Hache-paille - Install. electrico
Strohhacksler - Elektrische anlage

Straw chopper - Electric system
Cortador de paja - Sistema electrico

151.8/1

MODIF.	ANT. MODIF.	N. ORDIN.	Q	DENOMINAZIONE	DESIGNATION	BENENNUNG	DESCRIPTION	DENOMINACIONES
		10373511	2	VITE	VIS	SCHRAUBE	SCREW	TORNILLO
		10444821	2	VITE	VIS	SCHRAUBE	SCREW	TORNILLO
		10794011	1	DADO	ECROU	MUTTER	NUT	TUERCA
		10902021	2	VITE	VIS	SCHRAUBE	SCREW	TORNILLO
		10977821	1	VITE	VIS	SCHRAUBE	SCREW	TORNILLO
		10978721	2	VITE	VIS	SCHRAUBE	SCREW	TORNILLO
		12035371	2	ROSETTA ELASTICA	RONDELLE W	FEDERSCHEIBE	SPRING WASHER	ARANDELA ELASTICA
		12035471	4	ROSETTA ELASTICA	RONDELLE W	FEDERSCHEIBE	SPRING WASHER	ARANDELA ELASTICA
		12035670	2	ROSETTA ELASTICA	RONDELLE W	FEDERSCHEIBE	SPRING WASHER	ARANDELA ELASTICA
		12173890	1	COLLARE	COLLIER	SCHELLE	CLAMP	COLLAR
		13300411	2	VITE	VIS	SCHRAUBE	SCREW	TORNILLO
		14567787	5	FASCETTA	COLLIER	HALTERBAND	STRAP	ABRAZADERA
		15896221	2	DADO	ECROU	MUTTER	NUT	TUERCA
		15896411	5	DADO	ECROU	MUTTER	NUT	TUERCA
		300015924	5	GRAFFA	COLLIER	SCHELLE	CLAMP	COLLAR
		300137135	1	SENSORE GIRI	CAPTEUR	SENSOR	SENSRO	SENSOR
		313573000	1	INTERRUTTORE	INTERRUPTEUR	SCHALTER	SWITCH	INTERRUPTOR
		313599000	1	MICROINTERRUTTORE	MICROINTERRUPT.	UMSCHALTER	MICRO SWITCH	MICROINTERRUPTOR
		320472950	1	RELÉ	RELAIS	RELAY	RELAY	RELAIS
		320511950	1	ATTUATORE MAGNETICO	ACTIONNER MAGNET.	MAGNETAKTUATOR	MAGNETIC ACTUATOR	ACTUADOR MAGNET.
		320613550	1	PIATTO COM. MICROINT.	PLAQUE	PLATTE	PLATE	PLACA
		320613600	1	CAVO AGGIUNTIVO	CABLE	KABEL	CABLE	CABLE
		320613700	1	CAVO	CABLE	KABEL	CABLE	CABLE
		320615550	1	CAVO	CABLE	KABEL	CABLE	CABLE
		320721850	1	SUPPORTO SENSORE	SUPPORT	HALTERUNG	SUPPORT	SOPORTE
		321115650	1	PRESSACAVO	PRESSE-CABLE	KABELPRESSE	CABLE PRESS	PRENSA CABLE
		321115750	1	PRESSACAVO	PRESSE-CABLE	KABELPRESSE	CABLE PRESS	PRENSA CABLE
		321133750	1	PIASTRINA	PLAQUETTE	PLATTE	PLATE	PLAQUE
		321133850	1	SUPP. MICROINTERR.	SUPPORT	HALTERUNG	SUPPORT	SOPORTE
		350356530	1	MOLLA	RESSORT	FEDER	SPRING	RESORTE
		355500410	4	RONDELLA	RONDELLE	SCHEIBE	WASHER	ARANDELA
		355500515	5	RONDELLA	RONDELLE	SCHEIBE	WASHER	ARANDELA
		355500615	4	RONDELLA	RONDELLE	SCHEIBE	WASHER	ARANDELA
		355510620	2	RONDELLA	RONDELLE	SCHEIBE	WASHER	ARANDELA
		360653103	2	DADO	ECROU	MUTTER	NUT	TUERCA

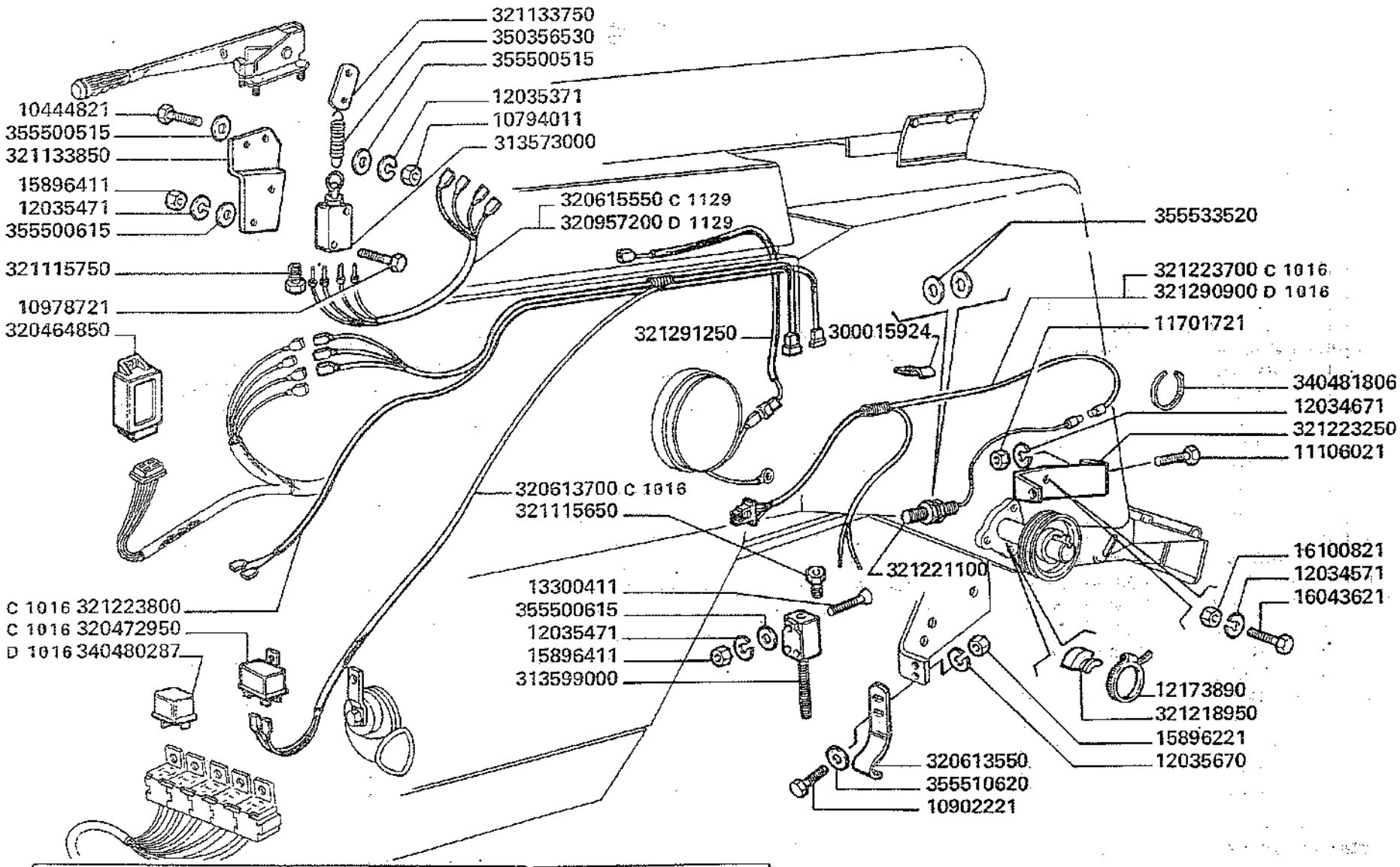

D 0938	aut. ⇒ n. 5C50772 aut. ⇒ n. 5C60402	D 1016	aut. ⇒ n. 5C51001 aut. ⇒ n. 5C61001	D 1129	aut. ⇒ n. 5C51267 aut. ⇒ n. 5C61275

3500-3500R
3550-3550R

TRINCIAPAGLIA "MEZÖGEP" - IMPIANTO ELETTRICO

Hache-paille - Install. electrico
Strohhacksler - Elektrische anlage
Sraw chopper - Electric system
Cortador de paja - Sistema electrico

151.8/2

MODIF.	ANT. MODIF.	N. ORDIN.	Q	DENOMINAZIONE	DESIGNATION	BENENNUNG	DESCRIPTION	DENOMINACIONES
		10444821	2	VITE	VIS	SCHRAUBE	SCREW	TORNILLO
		10794011	2	DADO	ECROU	MUTTER	NUT	TUERCA
		10902221	2	VITE	VIS	SCHRAUBE	SCREW	TORNILLO
		10978721	2	VITE	VIS	SCHRAUBE	SCREW	TORNILLO
		11106021	1	VITE	VIS	SCHRAUBE	SCREW	TORNILLO
		11701721	1	DADO	ECROU	MUTTER	NUT	TUERCA
		12034571	1	ROSETTA ELASTICA	RONDELLE W	FEDERSCHEIBE	SPRING WASHER	ARANDELA ELASTICA
		12034671	1	ROSETTA ELASTICA	RONDELLE W	FEDERSCHEIBE	SPRING WASHER	ARANDELA ELASTICA
		12035371	2	ROSETTA ELASTICA	RONDELLE W	FEDERSCHEIBE	SPRING WASHER	ARANDELA ELASTICA
		12035471	5	ROSETTA ELASTICA	RONDELLE W	FEDERSCHEIBE	SPRING WASHER	ARANDELA ELASTICA
		12035670	2	ROSETTA ELASTICA	RONDELLE W	FEDERSCHEIBE	SPRING WASHER	ARANDELA ELASTICA
		12173890	1	COLLARE	COLLIER	SCHELLE	CLAMP	COLLAR
		13300411	2	VITE	VIS	SCHRAUBE	SCREW	TORNILLO
		15896221	2	DADO	ECROU	MUTTER	NUT	TUERCA
		15896411	4	DADO	ECROU	MUTTER	NUT	TUERCA
		16043621	1	VITE	VIS	SCHRAUBE	SCREW	TORNILLO
		16100821	1	DADO	ECROU	MUTTER	NUT	TUERCA
		300015924	6	GRAFFA	COLLIER	SCHELLE	CLAMP	COLLAR
		313573000	1	INTERRUTTORE	INTERRUPTEUR	SCHALTER	SWITCH	INTERRUPTOR
		313599000	1	MICROINTERRUTTORE	MICROINTERRUPT.	UMSCHALTER	MICRO SWITCH	MICROINTERRUPTOR
		320464850	1	UNITA' ALLARME	BOITE ELCTR.	ELEKTRONISCHE DOSE	ELECTRONIC BOX	CAJITA ELECTRONICA

.../...

MODIF.	ANT. MODIF.	N. ORDIN.	Q	DENOMINAZIONE	DESIGNATION	BENENNUNG	DESCRIPTION	DENOMINACIONES
C 1016		320472950	1	RELE'	RELAIS	RELAY	RELAY	RELAIS
		320613550	1	PIATTO COM. MICROINTERR.	PLAQUE	PLATTE	PLATE	PLACA
C 1016		320613700	1	CAVO	CABLE	KABEL	CABLE	CABLE
C 1129		320615550	1	CAVO COLL. MICROIN.	CABLE	KABEL	CABLE	CABLE
D 1129		320957200	1	CAVO	CABLE	KABEL	CABLE	CABLE
		321115650	1	PRESSACAVO	PRESSE-CABLE	KABELPRESSE	CABLE PRESS	PRENSA CABLE
		321115750	1	PRESSACAVO	PRESSE-CABLE	KABELPRESSE	CABLE PRESS	PRENSA CABLE
		321133750	1	PIASTRINA	PLAQUETTE	PLATTE	PLATE	PLACA
		321133850	1	SUPPORTO MICROINTERR.	SUPPORT	HALTERUNG	SUPPORT	SOPORTE
		321218950	1	ELEMENTO COM. SENSORE	ACTIONNER MAGNET.	MAGNETAKTUATOR	MAGNETIC ACTUATOR	ACTUADOR MAGNET.
		321221100	1	SENSORE	CAPTERUR	SENSOR	SENSOR	SENSORIO
		321223250	1	SUPPORTO SENSORE	SUPPORT	HALTERUNG	SUPPORT	SOPORTE
C 1016		321223700	1	CAVO AGGIUNTIVO	CABLE	KABEL	CABLE	CABLE
C 1016		321223800	1	CAVO	CABLE	KABEL	CABLE	CABLE
D 1016		321290900	1	CAVO AGGIUNTIVO	CABLE	KABEL	CABLE	CABLE
D 1016		321291250	1	CAVO	CABLE	KABEL	CABLE	CABLE
D 1016		340480287	1	RELÉ	RELAIS	RELAY	RELAY	RELAIS
		340481806	25	FASCETTA	COLLIER	SCHELLE	CLAMP	COLLAR
		350356530	1	MOLLA	RESSORT	FEDER	SPRING	RESORTE
		355500515	4	RONDELLA	RONDELLE	SCHEIBE	WASHER	ARANDELA
		355500615	4	RONDELLA	RONDELLE	SCHEIBE	WASHER	ARANDELA
		355510620	2	RONDELLA	RONDELLE	SCHEIBE	WASHER	ARANDELA
		355533520	2	RONDELLA	RONDELLE	SCHEIBE	WASHER	ARANDELA

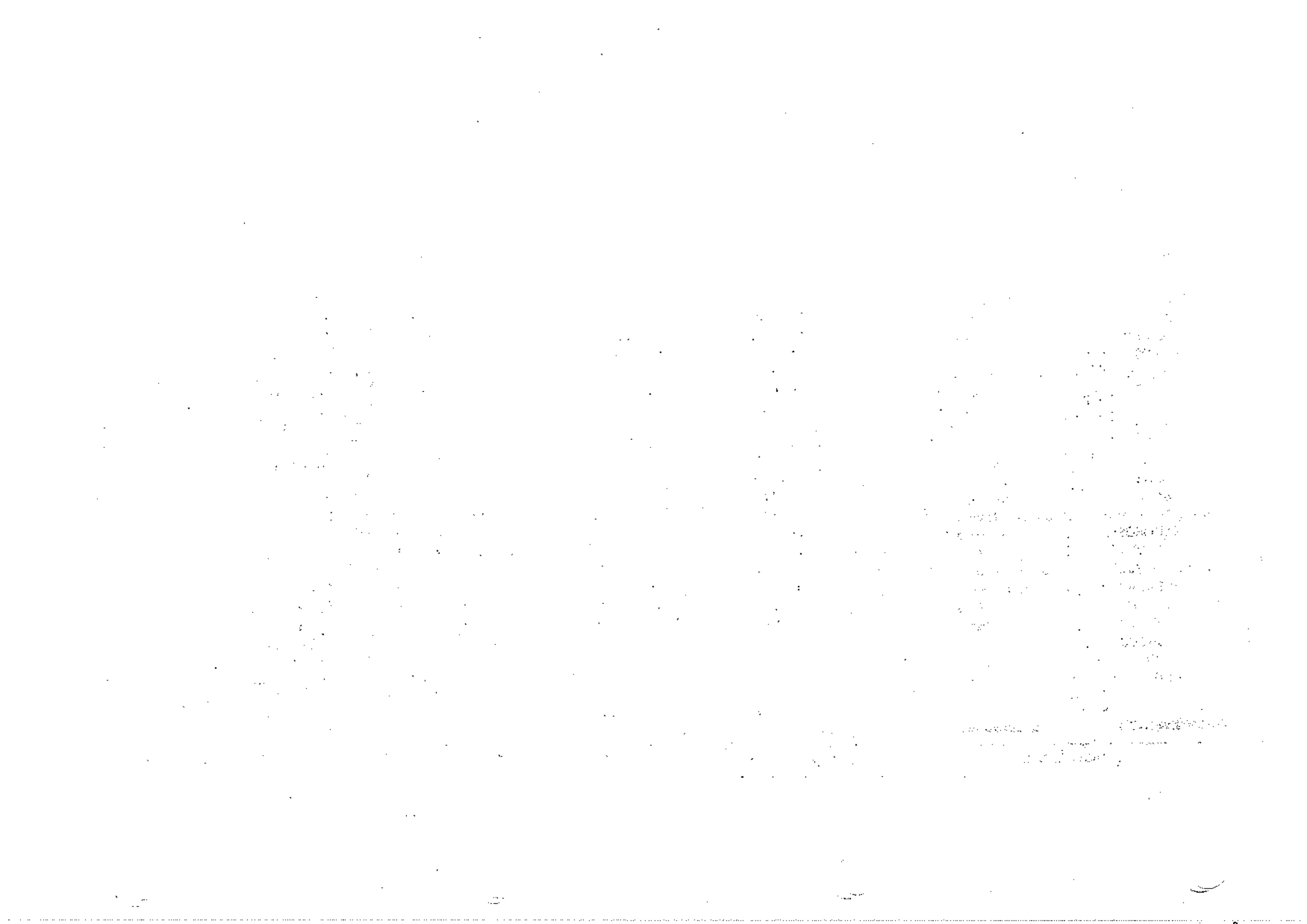

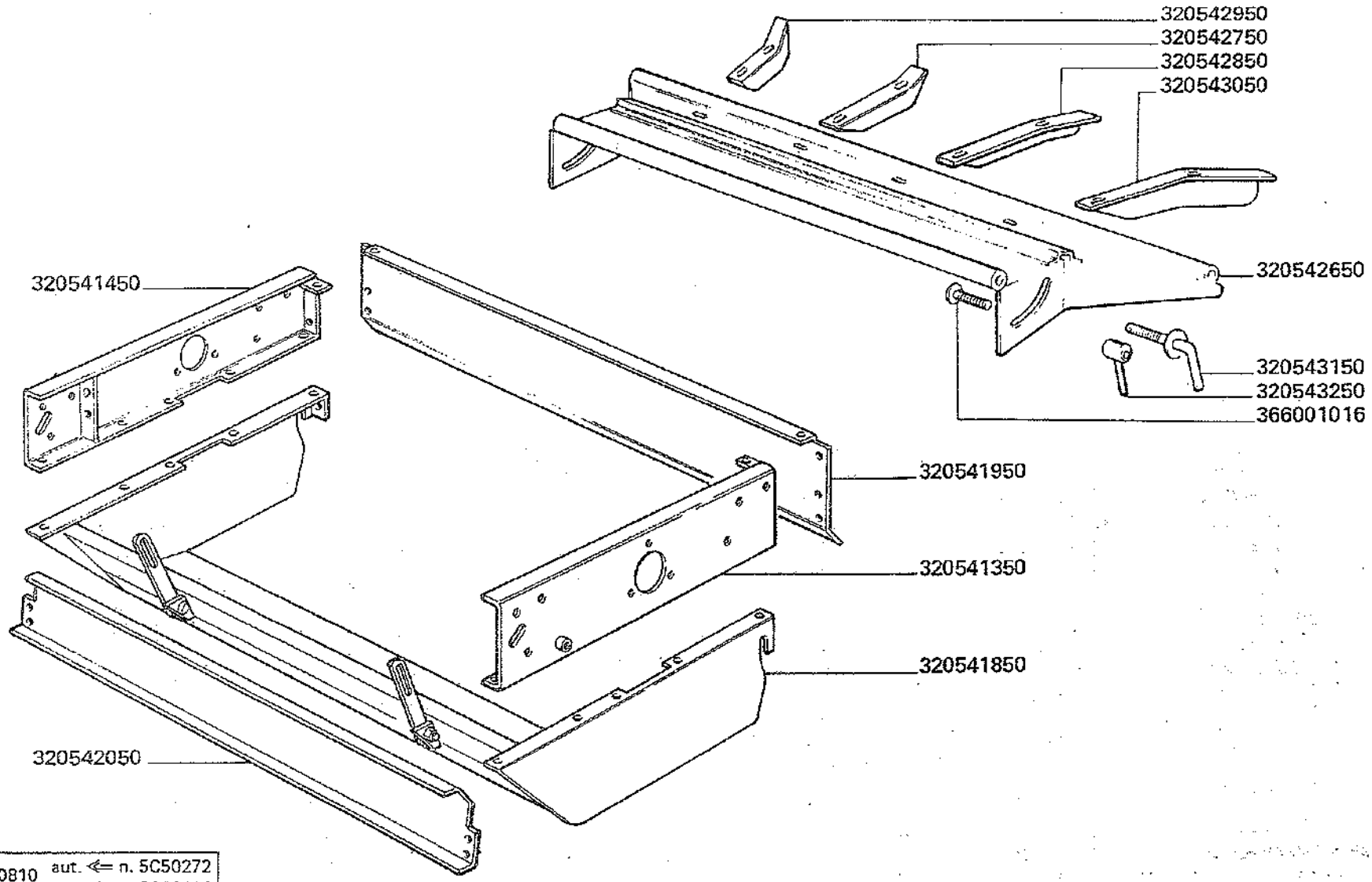

C 0810 aut. ⇐ n. 5C50272
aut. ⇐ n. 5C60161

3500-3500R
3550-3550R

TRINCIAPAGLIA "MEZÖGEP" - ELEMENTI TRINCIAPAGLIA

Hache-paille - Elements hache-paille
Strohhacksler - Strohhackslerelemente
Straw chopper - Straw chopper elements
Cortador de paja - Elementos cortador de paja

MODIF.	ANT. MODIF.	N. ORDIN.	Q	DENOMINAZIONE	DESIGNATION	BENENNUNG	DESCRIPTION	DENOMINACIONES
		320541350	1	FIANCO SUP. S.	PAROI	OBERTEIL L. GESCHWEISST	SIDE PANEL	COSTADO
		320541450	1	FIANCO SUP. D.	PAROI	OBERTEIL R. GESCHWEISST	SIDE PANEL	COSTADO
		320541850	1	CASSA TRINCIAPAGLIA	CAISSE	RUMPF GESCHWEISST	HOUSING	CAJA
		320541950	1	TRAVERSA POST.	TOILE ARRIERE	ABSCHLUSSBLECH	REAR PANEL	CHAPA POST.
		320542050	1	TRAVERSA ANT.	TOILE AVANT	ABSCHLUSSBLECH	FRONT PANEL	CHAPA ANT.
		320542650	1	SPARGIPAGLIA	DEFLEC. DE PAILLE	VERTEILERBLECH	STRAW DEFLECTOR	DEFLECT. DE PAJA
		320542750	1	DEVIATORE INT. D.	DEFLECTEUR	STREUBLECH	CROP DIVIDER	DEFLECTOR
		320542850	1	DEVIATORE INT. S.	DEFLECTEUR	STREUBLECH	CROP DIVIDER	DEFLECTOR
		320542950	1	DEVIATORE EST. D.	DEFLECTEUR	STREUBLECH	CROP DIVIDER	DEFLECTOR
		320543050	1	DEVIATORE EST. S.	DEFLECTEUR	STREUBLECH	CROP DIVIDER	DEFLECTOR
		320543150	2	CHIAVISTELLO	VERROU D'ARRET	KNEBELSCHRAUBE	LATCH PIN	PASADOR DE BLOQUEO
		320543250	2	MANETTINO	MANETTE	KUGELGRIFF	HANDLE	MANILLA
		366001016	2	VITE	VIS	SCHRAUBE	SCREW	TORNILLO

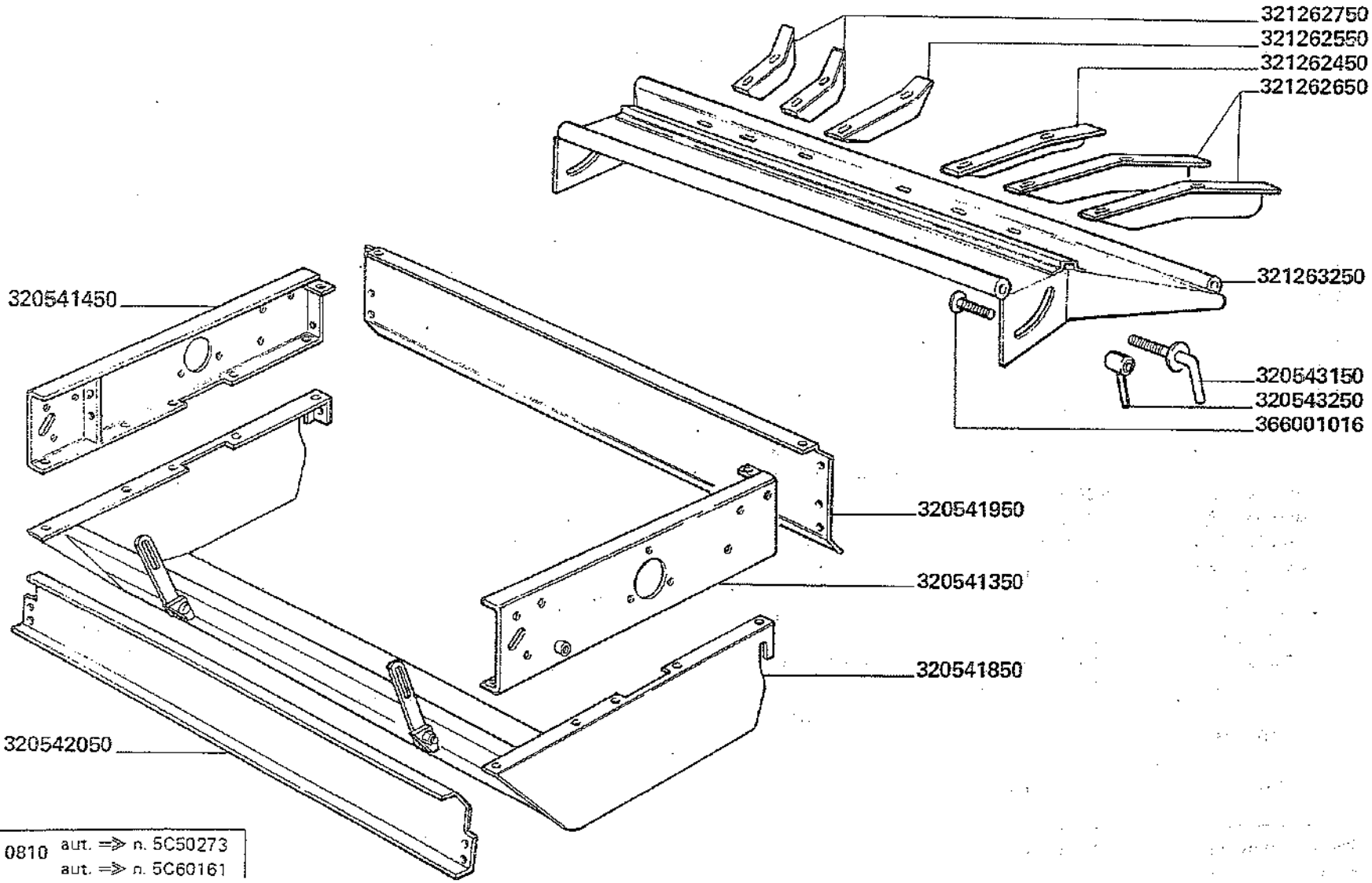

D 0810 aut. => n. 5C50273
aut. => n. 5C60161

3500-3500R
3550-3550R

TRINCIAPAGLIA "MEZÖGEP" - ELEMENTI TRINCIAPAGLIA

Hache - paille - Elements hache-paille
Strohhacksler - Strohhackslerelemente

Straw chopper - Straw chopper elements
Cortador de paja - Elementos cortador de paja

MODIF.	ANT. MODIF.	N. ORDIN.	Q	DENOMINAZIONE	DESIGNATION	BENENNUNG	DESCRIPTION	DENOMINACIONES
		320541350	1	FIANCO SUP. S.	PAROI	OBERTEIL L. GESCHWEISST	SIDE PANEL	COSTADO
		320541450	1	FIANCO SUP. D.	PAROI	OBERTEIL R. GESCHWEISST	SIDE PANEL	COSTADO
		320541850	1	CASSA TRINCIAPAGLIA	CAISSE	RUMPF GESCHWEISST	HOUSING	CAJA
		320541950	1	TRAVERSA POST.	TOILE ARRIERE	ABSCHLUSSBLECH	REAR PANEL	CHAPA POST.
		320542050	1	TRAVERSA ANT.	TOILE AVANT	ABSCHLUSSBLECH	FRONT PANEL	CHAPA ANT.
		320543150	2	CHIAVISTELLO	VERROU D'ARRET	KNEBELSCHRAUBE	LATCH PIN	PASADOR DE BLOQUEO
		320543250	2	MANETTINO	MANETTE	KUGELGRIFF	HANDLE	MANILLA
		321262450	1	DEVIATORE INT. S.	DEFLECTEUR	STREUBLECH	CROP DIVIDER	DEFLECTOR
		321262550	1	DEVIATORE INT. D.	DEFLECTEUR	STREUBLECH	CROP DIVIDER	DEFLECTOR
		321262650	1	DEVIATORE EST. S.	DEFLECTEUR	STREUBLECH	CROP DIVIDER	DEFLECTOR
		321262750	1	DEVIATORE EST. D.	DEFLECTEUR	STREUBLECH	CROP DIVIDER	DEFLECTOR
		321263250	1	SPARGIPAGLIA	DEFLEC. DE PAILLE	VERTEILERBLECH	STRAW DEFLECTOR	DEFLECT. DE PAJA
		366001016	2	VITE	VIS	SCHRAUBE	SCREW	TORNILLO

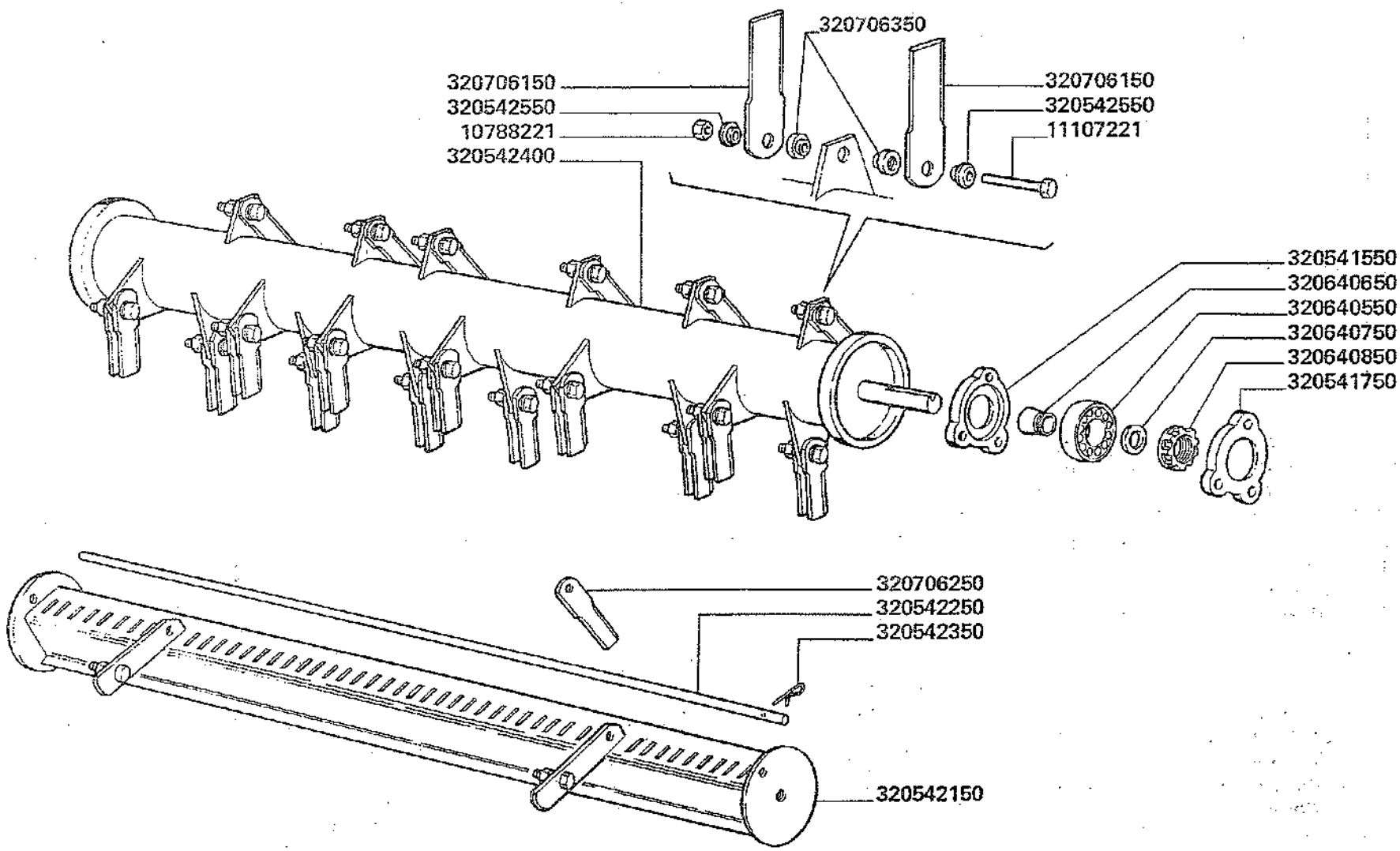
320706350
320706150
320542550
10788221
320542400
320706150
320542550
11107221
320541550
320640650
320640550
320640750
320640850
320541750
320706250
320542250
320542350
320542150

MODIF.	ANT. MODIF.	N. ORDIN.	Q	DENOMINAZIONE	DESIGNATION	BENENNUNG	DESCRIPTION	DENOMINACIONES
		10788221	24	DADO	ECROU	MUTTER	NUT	TUERCA
		11107221	24	VITE	VIS	SCHRAUBE	SCREW	TORNILLO
		320541550	2	SUPPORTO INT. COMPL.	SUPPORT	HALTERUNG	SUPPORT	SOPORTE
		320541750	2	SUPPORTO EST. COMPL.	SUPPORT	LAGERHALTER	BEARING SUPPORT	SOPORTE
		320542150	1	PIASTRA PORT. CONTROCOL.	PLAQUE	MESSERTRAEGER	PLATE	PLACA
		320542250	1	ASTA	TIGE	RUNDSTAB	ROD	VARILLA
		320542350	1	FERMO DI SICUREZZA	ARRET	ARRETIERUNG	STOP	TOPE
		320542400	1	ROTORE COMPL.	ROTOR	MESSERTROMMEL	ROTOR	ROTOR
		320542550	48	BOCCOLA EST.	DOUILLE	BUECHSE	BUSH	CASQUILLO
		320640550	2	CUSCINETTO	ROULEMENT	LAGER	BEARING	RODAMIENTO
		320640650	2	ELEMENTO DI BLOCCO	BLOC	BLOCK	BLOCK	BLOQUE
		320640750	2	ANELLO DI SICUREZZA	ARRETOIR	SICHERUNGSRING	LOCKRING	ANILLO DE FRENO
		320640850	2	GHIERA	VIROLE	GEWINDERING	RING NUT	VIROLA
		320706150	48	COLTELLO	COUTEAU	SCHLEGEL MESSER	KNIFE	CUCHILLO
		320706250	43	CONTROCOLTELLO	CONTRE-COUTEAU	GEGENMESSER	SHEAR-KNIFE	CONTRA-CUCHILLO
		320706350	48	BOCCOLA INT.	DOUILLE	BUECHSE	BUSH	CASQUILLO

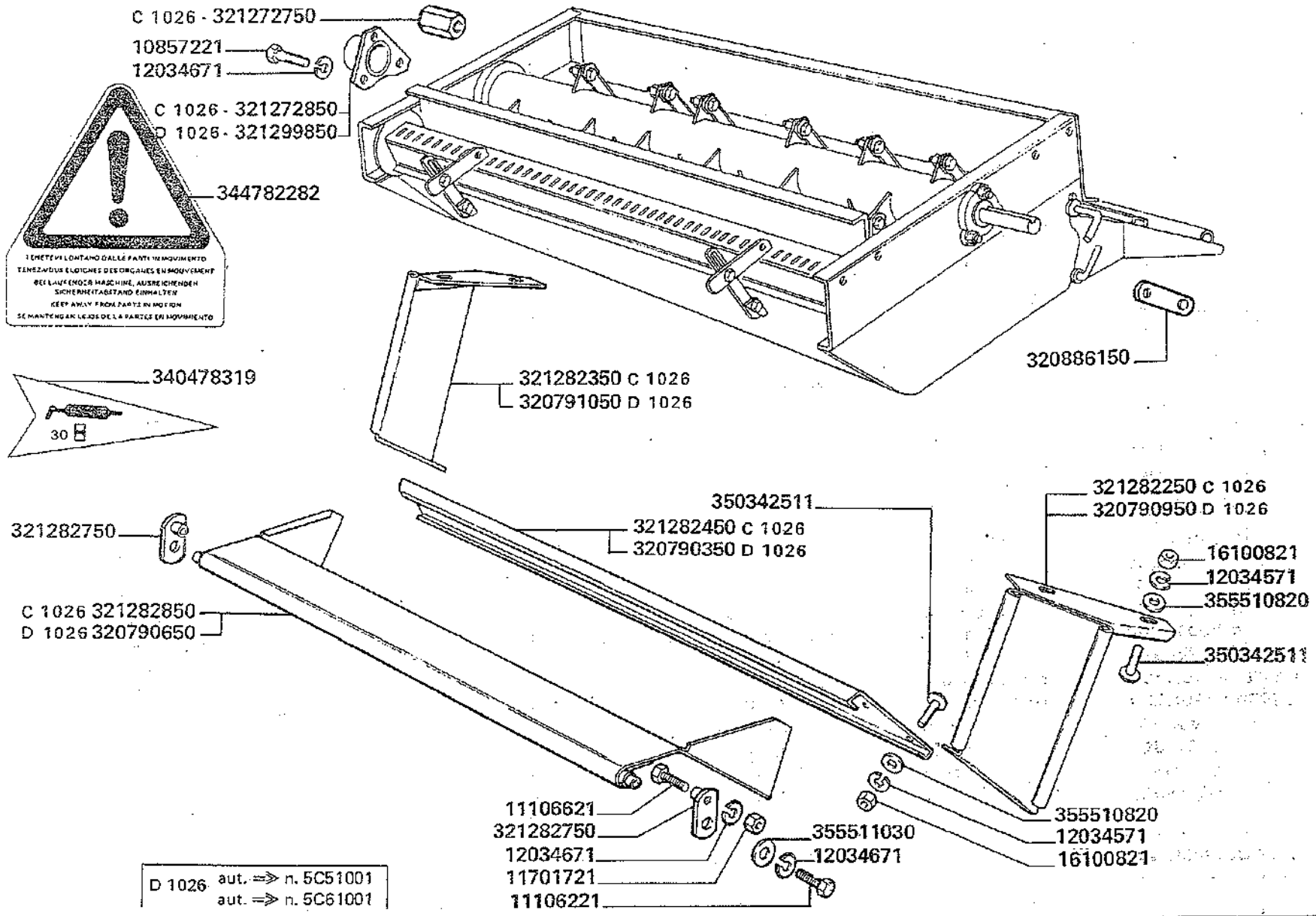
C 1026 - 321272750
10857221
12034671
C 1026 - 321272850
D 1026 - 321299850
344782282
340478319
30
321282350 C 1026
320791050 D 1026
320886150
350342511
321282450 C 1026
320790350 D 1026
321282250 C 1026
320790950 D 1026
321282750
C 1026 321282850
D 1026 320790650
16100821
12034571
355510820
350342511
11106621
321282750
12034671
11701721
11106221
355511030
12034671
355510820
12034571
16100821
D 1026 aut. ⇒ n. 5C51001
aut. ⇒ n. 5C61001

MODIF.	ANT. MODIF.	N. ORDIN.	Q	DENOMINAZIONE	DESIGNATION	BENENNUNG	DESCRIPTION	DENOMINACIONES
		10857221	1	VITE	VIS	SCHRAUBE	SCREW	TORNILLO
		11106221	2	VITE	VIS	SCHRAUBE	SCREW	TORNILLO
		11106621	2	VITE	VIS	SCHRAUBE	SCREW	TORNILLO
		11701721	2	DADO	ECROU	MUTTER	NUT	TUERCA
		12034571	8	ROSETTA ELASTICA	RONDELLE W	FEDERSCHEIBE	SPRING WASHER	ARANDELA ELASTICA
		12034671	5	ROSETTA ELASTICA	RONDELLE W	FEDERSCHEIBE	SPRING WASHER	ARANDELA ELASTICA
		16100821	8	DADO	ECROU	MUTTER	NUT	TUERCA
D 1026		320790350	1	PROTEZIONE FISSA	PROTECTION	SCHUTZBLECH	GUARD	PROTECCION
D 1026		320790650	1	PROTEZIONE MOBILE	PROTECTION	SCHUTZBLECH	GUARD	PROTECCION
D 1026		320790950	1	SUPPORTO S. PROTEZ.	SUPPORT	HALTERUNG	SUPPORT	SOPORTE
D 1026		320791050	1	SUPPORTO D. PROTEZ.	SUPPORT	HALTERUNG	SUPPORT	SOPORTE
		320886150	2	PIASTRINA DI FERMO	PLAQUETTE D'ARRET	SICHERUNGSPLATTE	LOCKPLATE	PLANCHUELA
C 1026		321272750	1	DADO SPECIALE	ECROU	MUTTER	NUT	TUERCA
C 1026		321272850	1	PROTEZIONE	PROTECTION	SCHUTZ	GUARD	PROTECCION
C 1026		321282250	1	SUPPORTO S. PROTEZ.	SUPPORT	HALTERUNG	SUPPORT	SOPORTE
C 1026		321282350	1	SUPPORTO D. PROTEZ.	SUPPORT	HALTERUNG	SUPPORT	SOPORTE
C 1026		321282450	1	PROTEZIONE FISSA	PROTECTION	SCHUTBLECH	GUARD	PROTECCION
		321282750	2	PIASTRINA	PLAQUETTE	PLAETTCHEN	PLATE	PLACA
C 1026		321282850	1	PROTEZIONE MOBILE	PROTECTION	SCHUTZBLECH	GUARD	PROTECCION
D 1026		321299850	1	PROTEZIONE	PROTECTION	SCHUTZ	GUARD	PROTECCION
		340478319	2	DECALCOMANIA	DECALCOMANIE	ABZIEHBILD	TRANSFER	CALCOMANIA
		344782282	3	DECALCOMANIA	DECALCOMANIE	ABZIEHBILD	TRANSFER	CALCOMANIA
		350342511	8	VITE	VIS	SCHRAUBE	SCREW	TORNILLO
		355510820	8	RONDELLA	RONDELLE	SCHEIBE	WASHER	ARANDELA
		355511030	2	RONDELLA	RONDELLE	SCHEIBE	WASHER	ARANDELA

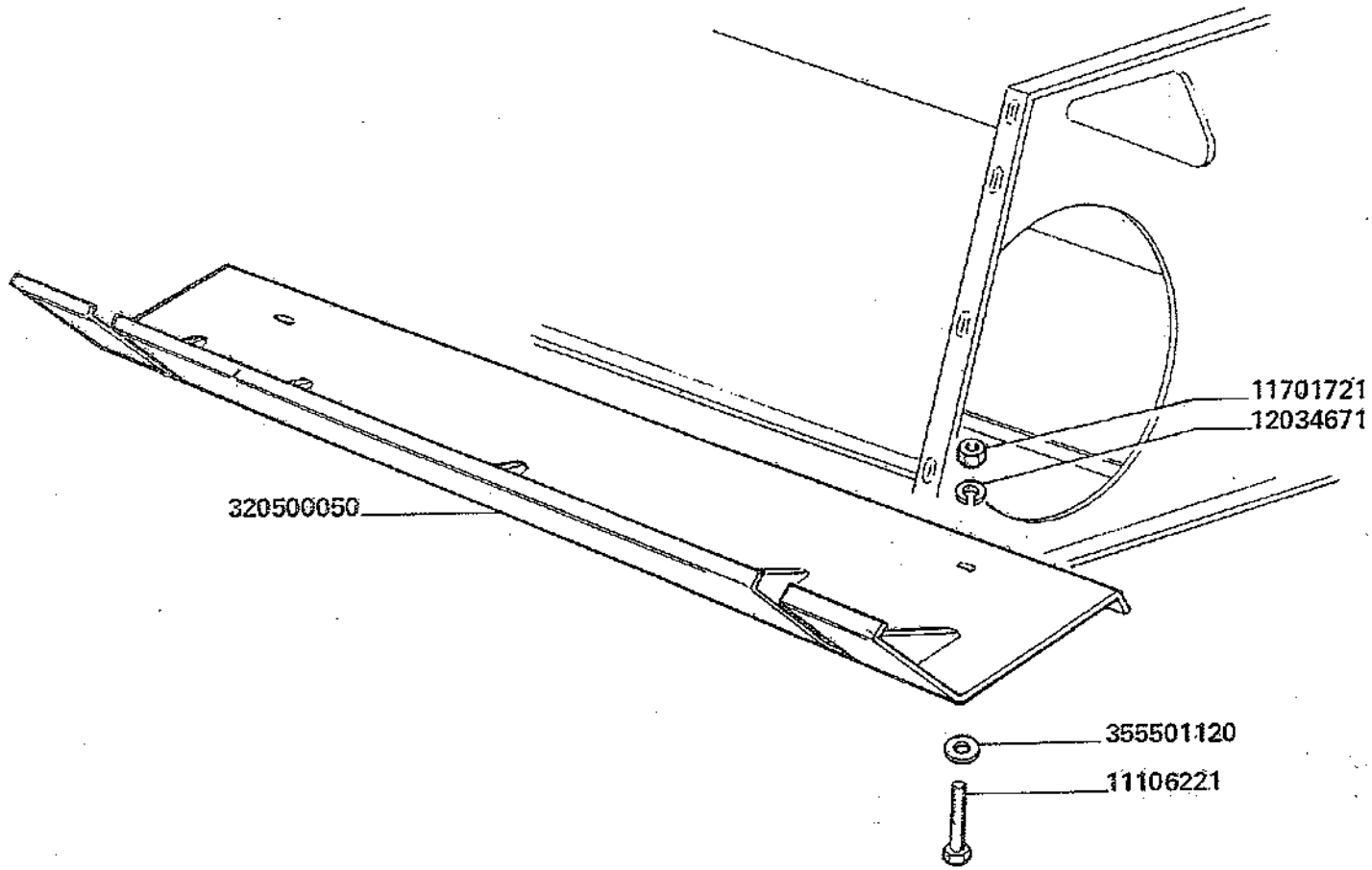
11701721
12034671
320500050
355501120
11106221

MODIF.	ANT. MODIF.	N. ORDIN.	Q	DENOMINAZIONE	DESIGNATION	BENENNUNG	DESCRIPTION	DENOMINACIONES
		11106221	4	VITE	VIS	SCHRAUBE	SCREW	TORNILLO
		11701721	4	DADO	ECROU	MUTTER	NUT	TUERCA
		12034671	4	ROSETTA ELASTICA	RONDELLE W	FEDERSCHEIBE	SPRING WASHER	ARANDELA ELASTICA
		320500050	1	PROTEZ. VENTILAT.	PROTECTION	SCHUTZBLECH	GUARD	PROTECCION
		355501120	4	ROSETTA ELASTICA	RONDELLE W	FEDERSCHEIBE	SPRING WASHER	ARANDELA ELASTICA

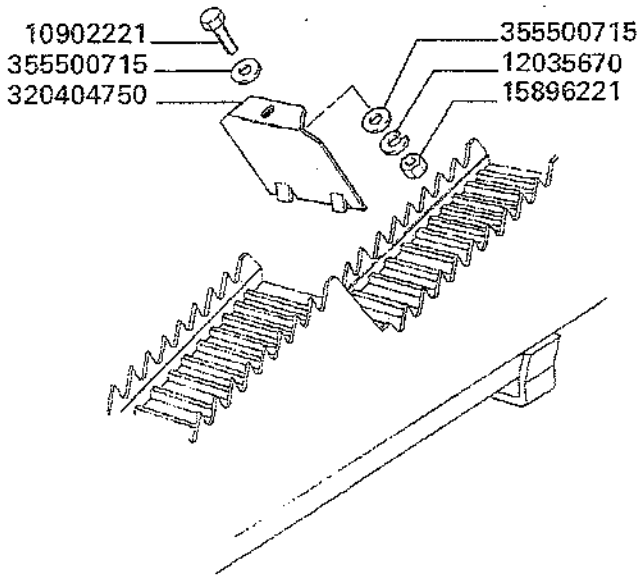

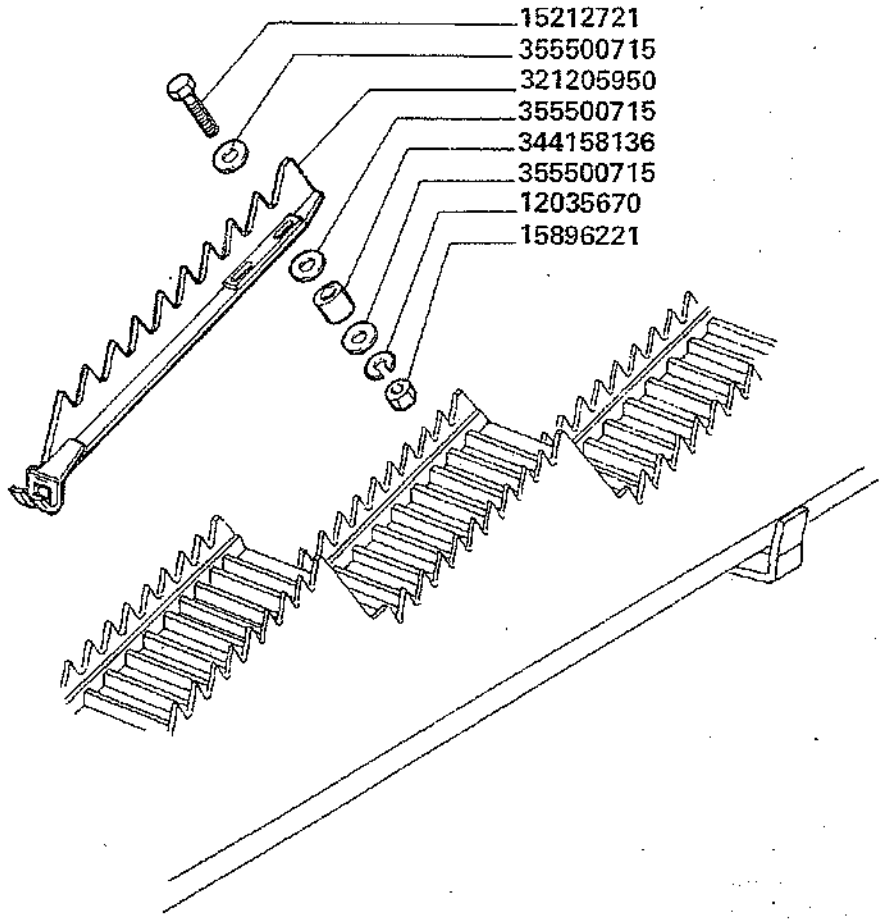

CHIUSURA E ALZAPAGLIA SU SCUOTIPAGLIA

Fermeture et hausse-paille sur secoueurs
Abblendbleche fuer fallstufen und strohhebereiter
Straw walker step blanking plates and rider
Cierre y levanta paja sobre sacudidores

MODIF.	ANT. MODIF.	N. ORDIN.	Q	DENOMINAZIONE	DESIGNATION	BENENNUNG	DESCRIPTION	DENOMINACIONES
		10902221	16	VITE	VIS	SCHRAUBE	SCREW	TORNILLO
		12035670	16	ROSETTA ELASTICA	RONDELLE W	FEDERSCHEIBE	SPRING WASHER	ARANDELA ELASTICA
		15896221	16	DADO	ECROU	MUTTER	NUT	TUERCA
		320404750	16	CHIUSURA ALZATE	FERMETURE	ABDECKUNG	BLANKING PLATE	CIERRE
		355500715	32	RONDELLA	RONDELLE	SCHEIBE	WASHER	ARANDELA
		12035670	16	ROSETTA ELASTICA	RONDELLE W	FEDERSCHEIBE	SPRING WASHER	ARANDELA ELASTICA
		15212721	16	VITE	VIS	SCHRAUBE	SCREW	TORNILLO
		15896221	16	DADO	ECROU	MUTTER	NUT	TUERCA
		321205950	16	ALZAPAGLIA A CRESTE PARALLELE	HAUSSE-PAILLE A DENTS DE SCIE	STROHHEBERREITER	STRAW-LIFTER RIDER	LEVANTA PAJA A ESCALON PARALLELE
		344158136	16	BOCCOLA	BAGUE	BUECHSE	BUSH	CASQUILLO
		355500715	48	RONDELLA	RONDELLE	SCHEIBE	WASHER	ARANDELA

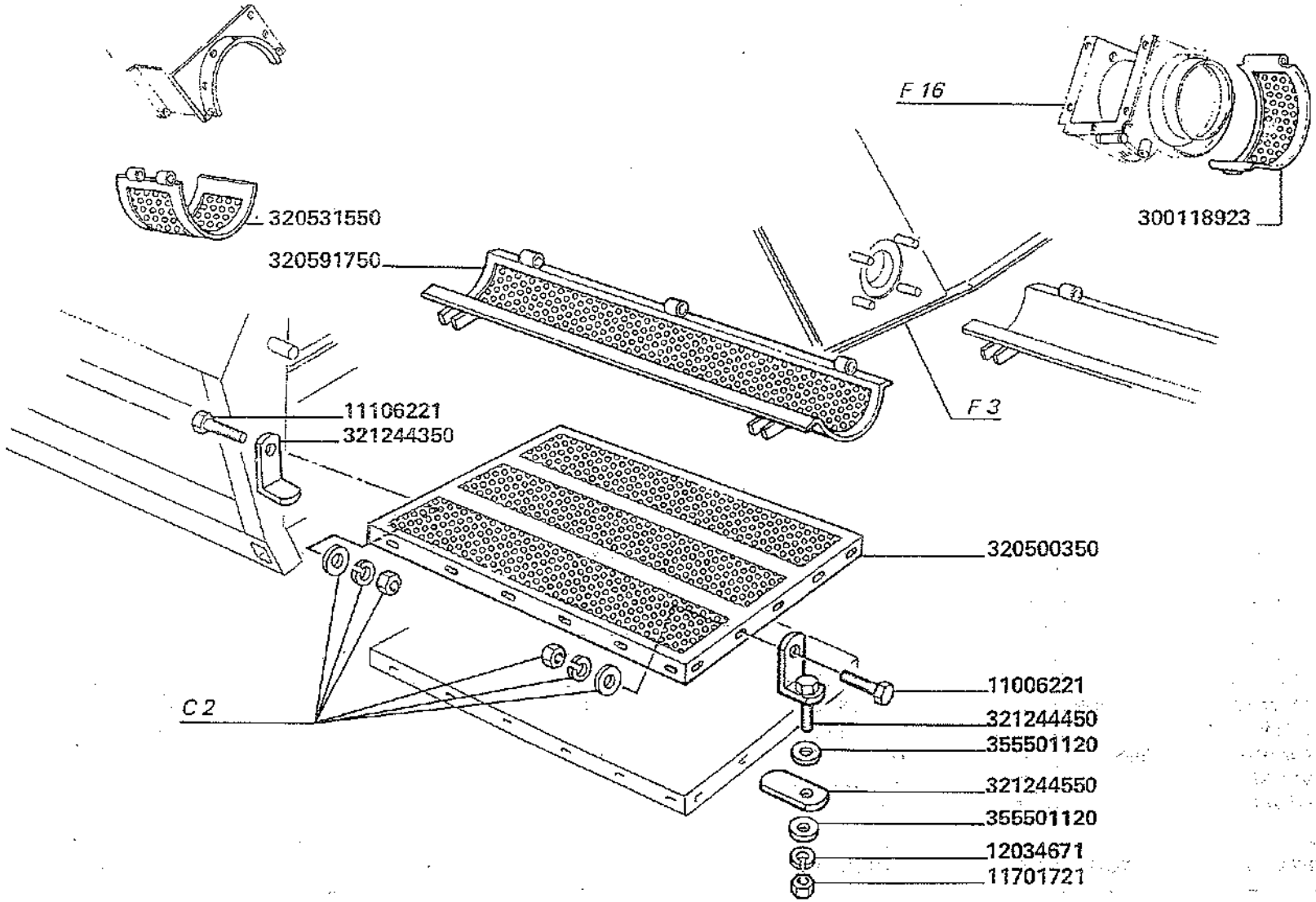
F 16
320531550
320591750
300118923
11106221
321244350
F 3
320500350
C 2
11006221
321244450
355501120
321244550
355501120
12034671
11701721

MODIF.	ANT. MODIF.	N. ORDIN.	Q	DENOMINAZIONE	DESIGNATION	BENENNUNG	DESCRIPTION	DENOMINACIONES
		11106221	4	VITE	VIS	SCHRAUBE	SCREW	TORNILLO
		11701721	2	DADO	ECROU	MUTTER	NUT	TUERCA
		12034671	2	ROSETTA ELASTICA	RONDELLE W	FEDERSCHEIBE	SPRING WASHER	ARANDELA ELASTICA
		300118923	1	PORTELLO INF.	PORTE	DECKEL	DOOR	PORTILLO
		320500350	1	FONDO CASSA	FOND	BODENBLECH	BOTTOM PLATE	CHAPA DE FONDO
		320531550	1	PORTELLO INF. ELEV.	PORTE	DECKEL	DOOR	PORTILLO
		320591750	1	PORTELLO FORATO CANALE	PORTE	DECKEL	DOOR	PORTILLO
		321244350	2	SQUADRETTA	EQUERRE	HALTER	BRACKET	APOYO
		321244450	2	SQUADRETTA	EQUERRE	HALTER	BRACKET	APOYO
		321244550	2	LAMA RITEGNO	PLAQUETTE	PLAETTCHEN	PLATE	PLACA
		355501120	4	RONDELLA	RONDELLE	SCHEIBE	WASHER	ARANDELA

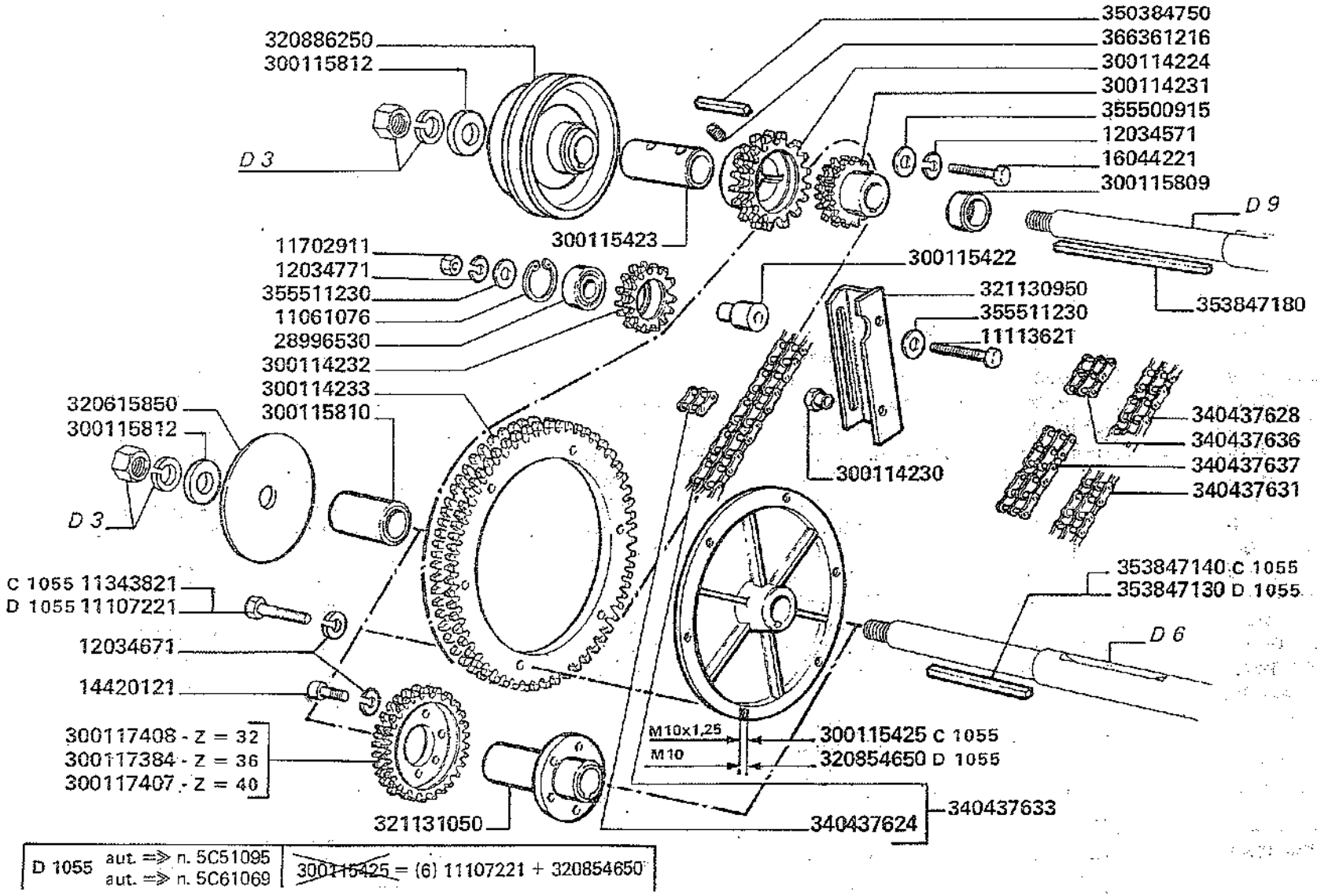

D 1055	aut. => n. 5C51095 aut. => n. 5C61069	~~300115425~~ = (6) 11107221 + 320854650

MODIF.	ANT. MODIF.	N. ORDIN.	Q	DENOMINAZIONE	DESIGNATION	BENENNUNG	DESCRIPTION	DENOMINACIONES
		11061076	1	ANELLO ELASTICO	ARRETOIR	SICHERUNGSRING	LOCKRING	ANILLO DE FRENO
D 1055		11107221	6	VITE	VIS	SCHRAUBE	SCREW	TORNILLO
		11113621	1	VITE	VIS	SCHRAUBE	SCREW	TORNILLO
C 1055		11343821	6	VITE	VIS	SCHRAUBE	SCREW	TORNILLO
		11702911	1	DADO	ECROU	MUTTER	NUT	TUERCA
		12034571	2	ROSETTA ELASTICA	RONDELLE W	FEDERSCHEIBE	SPRING WASHER	ARANDELA ELASTICA
		12034671	10	ROSETTA ELASTICA	RONDELLE W	FEDERSCHEIBE	SPRING WASHER	ARANDELA ELASTICA
		12034771	1	ROSETTA ELASTICA	RONDELLE W	FEDERSCHEIBE	SPRING WASHER	ARANDELA ELASTICA
		14420121	6	VITE	VIS	SCHRAUBE	SCREW	TORNILLO
		16044221	2	VITE	VIS	SCHRAUBE	SCREW	TORNILLO
		28996530	1	CUSCINETTO	ROULEMENT	LAGER	BEARING	RODAMIENTO
		300114224	1	INGRANAGGIO	PIGNON	ZAHNRAD	GEAR	PINON
		300114230	2	DADO SPECIALE	ECROU	MUTTER	NUT	TUERCA
		300114231	1	INGRANAGGIO	PIGNON	ZAHNRAD	GEAR	PINON
		300114232	1	TENDICATENA	PIGNON TENDEUR	KETTENSPANNRITZEL	TENSION SPROCKET	PINON TENSOR
		300114233	1	CORONA DENTATA	COURONNE DENTEE	ZAHNKRANZ	RING GEAR	CORONA DENTADA
		300115422	1	DISTANZIATORE	ENTRETOISE	DISTANZBUECHSE	SPACER	ESPACIADOR
		300115423	1	DISTANZIATORE	ENTRETOISE	DISTANZSTUECK	SPACER	ESPACIADOR
C 1055		300115425	1	MOZZO	MOYEU	NABE	HUB	CUBO
		300115809	1	DISTANZIATORE	ENTRETOISE	DISTANZSTUECK	SPACER	ESPACIADOR

.../...

MODIF.	ANT. MODIF.	N. ORDIN.	Q	DENOMINAZIONE	DESIGNATION	BENENNUNG	DESCRIPTION	DENOMINACIONES
		300115810	1	DISTANZIATORE	ENTRETOISE	DISTANZSTUECK	SPACER	ESPACIADOR
		300115812	2	RONDELLA	RONDELLE	SCHEIBE	WASHER	ARANDELA
		300117384	1	INGRANAGGIO	PIGNON	ZAHNRAD	GEAR	PINON
		300117407	1	INGRANAGGIO	PIGNON	ZAHNRAD	GEAR	PINON
		300117408	1	INGRANAGGIO	PIGNON	ZAHNRAD	GEAR	PINON
		320615850	1	DISCO CHIUSURA	FERMETURE	DECKEL	COVER	TAPA
D 1055		320854650	1	MOZZO	MOYEU	NABE	HUB	CUBO
	320536250	320866250	1	PULEGGIA	POULIE	RIEMENSCHEIBE	PULLEY	POLEA
		321130950	1	SUPPORTO TENDICAT.	SUPPORT	HALTERUNG	SUPPORT	SOPORTE
		321131050	1	MOZZO INGR.	MOYEU	NABE	HUB	CUBO
		340437624	(1)	MAGLIA GIUNZIONE	MAILLON JONCTION	KETTENSCHLOSS	CONNECTING LINK	ESLABÓN DE EMPATE
		340437628	1	SPEZZONE CATENA	ELEMENT CHAINE	KETTENELEMENTE	CHAIN ELEMENT	ELEMENTO CADENA
		340437631	1	SPEZZONE CATENA	ELEMENT CHAINE	KETTENELEMENTE	CHAIN ELEMENT	ELEMENTO CADENA
		340437633	1	CATENA	CHAINE	KETTE	CHAIN	CADENA
		340437636	1	SPEZZONE CATENA	ELEMENT CHAINE	KETTENELEMENTE	CHAIN ELEMENT	ELEMENTO CADENA
		340437637	1	SPEZZONE CATENA	ELEMENT CHAINE	KETTENELEMENTE	CHAIN ELEMENT	ELEMENTO CADENA
		350384750	1	LINGUETTA	LINGUET	KEIL	KEY	CHAVETA
D 1055		353847130	1	LINGUETTA	LINGUET	KEIL	KEY	CHAVETA
C 1055		353847140	1	LINGUETTA	LINGUET	KEIL	KEY	CHAVETA
		353847180	1	LINGUETTA	LINGUET	KEIL	KEY	CHAVETA
		355500915	2	RONDELLA	RONDELLE	SCHEIBE	WASHER	ARANDELA
		355511230	2	RONDELLA	RONDELLE	SCHEIBE	WASHER	ARANDELA
		366361216	1	VITE	VIS	SCHRAUBE	SCREW	TORNILLO

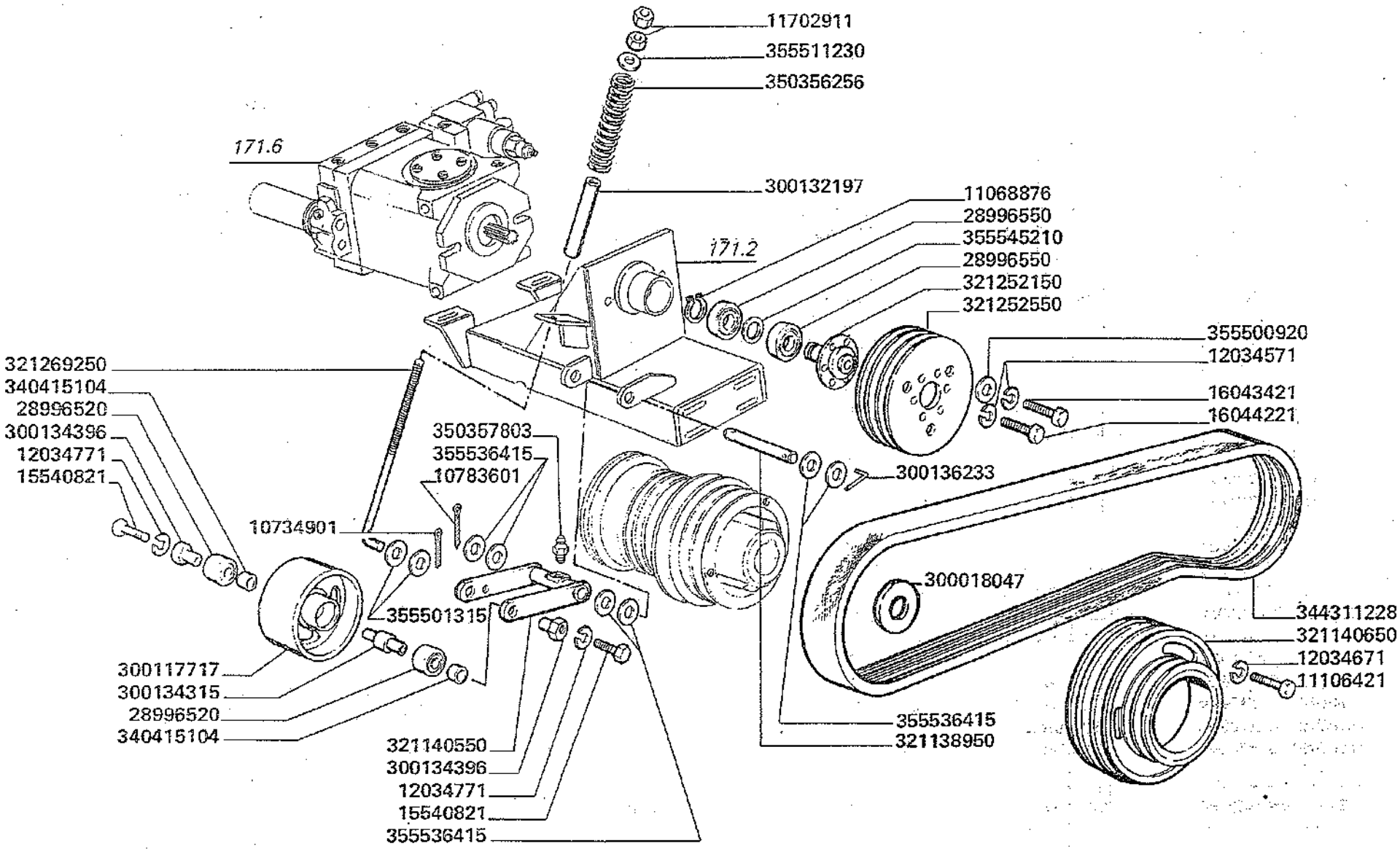
11702911
355511230
350356256
171.6
300132197
171.2
11068876
28996550
355545210
28996550
321252150
321252550
355500920
12034571
16043421
16044221
321269250
340415104
28996520
300134396
12034771
15540821
350357803
355536415
10783601
300136233
10734901
300018047
355501315
344311228
321140650
12034671
11106421
300117717
300134315
28996520
340415104
355536415
321138950
321140550
300134396
12034771
15540821
355536415

MODIF.	ANT. MODIF.	N. ORDIN.	Q	DENOMINAZIONE	DESIGNATION	BENENNUNG	DESCRIPTION	DENOMINACIONES
		10733601	1	COPIGLIA	GOUPILLE FENDUE	SPLINT	COTTER PIN	PASADOR ABIERTO
		10734901	1	COPIGLIA	GOUPILLE FENDUE	SPLINT	COTTER PIN	PASADOR ABIERTO
		11068876	1	ANELLO ELASTICO	ARRETOIR	SICHERUNGSRING	LOCKRING	ANILLO DE FRENO
		11106421	3	VITE	VIS	SCHRAUBE	SCREW	TORNILLO
		11702911	2	DADO	ECROU	MUTTER	NUT	TUERCA
		12034571	7	ROSETTA ELASTICA	RONDELLE W	FEDERSCHEIBE	SPRING WASHER	ARANDELA ELASTICA
		12034671	3	ROSETTA ELASTICA	RONDELLE W	FEDERSCHEIBE	SPRING WASHER	ARANDELA ELASTICA
		12034771	2	ROSETTA ELASTICA	RONDELLE W	FEDERSCHEIBE	SPRING WASHER	ARANDELA ELASTICA
		15540821	2	VITE	VIS	SCHRAUBE	SCREW	TORNILLO
		16043421	7	VITE	VIS	SCHRAUBE	SCREW	TORNILLO
		16044221	1	VITE	VIS	SCHRAUBE	SCREW	TORNILLO
		28996520	2	CUSCINETTO	ROULEMENT	LAGER	BEARING	RODAMIENTO
		28996550	2	CUSCINETTO	ROULEMENT	LAGER	BEARING	RODAMIENTO
		300018047	1	RONDELLA	RONDELLE	SCHEIBE	WASHER	ARANDELA
		300117717	1	TENDICINGHIA	TENDEUR DE COURR.	RIEMENSPANNER	BELT TENSIONER	TENSOR DE CORREA
		300132197	1	BOCCOLA	BAGUE	BUECHSE	BUSH	CASQUILLO
		300134315	1	PERNO	AXE	BOLZEN	PIN	EJE
		300134396	2	BOCCOLA ECCENTRICA	BAGUE	BUECHSE	BUSH	CASQUILLO
		300136233	1	SPINA DI FERMO	GOUPILLE D'ARRET	SICHERUNGSSTIFT	LOCKING PIN	PASADOR
		321138950	1	PERNO	AXE	BOLZEN	PIN	EJE
		321140550	1	BILANCERE	BALANCIER	SCHWINGE	ROCKER ARM	BALANCIN
		321140650	1	PULEGGIA	POULIE	RIEMENSCHEIBE	PULLEY	POLEA
		321252150	1	FLANGIA	BRIDE	FLANSCH	FLANGE	BRIDA
		321252550	1	PULEGGIA	POULIE	RIEMENSCHEIBE	PULLEY	POLEA
		321269250	1	TIRANTE	TIRANT	SPANNBOLZEN	TIE-ROD	TIRANTE
		340415104	2	BOCCOLA	BAGUE	BUECHSE	BUSH	CASQUILLO
		344311228	1	CINGHIA	COURROIE	RIEMEN	BELT	CORREA
		350356256	1	MOLLA	RESSORT	FEDER	SPRING	RESORTE
		350357803	1	INGRASSATORE	GRAISSEUR	SCHMIERNIPPEL	GREASE NIPPLE	ENGRASADOR
		355500920	6	RONDELLA	RONDELLE	SCHEIBE	WASHER	ARANDELA
		355501315	2	RONDELLA	RONDELLE	SCHEIBE	WASHER	ARANDELA
		355511230	1	RONDELLA	RONDELLE	SCHEIBE	WASHER	ARANDELA
		355536415	8	RONDELLA	RONDELLE	SCHEIBE	WASHER	ARANDELA
		355545210	1	RONDELLA	RONDELLE	SCHEIBE	WASHER	ARANDELA

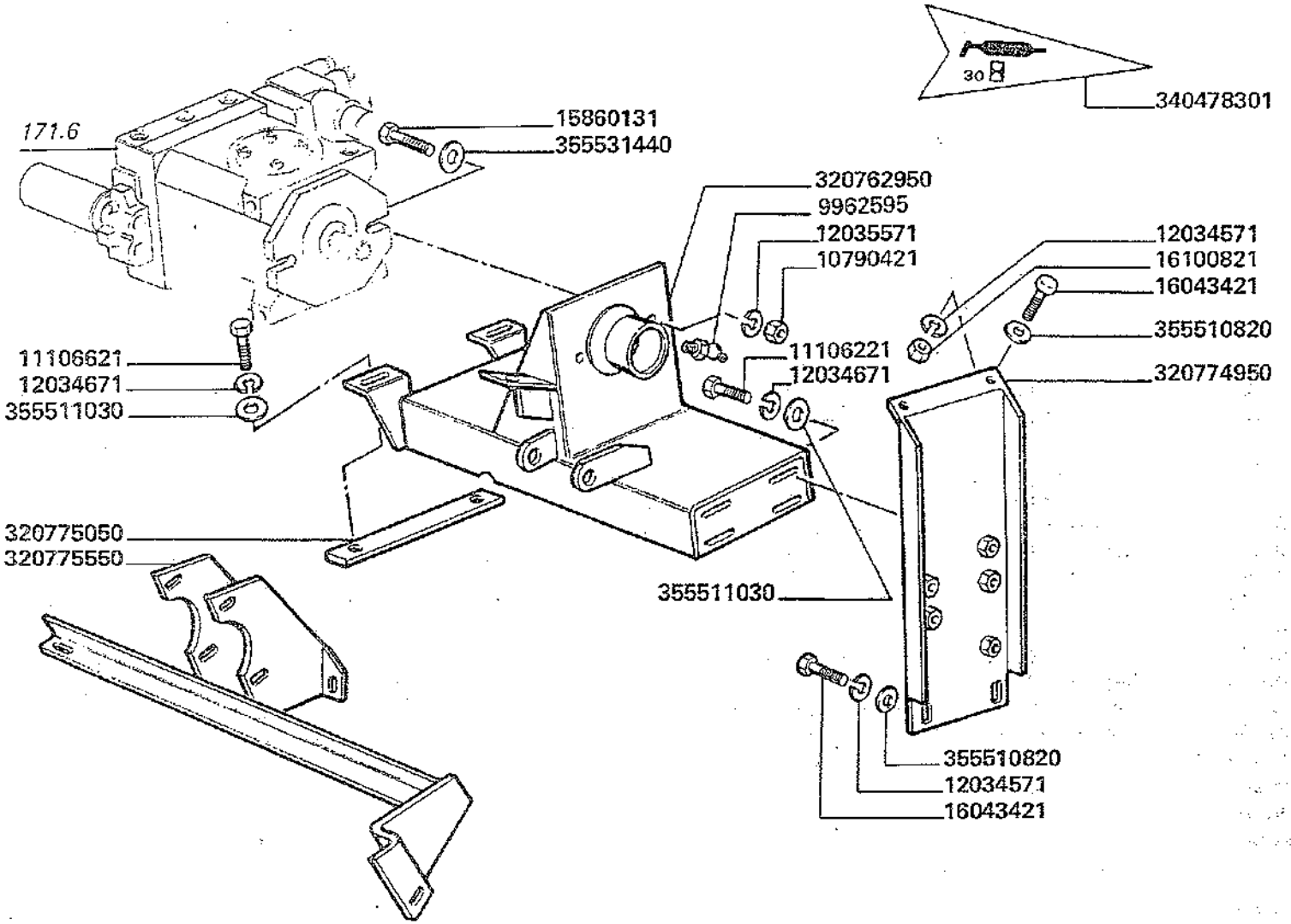
30
340478301
171.6
15860131
355531440
320762950
9962595
12035571
10790421
12034571
16100821
16043421
355510820
320774950
11106621
12034671
355511030
11106221
12034671
320775050
320775550
355511030
355510820
12034571
16043421

MODIF.	ANT. MODIF.	N. ORDIN.	Q	DENOMINAZIONE	DESIGNATION	BENENNUNG	DESCRIPTION	DENOMINACIONES
		9962595	1	INGRASSATORE	GRAISSEUR	SCHMIERNIPPEL	GREASE NIPPLE	ENGRASADOR
		10790421	2	DADO	ECROU	MUTTER	NUT	TUERCA
		11106221	4	VITE	VIS	SCHRAUBE	SCREW	TORNILLO
		11106621	2	VITE	VIS	SCHRAUBE	SCREW	TORNILLO
		12034571	4	ROSETTA ELASTICA	RONDELLE W	FEDERSCHEIBE	SPRING WASHER	ARANDELA ELASTICA
		12034671	6	ROSETTA ELASTICA	RONDELLE W	FEDERSCHEIBE	SPRING WASHER	ARANDELA ELASTICA
		12035571	2	ROSETTA ELASTICA	RONDELLE W	FEDERSCHEIBE	SPRING WASHER	ARANDELA ELASTICA
		15860131	2	VITE	VIS	SCHRAUBE	SCREW	TORNILLO
		16043421	4	VITE	VIS	SCHRAUBE	SCREW	TORNILLO
		16100821	2	DADO	ECROU	MUTTER	NUT	TUERCA
		320762950	1	SUPPORTO POMPA	SUPPORT	HALTERUNG	SUPPORT	SOPORTE
		320774950	1	MENSOLA	CONSOLE	STUETZE	REINFORCEMENT	REFUERZO
		320775050	1	RISCONTRO	BARRETTE	VERSTAERKUNG	STIFFENER	PLETINA
		320775550	1	SUPPORTO COMPRESS.	SUPPORT	HALTERUNG	SUPPORT	SOPORTE
		340478301	1	DECALCOMANIA	DECALCOMANIE	ABZIEHBILD	TRANSFER	CALCOMANIA
		355510820	4	RONDELLA	RONDELLE	SCHEIBE	WASHER	ARANDELA
		355511030	6	RONDELLA	RONDELLE	SCHEIBE	WASHER	ARANDELA
		355531440	2	RONDELLA	RONDELLE	SCHEIBE	WASHER	ARANDELA

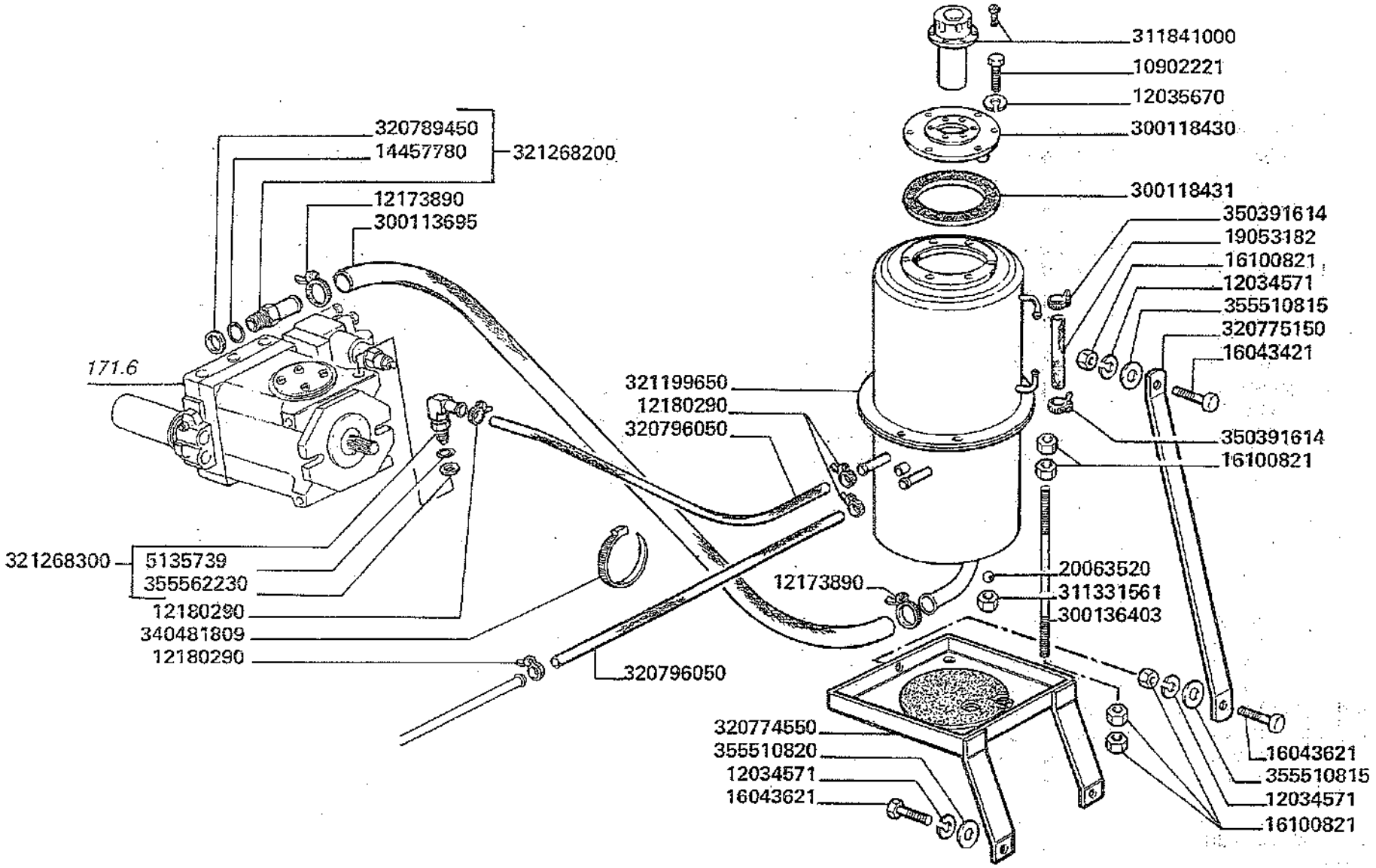

3500
3550

TRINCIASTOCCHI - SERBATOIO OLIO

Déchaumeuse - Reservoir de huile
Unterbauhaecksler - Oeltank
Stalk chopper - Oil tank
Picador - Deposito de aceite

171.3

MODIF.	ANT. MODIF.	N. ORDIN.	Q	DENOMINAZIONE	DESIGNATION	BENENNUNG	DESCRIPTION	DENOMINACIONES
		5135739	(1)	GUARNIZIONE	JOINT	O-RING	O.RING	JUNTA
		10902221	6	VITE	VIS	SCHRAUBE	SCREW	TORNILLO
		12034571	4	ROSETTA ELASTICA	RONDELLE W	FEDERSCHEIBE	SPRING WASHER	ARANDELA ELASTICA
		12035670	6	ROSETTA ELASTICA	RONDELLE W	FEDERSCHEIBE	SPRING WASHER	ARANDELA ELASTICA
		12173890	2	COLLARE	COLLIER	SCHELLE	CLAMP	COLLAR
		12180290	4	COLLARE	COLLIER	SCHELLE	CLAMP	COLLAR
		14457780	(1)	GUARNIZIONE	JOINT	O-RING	O.RING	JUNTA
		16043421	1	VITE	VIS	SCHRAUBE	SCREW	TORNILLO
		16043621	3	VITE	VIS	SCHRAUBE	SCREW	TORNILLO
		16100821	10	DADO	ECROU	MUTTER	NUT	TUERCA
	300136426	19053182	M	TUBO VISIONE LIVELLO	TUYAU	ROHR	PIPE	TUBO
		20063520	1	SFERA	BILLE	KUGEL	BALL	BOLA
		300113695	1	TUBO ASPIRAZ.	TUYAU	ROHR	PIPE	TUBO
		300118430	1	PIASTRA	PLAQUE	PLATTE	PLATE	PLACA
		300118431	1	GUARNIZIONE	JOINT	DICHTUNG	GASKET	JUNTA
		300136403	2	TIRANTE	TIRANT	SPANNBOLZEN	TIE-ROD	TIRANTE
		311331561	1	DADO	ECROU	MUTTER	NUT	TUERCA
		311841000	1	SFIATO COMPL.	RENIFLARD	ENTLUEFTER	VENT	RESPIRADERO
		320774550	1	SUPPORTO SERBATOIO	SUPPORT	HALTERUNG	SUPPORT	SOPORTE
		320775150	1	TIRANTE	TIRANT	BOLZEN	ROD	TIRANTE
		320789450	(1)	GUARNIZIONE	JOINT	O-RING	O.RING	JUNTA
		320796050	2	TUBO	TUYAU	ROHR	PIPE	TUBO
		321199650	1	SERBATOIO OLIO	RESERVOIR D'HUILE	HYDRAULIKTANK	HYDRAULIK TANK	DEPOSITO HIDRAUL.
		321268200	1	RACCORDO COMPL.	RACCORD	STUTZEN	CONNECTION	RACOR
		321268300	1	RACCORDO COMPL.	RACCORD	STUTZEN	CONNECTION	RACOR
		340481809	1	FASCETTA	COLLIER	HALTERBAND	STRAP	ABRAZADERA
		350391614	2	FASCETTA	COLLIER	SCHELLE	CLAMP	COLLAR
		355510815	2	RONDELLA	RONDELLE	SCHEIBE	WASHER	ARANDELA
		355510820	2	RONDELLA	RONDELLE	SCHEIBE	WASHER	ARANDELA
		355562230	(1)	RONDELLA	RONDELLE	SCHEIBE	WASHER	ARANDELA

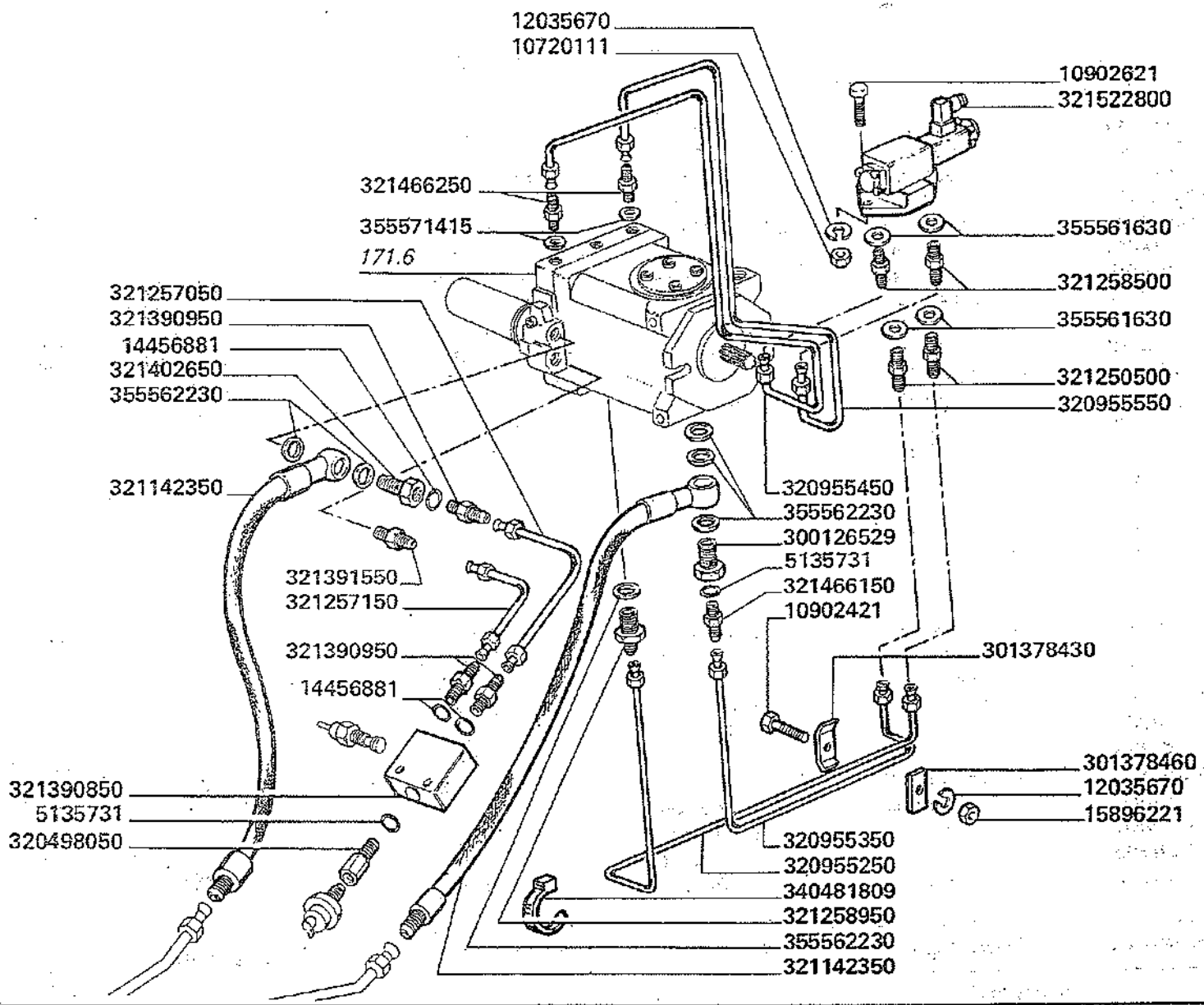

3500
3550

TRINCIASTOCCHI - TUBAZIONI DA POMPA A SCAMBIATORE DI CALORE

Déchaumeuse - Tuyauteries entre pompe et echangeur de chaleur

Unterbauhaecksler - Leitungen von pumpen

Stalk chopper - Tubing from pump to heat echanger

Picador - Tuberias de bomba a cambiador

171.4

MODIF.	ANT. MODIF.	N. ORDIN.	Q	DENOMINAZIONE	DESIGNATION	BENENNUNG	DESCRIPTION	DENOMINACIONES
		5135731	2	GUARNIZIONE	JOINT	O-RING	O.RING	JUNTA
		10720111	2	DADO	ECROU	MUTTER	NUT	TUERCA
		10902421	3	VITE	VIS	SCHRAUBE	SCREW	TORNILLO
		10902621	2	VITE	VIS	SCHRAUBE	SCREW	TORNILLO
		12035670	5	ROSETTA ELASTICA	RONDELLE W	FEDERSCHEIBE	SPRING WASHER	ARANDELA ELASTICA
		14456881	3	GUARNIZIONE	JOINT	O-RING	O.RING	JUNTA
		15896221	3	DADO	ECROU	MUTTER	NUT	TUERCA
		300126529	1	BOCCHETTONE	VIS-CREUSE	HOHLSCHRAUBE	PIPE UNION	BOQUILLA
		301378430	3	BRIGLIA	COLLIER	HALTER	RETAINER	ABRAZADERA
		301378460	3	BRIGLIA	COLLIER	HALTER	RETAINER	ABRAZADERA
		320498050	1	RACCORDO	RACCORD	STUTZEN	UNION	RACOR
	321258450	320955250	1	TUBO	TUYAU	ROHR	PIPE	TUBO
	321258650	320955350	1	TUBO	TUYAU	ROHR	PIPE	TUBO
	321258850	320955450	1	TUBO	TUYAU	ROHR	PIPE	TUBO
	321258750	320955550	1	TUBO	TUYAU	ROHR	PIPE	TUBO
		321142350	2	TUBO FLESSIBILE	TUYAU FLEXIBLE	SCHLAUCH	HOSE	TUBO FLEXIBLE
		321257050	1	TUBO	TUYAU	ROHR	PIPE	TUBO
		321257150	1	TUBO	TUYAU	ROHR	PIPE	TUBO
		321258500	4	RACCORDO	RACCORD	STUTZEN	UNION	RACOR
		321258950	1	RACCORDO	RACCORD	STUTZEN	UNION	RACOR
		321390850	1	BLOCCHETTO TRASMETTIT.	COLLECTEUR	KOLLEKTOR	MANIFOLD	COLECTOR
		321390950	3	RACCORDO	RACCORD	STUTZEN	UNION	RACOR
		321391550	1	RACCORDO	RACCORD	STUTZEN	UNION	RACOR
		321402650	1	BOCCHETTONE	VIS-CREUSE	HOHLSCHRAUBE	PIPE UNION	BOQUILLA
		321466150	1	RACCORDO	RACCORD	STUTZEN	UNION	RACOR
		321466250	2	RACCORDO	RACCORD	STUTZEN	UNION	RACOR
		321522800	1	ELETTROVALVOLA	SOUPAPE ELECTR.	STEUERVENTIL	ELECTRO-VALVE	ELECTROVALVULA
		340481809	3	FASCETTA	COLLIER	HALTERBAND	STRAP	ABRAZADERA
		355561630	4	RONDELLA	RONDELLE	SCHEIBE	WASHER	ARANDELA
		355562230	6	RONDELLA	RONDELLE	SCHEIBE	WASHER	ARANDELA
		355571415	2	RONDELLA	RONDELLE	SCHEIBE	WASHER	ARANDELA

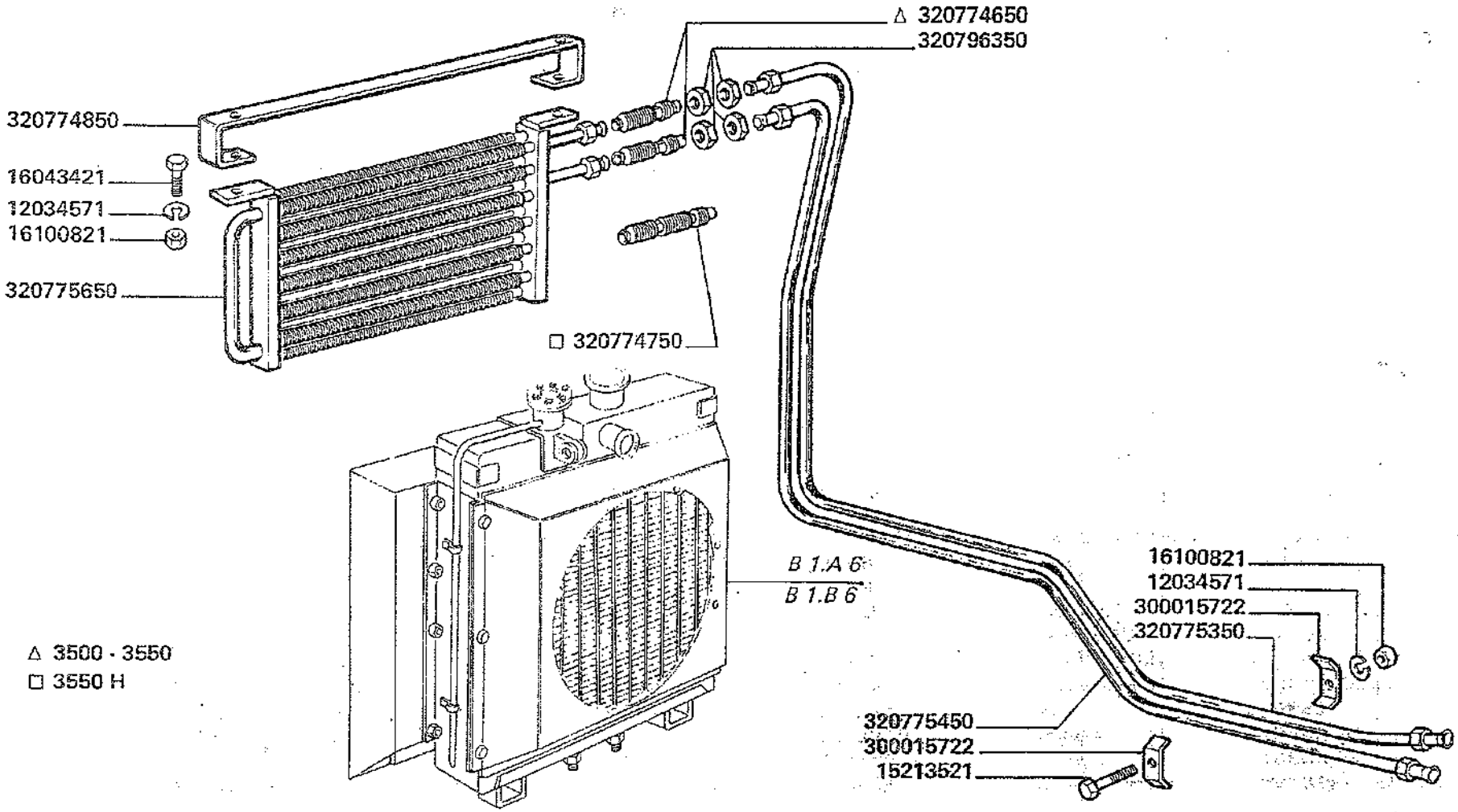
△ 320774650
320796350
320774850
16043421
12034571
16100821
320775650
□ 320774750
B 1.A 6
B 1.B 6
16100821
12034571
300015722
320775350
320775450
300015722
15213521
△ 3500 - 3550
□ 3550 H

MODIF.	ANT. MODIF.	N. ORDIN.	Q	DENOMINAZIONE	DESIGNATION	BENENNUNG	DESCRIPTION	DENOMINACIONES
		12034571	3	ROSETTA ELASTICA	RONDELLE W	FEDERSCHEIBE	SPRING WASHER	ARANDELA ELASTICA
		15213521	1	VITE	VIS	SCHRAUBE	SCREW	TORNILLO
		16043421	2	VITE	VIS	SCHRAUBE	SCREW	TORNILLO
		16100821	3	DADO	ECROU	MUTTER	NUT	TUERCA
		300015722	2	BRIGLIA	COLLIER	HALTER	RETAINER	ABRAZADERA
		320774650	2	PROLUNGA TUBO	RACCORD	STUTZEN	CONNECTION	RACOR
		320774750	2	PROLUNGA TUBO	RACCORD	STUTZEN	CONNECTION	RACOR
		320774850	1	SUPPORTO	SUPPORT	HALTERUNG	SUPPORT	SOPORTE
		320775350	1	TUBO	TUYAU	ROHR	PIPE	TUBO
		320775450	1	TUBO	TUYAU	ROHR	PIPE	TUBO
		320775650	1	SCAMBIATORE DI CALORE	EXANGEUR DE CHALEUR	WAERMETAUSCHER	HEAT EXCHANGER	CAMBIADOR DE CALOR
		320796350	4	DADO	ECROU	MUTTER	NUT	TUERCA

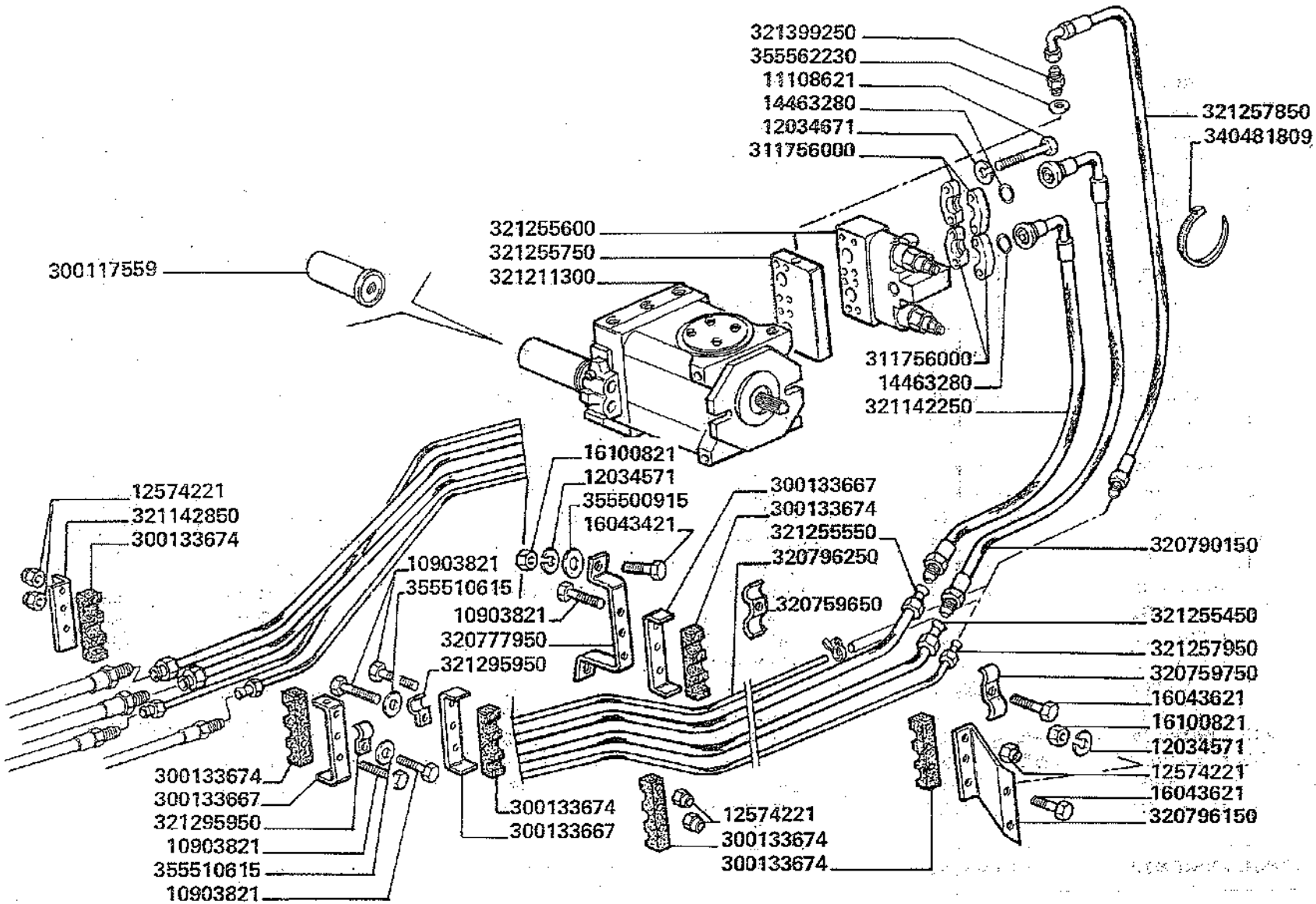

3500
3550

TRINCIASTOCCHI - TUBAZIONI DA POMPA A MOTORE

Déchaumeuse - Tuyauteries entre pompe et moteur
Unterbauhaecksler - Leitungen von pumpen zu motor
Stalk chopper - Tubings from pump to motor
Picador - Tuberias de bomba a motor

171.6

MODIF.	ANT. MODIF.	N. ORDIN.	Q	DENOMINAZIONE	DESIGNATION	BENENNUNG	DESCRIPTION	DENOMINACIONES
		10903821	9	VITE	VIS	SCHRAUBE	SCREW	TORNILLO
		11108621	8	VITE	VIS	SCHRAUBE	SCREW	TORNILLO
		12034571	4	ROSETTA ELASTICA	RONDELLE W.	FEDERSCHEIBE	SPRING WASHER	ARANDELA ELASTICA
		12034671	8	ROSETTA ELASTICA	RONDELLE W.	FEDERSCHEIBE	SPRING WASHER	ARANDELA ELASTICA
		12574221	9	DADO	ECROU	MUTTER	NUT	TUERCA
		14463280	2	GUARNIZIONE	JOINT	O-RING	O.RING	JUNTA
		16043421	2	VITE	VIS	SCHRAUBE	SCREW	TORNILLO
		16043621	2	VITE	VIS	SCHRAUBE	SCREW	TORNILLO
		16100821	4	DADO	ECROU	MUTTER	NUT	TUERCA
		300117559	1	CARTUCCIA	CARTOUCHE	PAPIERFILTER	CARTRIDGE	CARTUCHO
		300133667	3	BRIGLIA	COLLIER	HALTER	RETAINER	ABRAZADERA
		300133674	6	TASSELLO IN GOMMA	TAMPON	GUMMISTUECK	PAD	ALMOHADILLA
		311756000	2	COPPIA SEMIFLANGE	DEMI-FLASQUES	FLANSCH HAELFTE	HALF-FLANGE	SEMI-BRIDA
		320759650	1	BRIGLIA	COLLIER	HALTER	RETAINER	ABRAZADERA
		320759750	1	BRIGLIA	COLLIER	HALTER	RETAINER	ABRAZADERA
		320777950	1	SUPP. ANT. TASSELLI	SUPPORT	HALTER	SUPPORT	SOPORTE
		320790150	2	TUBO FLESSIBILE	TUYAU FLEXIBLE	SCHLAUCH	HOSE	TUBO FLEXIBLE
		320796150	1	SUPP. POST. TASSELLI	SUPPORT	HALTER	SUPPORT	SOPORTE
		320796250	1	2° TUBO DRENAGGIO	TUYAU	ROHR	PIPE	TUBO
		321142850	1	SUPP. ANT. TASSELLI	SUPPORT	HALTER	SUPPORT	SOPORTE
		321211300	1	POMPA	POMPE	PUMPE	PUMP	BOMBA
		321255450	1	TUBO INF. MANDATA	TUYAU	ROHR	PIPE	TUBO
		321255550	1	TUBO SUP. RITORNO	TUYAU	ROHR	PIPE	TUBO
		321255600	1	BLOCCH. MAX-SPURGO	SOUPAPE	VENTIL	VALVE	VALVULA
		321255750	1	PIASTRA INF. BLOCCH.	PLAQUE	PLATTE	LATE	PLACA
		321257850	1	TUBO FLESSIBILE	TUYAU FLEXIBLE	SCHLAUCH	HOSE	TUBO FLEXIBLE
		321257950	1	TUBO LAV. MOTORE	TUYAU	ROHR	PIPE	TUBO
		321295950	2	BRIGLIA	COLLIER	SCHELLE	CLAMP	COLLAR
		321399250	1	RACCORDO	RACCORD	STUTZEN	UNION	RACOR
		340481809	1	FASCETTA	COLLIER	HALTERBAND	STRAP	ABRAZADERA
		355500915	2	RONDELLA	RONDELLE	SCHEIBE	WASHER	ARANDELA
		355510615	2	RONDELLA	RONDELLE	SCHEIBE	WASHER	ARANDELA
		355562230	1	RONDELLA	RONDELLE	SCHEIBE	WASHER	ARANDELA

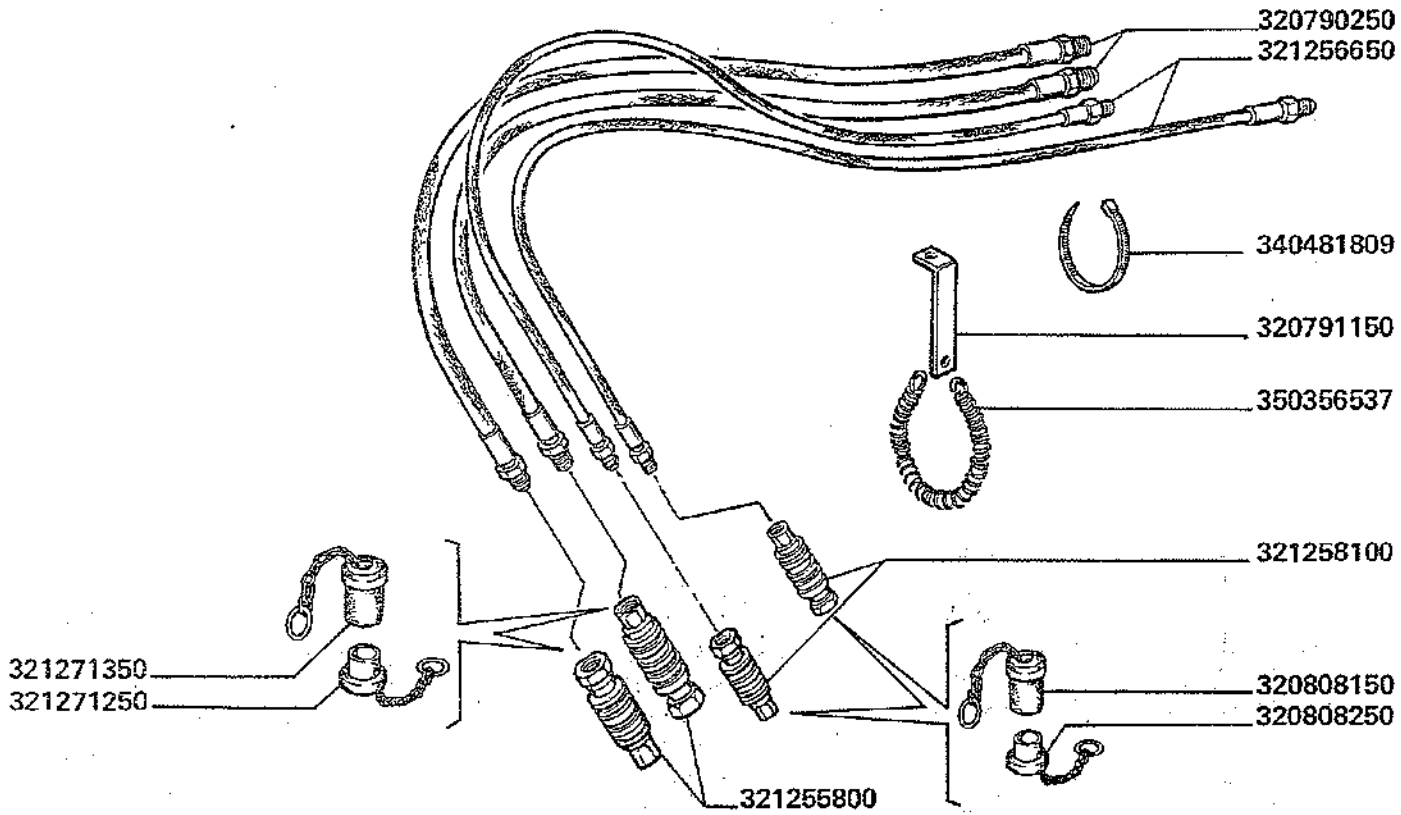
320790250
321256650
340481809
320791150
350356537
321258100
321271350
321271250
320808150
320808250
321255800

MODIF.	ANT. MODIF.	N. ORDIN.	Q	DENOMINAZIONE	DESIGNATION	BENENNUNG	DESCRIPTION	DENOMINACIONES
		320790250	2	TUBO FLESSIBILE	TUYAU FLEXIBLE	SCHLAUCH	HOSE	TUBO FLEXIBLE
		320791150	1	SQUADRETTA	EQUERRE	HALTER	BRACKET	APOYO
		320808150	2	TAPPO FEMMINA	BOUCHON	STOPFEN	PLUG	TAPON
		320808250	2	COPERCHIO MASCHIO	BOUCHON	STOPFEN	PLUG	TAPON
		321255800	2	INNESTO RAPIDO	EMBRAYAGE RAPIDE	ABREISSKUPPLUNG	RAPID COUPLING	RACOR RAPIDO
		321256650	2	TUBO FLESSIBILE	TUYAU FLEXIBLE	SCHLAUCH	HOSE	TUBO FLEXIBLE
		321258100	2	INNESTO RAPIDO	EMBRAYAGE RAPIDE	ABREISSKUPPLUNG	RAPID COUPLING	RACOR RAPIDO
		321271250	2	COPERCHIO MASCHIO	BOUCHON	STOPFEN	PLUG	TAPON
		321271350	2	TAPPO FEMMINA	BOUCHON	STOPFEN	PLUG	TAPON
		340481809	1	FASCETTA	COLLIER	HALTERBAND	STRAP	ABRAZADERA
		350356537	1	MOLLA	RESSORT	FEDER	SPRING	RESORTE

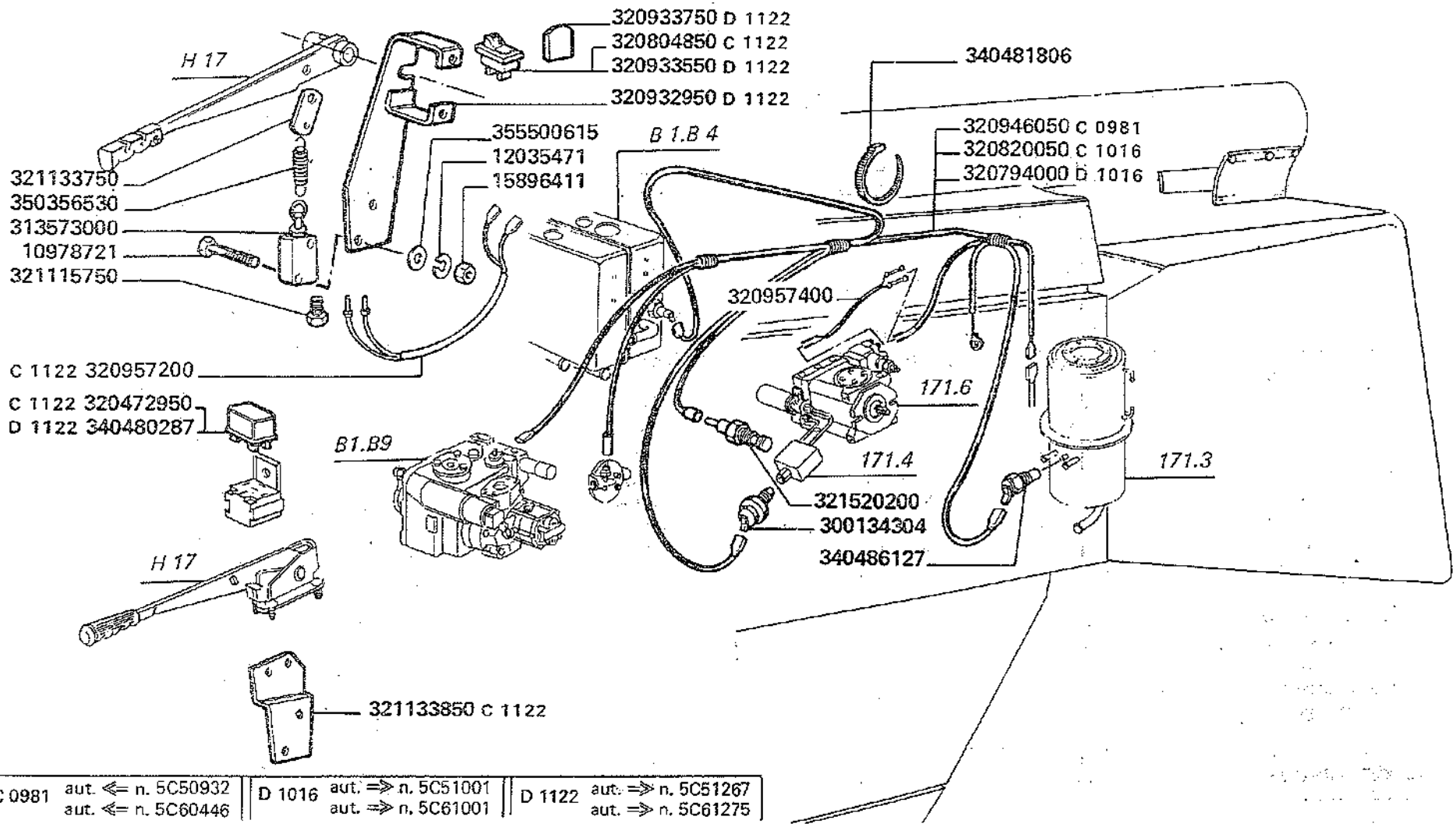

C 0981	aut. ⇐ n. 5C50932 aut. ⇐ n. 5C60446	D 1016	aut. ⇒ n. 5C51001 aut. ⇒ n. 5C61001	D 1122	aut. ⇒ n. 5C51267 aut. ⇒ n. 5C61275

MODIF.	ANT. MODIF.	N. ORDIN.	Q	DENOMINAZIONE	DESIGNATION	BENENNUNG	DESCRIPTION	DENOMINACIONES
		10978721	2	VITE	VIS	SCHRAUBE	SCREW	TORNILLO
		12035471	2	ROSETTA ELASTICA	RONDELLE W	FEDERSCHEIBE	SPRING WASHER	ARANDELA ELASTICA
		15896411	2	DADO	ECROU	MUTTER	NUT	TUERCA
		300134304	1	MANOCONTATTO	CONTACT	KONTAKT	SENDER	CONTACTO
		313573000	1	INTERRUTT. CONTAETTARI	INTERRUPTERUR	SCHALTER	SWITCH	INTERRUPTOR
C 1112		320472950	1	RELÉ	RELAIS	RELAY	RELAY	RELAIS
D 1016		320794000	1	CAVO AGGIUNTIVO	CABLE	KABEL	CABLE	CABLE
C 1122		320804850	1	PULSANTE	BOUTON	DRUKKNOPF	BUTON	PULSADOR
C 1016		320820050	1	CAVO AGGIUNTIVO	CABLE	KABEL	CABLE	CABLE
D 1122		320932950	1	SUPPORTO MICROINTERR.	SUPPORT	HALTERUNG	SUPPORT	SOPORTE
D 1122		320933550	1	PULSANTE	BOUTON	DRUKKNOPF	BUTON	PULSADOR
D 1122		320933750	1	PIASTRINA	PLAQUETTE	PLAETTCHEN	PLATE	PLACA
D 0981		320946050	1	CAVO AGGIUNTIVO	CABLE	KABEL	CABLE	CABLE
C 1122	320615550	320957200	1	CAVO	CABLE	KABEL	CABLE	CABLE
D 1122		320957400	1	CAVO	CABLE	KABEL	CABLE	CABLE
		321115750	1	PRESSACAVO	PRESSE-CABLE	KABELPRESSE	CABLE PRESS	PRENSA CABLE
		321133750	1	PIASTRINA	PLAQUETTE	PLATTE	PLATE	PLACA
C 1122		321133850	1	SUPPORTO MICROINTERR.	SUPPORT	HALTERUNG	SUPPORT	SOPORTE
		321520200	1	TRASMETTITTORE	CONTACTEUR	KONTAKTGEBER	SENDING UNIT	CONTACTOR
D 1122		340480287	1	RELÉ	RELAIS	RELAY	RELAY	RELAIS
		340481806	25	FASCETTA	COLLIER	HALTERBAND	STRAP	ABRAZADERA
		340486127	1	TERMOCONTATTO	TERMO CONTACT	THERMOKONTAKT	THERMOCONTACT	TERMO CONTACTO
		350356530	1	MOLLA	RESSORT	FEDER	SPRING	RESORTE
		355500615	2	RONDELLA	RONDELLE	SCHEIBE	WASHER	ARANDELA

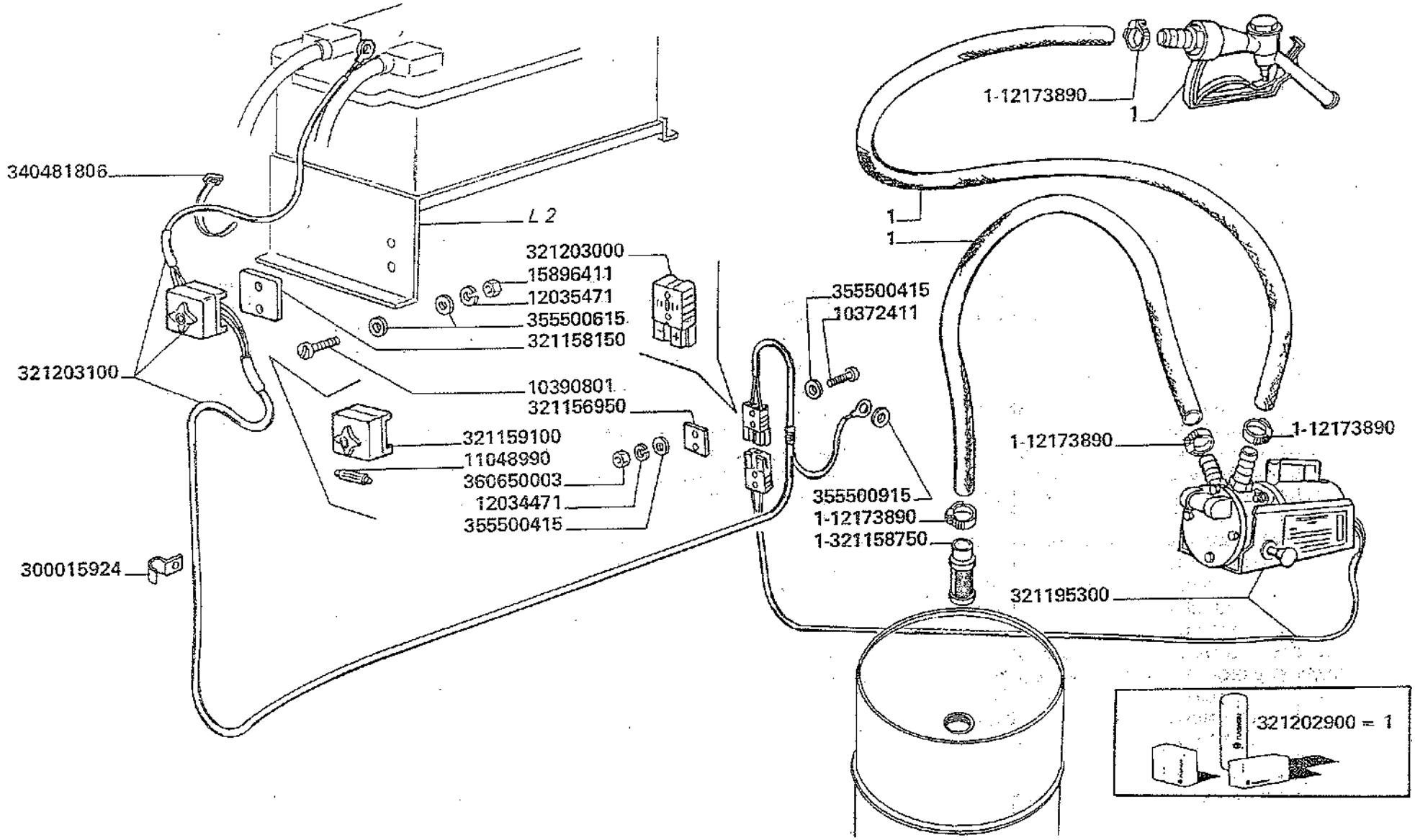

3500-3500R
3550-3550R

ELETTROPOMPA RIFORNIMENTO GASOLIO

Pompe electrique remplissage de gas oil
Zapfsaeule fuer krafstoff

Elect. pump for fuel filling
Electro bomba niveles gas-oil

MODIF.	ANT. MODIF.	N. ORDIN.	Q	DENOMINAZIONE	DESIGNATION	BENENNUNG	DESCRIPTION	DENOMINACIONES
		10372411	2	VITE	VIS	SCHRAUBE	SCREW	TORNILLO
		10390801	2	VITE	VIS	SCHRAUBE	SCREW	TORNILLO
		11048990	(1)	FUSIBILE	FUSIBLE	SICHERUNG	FUSE	FUSIBLE
		12034471	2	ROSETTA ELASTICA	RONDELLE W	FEDERSCHEIBE	SPRING WASHER	ARANDELA ELASTICA
		12035471	2	ROSETTA ELASTICA	RONDELLE W	FEDERSCHEIBE	SPRING WASHER	ARANDELA ELASTICA
		12173890	(4)	COLLARE	COLLIER	SCHELLE	CLAMP	COLLAR
		15896411	2	DADO	ECROU	MUTTER	NUT	TUERCA
		300015924	5	GRAFFA	COLLIER	SCHELLE	CLAMP	COLLAR
		321156950	1	PIASTRINA	PLAQUETTE	PLATTE	PLATE	PLANCHUELA
		321158150	1	PIASTRINA ISOLANTE	PLAQUETTE ISOLANT	ISOLIERUNGPLATTE	INSULATOR PLATE	PLANCHUELA AISLAD.
		321158750	(1)	FILTRO	FILTRE	FILTER	FILTER	FILTRO
		321159100	(1)	SCATOLA FUSIBILI	BOITE A FUSIBLES	SICHERUNGSDOSE	FUSE BOX	CAJA DE FUSIBLES
		321195300	1	COMPL. ELETTROPOMPA	POMPE ELECTRIQUE	ZAPFSAEULE	ELECTRO PUMP	ELECTRO BOMBA
		321202900	1	KIT APPLICAZIONE . ELETTROPOMPA	KIT POUR APPLICAT. POMPE ELECTRIQUE	PUMPENSATZ	PUMP INSTALLATION KIT	KIT POR APLICACION ELECTRO BOMBA
		321203000	(1)	CONNETTORE	CONNECTEUR	KONNEKTOR	CONNECTOR	CONECTOR
		321203100	1	CAVO	CABLE	KABEL	CABLE	CABLE
		340481806	10	FASCETTA	COLLIER	HALTERBAND	STRAP	ABRAZADERA
		355500415	4	RONDELLA	RONDELLE	SCHEIBE	WASHER	ARANDELA
		355500615	4	RONDELLA	RONDELLE	SCHEIBE	WASHER	ARANDELA
		355500915	2	RONDELLA	RONDELLE	SCHEIBE	WASHER	ARANDELA
		360650003	2	DADO	ECROU	MUTTER	NUT	TUERCA

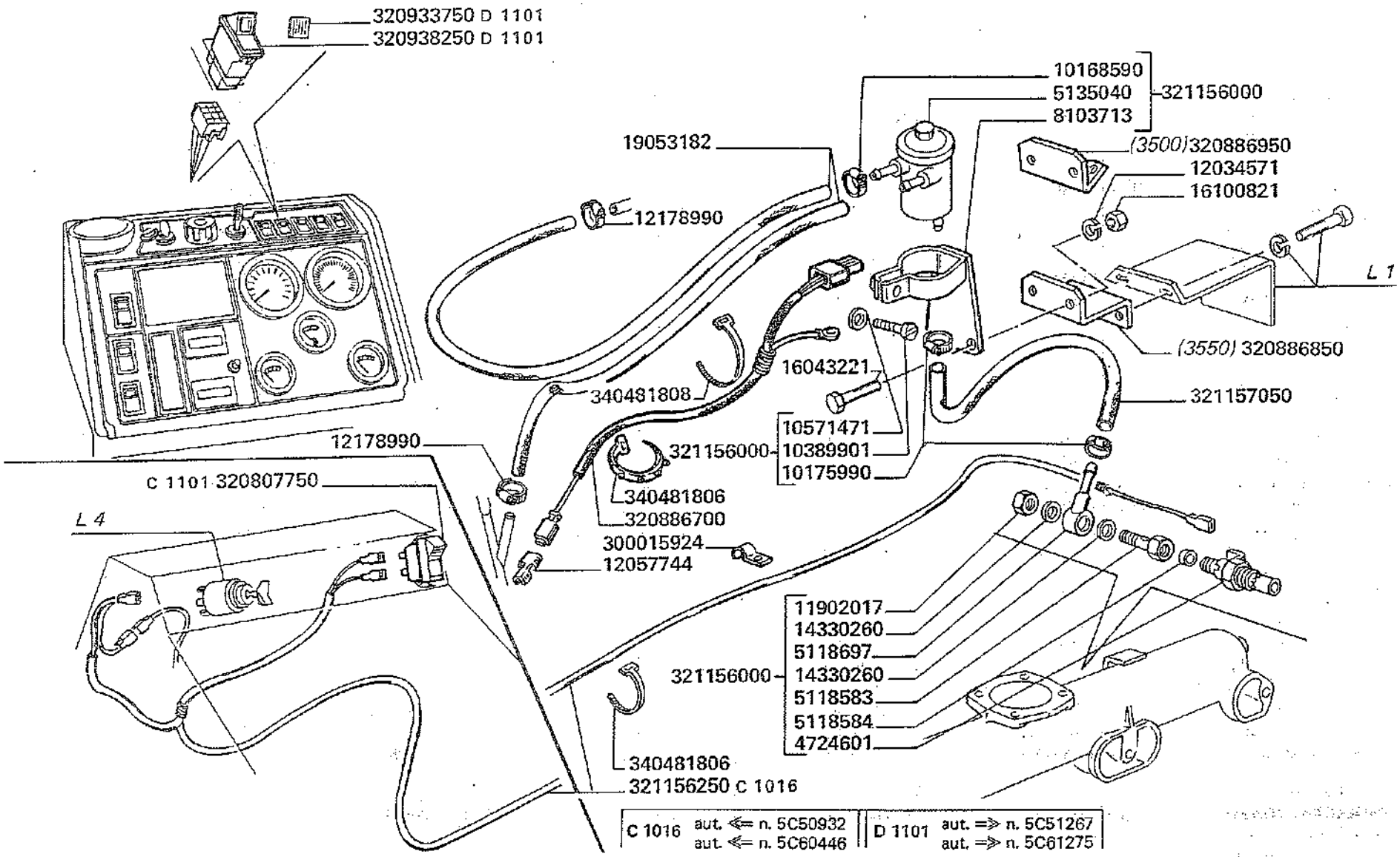

C 1016	aut. ⇐ n. 5C50932 aut. ⇐ n. 5C60446	D 1101	aut. ⇒ n. 5C51267 aut. ⇒ n. 5C61275

MODIF.	ANT. MODIF.	N. ORDIN.	Q	DENOMINAZIONE	DESIGNATION	BENENNUNG	DESCRIPTION	DENOMINACIONES
		4724601	(1)	CANDELA PRERISCALDAM.	BOUGIE DE PRECH.	GLUEHKERZE	GLOW PLUG	BUJA DE PRECAL.
		5118583	(1)	BOCCHETTONE	VIS-RACCORD	HOHLSCHRAUBE	UNION	BOQUILLA
		5118584	(1)	GUARNIZIONE	JOINT	DICHTUNG	GASKET	JUNTA
		5118697	(1)	RACCORDO	RACCORD	STUTZEN	CONNECTION	RACOR
		5135040	(1)	SERBATOIO	RESERVOIR	BEHAELTER	TANK	DEPOSITO
		8103713	(1)	SUPPORTO	SUPPORT	HALTERUNG	SUPPORT	SOPORTE
		10168590	(2)	COLLARE	COLLIER	SCHELLE	CLAMP	COLLAR
		10175990	(2)	COLLARE	COLLIER	SCHELLE	CLAMP	COLLAR
		10389901	(1)	VITE	VIS	SCHRAUBE	SCREW	TORNILLO
		10571471	(1)	ROSETTA	RONDELLE	SCHEIBE	WASHER	ARANDELA
		11902017	(1)	TAPPO	BOUCHON	STOPFEN	PLUG	TAPON
		12034571	4	ROSETTA ELASTICA	RONDELLE W	FEDERSCHEIBE	SPRING WASHER	ARANDELA ELASTICA
		12057744	1	CAPOCORDA	COSSE	KABELSCHUH	WIRE TERMINAL	TERMINAL DE COND.
		12178990	2	COLLARE	COLLIER	SCHELLE	CLAMP	COLLAR
		14330260	(2)	RONDELLA IN RAME	RONDELLE	SCHEIBE	WASHER	ARANDELA
		16043221	2	VITE	VIS	SCHRAUBE	SCREW	TORNILLO
		16100821	2	DADO	ECROU	MUTTER	NUT	TUERCA
		19053182	M	TUBO	TUYAU	ROHR	PIPE	TUBO
		300015924	2	GRAFFA PER CAVO	COLLIER	HALTER	RETAINER	ABRAZADERA
C 1101		320807750	1	PULSANTE	POUSSOIR	DRUCKSCHALTER	SWITCH	INTERRUPTOR
		320886700	1	CAVO	CABLE	KABEL	CABLE	CABLE
	321156850	320886850	1	SUPPORTO SERBATOIO	SUPPORT	HALTERUNG	SUPPORT	SOPORTE
	321156450	320886950	1	SUPPORTO SERBATOIO	SUPPORT	HALTERUNG	SUPPORT	SOPORTE
D 1101		320933750	1	PIASTRINA	PLAQUETTE	PLATTE	PLATE	PLACA
D 1101		320938250	1	PULSANTE	BOUTON	DRUKKNOPF	BUTTON	PULSADOR
		321156000	1	TERMOAVVIATORE	THERMODEMARREUR	THERMOANLASSER	THERMOSTARTER	TERMOARRANQUE
C 1016		321156250	1	CAVO	CABLE	KABEL	CABLE	CABLE
		321157050	1	TUBO	TUYAU	ROHR	PIPE	TUBO
		340481806	20	FASCETTA	COLLIER	HALTERBAND	STRAP	ABRAZADERA
		340481808	5	FASCETTA	COLLIER	HALTERBAND	STRAP	ABRAZADERA

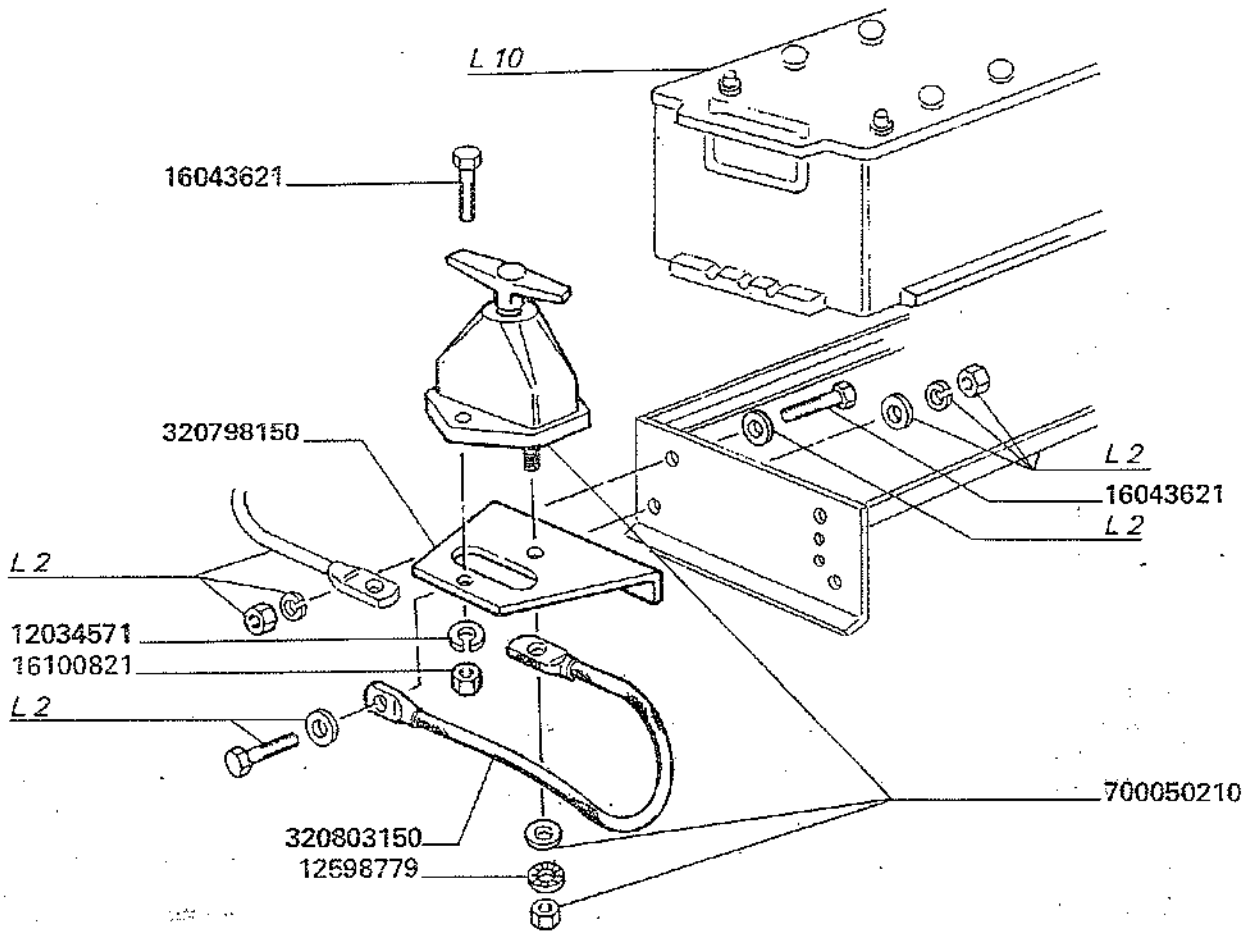
L 10
16043621
320798150
L 2
16043621
L 2
L 2
12034571
16100821
L 2
700050210
320803150
12698779

MODIF.	ANT. MODIF.	N. ORDIN.	Q	DENOMINAZIONE	DESIGNATION	BENENNUNG	DESCRIPTION	DENOMINACIONES
		12034571	4	ROSETTA ELASTICA	RONDELLE W	FEDERSCHEIBE	SPRING WASHER	ARANDELA ELASTICA
		12598779	2	ROSETTA ELASTICA	RONDELLE W	FEDERSCHEIBE	SPRING WASHER	ARANDELA ELASTICA
		16043621	4	VITE	VIS	SCHARUBE	SCREW	TORNILLO
		16100821	4	DADO	ECROU	MUTTER	NUT	TUERCA
		320798150	1	SUPPORTO	SUPPORT	HALTERUNG	SUPPORT	SOPORTE
		320803150	1	CAVO	CABLE	KABEL	CABLE	CABLE
		700050210	1	STACCABATTERIA	COUPE-BATTERIE	BATTERIE–ABSCHALTER	BATTERY DISENGAGING DEVICE	DISPOSIT. INTERRUPC. CORRIENTE BATERIE

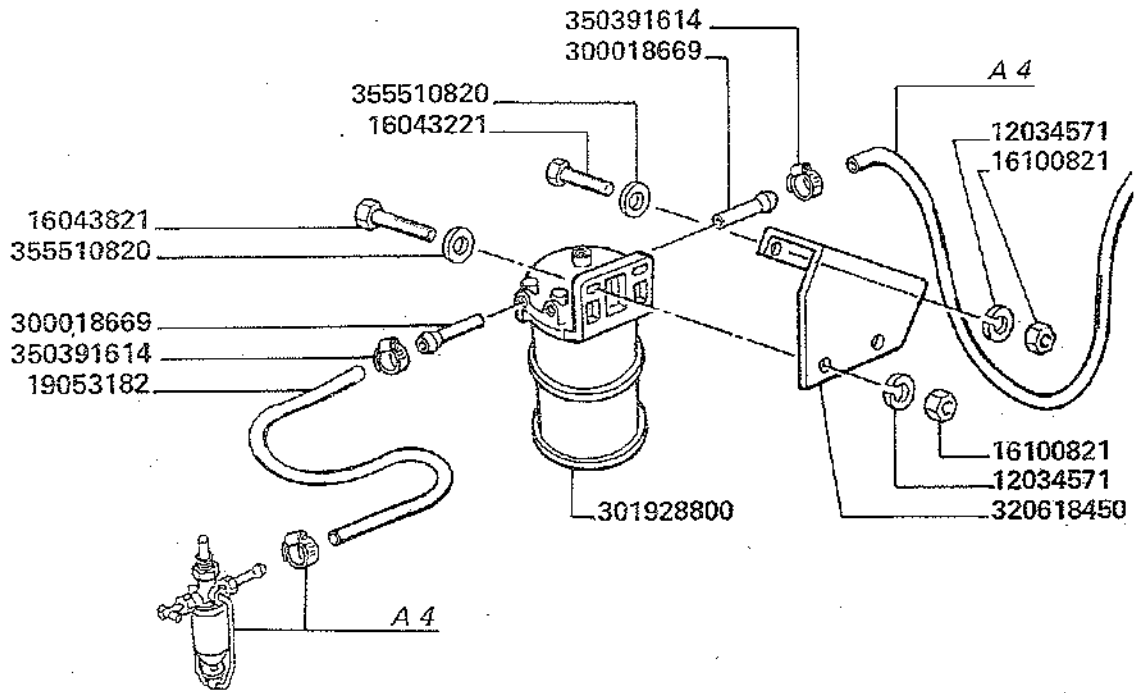
350391614
300018669
355510820
16043221
A 4
12034571
16100821
16043821
355510820
300018669
350391614
19053182
16100821
12034571
320618450
301928800
A 4

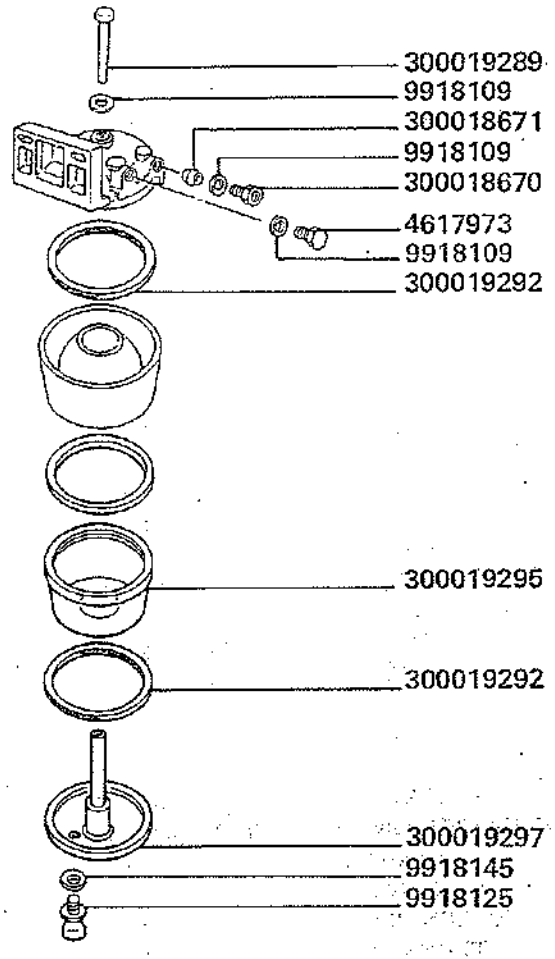
300019289
9918109
300018671
9918109
300018670
4617973
9918109
300019292
300019295
300019292
300019297
9918145
9918125

MODIF.	ANT. MODIF.	N. ORDIN.	Q.	DENOMINAZIONE	DESIGNATION	BENENNUNG	DESCRIPTION	DENOMINACIONES
	300019291	4617973	(2)	VITE	VIS	SCHRAUBE	SCREW	TORNILLO
	300019293	9918109	(5)	RONDELLA	RONDELLE	SCHEIBE	WASHER	ARANDELA
	300019299	9918125	(1)	TAPPO	BOUCHON	STOPFEN	PLUG	TAPON
	300019298	9918145	(1)	GUARNIZIONE	JOINT	RADIALDICHTRING	SEAL	JUNTA
		12034571	4	ROSETTA ELASTICA	RONDELLE W	FEDERSCHEIBE	SPRING WASHER	ARANDELA ELASTICA
		16043221	2	VITE	VIS	SCHRAUBE	SCREW	TORNILLO
		16043821	2	VITE	VIS	SCHRAUBE	SCREW	TORNILLO
		16100821	4	VITE	VIS	SCHRAUBE	SCREW	TORNILLO
	301751337	19053182	M	TUBO	TUYAU	ROHR	PIPE	TUBO
		300018669	2	TUBO RACCORDO	VIS-CREUSE	HOLHOLSCHRAUBE	PIPE UNION	BOQUILLA
		300018670	2	RACCORDO	RACCORD	STUTZEN	CONNECTION	RACOR
		300018671	(2)	BICONO	OLIVE	SCHNEIDRING	OLIVE	DOBLE CONO
		300019289	(1)	VITE	VIS	SCHRAUBE	SCREW	TORNILLO
		300019292	(2)	GUARNIZIONE	JOINT	RADIALDICHTRING	SEAL	JUNTA
		300019295	(1)	POZZETTO TRASPARENTE	CUVE EN VERRE	GLOCKE	BOWL	TAZA
		300019297	(1)	BASE FILTRO	EMBASE	ABSATZFILTER	DECANTING FILTER	BASE
		301928800	1	FILTRO SEDIMENTATORE	FILTRE	FILTER	FILTER	FILTRO
		320618450	1	SUPPORTO	SUPPORT	HALTERUNG	SUPPORT	SOPORTE
		350391614	2	FASCETTA	COLLIER	SCHELLE	CLAMP	COLLAR
		355510820	4	RONDELLA	RONDELLE	SCHEIBE	WASHER	ARANDELA

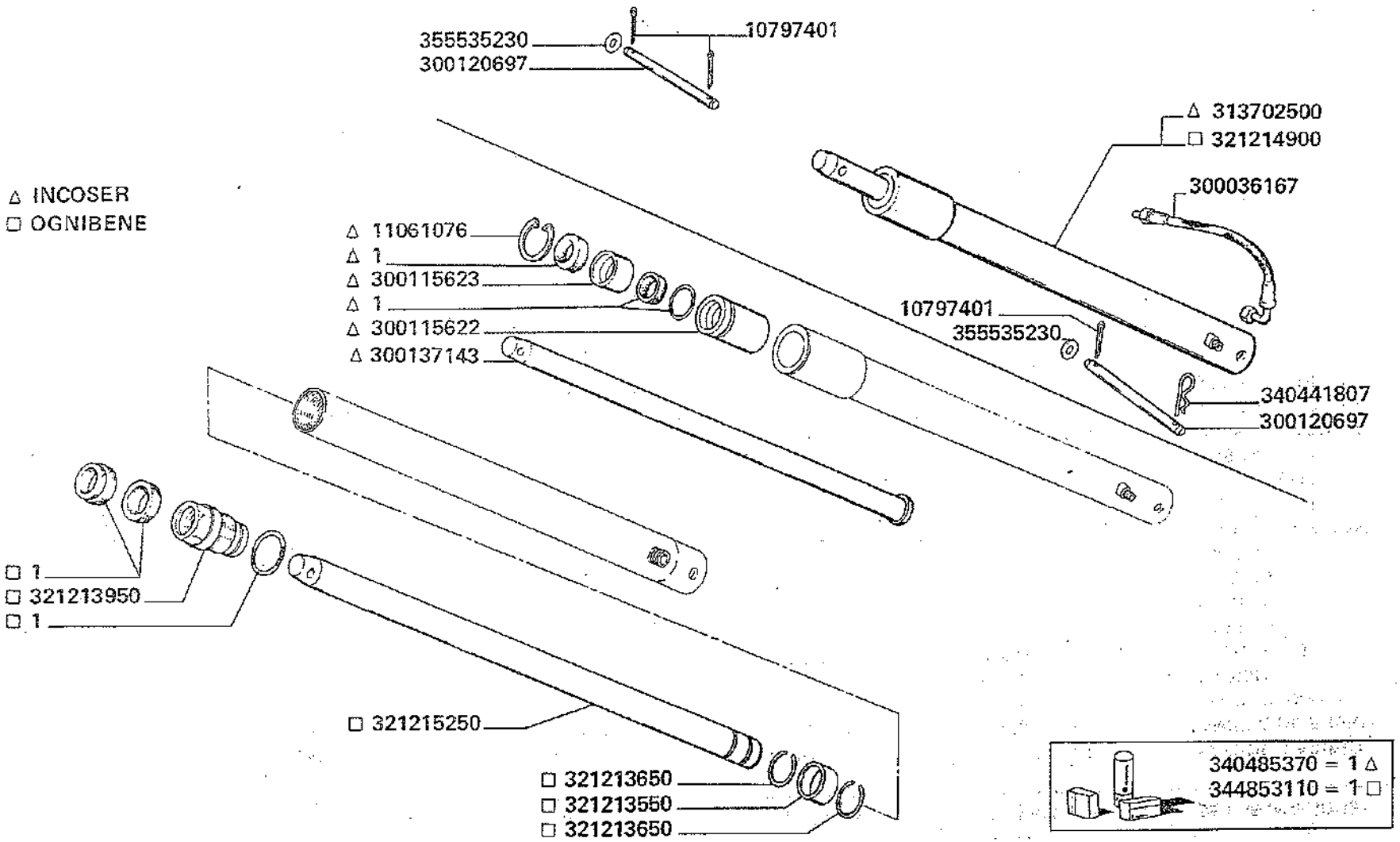

3500-3500R
3550-3550R

APPLICAZIONE TERZO MARTINETTO

Application troisième verin
Zuberhoere 3. zylinder

3rd ram fitment
Aplicacion tercio martinete

MODIF.	ANT. MODIF.	N. ORDIN.	Q	DENOMINAZIONE	DESIGNATION	BENENNUNG	DESCRIPTION	DENOMINACIONES
		10797401	3	COPIGLIA	GOUPILLE FENDUE	SPLINT	COTTER PIN	PASADOR ABIERTO
		11061076	(1)	ANELLO ELASTICO	ARRETOIR	SICHERUNGSRING	LOCKRING	ANILLO DE FRENO
		300036167	1	TUBO FLESSIBILE	TUYAU FLEXIBLE	SCHLAUCH	HOSE	TUBO FLEXIBLE
		300115622	(1)	TESTA	TETE	KOPF	HEAD	CABEZA
		300115623	(1)	BOCCOLA PORTA GUARNIZ.	BAGUE	BUECHSE	BUSH	CASQUILLO
		300120697	2	SPINA	GOUPILLE	STIFT	PIN	PASADOR
		300137143	(1)	STELO	TIGE DE PISTON	KOLBENSTANGE	PISTON ROD	VASTAGO
		313702500	1	COMPL. MARTINETTO	VERIN	ZYLINDER	RAM	MARTINETE
		321213550	(1)	PATTINO DI GUIDA	BAGUE	BUECHSE	BUSH	CASQUILLO
		321213650	(2)	ANELLO ELASTICO	ARRETOIR	SICHERUNGSRING	LOCKRING	ANILLO DE FRENO
		321213950	(1)	TESTATA	TETE	KOPF	HEAD	CABEZA
		321214900	1	COMPL. MARTINETTO	VERIN	ZYLINDER	RAM	MARTINETE
		321215250	(1)	STELO	TIGE DE PISTON	KOLBENSTANGE	PISTON ROD	VASTAGO
		340441807	1	CHIAVISTELLO	GOUPILLE RAPIDE	VORSTECKER	SPRING CLIP	PASADOR ABIERTO
		340485370	(1)	SERIE GUARNIZIONI	POCHETTE JOINTS	SATZ DICHTUNGEN	SEAL KIT	SERIE DE JUNTAS
		344853110	(1)	SERIE GUARNIZIONI	POCHETTE JOINTS	SATZ DICHTUNGEN	SEAL KIT	SERIE DE JUNTAS
		355535230	2	RONDELLA	RONDELLE	SCHEIBE	WASHER	ARANDELA

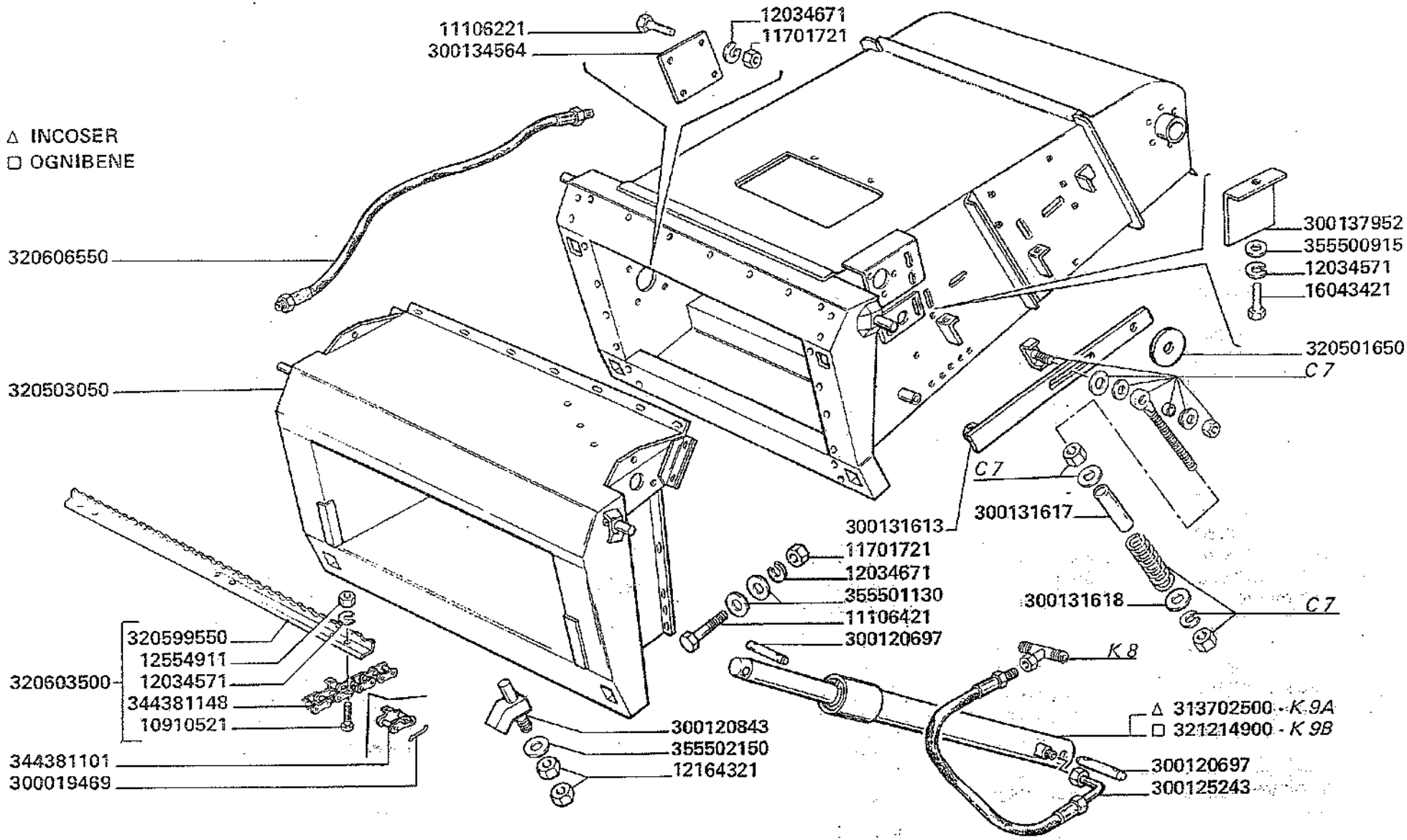

3500-3500R
3550-3550R

ELEVATORE ANTERIORE ALLUNGATO

Élévateur avant prolongé
Verlaengerung vorderelevatoren
Extended front elevator
Elevador anterior alargado

191.A

1/2

MODIF.	ANT. MODIF.	N. ORDIN.	Q	DENOMINAZIONE	DESIGNATION	BENENNUNG	DESCRIPTION	DENOMINACIONES
		10910521	(108)	VITE	VIS	SCHRAUBE	SCREW	TORNILLO
		11060576	2	ANELLO ELASTICO	ARRETOIR	SICHERUNGSRING	LOCKRING	ANILLO DE FRENO
		11067376	1	ANELLO ELASTICO	ARRETOIR	SICHERUNGSRING	LOCKRING	ANILLO DE FRENO
		11106221	4	VITE	VIS	SCHRAUBE	SCREW	TORNILLO
		11106421	29	VITE	VIS	SCHRAUBE	SCREW	TORNILLO
		11701721	32	DADO	ECROU	MUTTER	NUT	TUERCA
		12034571	5	ROSETTA ELASTICA	RONDELLE W	FEDERSCHEIBE	SPRING WASHER	ARANDELA ELASTICA
		12034571	(108)	ROSETTA ELASTICA	RONDELLE W	FEDERSCHEIBE	SPRING WASHER	ARANDELA ELASTICA
		12034671	32	ROSETTA ELASTICA	RONDELLE W	FEDERSCHEIBE	SPRING WASHER	ARANDELA ELASTICA
		12164321	4	DADO	ECROU	MUTTER	NUT	TUERCA
		12554911	(108)	DADO	ECROU	MUTTER	NUT	TUERCA
		16043421	3	VITE	VIS	SCHRAUBE	SCREW	TORNILLO
		16100821	5	DADO	ECROU	MUTTER	NUT	TUERCA
		28996520	1	CUSCINETTO	ROULEMENT	LAGER	BEARING	RODAMIENTO
		300013041	1	TENDICATENA	PIGNON TENDEUR	SPANNRAD	TENSION SPROCKET	PINON TENSOR
		300019469	(3)	FERMO MAGLIA GIUNZ.	FIL D'ARRET	UNBEWEGLICH	STOP WIRE	TOPE
		300120697	2	SPINA	GOUPILLE	STIFT	PIN	PASADOR
		300120843	2	CHIAVISTELLO	VERROU	SPERRIEGEL	LOCKING PIN	CERROJO
		300125243	1	TUBO FLESSIBILE	TUYAU FLEXIBLE	SCHLAUCH	HOSE	TUBO FLEXIBLE
		300131613	2	BRACCIO	BRAS	ARM	ARM	BRAZO
		300131617	2	BOCCOLA	BAGUE	BUECHSE	BUSH	CASQUILLO
		300131618	2	RONDELLA	RONDELLE	SCHEIBE	WASHER	ARANDELA

.../...

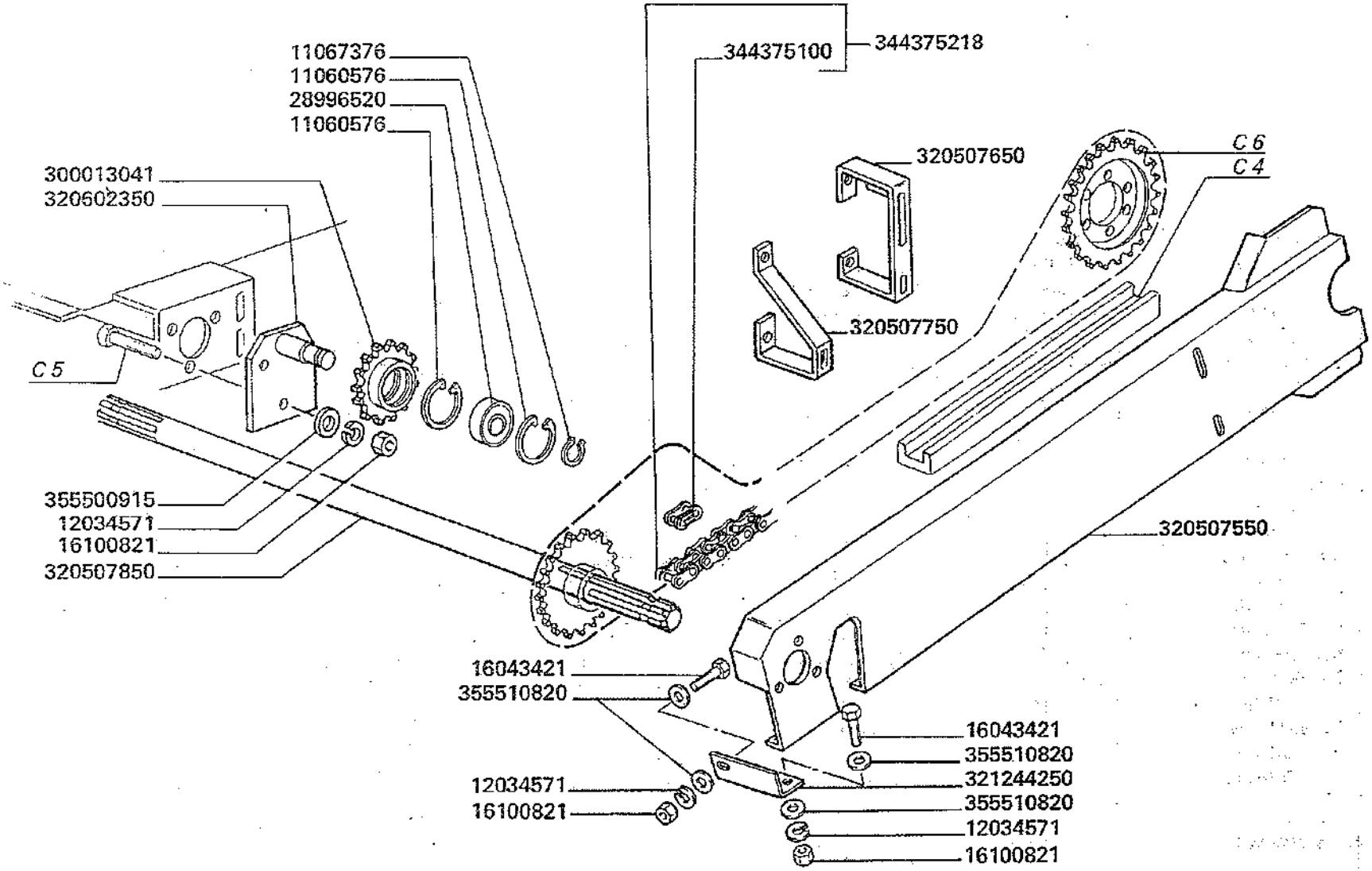

3500-3500R
3550-3550R

ELEVATORE ANTERIORE ALLUNGATO

Élévateur avant prolongé
Verlaengerung vorderelevatoren
Extended front elevator
Elevador anterior alargado

191.A

MODIF.	ANT. MODIF.	N. ORDIN.	Q	DENOMINAZIONE	DESIGNATION	BENENNUNG	DESCRIPTION	DENOMINACIONES
		300134564	1	CHIUSURA LATO D.	FERMETURE	ABDECKPLATTE	COVER	CIERRE
		300137952	1	CHIUSURA FORI	FERMETURE	ABDECKPLATTE	COVER	CIERRE
		313702500	1	MARTINETTO COMPL.	VERIN	ZYLINDER	RAM	MARTINETE
		320501650	1	CHIUSURA FORO	FERMETURE	ABDECKPLATTE	COVER	CIERRE
		320503050	1	PROLUNGA ELEVATORE	RALLONGE ELEVAT.	VERLAENGERUNG	EXTENSION	PROLONGA ELEV.
		320507550	1	PROTEZIONE CATENA	PROTECTION	SCHUTZBLECH	GUARD	PROTECCION
		320507650	1	SUPP. POST. PATTINO	SUPPORT	HALTERUNG	SUPPORT	SOPORTE
		320507750	1	SUPP. ANT. PATTINO	SUPPORT	HALTERUNG	SUPPORT	SOPORTE
		320507850	1	ALBERO	ARBRE	WELLE	SHAFT	ARBOL
		320599550	(18)	SPRANGA ELEV.	BARRETTE ELEVAT.	FOERDERLEISTE	ELEVATOR LATH	BARRA ELEVADOR
		320602350	1	SUPP. TENDITORE	SUPPORT	HALTERUNG	SUPPORT	SOPORTE
		320603500	1	CATENA COMPL.	CHAINE	ROLLENKETTE	CHAIN	CADENA
		320606550	4	TUBO FLESSIBILE	TUYAU FLEXIBLE	SCHLAUCH	HOSE	TUBO FLEXIBLE
		321214900	1	MARTINETTO COMPL.	VERIN	ZYLINDER	RAM	MARTINETE
		321244250	1	SQUADRA FISS.	EQUERRE	HALTER	BRACKET	APOYO
		344375100	(1)	MAGLIA GIUNZIONE	MAILLON JONCTION	KETTENSCHLOSS	CONNECTING LINK	ESLABON DE EMPATE
		344375218	1	CATENA	CHAINE	KETTE	CHAIN	CADENA
		344381101	(3)	MAGLIA GIUNZIONE	MAILLON JONCTION	KETTENSCHLOSS	CONNECTING LINK	ESLABON DE EMPATE
		344381148	(3)	CATENA	CHAINE	KETTE	CHAIN	CADENA
		355500915	3	RONDELLA	RONDELLE	SCHEIBE	WASHER	ARANDELA
		355501130	49	RONDELLA	RONDELLE	SCHEIBE	WASHER	ARANDELA
		355502150	2	RONDELLA	RONDELLE	SCHEIBE	WASHER	ARANDELA
		355510820	4	RONDELLA	RONDELLE	SCHEIBE	WASHER	ARANDELA

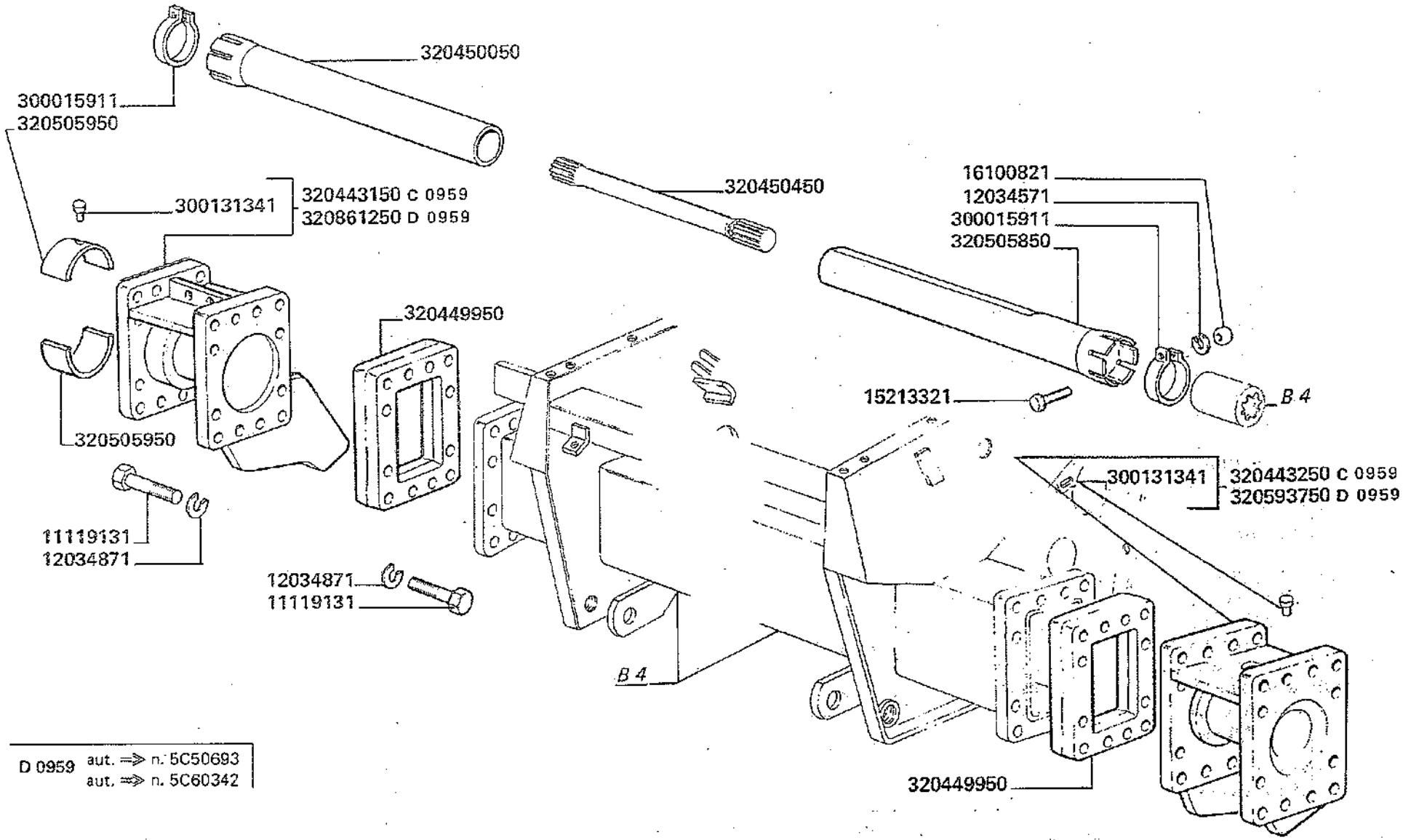

D 0959 aut. ⇒ n. 5C50693
aut. ⇒ n. 5C60342

MODIF.	ANT. MODIF.	N. ORDIN.	Q	DENOMINAZIONE	DESIGNATION	BENENNUNG	DESCRIPTION	DENOMINACIONES
		10790521	8	DADO	ECROU	MUTTER	NUT	TUERCA
		10902221	8	VITE	VIS	SCHRAUBE	SCREW	TORNILLO
		11069576	2	ANELLO ELASTICO	ARRETOIR	SICHERUNGSRING	LOCKRING	ANILLO DE FRENO
		11119131	48	VITE	VIS	SCHRAUBE	SCREW	TORNILLO
		11369621	4	VITE	VIS	SCHRAUBE	SCREW	TORNILLO
		11383621	4	VITE	VIS	SCHRAUBE	SCREW	TORNILLO
		12034571	2	ROSETTA ELASTICA	RONDELLE W	FEDERSCHEIBE	SPRING WASHER	ARANDELA ELASTICA
		12034871	112	ROSETTA ELASTICA	RONDELLE W	FEDERSCHEIBE	SPRING WASHER	ARANDELA ELASTICA
		12035071	8	ROSETTA ELASTICA	RONDELLE W	FEDERSCHEIBE	SPRING WASHER	ARANDELA ELASTICA
		12035071	(2)	ROSETTA ELASTICA	RONDELLE W	FEDERSCHEIBE	SPRING WASHER	ARANDELA ELASTICA
		12035670	8	ROSETTA ELASTICA	RONDELLE W	FEDERSCHEIBE	SPRING WASHER	ARANDELA ELASTICA
		14463680	2	GUARNIZIONE	JOINT	O-RING	O.RING	JUNTA
		15213321	2	VITE	VIS	SCHRAUBE	SCREW	TORNILLO
		15981121	56	VITE	VIS	SCHRAUBE	SCREW	TORNILLO
		15981531	4	VITE	VIS	SCHRAUBE	SCREW	TORNILLO
		15988931	(2)	VITE	VIS	SCHRAUBE	SCREW	TORNILLO
		16100821	2	DADO	ECROU	MUTTER	NUT	TUERCA
		300015911	2	FASCETTA	COLLIER	SCHELLE	CLAMP	COLLAR
		300112773	(2)	SEMIGUARNIZIONE	DEMI-JOINT	DICHTUNGHAELFTE	HALF-GASKET	SEMI-JUNTA
		300114644	4	SPESSORE	EPAISSEUR	DISTANZSTUECK	SHIM	ESPESOR
		300116078	1	LUBRIFICATORE RULLI	GRAISSEUR	SCHMIERNIPPEL	GREASE NIPPLE	ENGRASADOR
		300116101	4	PIASTRINA DI FERMO	PLAQUETTE	PLAETTCHEN	PLATE	PLANCHUELA

.../...

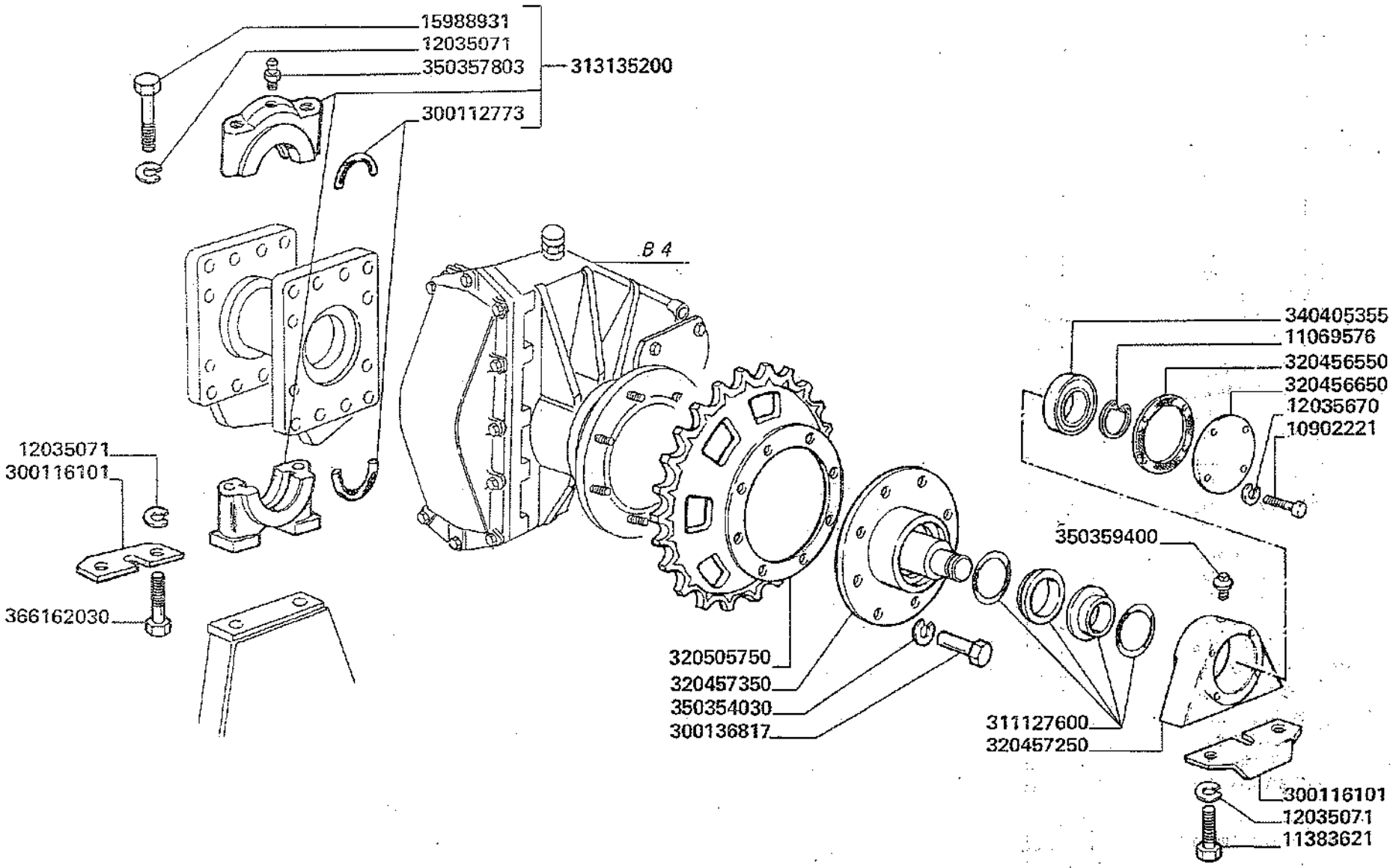

3500R
3550R

CINGOLATURA ALLUNGATA

Chenilles allongées
Verlaengerung raupenketten

Extended crawler tracks
Orugas alargadas

191.B

MODIF.	ANT. MODIF.	N. ORDIN.	Q	DENOMINAZIONE	DESIGNATION	BENENNUNG	DESCRIPTION	DENOMINACIONES
		300128829	4	PIASTR. SPESSORE	PLAQUETTE	PLATTE	PLATE	PLANCHUELA
		300130883	4	RONDELLA GUIDA TEND.	RONDELLE	SCHEIBE	WASHER	ARANDELA
		300131341	(2)	SPINA	AXE	STIFT	PIN	PASADOR
		300131661	2	PROTEZIONE ANT.	PROTECTION	SCHUTZ	GUARD	PROTECCION
		300131662	2	PROTEZIONE POST.	PROTECTION	SCHUTZ	GUARD	PROTECCION
		300131664	2	TENDITORE RUOTA TEND.	TENDEUR DE CHENIL.	SPANNSCHRAUBE	TENSIONER	TENSOR DE ORUGA
		300134329	4	RISCONTRO	BARRETTE	VERSTERKUNG	STIFFENER	PLETINA
		300134399	4	ASTA FISS. RULLI	TIGE	MESSELRUECKEN	BORED, ROD	ASTA HORADADA
		300135424	288	DADO	ECROU	MUTTER	NUT	TUERCA
		300135984	8	VITE	VIS	SCHRAUBE	SCREW	TORNILLO
		300136817	16	DADO	ECROU	MUTTER	NUT	TUERCA
		311127600	2	GUARNIZ. LIFE-TIME	JOINT	O-RING	O.RING	JUNTA
		312703600	2	COMPL. CATENA	CHAINE CPT	KETTE KPL	CHAIN, ASSY	CONJ. CADENA
		313135200	2	COMPL. SUPP. INT.	SUPPORT CPT	HALTERUNG KPL	SUPPORT, ASSY	CONJ. SOPORTE
		313432500	4	COMPL. RUOTA TENDIC.	ROUE TENDEUR CPT	SPANNRAD KPL	TRACKWELLE, ASSY	CONJ. RUEDA TENS.
		313432600	12	COMPL. RULLO A DUE GUIDE	ROULEAU CPT	ROLLE KPL	ROLLER, ASSY	CONJ. RODILLO
C 0959		320443150	1	PROLUNGA D. ASSALE	RALLONGE	VERLAENGERUNG	EXTENSION	PROLONGA
C 0959		320443250	1	PROLUNGA S. ASSALE	RALLONGE	VERLAENGERUNG	EXTENSION	PROLONGA
		320449950	2	SPESSORE SPOST. CING.	EPAISSEUR	DISTANZSTUECK	SHIM	ESPESOR
		320450050	1	PROTEZ. SEMIASSE D.	PROTECTION	SCHUTZ	GUARD	PROTECCION
		320450450	2	SEMIASSE D.	DEMI-ESSIEU	ACHSWELLE	HALF-SHAFT	SEMI-EJE
		320456550	2	GUARNIZIONE	JOINT	DICHTUNG	GASKET	JUNTA
		320456650	2	COPERCHIO SUPP. EST.	COUVERCLE	DECKEL	COVER	TAPA
		320457250	2	SUPPORTO EST.	SUPPORT	HALTERUNG	SUPPORT	SOPORTE

.../...

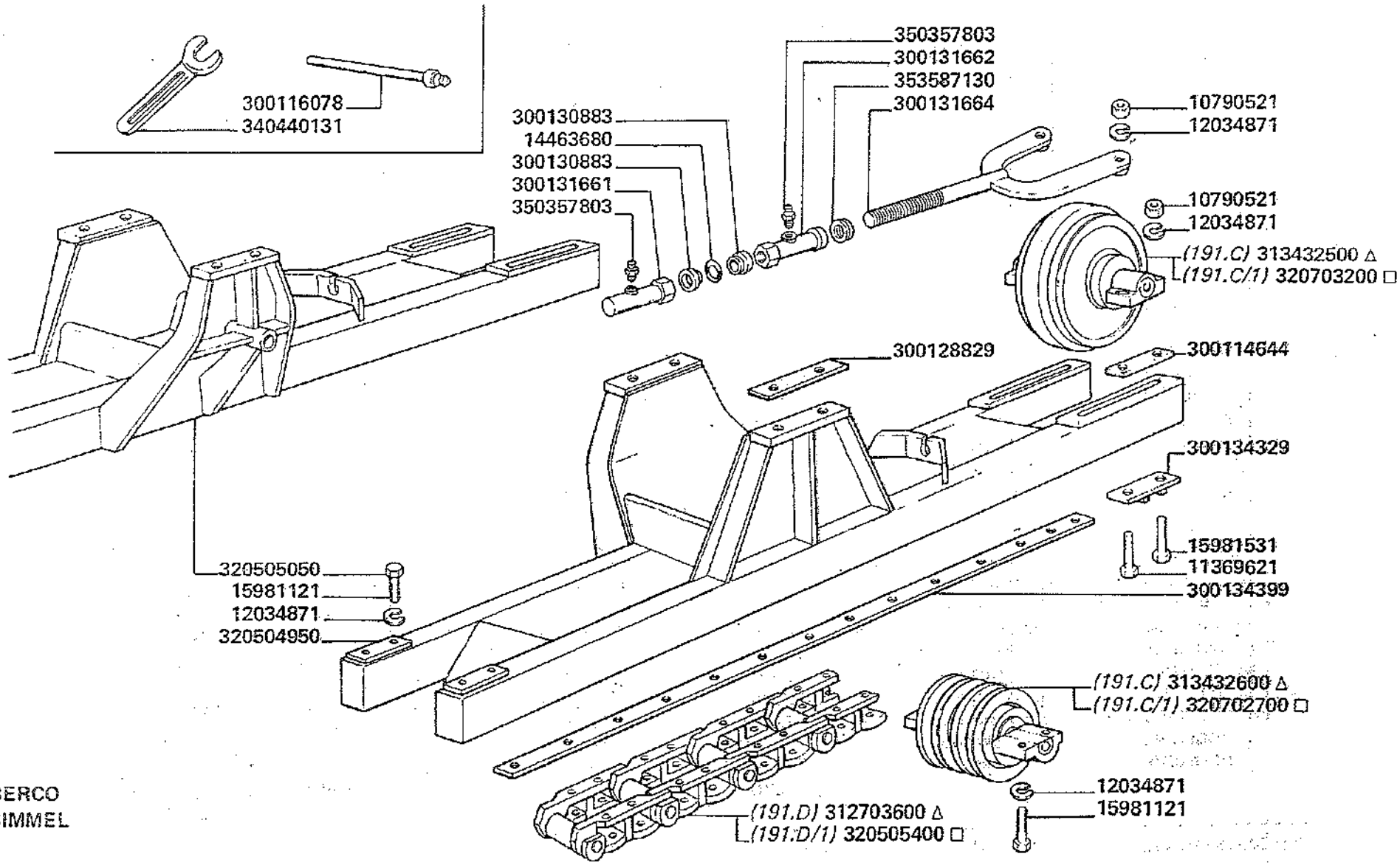

△ BERCO
□ SIMMEL

3500R
3550R

CINGOLATURA ALLUNGATA

Chenilles allongées
Verlaengerung raupenketten

Extended crawler tracks
Orugas alargadas

191.B

MODIF.	ANT. MODIF.	N. ORDIN.	Q	DENOMINAZIONE	DESIGNATION	BENENNUNG	DESCRIPTION	DENOMINACIONES
		320457350	2	PERNO EST.	AXE	BOLZEN	PIN	EJE
		320504950	1	TELAIO CINGOLO S.	CHASSIS	RAHMEN	FRAME	BASTIDOR
		320505050	1	TELAIO CINGOLO D.	CHASSIS	RAHMEN	FRAME	BASTIDOR
		320505400	2	CATENA COMPL.	CHAINE CPT	KETTE KPL	CHAIN, ASSY	CONJ. CADENA
		320505750	2	RUOTA DENTATA	ROUE DENTEE	ZAHNRAD	DRIVE WHEEL	RUEDA DENTADA
		320505850	1	PROTEZ. SEMIASSE S.	PROTECTION	SCHUTZ	GUARD	PROTECCION
		320505950	4	SEMIGUSCIO	DEMI-BAGUE	BUECHSEHAELFTE	HALF-BUSH	SEMI-CASQUILLO
D 0959		320593750	1	PROLUNGA S. ASSALE	RALLONGE	VERLAENGERUNG	EXTENSION	PROLONGA
		320702700	12	RULLO A DUE GUIDE COMPL.	ROULEAU CPT	ROLLE KPL	ROLLER, ASSY	CONJ. RODILLO
		320703200	4	RUOTA TENDIC. COMPL.	ROUE TENDEUR CPT	SPANNRADKPL	TRACKWELLE, ASSY	CONJ. RUEDA TENS.
D 0959	320593650	320861250	1	PROLUNGA D. ASSALE	RALLONGE	VERLAENGERUNG	EXTENSION	PROLONGA
		321120450	72	PATTINO D.	PATIN	GLEITSTUECK	SHOE	PATIN
		321120550	2	PATTINO D.	PATIN	GLEITSTUECK	SHOE	PATIN
		340405355	2	CUSCINETTO	ROULEMENT	LAGER	BEARING	RODAMIENTO
		340440131	1	CHIAVE FISSA	CLE A FOURCHE	SCHLUESSEL	OPEN END SPANNER	LLAVE FIJA
		350354030	16	ROSETTA ELASTICA	RONDELLE W	FEDERSCHEIBE	SPRING WASHER	ARANDELA ELASTICA
		350357803	4	INGRASSATORE	GRAISSEUR	SCHMIERNIPPEL	GREASE NIPPLE	ENGRASADOR
		350357803	(1)	INGRASSATORE	GRAISSEUR	SCHMIERNIPPEL	GREASE NIPPLE	ENGRASADOR
		350359400	2	TAPPO	BOUCHON	STOPFEN	PLUG	TAPON
		353587130	2	RASCHIAPOLVERE	JOINT PARE-POUSS.	RADIALDICHTRING	DUST SEAL RING	JUNTA PARA POLVO
		366162030	4	VITE	VIS	SCHRAUBE	SCREW	TORNILLO
		366171628	288	VITE	VIS	SCHRAUBE	SCREW	TORNILLO

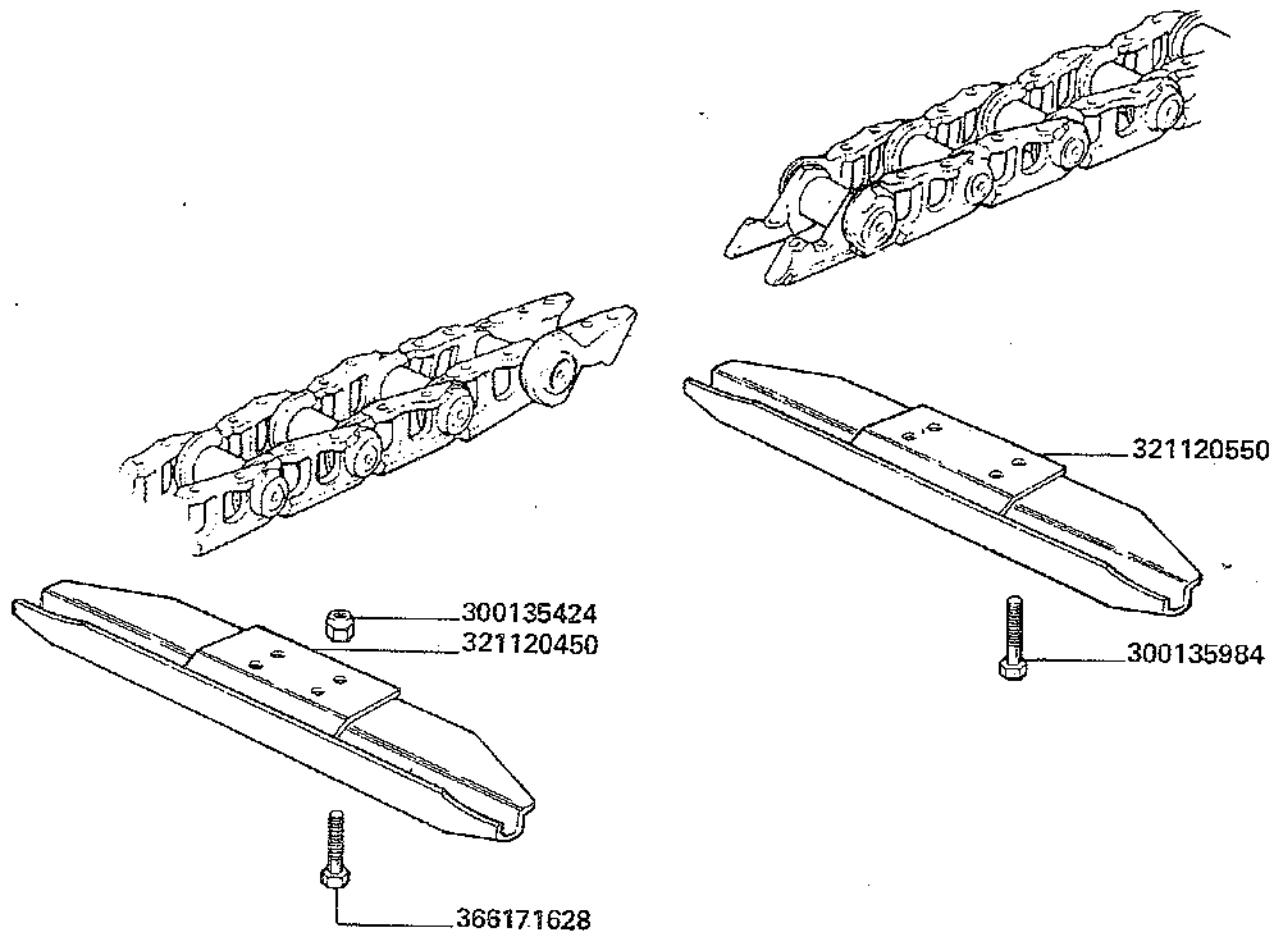
321120550
300135424
321120450
300135984
366171628

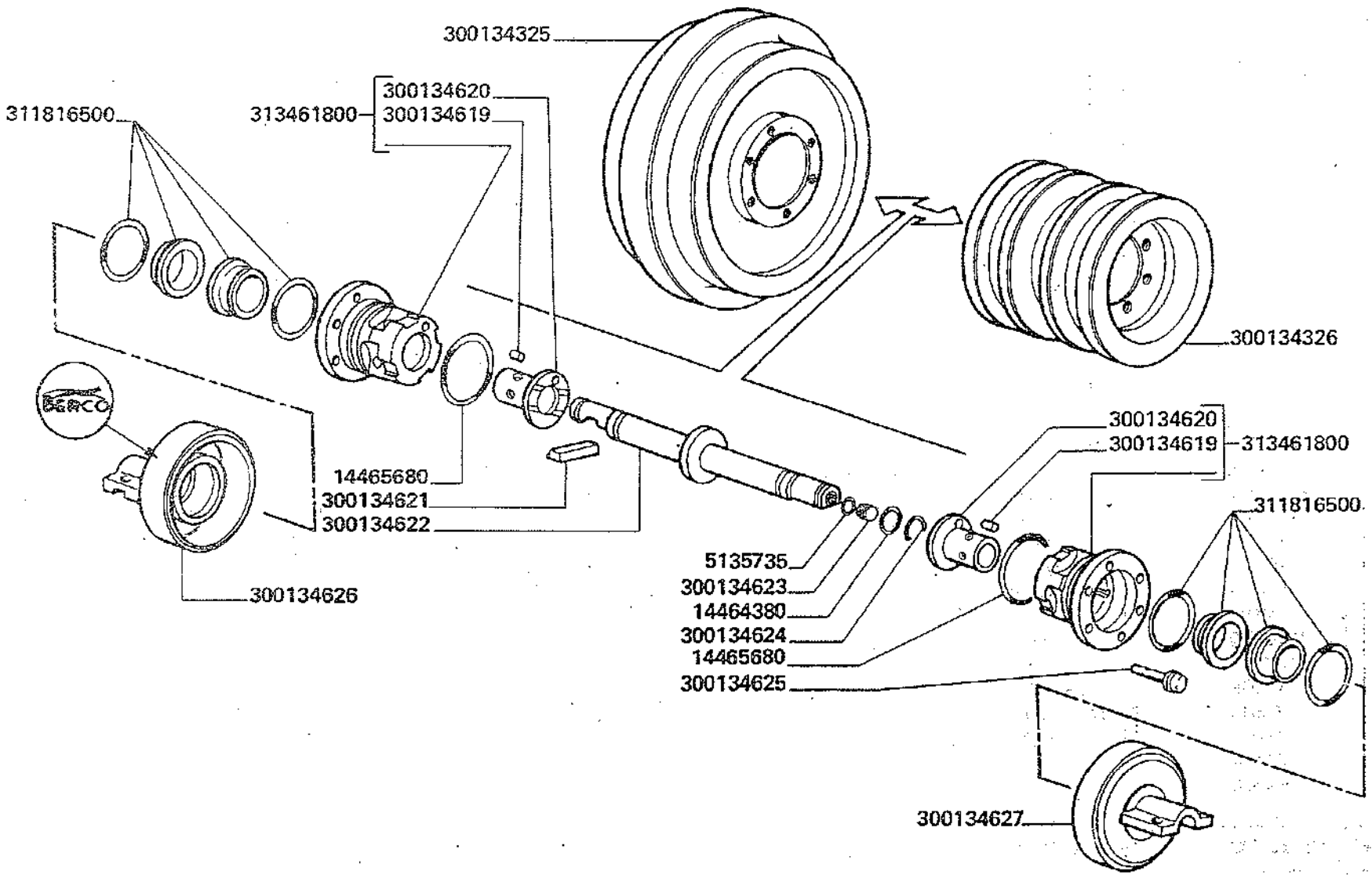

3500R
3550R

ELEMENTI RULLI E RUOTE TENDICINGOLO (BERCO) 313432500 313432600

Elements galets et roues tendeuses
Rollenelemente und spannraeder
Rollers elements and idler wheels
Elementos rodillos y ruedas de cadena

191.C

MODIF.	ANT. MODIF.	N. ORDIN.	Q	DENOMINAZIONE	DESIGNATION	BENENNUNG	DESCRIPTION	DENOMINACIONES
		5135735	1	GUARNIZIONE	JOINT	DICHTRING	SEAL	JUNTA
		14464380	2	GUARNIZIONE	JOINT	DICHTRING	SEAL	JUNTA
		14465680	2	GUARNIZIONE	JOINT	DICHTRING	SEAL	JUNTA
		300134325	1	COMPL. RUOTA	ROUE	SPANNRAD	TRACKWHEEL	RUEDA
		300134326	1	RULLO PORTANTE	ROULEAU	TRAGROLLE	ROLLER	RODILLO
		300134619	(2)	SPINA	AXE	STIFT	PIN	PASADOR
		300134620	(2)	BOCCOLA	DOUILLE	BUECHSE	BUSH	CASQUILLO
		300134621	1	CHIAVETTA	CLAVETTE	KEIL	KEY	CHAVETA
		300134622	1	ALBERO RULLI	ARBRE	WELLE	SHAFT	ARBOL
		300134623	1	TAPPO	BOUCHON	STOPFEN	PLUG	TAPON
		300134624	2	GUARNIZIONE	JOINT	DICHTRING	SEAL	JUNTA
		300134625	12	VITE	VIS	SCHRAUBE	SCREW	TORNILLO
		300134626	1	SUPPORTO D.	SUPPORT	HALTERUNG	SUPPORT	SOPORTE
		300134627	1	SUPPORTO S.	SUPPORT	HALTERUNG	SUPPORT	SOPORTE
		311816500	2	ANELLO COMPL.	BAGUE	RING	RING	ANILLO
		313461800	2	MOZZO COMPL.	MOYEU	NABE	HUB	CUBO

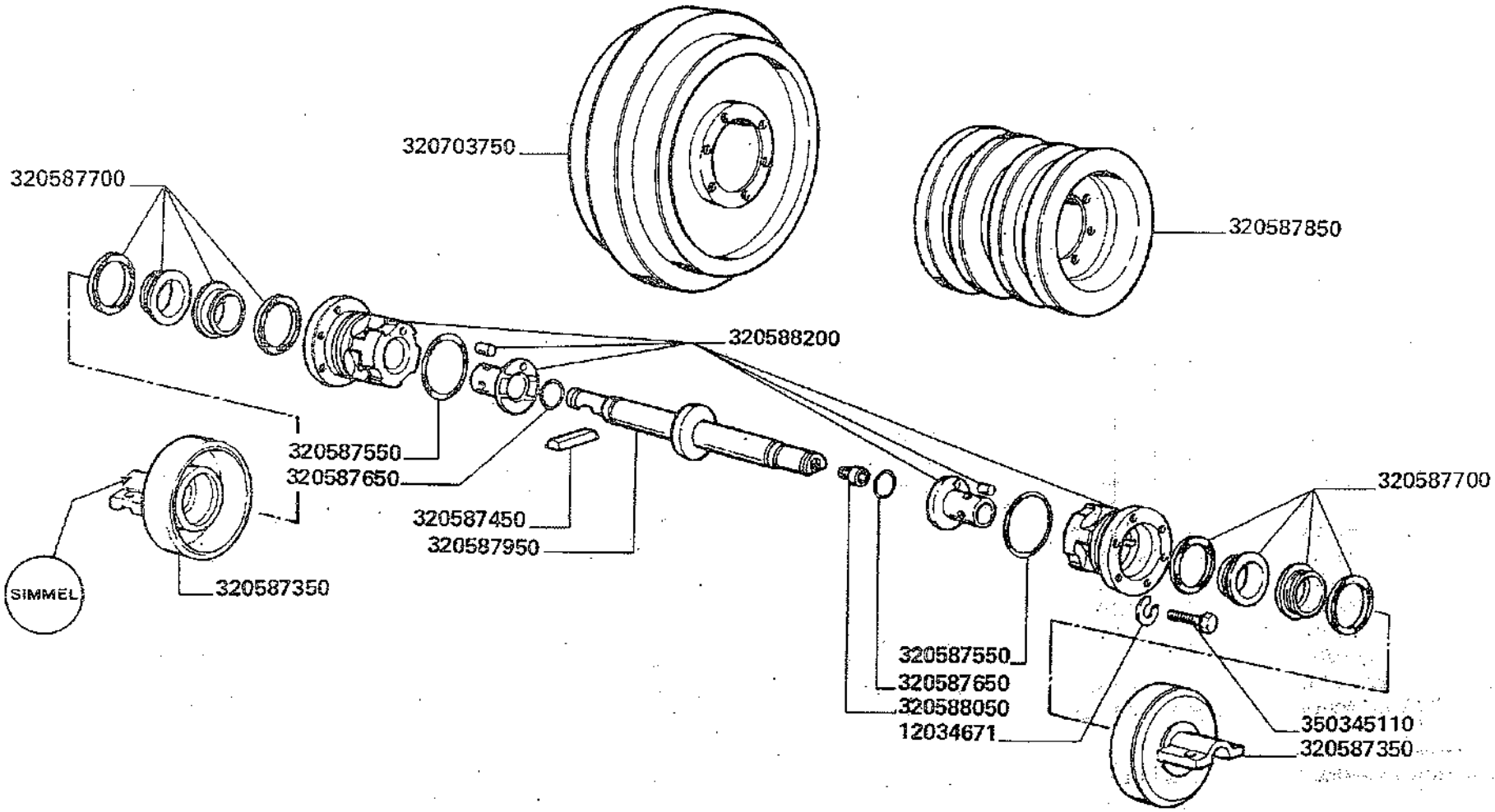

3500R
3550R

ELEMENTI RULLI E RUOTE TENDICINGOLO (SIMMEL) 320702700 320703200

Elements galets et roues tendeuses
Rollenelemente und spannraeder
Rollers elements and idier wheels
Elementos rodillos y ruedas de cadena

MODIF.	ANT. MODIF.	N. ORDIN.	Q	DENOMINAZIONE	DESIGNATION	BENENNUNG	DESCRIPTION	DENOMINACIONES
		12034671	12	ROSETTA ELASTICA	RONDELLE W	FEDERSCHEIBE	SPRING WASHER	ARANDELA ELASTICA
		320587350	2	SUPPORTO	SUPPORT	HALTERUNG	SUPPORT	SOPORTE
		320587450	1	CHIAVETTA	CLAVETTE	KEIL	KEY	CHAVETA
		320587550	2	GUARNIZIONE	JOINT	DICHTRING	SEAL	JUNTA
		320587650	2	GUARNIZIONE	JOINT	O-RING	O.RING	JUNTA
		320587700	2	GUARNIZIONE COMPL.	JOINT	DICHTRING	SEAL	JUNTA
		320587850	1	RULLO PORTANTE	ROULEAU	TRAGROLLE	ROLLER	RODILLO
		320587950	1	ALBERO RULLI	ARBRE	WELLE	SHAFT	ARBOL
		320588050	1	TAPPO	BOUCHON	STOPFEN	PLUG	TAPON
		320588200	1	BRONZINA COMPL.	BAGUE BRONZE	BUECHSE	BUSHING	CASQUILLO BRONCE
		320703750	1	RUOTA	ROUE	SPANNRAD	TRACKWEEL	RUEDA
		350345110	12	VITE	VIS	SCHRAUBE	SCREW	TORNILLO

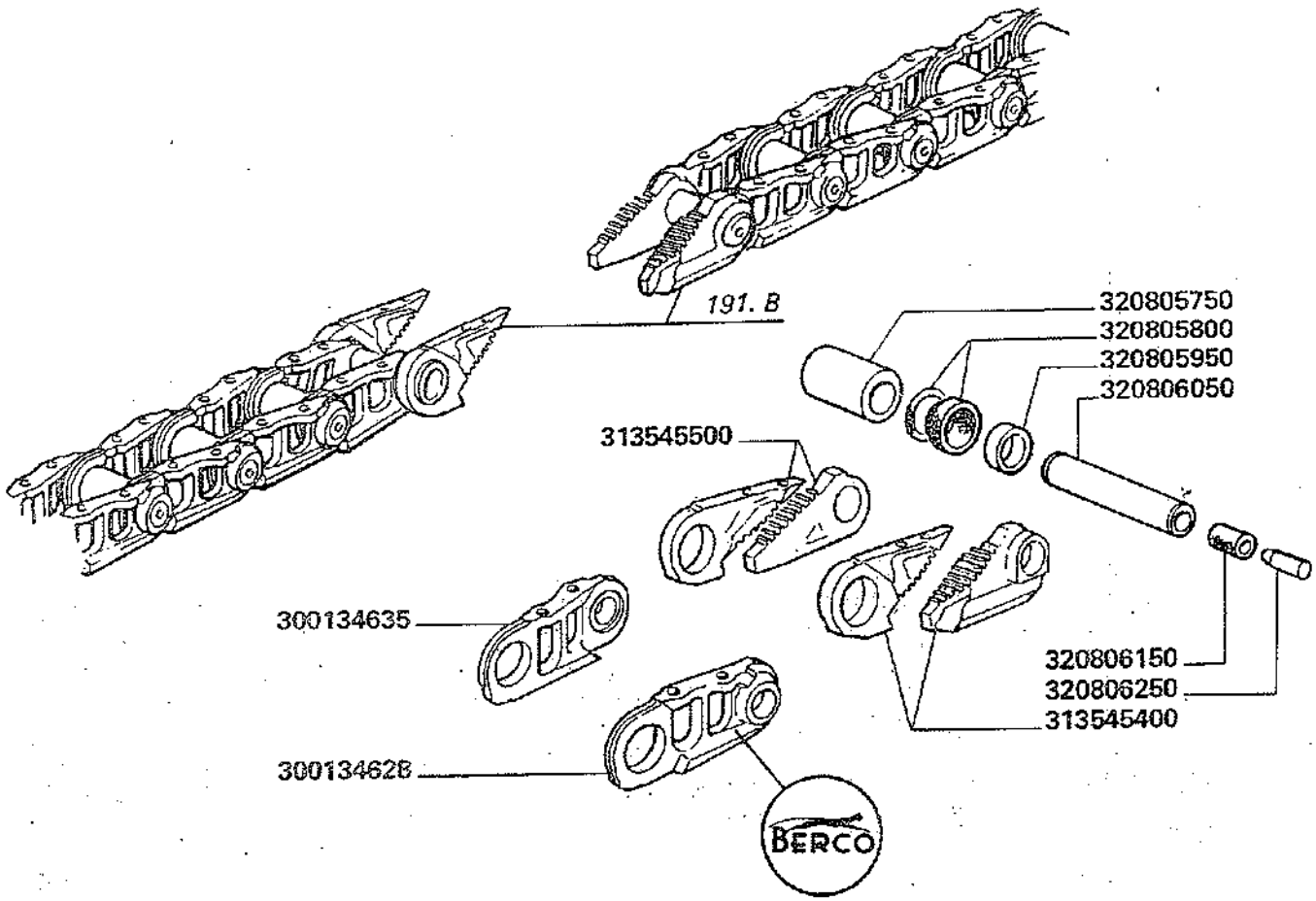

3500R
3550R

ELEMENTI CATENARIA AUTOLUBRIFICATA (BERCO) 312703600

Chaines lubrifiee
Selbstgeschmierte kette
Self lubricated track chain
Cadenas lubrificada

191.D

MODIF.	ANT. MODIF.	N. ORDIN.	Q	DENOMINAZIONE	DESIGNATION	BENENNUNG	DESCRIPTION	DENOMINACIONES
		300134628	35	ELEMENTO S. MAGLIE	ELEMENT MAILLONS	KETTENELEMENT	LINK ELEMENT	ELEM. DE ESLABON
		300134635	35	ELEMENTO D. MAGLIE	ELEMENT MAILLONS	KETTENELEMENT	LINK ELEMENT	ELEM. DE ESLABON
		313545400	2	MAGLIA GIUNZIONE INT.	MAILLON JONCTION	KETTENSCHLOSS	CONNECTING LINK	ESLABON DE EMPATE
		313545500	2	MAGLIA GIUNZIONE EST.	MAILLON JONCTION	KETTENSCHLOSS	CONNECTING LINK	ESLABON DE EMPATE
		320805750	35	BOCCOLA PERNO	BAGUE	BUECHSE	BUSH	CASQUILLO
		320805800	70	PARAOLIO COMPL.	JOINT D'ETANCHEITE	DICHTRING	SEAL	JUNTA HERMETICA
		320805950	70	ANELLO DISTANZIATORE	BAGUE	DISTANZBUECHSE	BUSH	CASQUILLO
		320806050	35	PERNO	AXE	BOLZEN	PIN	EJE
		320806150	35	TAMPONE	TAMPON	GUMMIPUFFER	RUBBER PAD	TOPE DE GOMA
		320806250	35	TAPPO	BOUCHON	STOPFEN	PLUG	TAPON

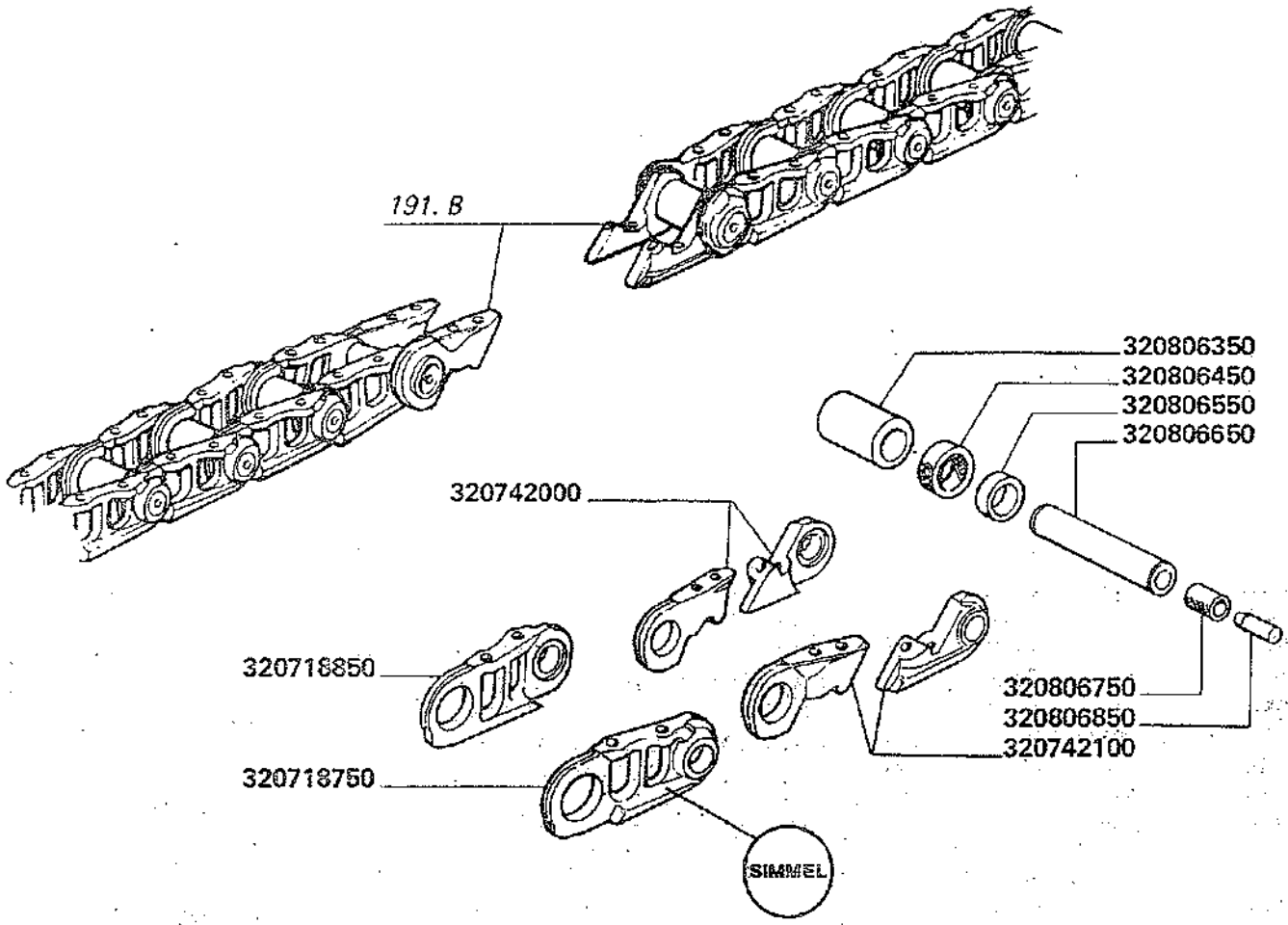

3500R
3550R

ELEMENTI CATENARIA AUTOLUBRIFICATA (SIMMEL) 320505400

Chaines lubrifiee
Selbstgeschmierte kette
Self lubricated track chain
Cadenas lubrificada

191.D/1

MODIF.	ANT. MODIF.	N. ORDIN.	Q	DENOMINAZIONE	DESIGNATION	BENENNUNG	DESCRIPTION	DENOMINACIONES
		320718750	35	ELEMENTO S. MAGLIE	ELEMENT MAILLONS	KETTENELEMENT	LINK ELEMENT	ELEM. DE ESLABON
		320718850	35	ELEMENTO D. MAGLIE	ELEMENT MAILLONS	KETTENELEMENT	LINK ELEMENT	ELEM. DE ESLABON
		320742000	2	MAGLIA GIUNZIONE EST.	MAILLON JONCTION	KETTENSCHLOSS	CONNECTING LINK	ESLABON DE EMPATE
		320742100	2	MAGLIA GIUNZIONE INT.	MAILLON JONCTION	KETTENSCHLOSS	CONNECTING LINK	ESLABON DE EMPATE
		320806350	35	BOCCOLA PERNO	BAGUE	BUECHSE	BUSH	CASQUILLO
		320806450	70	PARAOLIO COMPL.	JOINT D'ETANCHEITE	DICHTRING	SEAL	JUNTA HERMETICA
		320806550	70	ANELLO DISTANZIATORE	BAGUE	DISTANZBUECHSE	BUSH	CASQUILLO
		320806650	35	PERNO	AXE	BOLZEN	PIN	EJE
		320806750	35	TAMPONE	TAMPON	GUMMIPUFFER	RUBBER PAD	TOPE DE GOMA
		320806850	35	TAPPO	BOUCHON	STOPFEN	PLUG	TAPON

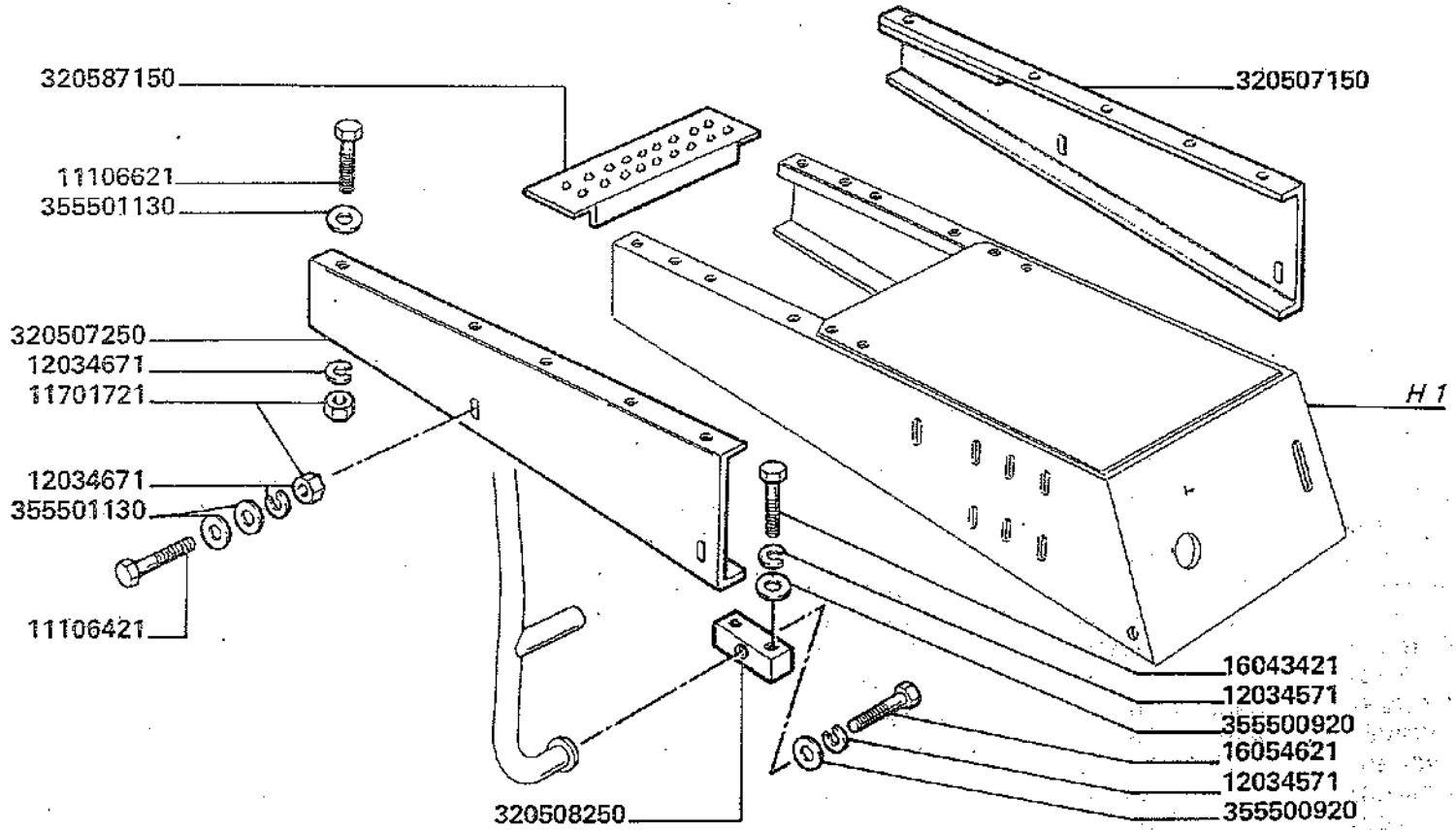
320587150
11106621
355501130
320507250
12034671
11701721
12034671
355501130
11106421
320507150
H 1
16043421
12034571
355500920
16054621
12034571
355500920
320508250

MODIF.	ANT. MODIF.	N. ORDIN.	Q	DENOMINAZIONE	DESIGNATION	BENENNUNG	DESCRIPTION	DENOMINACIONES
		11106421	4	VITE	VIS	SCHRAUBE	SCREW	TORNILLO
		11106621	10	VITE	VIS	SCHRAUBE	SCREW	TORNILLO
		11701721	14	DADO	ECROU	MUTTER	NUT	TUERCA
		12034571	3	ROSETTA ELASTICA	RONDELLE W	FEDERSCHEIBE	SPRING WASHER	ARANDELA ELASTICA
		12034671	14	ROSETTA ELASTICA	RONDELLE W	FEDERSCHEIBE	SPRING WASHER	ARANDELA ELASTICA
		16043421	2	VITE	VIS	SCHRAUBE	SCREW	TORNILLO
		16054621	1	VITE	VIS	SCHRAUBE	SCREW	TORNILLO
		320507150	1	FIANCO POST. PROL.	COTE	SEITENWAND	SIDE WALL	COSTADO
		320507250	1	FIANCO ANT. PROL.	COTE	SEITENWAND	SIDE WALL	COSTADO
		320508250	1	ATTACCO CORRIMANO	ATTELAGE MAIN COURANTE	KUPPLUNG HANDLAUF	HAND RAIL MOUNT	ENGANCHE BARANDILLA
		320587150	1	PEDANA PROL. SCALA	RALLONGE ESCALIER	VERLAENGERUNGG	EXTENSION LADDER	PROLONGA ESCALERA
		355500920	3	RONDELLA	RONDELLE	SCHEIBE	WASHER	ARANDELA
		355501130	18	RONDELLA	RONDELLE	SCHEIBE	WASHER	ARANDELA

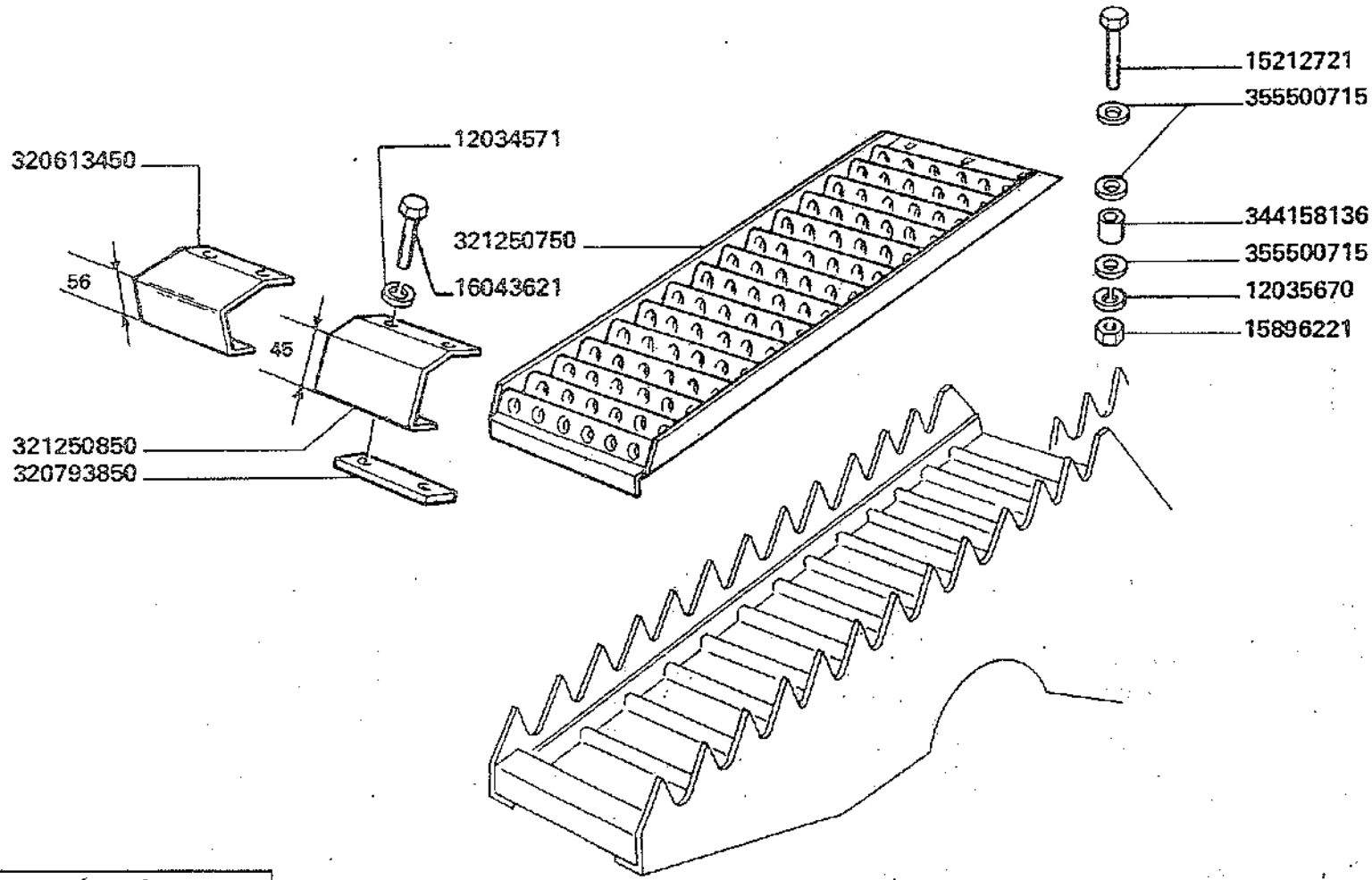

C 1101 aut. ⇐ n. 5C51103
aut. ⇐ n. 5C51133

MODIF.	ANT. MODIF.	N. ORDIN.	Q	DENOMINAZIONE	DESIGNATION	BENENNUNG	DESCRIPTION	DENOMINACIONES
		12034571	8	ROSETTA ELASTICA	RONDELLE W	FEDERSCHIEBE	SPRING WASHER	ARANDELA ELASTICA
		12035670	12	ROSETTA ELASTICA	RONDELLE W	FEDERSCHEIBE	SPRING WASHER	ARANDELA ELASTICA
		15212721	12	VITE	VIS	SCHRAUBE	SCREW	TORNILLO
		15896221	12	DADO	ECROU	MUTTER	NUT	TUERCA
		16043621	8	VITE	VIS	SCHRAUBE	SCREW	TORNILLO
		320613450	4	STAFFA	ETRIER	HALTER	BRACKET	APOYO
		320793850	4	RISCONTRO	BARRETTE	STREBE	STIFFENER	PLETINA
		321250750	4	GRIGLIA	GRILLE	DRAHTBELAG	STRAW WALKER MESH	MALLA DE SACUDID.
		321250850	4	STAFFA	ETRIER	HALTER	BRACKET	APOYO
		344158136	12	BOCCOLA	DOUILLE	BUECHSE	BUSH	CASQUILLO
		355500715	36	RONDELLA	RONDELLE	SCHEIBE	WASHER	ARANDELA

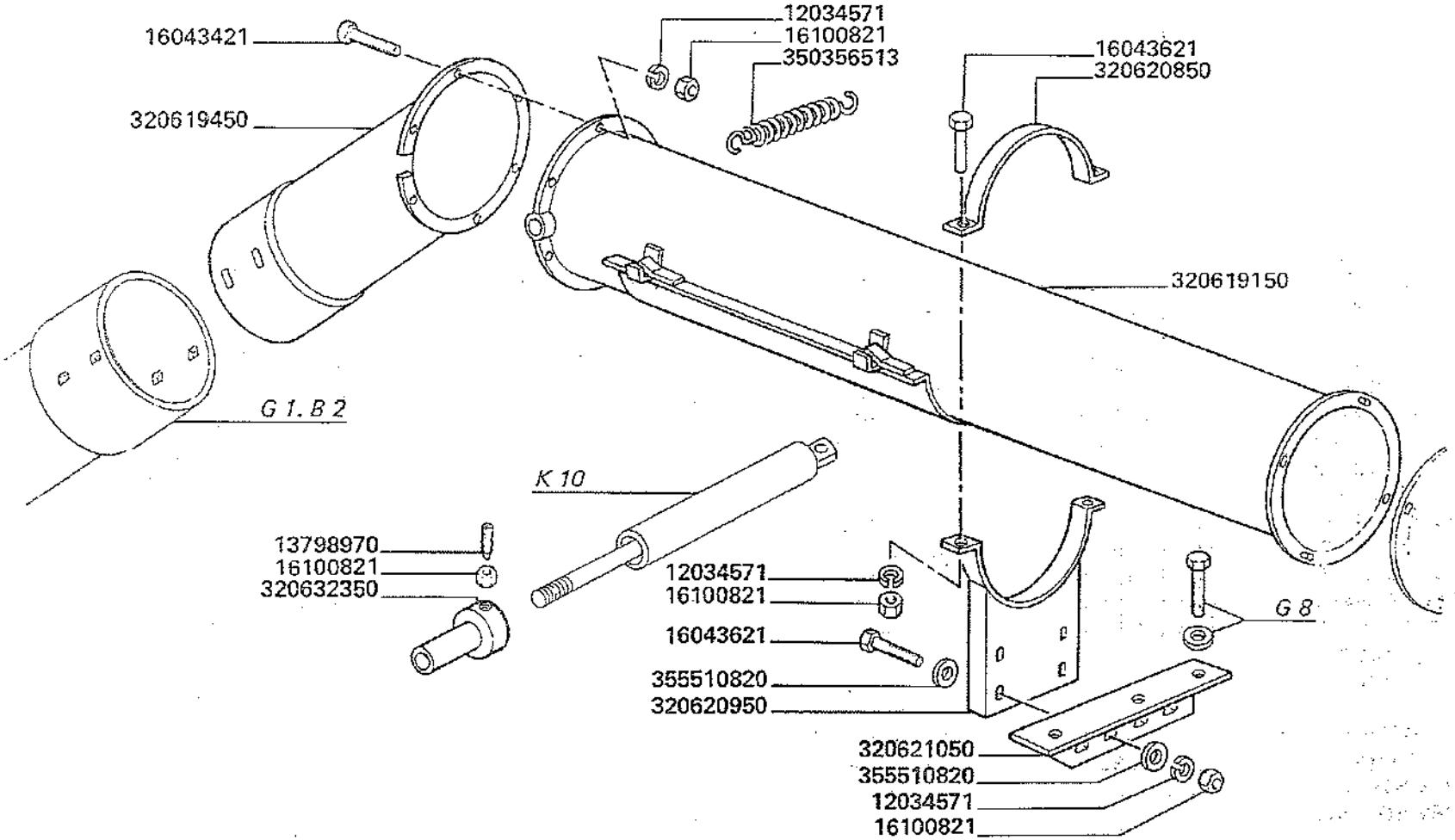
16043421
320619450
12034571
16100821
350356513
16043621
320620850
320619150
G 1. B 2
K 10
13798970
16100821
320632350
12034571
16100821
16043621
355510820
320620950
G 8
320621050
355510820
12034571
16100821

MODIF.	ANT. MODIF.	N. ORDIN.	Q	DENOMINAZIONE	DESIGNATION	BENENNUNG	DESCRIPTION	DENOMINACIONES
		10733601	2	COPIGLIA	GOUPILLE FENDUE	SPLINT	COTTER PIN	PASADOR ABIERTO
		10734601	1	COPIGLIA	GOUPILLE FENDUE	SPLINT	COTTER PIN	PASADOR ABIERTO
		11106221	6	VITE	VIS	SCHRAUBE	SCREW	TORNILLO
		11106421	6	VITE	VIS	SCHRAUBE	SCREW	TORNILLO
		11112621	2	VITE	VIS	SCHRAUBE	SCREW	TORNILLO
		11701721	14	DADO	ECROU	MUTTER	NUT	TUERCA
		11702911	2	DADO	ECROU	MUTTER	NUT	TUERCA
		12034571	42	ROSETTA ELASTICA	RONDELLE W	FEDERSCHEIBE	SPRING WASHER	ARANDELA ELASTICA
		12034671	12	ROSETTA ELASTICA	RONDELLE W	FEDERSCHEIBE	SPRING WASHER	ARANDELA ELASTICA
		12034771	3	ROSETTA ELASTICA	RONDELLE W	FEDERSCHEIBE	SPRING WASHER	ARANDELA ELASTICA
		12034871	2	ROSETTA ELASTICA	RONDELLE W	FEDERSCHEIBE	SPRING WASHER	ARANDELA ELASTICA
		12035071	1	ROSETTA ELASTICA	RONDELLE W	FEDERSCHEIBE	SPRING WASHER	ARANDELA ELASTICA
		12164121	2	DADO	ECROU	MUTTER	NUT	TUERCA
		12164321	1	DADO	ECROU	MUTTER	NUT	TUERCA
		13180901	2	VITE	VIS	SCHRAUBE	SCREW	TORNILLO
		13798970	1	VITE	VIS	SCHRAUBE	SCREW	TORNILLO
		15540321	1	VITE	VIS	SCHRAUBE	SCREW	TORNILLO
		15981121	2	VITE	VIS	SCHRAUBE	SCREW	TORNILLO
		15988521	2	VITE	VIS	SCHRAUBE	SCREW	TORNILLO
		16043221	5	VITE	VIS	SCHRAUBE	SCREW	TORNILLO
		16043421	24	VITE	VIS	SCHRAUBE	SCREW	TORNILLO

.../...

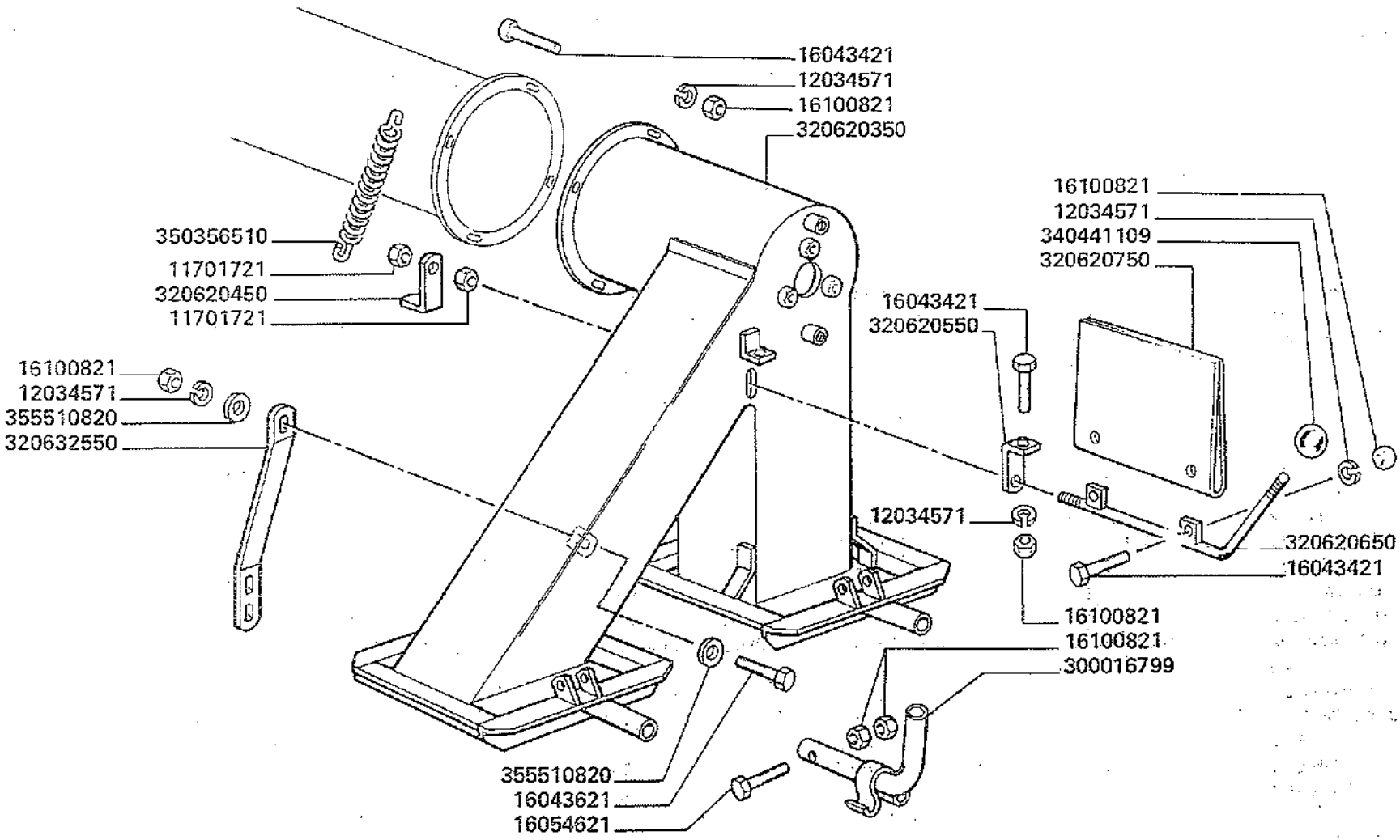
16043421
12034571
16100821
320620350
350356510
11701721
320620450
11701721
16100821
12034571
355510820
320632550
16100821
12034571
340441109
320620750
16043421
320620550
12034571
320620650
16043421
16100821
16100821
300016799
355510820
16043621
16054621

MODIF.	ANT. MODIF.	N. ORDIN.	Q	DENOMINAZIONE	DESIGNATION	BENENNUNG	DESCRIPTION	DENOMINACIONES
		16043621	13	VITE	VIS	SCHRAUBE	SCREW	TORNILLO
		16054621	1	VITE	VIS	SCHRAUBE	SCREW	TORNILLO
		16100821	42	DADO	ECROU	MUTTER	NUT	TUERCA
		28040490	1	CUSCINETTO	ROULEMENT	LAGER	BEARING	RODAMIENTO
		28996540	1	CUSCINETTO	ROULEMENT	LAGER	BEARING	RODAMIENTO
		300016797	1	PERNO	AXE	BOLZEN	PIN	EJE
		300016799	2	MANIGLIA FISSAGGIO SACCHI	POIGNEE DE PINCE-SAC	SAKHALTERGRIFF	BAG CLAMP HANDLE	PALANCA DEL SOPORT. PARA SACOS
		300017034	1	PORTELLO	TRAPPE	KLAPPE	COVER	TRAMPILLA
		300017053	2	SPINA	AXE	STIFT	PIN	PASADOR
		300018452	1	FRENA SACCHI	FREIN DE SAC	SAKBREMSE	BAG CHUTES	FRENA SACOS
		300130570	1	PERNO	AXE	BOLZEN	PIN	PASADOR
		300131006	1	CORDA	CORDE	LEINE	CORD	CUERDA
		301818650	1	BIELLA D.	BIELLE	STANGE	ROD	BIELA
		301818651	1	BIELLA S.	BIELLE	STANGE	ROD	BIELA
		320401700	1	SCATOLA COMPL.	BOITIER	GETRIEBE	GEARBOX	CAJA
		320530950	1	PROTEZIONE	PROTECTION	SCHUTZBLECH	GUARD	PROTECCION
		320619150	1	TUBO	TUBE	ROHR	PIPE	TUBO
		320619250	1	COCLEA INF.	VIS	SCHNECKE	AUGER	SIN-FIN
		320619350	1	COCLEA SUP.	VIS	SCHNECKE	AUGER	SIN-FIN
		320619450	1	PROLUNGA ELEVATORE	RALLONGE	VERLAENGERUNG	PIPE UNION	PROLONGA

../...

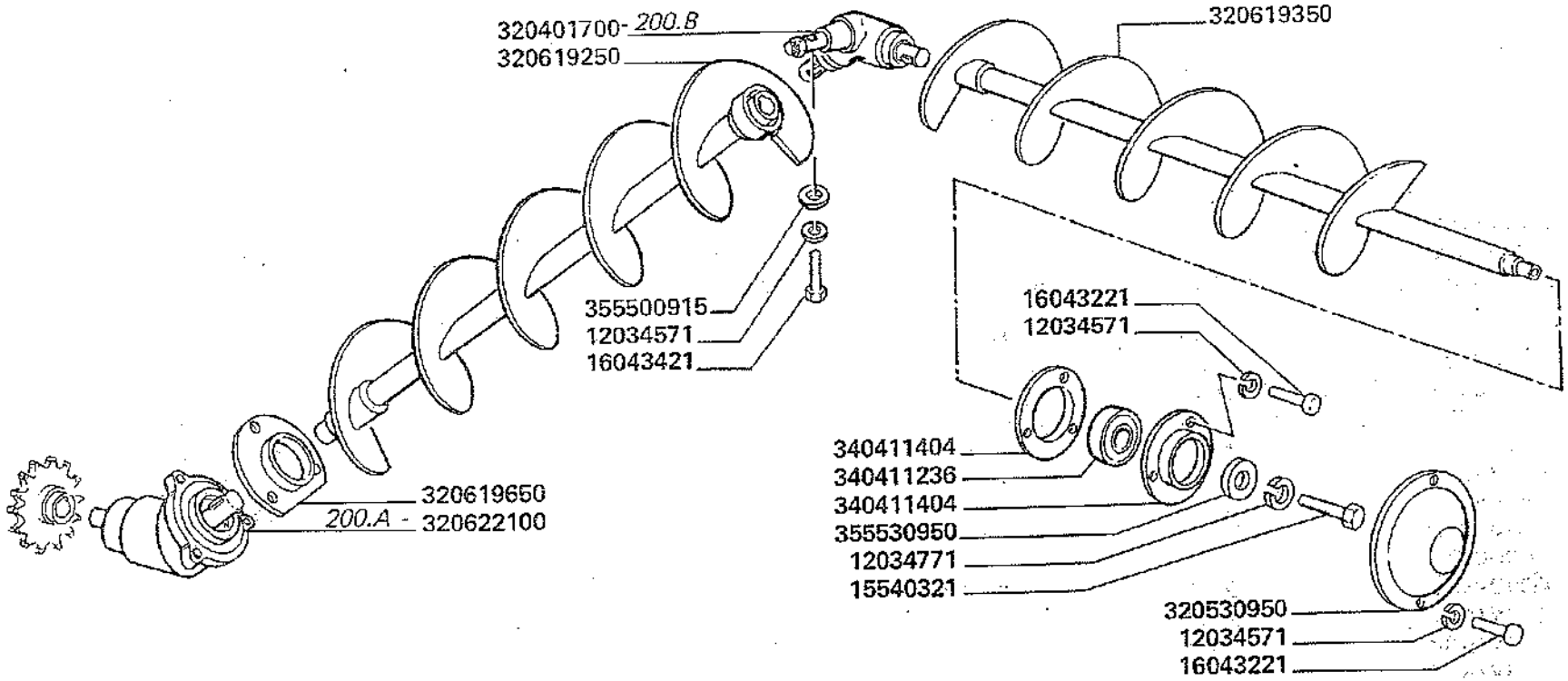
320401700- 200.B
320619250
320619350
355500915
12034571
16043421
16043221
12034571
340411404
340411236
340411404
355530950
12034771
15540321
320530950
12034571
16043221
320619650
200.A - 320622100

MODIF.	ANT. MODIF.	N. ORDIN.	Q	DENOMINAZIONE	DESIGNATION	BENENNUNG	DESCRIPTION	DENOMINACIONES
		320619650	1	PROTEZIONE	PROTECTION	SCHUTZ	GUARD	PROTECCION
		320619750	1	PUNTONE IRRIG.	BEQUILLE	STREBE	STAY	PUNTAL
		320619850	1	PUNTONE ANT.	BEQUILLE	STREBE	STAY	PUNTAL
		320619950	1	PUNTONE POST.	BEQUILLE	STREBE	STAY	PUNTAL
		320620150	1	PUNTONE SOST. SCIVOLO	BEQUILLE	STREBE	STAY	PUNTAL
		320620350	1	INSACCATORE	ENSACHEUR	ABSACKUNG	BAGGER	ENSACADO
		320620450	1	ATTACCO MOLLA	PLAQUETTE	PLATTE	PLATE	PLAQUITA
		320620550	1	SUPPORTO LEVA	SUPPORT	HALTERUNG	SUPPORT	SOPORTE
		320620650	1	LEVA	LEVIER	HEBEL	LEVER	PALANCA
		320620750	1	DEVIATORE PRODOTTO	DEFLECTEUR	HALMTEILER	CROP DIVIDER	DEFLECTOR
		320620850	1	BRIGLIA	COLLIER	SCHELLE	CLAMP	COLLAR
		320620950	1	SUPPORTO TUBO	SUPPORT	HALTERUNG	SUPPORT	SOPORTE
		320621050	1	STAFFA FISS. SUPPORTO	ETRIER	HALTER	BRACKET	SOPORTE
		320621550	1	SCATOLA ATTACCO PUNT.	SUPPORT	HALTERUNG	SUPPORT	SOPORTE
		320621650	1	PERNO SUPP. SCATOLA	AXE	BOLZEN	PIN	EJE
		320621750	2	DADO FISS. PERNO	ECROU	MUTTER	NUT	TUERCA
		320621850	1	DISTANZIALE	ENTRETOISE	DISTANZBUECHSE	SPACER	ESPACIADOR
		320622050	1	SCIVOLO SACCHI	GLISSIERE	RUTSCHE	BAG CHUTES	DESCARGA SACOS
		320622100	1	SCATOLA COPPIA CONICA	BOITIER COUPLE CONIQUE	GETRIEBE	BEVEL GEAR BOX	CAJA ENGRANAJE CONICO

../...

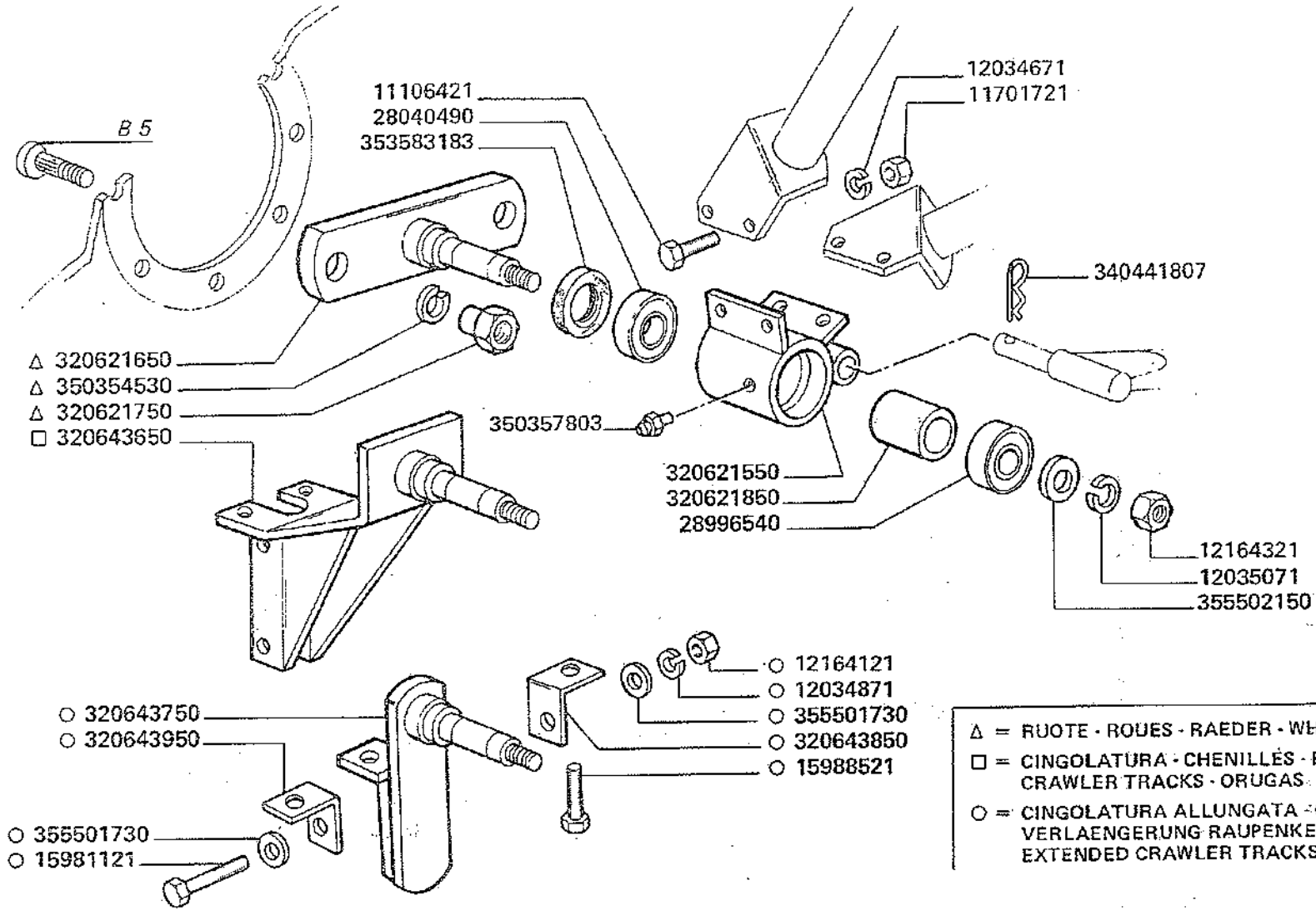

△ = RUOTE - ROUES - RAEDER - WHEELS - RUEDAS

□ = CINGOLATURA - CHENILLES - RAUPENKETTEN - CRAWLER TRACKS - ORUGAS

○ = CINGOLATURA ALLUNGATA - CHENILLES ALLONGEES - VERLAENGERUNG RAUPENKETTEN - EXTENDED CRAWLER TRACKS - ORUGAS ALARGADAS

MODIF.	ANT. MODIF.	N. ORDIN.	Q	DENOMINAZIONE	DESIGNATION	BENENNUNG	DESCRIPTION	DENOMINACIONES
		320623350	1	PIATTAFORMA INSACCAGGIO	PLATE-FORME D'ENSACHAGE	ABSACPLATFORM	BAGGING PLATFORM	PLATAFORMA ENSACADORA
		320624350	1	PROTEZIONE SU PIATTAF.	PROTECTION	SCHUTZ	GUARD	PROTECCION
		320624850	1	CORRIMANO	MAIN-COURANT	HANDLAUF	HANDRAIL	BARANDILLA
		320624950	1	CHIUSURA SU PIATTAF.	FERMETURE	ABDECKPLATTE	COVER	CIERRE
		320632550	1	PIATTO IRRIGIDIMENTO	BARRETTE	VERSTAERKUNG	STIFFENER	PLETINA
		320643350	1	PUNTONE SOST. SCIVOLO	BEQUILLE	STREBE	STAY	PUNTAL
		320643450	1	PUNTONE ANT.	BEQUILLE	STREBE	STAY	PUNTAL
		320643550	1	PUNTONE POST.	BEQUILLE	STREBE	STAY	PUNTAL
		320643650	1	PERNO SUPP. CINGOLI NORM.	AXE	BOLZEN	PIN	EJE
		320643750	1	PERNO SUPP. CINGOLI ALL.	AXE	BOLZEN	PIN	EJE
		320643850	1	PIASTRINA POST.	PLAQUETTE	PLATTE	PLATE	PLAQUITA
		320643950	1	PIASTRINA ANT.	PLAQUETTE	PLATTE	PLATE	PLAQUITA
		320768650	1	PUNTONE	BEQUILLE	STREBE	STAY	PUNTAL
		340411236	1	CUSCINETTO	ROULEMENT	LAGER	BEARING	RODAMIENTO
		340411404	2	FLANGIA CUSCINETTO	FLASQUE	LAGERFLANSCH	FLANGE	BRIDA
		340415614	2	BOCCOLA	BAGUE	BUECHSE	BUSH	CASQUILLO
		340415630	2	BOCCOLA	BAGUE	BUECHSE	BUSH	CASQUILLO

.../...

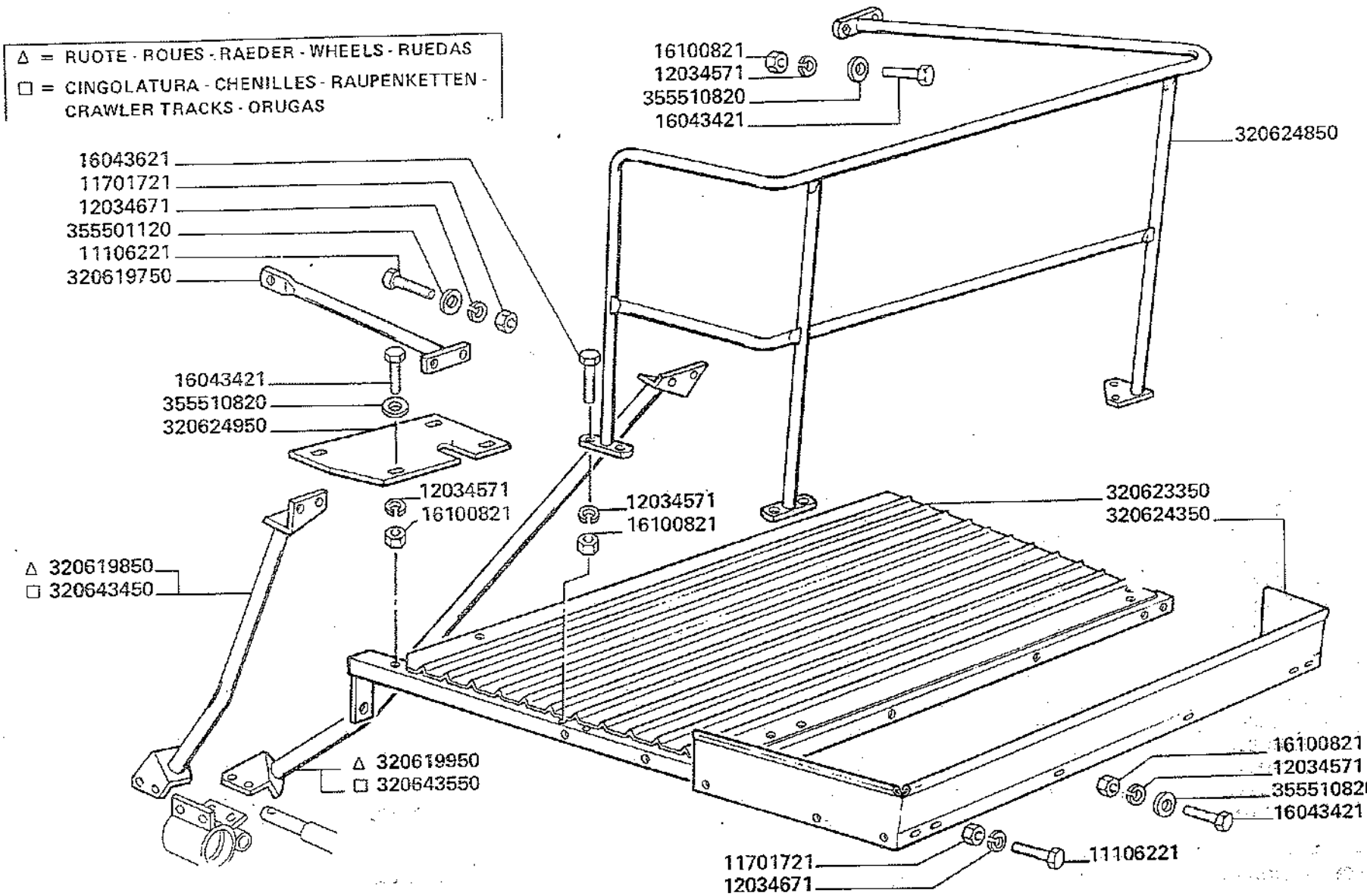

3500-3500R
3550-3550R

Ensacheur
Absackvorrichtung

INSACCATORE

Bagger attachement
Ensacador

200

5

MODIF.	ANT. MODIF.	N. ORDIN.	Q	DENOMINAZIONE	DESIGNATION	BENENNUNG	DESCRIPTION	DENOMINACIONES
		340441109	1	IMPUGNATURA	POIGNEE	GRIFF	KNOB	BOTON
		340441807	5	CHIAVISTELLO	GOUPILLE RAPIDE	VORSTECKER	SPRING CLIP	PASADOR
		350356118	2	MOLLA	RESSORT	FEDER	SPRING	RESORTE
		350356510	1	MOLLA	RESSORT	FEDER	SPRING	RESORTE
		350356513	1	MOLLA	RESSORT	FEDER	SPRING	RESORTE
		350357803	1	INGRASSATORE	GRAISSEUR	SCHMIERNIPPEL	GREASE NIPPLE	ENGRASADOR
		350399011	1	REDANCE	REDANCIE	OESE	THIMBLE	OJAL
		353583183	1	GUARNIZIONE	JOINT	DICHTUNG	GASKET	JUNTA
		355500915	1	RONDELLA	RONDELLE	SCHEIBE	WASHER	ARANDELA
		355501120	2	RONDELLA	RONDELLE	SCHEIBE	WASHER	ARANDELA
		355501320	4	RONDELLA	RONDELLE	SCHEIBE	WASHER	ARANDELA
		355501730	2	RONDELLA	RONDELLE	SCHEIBE	WASHER	ARANDELA
		355502150	1	RONDELLA	RONDELLE	SCHEIBE	WASHER	ARANDELA
		355510820	22	RONDELLA	RONDELLE	SCHEIBE	WASHER	ARANDELA
		355530950	1	RONDELLA	RONDELLE	SCHEIBE	WASHER	ARANDELA

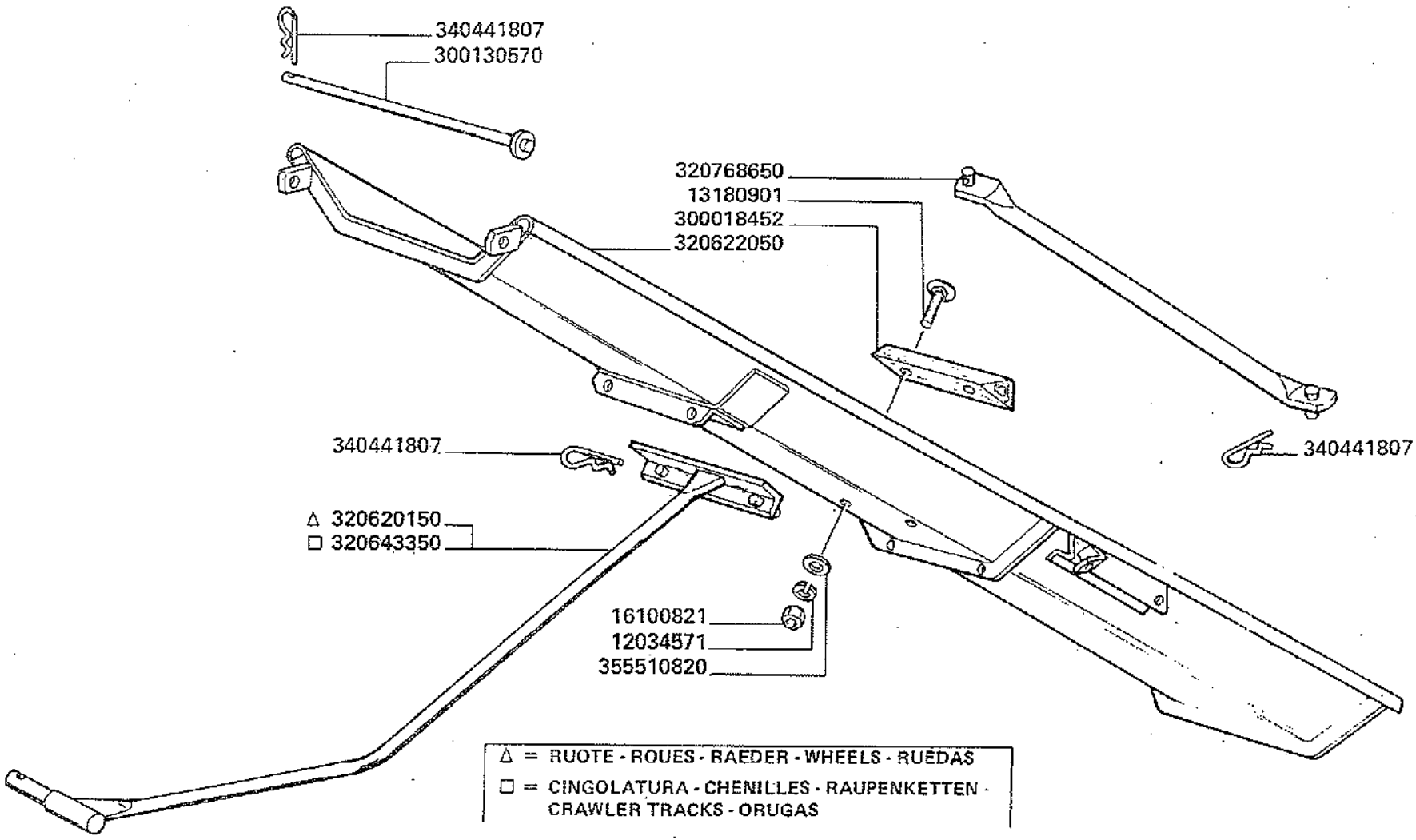
340441807
300130570
320768650
13180901
300018452
320622050
340441807
340441807
△ 320620150
□ 320643350
16100821
12034571
355510820
△ = RUOTE - ROUES - RAEDER - WHEELS - RUEDAS
□ = CINGOLATURA - CHENILLES - RAUPENKETTEN - CRAWLER TRACKS - ORUGAS

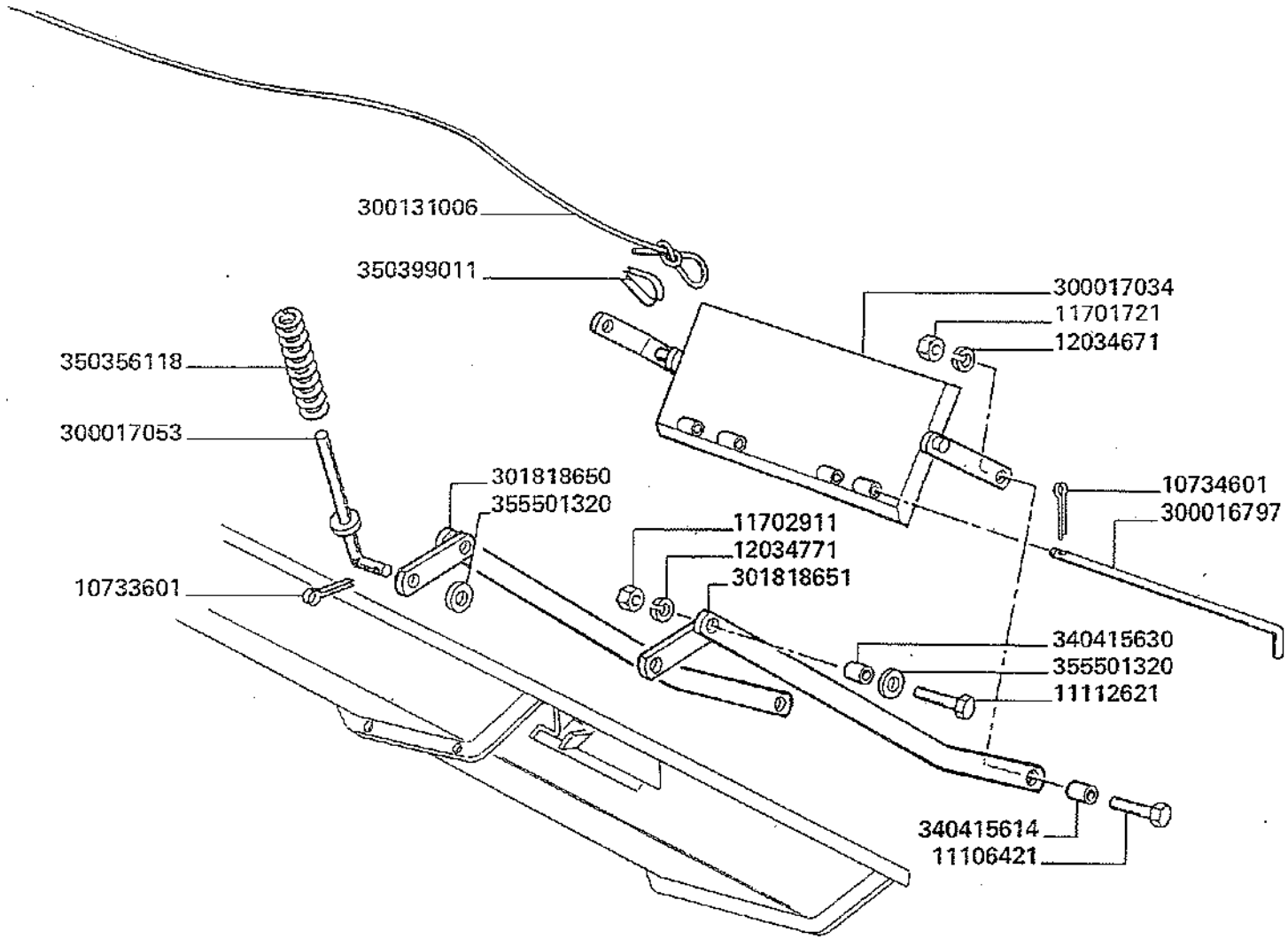
300131006
350399011
350356118
300017053
301818650
355501320
10733601
11702911
12034771
301818651
300017034
11701721
12034671
10734601
300016797
340415630
355501320
11112621
340415614
11106421

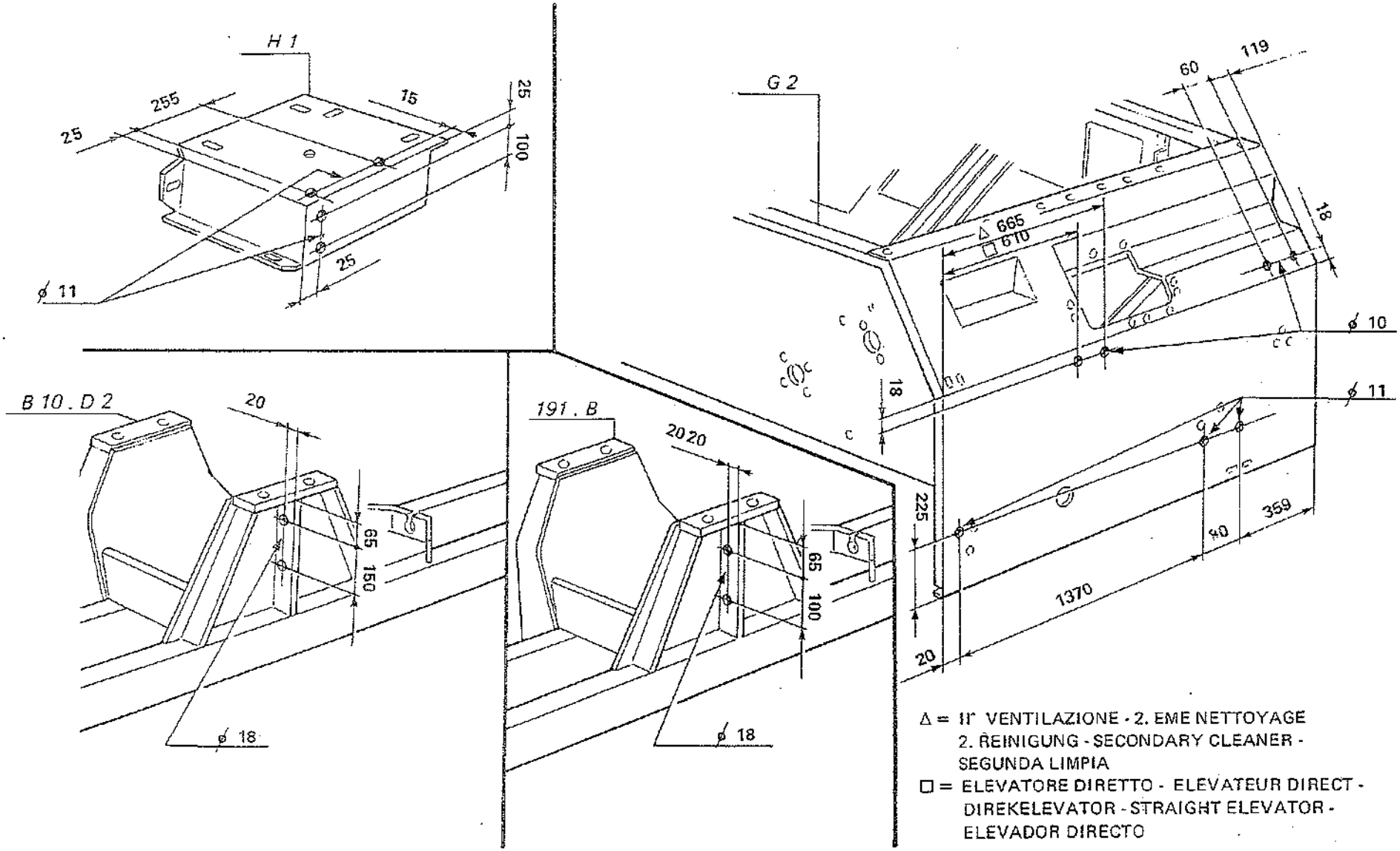

Δ = 1r VENTILAZIONE - 2. EME NETTOYAGE
2. REINIGUNG - SECONDARY CLEANER -
SEGUNDA LIMPIA

□ = ELEVATORE DIRETTO - ELEVATEUR DIRECT -
DIREKELEVATOR - STRAIGHT ELEVATOR -
ELEVADOR DIRECTO

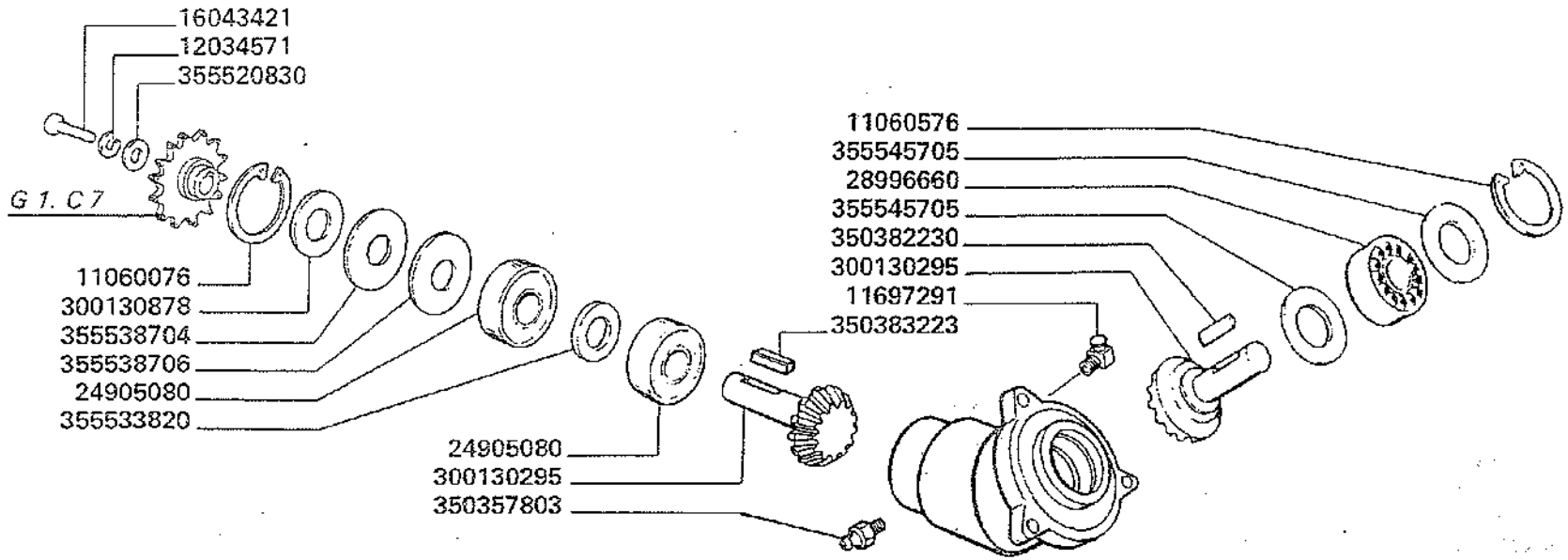
16043421
12034571
355520830
G 1. C 7
11060076
300130878
355538704
355538706
24905080
355533820
24905080
300130295
350357803
11060576
355545705
28996660
355545705
350382230
300130295
11697291
350383223

MODIF.	ANT. MODIF.	N. ORDIN.	Q	DENOMINAZIONE	DESIGNATION	BENENNUNG	DESCRIPTION	DENOMINACIONES
		11060076	1	ANELLO ELASTICO	ARRETOIR	SICHERUNGSRING	LOCKRING	ANILLO DE FRENO
		11060576	1	ANELLO ELASTICO	ARRETOIR	SICHERUNGSRING	LOCKRING	ANILLO DE FRENO
		11697291	1	OLIATORE	HUILEUR	SCHMIERNIPPEL	GREASE NIPPLE	ENGRASADOR
		12034571	1	ROSETTA ELASTICA	RONDELLE W	FEDERSCHEIBE	SPRING WASHER	ARANDELA ELASTICA
		16043421	1	VITE	VIS	SCHRAUBE	SCREW	TORNILLO
		24905080	2	CUSCINETTO	ROULEMENT	LAGER	BEARING	RODAMIENTO
		28996660	1	CUSCINETTO	ROULEMENT	LAGER	BEARING	RODAMIENTO
		300130295	2	PIGNONE	PIGNON	KELRITZEL	BEVER PINION	PINON CONICO
		300130878	1	RONDELLA PARAPOL.	RONDELLE	SCHEIBE	WASHER	ARANDELA
		350357803	1	INGRASSATORE	GRAISSEUR	SCHMIERNIPPEL	GREASE NIPPLE	ENGRASADOR
		350382230	1	LINGUETTA	CLAVETTE	KEIL	KEY	CHAVETA
		350383223	1	LINGUETTA	CLAVETTE	KEIL	KEY	CHAVETA
		355520830	1	RONDELLA	RONDELLE	SCHEIBE	WASHER	ARANDELA
		355533820	1	RONDELLA	RONDELLE	SCHEIBE	WASHER	ARANDELA
		355538704	1	RONDELLA	RONDELLE	SCHEIBE	WASHER	ARANDELA
		355538706	1	RONDELLA	RONDELLE	SCHEIBE	WASHER	ARANDELA
		355545705	4	RONDELLA	RONDELLE	SCHEIBE	WASHER	ARANDELA

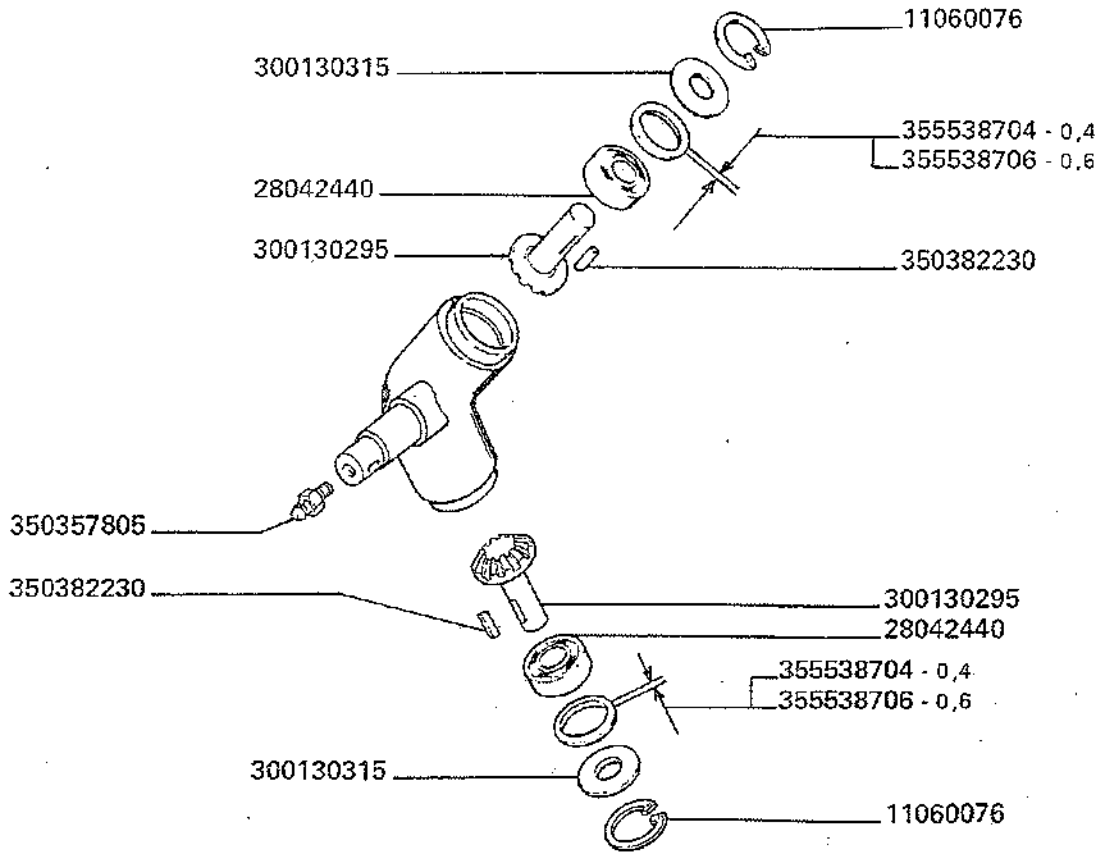
11060076
300130315
355538704 - 0,4
355538706 - 0,6
28042440
300130295
350382230
350357805
350382230
300130295
28042440
355538704 - 0,4
355538706 - 0,6
300130315
11060076

MODIF.	ANT. MODIF.	N. ORDIN.	Q	DENOMINAZIONE	DESIGNATION	BENENNUNG	DESCRIPTION	DENOMINACIONES
		11060076	2	ANELLO ELASTICO	ARRETOIR	SICHERUNGSRING	LOCKRING	ANILLO DE FRENO
		28042440	2	CUSCINETTO	ROULEMENT	LAGER	BEARING	RODAMIENTO
		300130295	2	PIGNONE	PIGNON	KEGELRITZEL	BEVEL PINION	PINON CONICO
		300130315	2	RONDELLA PARAPOL.	RONDELLE	SCHEIBE	WASHER	ARANDELA
		350357805	1	INGRASSATORE	GRAISSEUR	SCHMIERNIPPEL	GREASE NIPPLE	ENGRASADOR
		350382230	2	LINGUETTA	CLAVETTE	KEIL	KEY	CHAVETA
		355538704	2	RONDELLA	RONDELLE	SCHEIBE	WASHER	ARANDELA
		355538706	2	RONDELLA	RONDELLE	SCHEIBE	WASHER	ARANDELA

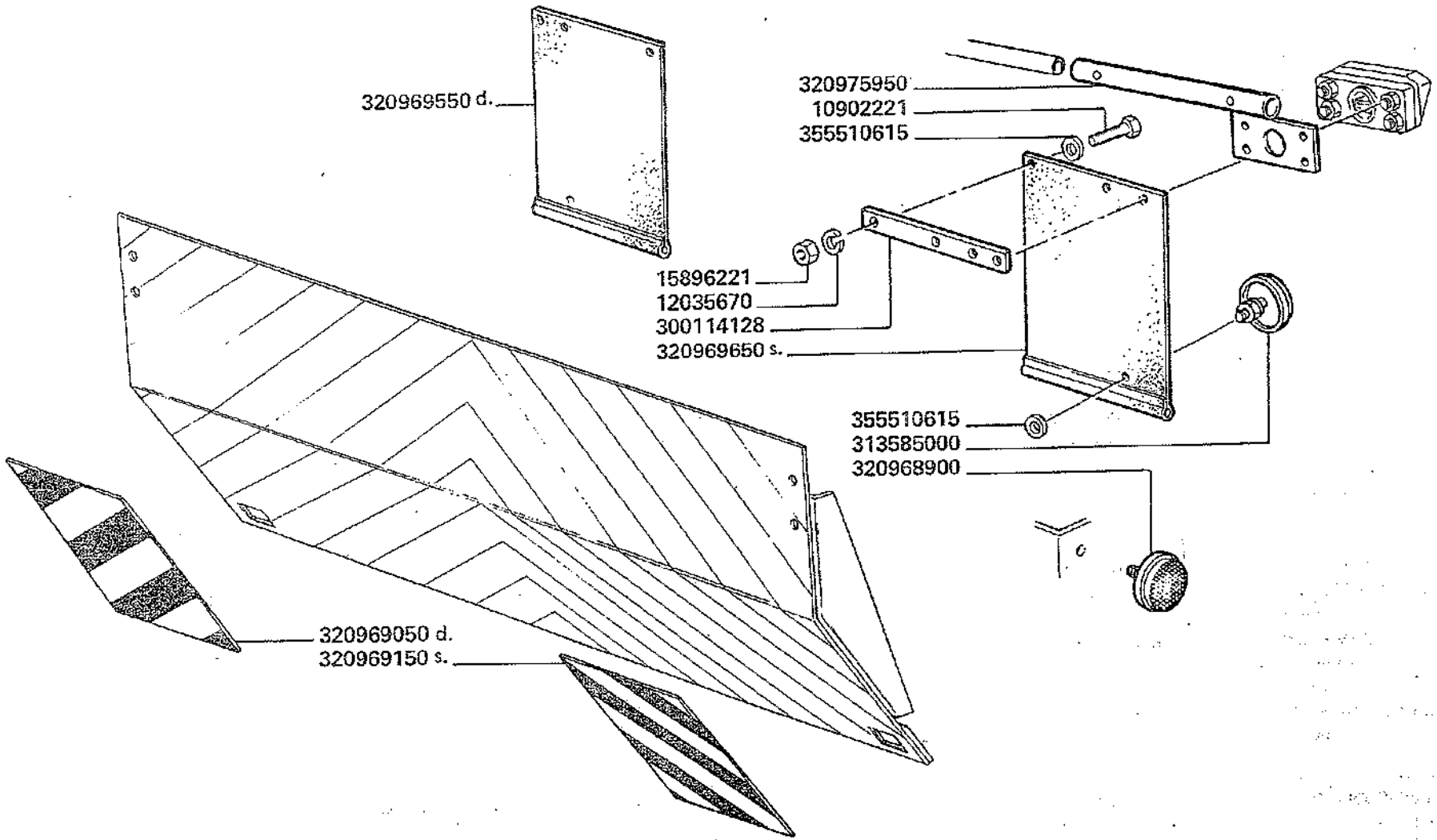
320969550 d.
320975950
10902221
355510615
15896221
12035670
300114128
320969650 s.
355510615
313585000
320968900
320969050 d.
320969150 s.

MODIF.	ANT. MODIF.	N. ORDIN.	Q	DENOMINAZIONE	DESIGNATION	BENENNUNG	DESCRIPTION	DENOMINACIONES
		10902221	4	VITE	VIS	SCHRAUBE	SCREW	TORNILLO
		12035670	4	ROSETTA ELASTICA	RONDELLE W	FEDERSCHEIBE	SPRING WASHER	ARANDELA ELASTICA
		15896221	4	DADO	ECROU	MUTTER	NUT	TUERCA
		300114128	2	SUPPORTO PANNELLO	SUPPORT	HALTERUNG	SUPPORT	SOPORTE
		313585000	2	CATADIOTTRO ROSSO	CATADIOPTRE ROUGE	RUECKSTRAHLER ROT	REFLECTOR RED	CATAFAROS ROJO
		320968900	2	CATADIOTTRO ARANCIONE	CATADIOPTRE ORANGE	RUECKSTRAHLER ORANGE	REFLECTOR ORANGE	CATAFAROS ANARANJADO
		320969050	1	AUTOADESIVO ZEBRATO	ADHESIF	FESTHAFTEND	SELF-ADHESIVE	ADHESIVO
		320969150	1	AUTOADESIVO ZEBRATO	ADHESIF	FESTHAFTEND	SELF-ADHESIVE	ADHESIVO
		320969550	1	PANNELLO ZEBRATO D.	PANNEAU ZEBRE	ZEBRATAFELN	ZEBRA PANNEL	PANEL CEBRADO
		320969650	1	PANNELLO ZEBRATO S.	PANNEAU ZEBRE	ZEBRATAFELN	ZEBRA PANNEL	PANEL CEBRADO
		320975950	2	SUPPORTO MOBILE	SUPPORT	HALTERUNG	SUPPORT	SOPORTE
		355510615	8	RONDELLA	RONDELLE	SCHEIBE	WASHER	ARANDELA

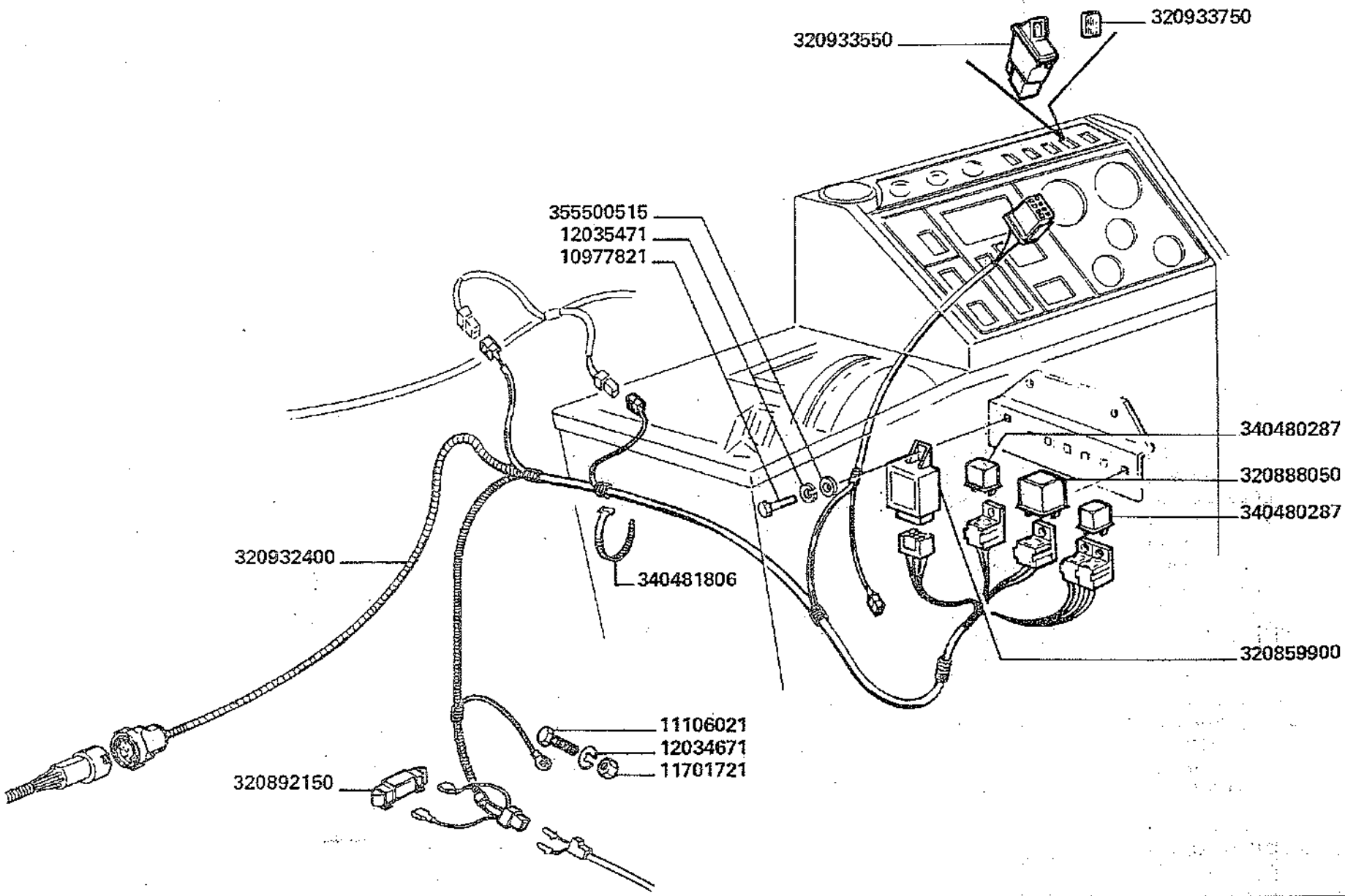

3500-3500R
3550-3550R

DISPOSITIVO GALLEGGIAMENTO TESTATA

Dispositif de flottement plataforme de coupe
Schneidwerk federung
Device for table floatation
Dispositivo de flotamiento barra de corte

212

1/2

MODIF.	ANT. MODIF.	N. ORDIN.	Q	DENOMINAZIONE	DESIGNATION	BENENNUNG	DESCRIPTION	DENOMINACIONES
		10977821	5	VITE	VIS	SCHRAUBE	SCREW	TORNILLO
		11106021	1	VITE	VIS	SCHRAUBE	SCREW	TORNILLO
		11701721	1	DADO	ECROU	MUTTER	NUT	TUERCA
		12034671	1	ROSETTA ELASTICA	RONDELLE W	FEDERSCHEIBE	SPRING WASHER	ARANDELA ELASTICA
		12035471	5	ROSETTA ELASTICA	RONDELLE W	FEDERSCHEIBE	SPRING WASHER	ARANDELA ELASTICA
		300113353	1	RACCORDO	RACCORD	STUTZEN	CONNECTION	RACOR
		300132804	1	RACCORDO	RACCORD	STUTZEN	CONNECTION	RACOR
		320859900	1	CENTRALINA	BOITE ELETRONIQUE	ELEKTRONISCHE DOSE	ELECTRONIC BOX	CAJITA ELECTRONICA
		320888050	1	CONTENITORE DIODI	COFFRE PORTE DIODE	DIODEGEHAEUSE	DIODE BOX	CAJITA PORTA DIODO
		320892150	1	ASTUCCIO PORTA DIODO	COFFRE PORTE DIODE	DIODEGEHAEUSE	DIODE BOX	CAJITA PORTA DIODO
		320930500	1	BLOCCHETTO VALVOLE	COLLECTEUR	KOLLEKTOR	MANIFOLD	COLECTOR
		320932200	1	CAVO COLLEG. MICROINT.	CABLE	KABEL	CABLE	CABLE
		320932400	1	CAVO	CABLE	KABEL	CABLE	CABLE
		320933550	1	DEVIATORE	DEVIATEUR	UMSCHALTER	SWITCH	INTERRUPTOR
		320933750	1	PIASTRINA	PLAQUETTE	PLAETTCHEN	PLATE	PLANCHUELA
		340480287	3	RELÉ	RELAIS	RELAY	RELAY	RELAIS
		340481806	25	FASCETTA	COLLIER	HALTERBAND	STRAP	ABRAZADERA
		355500515	5	RONDELLA	RONDELLE	SCHEIBE	WASHER	ARANDELA
		355561830	2	GUARNIZIONE	RONDELLE	SCHEIBE	WASHER	ARANDELA

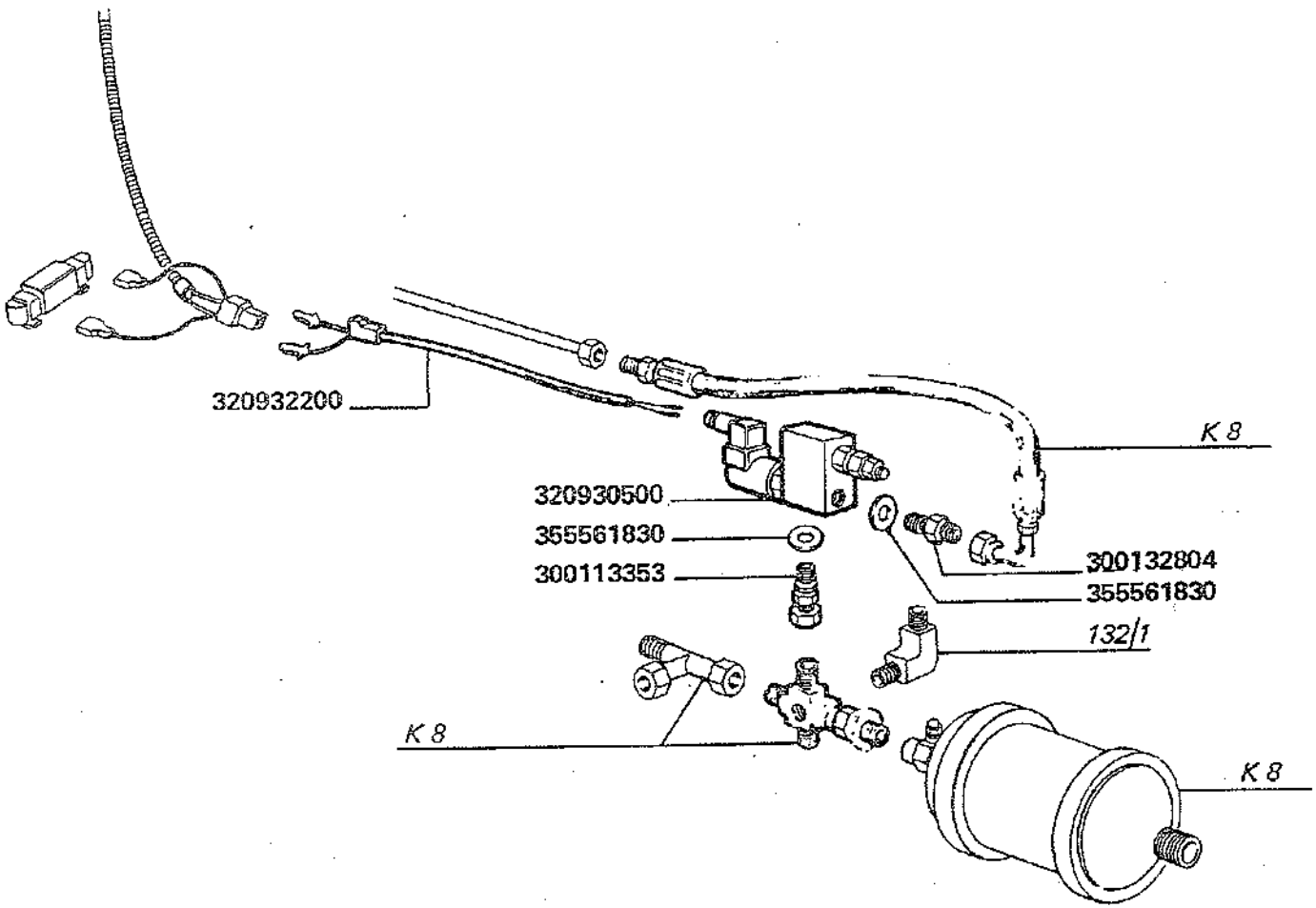

3500-3500R
3550-3550R

DISPOSITIVO GALLEGGIAMENTO TESTATA

Dispositif de flottement plataforme de coupe
Schneidwerk federung
Device for table floatation
Dispositivo de flotamiento barra de corte

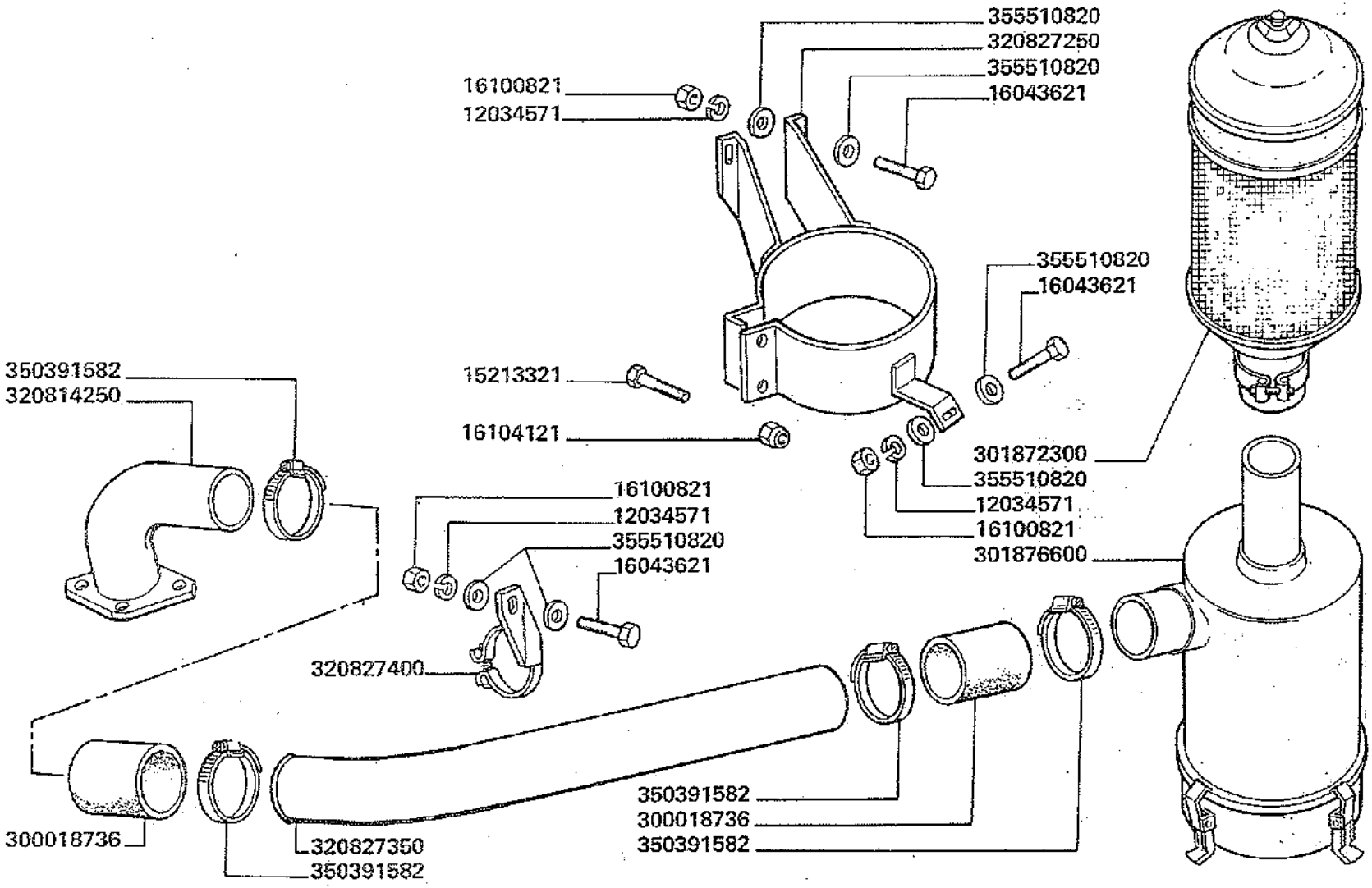

3500-3500R

FILTRO ARIA A BAGNO D'OLIO

Filtre à air à bain d' huile
Oelbadluftfilter

Oil bath air filter
Filtro de aire al bano de aceite

213

1/3

MODIF.	ANT. MODIF.	N. ORDIN.	Q	DENOMINAZIONE	DESIGNATION	BENENNUNG	DESCRIPTION	DENOMINACIONES
		10102001	(2)	DADO A GALLETTO	ECROU DE SERRAGE	KNEBELMUTTER	TOGGLE NUT	TUERCA DE MULETILL.
		12034571	4	ROSETTA ELASTICA	RONDELLE W	FEDERSCHEIBE	SPRING WASHER	ARANDELA ELASTICA
		15213321	2	VITE	VIS	SCHRAUBE	SCREW	TORNILLO
		16043621	4	VITE	VIS	SCHRAUBE	SCREW	TORNILLO
		16100821	4	DADO	ECROU	MUTTER	NUT	TUERCA
		16104121	2	DADO	ECROU	MUTTER	NUT	TUERCA
		300018723	(1)	TUBO FILTRO	TUYAU	ROHR	PIPE	TUBO
		300018730	(1)	FILTRO IN RETE	TOILE DE PREFILT.	LUFTFILTER	WIRE NET FILTER	FILTRO DE MALLA
		300018736	2	MANICOTTO	MANCHON	GUMMIKRUEMMER	SLEEVE	MANGUITO
		300018780	(1)	COPERCHIO	COUVERCLE	DECKEL	COVER	TAPA
		300018784	(1)	VASCHETTA FILTRO	CUVE	OELGEFAESS	BOWL	TAZA
		300018785	(1)	GUARNIZIONE	JOINT	DICHTUNG	GASKET	JUNTA
		300018786	(1)	FILTRO	FILTRE	FILTER	FILTER	FILTRO
		300116069	(1)	BULBO RACCOGLITORE	DOME DE PREFILT.	SAMMLER	BODY, PREFILTER	CUERPO RECOGEDOR
		300116186	(1)	RETE PREFILTRO	TAMIS PREFILTRE	ANSAUGSFILTER	PREFILTER, MESH	RED PREFILTRO
		300116218	(1)	GUARNIZIONE	JOINT	DICHTUNG	GASKET	JUNTA
		300137889	1	DECALCOMANIA	DECALCOMANIE	ABZIEHBILD	TRANSFER	CALCOMANIA
		301872300	1	PREFILTRO COMPL.	PREFILTRE	LUFTFILTER	PREFILTER	PREFILTRO
		301872500	(1)	FASCETTA COMPL.	COLLIER	SCHELLE	CLAMP	COLLAR
		301876600	1	FILTRO COMPL.	FILTRE	FILTER	FILTER	FILTRO

../...

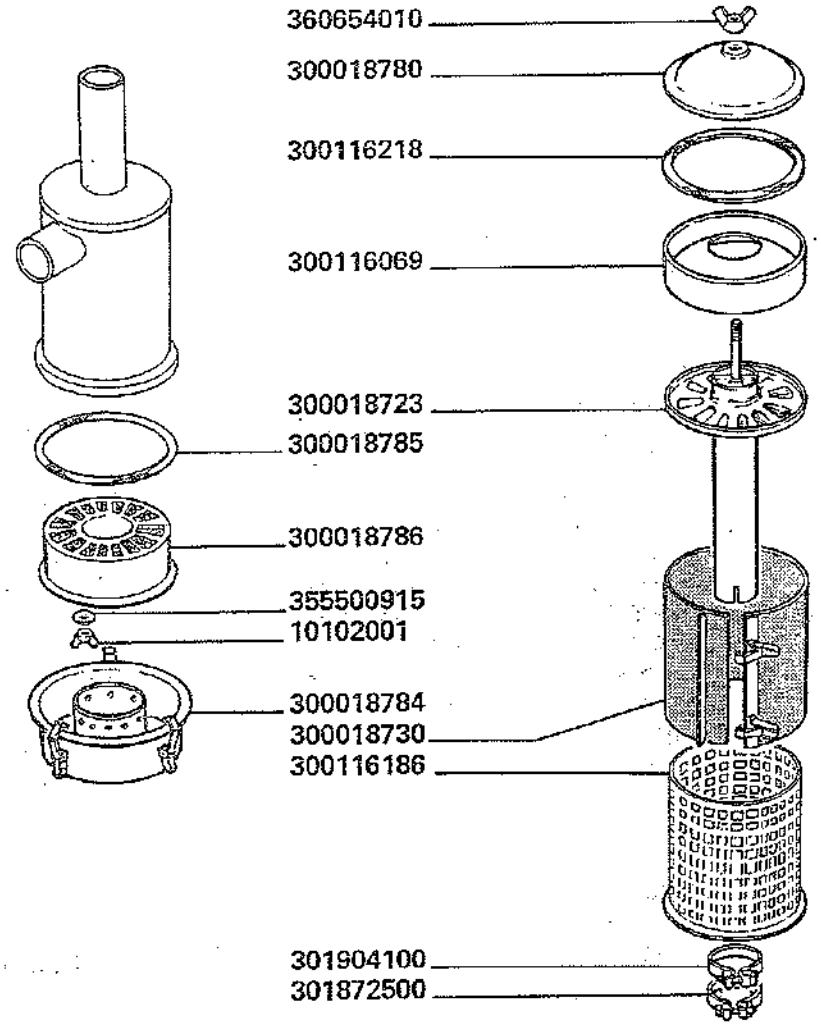

3500-3500R

FILTRO ARIA A BAGNO D'OLIO

Filtre à air à bain d' huile
Oelbadluftfilter

Oil bath air filter
Filtro de aire al bano de aceite

MODIF.	ANT. MODIF.	N. ORDIN.	Q	DENOMINAZIONE	DESIGNATION	BENENNUNG	DESCRIPTION	DENOMINACIONES
		301904100	(1)	FASCETTA COMPL.	COLLIER	SCHELLE	CLAMP	COLLAR
		320814250	1	TUBO	TUYAU	ROHR	PIPE	TUBO
		320827250	1	SUPPORTO FILTRO	SUPPORT	HALTERUNG	SUPPORT	SOPORTE
		320827350	1	TUBO ASPIRAZIONE	TUYAU D'ADMISION	ANSAUGROHR	INTAKE PIPE	TUBO DE ADMISION
		320827400	1	BRIGLIA	COLLIER	SCHELLE	CLAMP	COLLAR
		340478219	1	DECALCOMANIA	DECALCOMANIE	ABZIEHBILD	TRANSFER	CALCOMANIA
		340478220	1	DECALCOMANIA	DECALCOMANIE	ABZIEHBILD	TRANSFER	CALCOMANIA
		340478221	1	DECALCOMANIA	DECALCOMANIE	ABZIEHBILD	TRANSFER	CALCOMANIA
		340478235	1	DECALCOMANIA	DECALCOMANIE	ABZIEHBILD	TRANSFER	CALCOMANIA
		340478256	1	DECALCOMANIA	DECALCOMANIE	ABZIEHBILD	TRANSFER	CALCOMANIA
		340478257	1	DECALCOMANIA	DECALCOMANIE	ABZIEHBILD	TRANSFER	CALCOMANIA
		340478259	1	DECALCOMANIA	DECALCOMANIE	ABZIEHBILD	TRANSFER	CALCOMANIA
		340478272	1	DECALCOMANIA	DECALCOMANIE	ABZIEHBILD	TRANSFER	CALCOMANIA
		344782111	1	DECALCOMANIA	DECALCOMANIE	ABZIEHBILD	TRANSFER	CALCOMANIA
		344782133	1	DECALCOMANIA	DECALCOMANIE	ABZIEHBILD	TRANSFER	CALCOMANIA
		344782157	1	DECALCOMANIA	DECALCOMANIE	ABZIEHBILD	TRANSFER	CALCOMANIA
		350391582	4	FASCETTA	COLLIER	SCHELLE	CLAMP	COLLAR
		355500915	(2)	RONDELLA	RONDELLE	SCHEIBE	WASHER	ARANDELA
		355510820	8	RONDELLA	RONDELLE	SCHEIBE	WASHER	ARANDELA
		360654010	(1)	DADO A GALLETTO	ECROU DE SERRAGE	KNEBELMUTTER	TOGGLE NUT	TUERCA DE MULETILL.

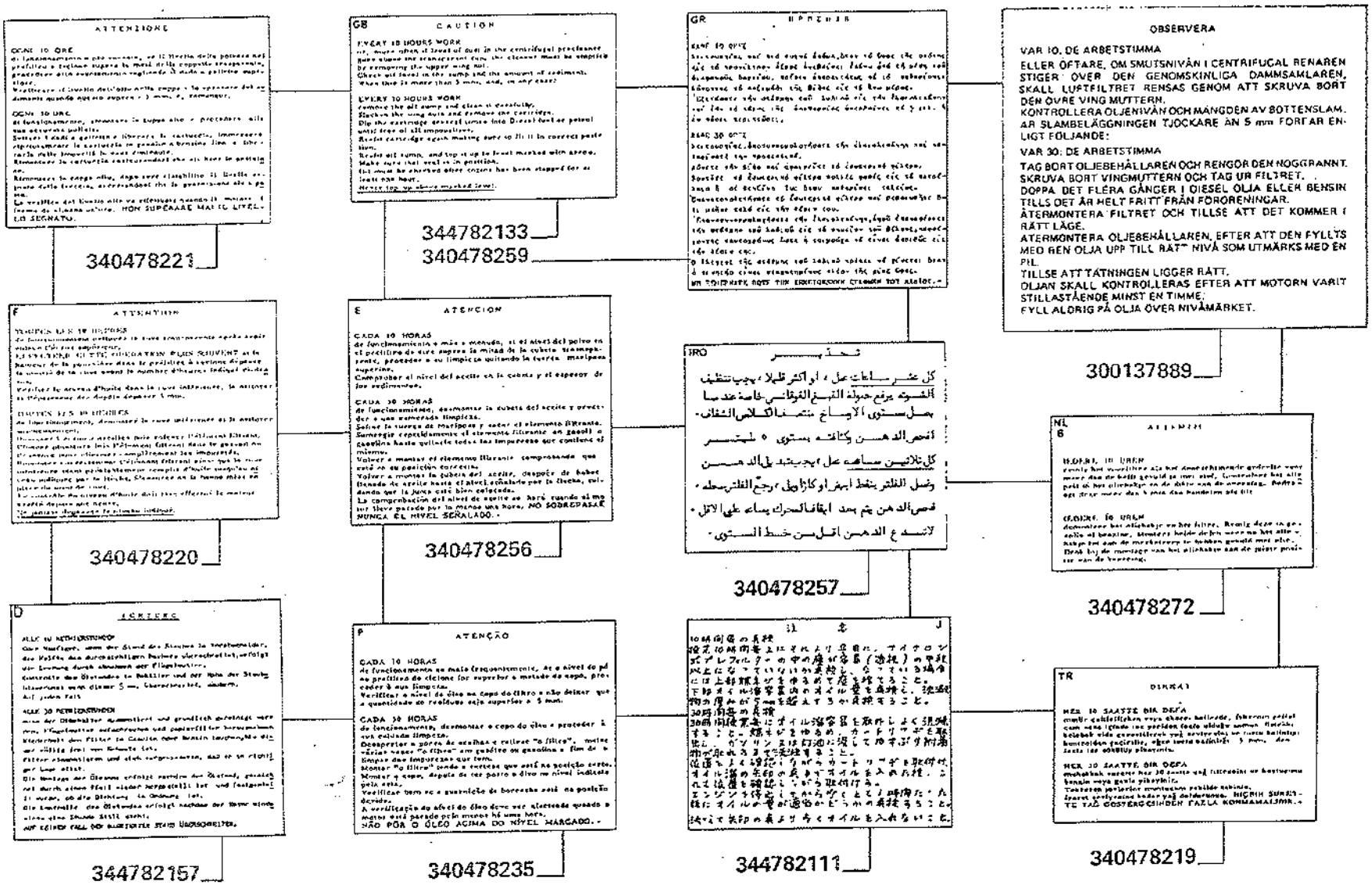

3500-3500R

FILTRO ARIA A BAGNO D'OLIO

Filtre à air à bain d'huile
Oelbadluftfilter
Oil bath air filter
Filtro de aire al bano de aceite

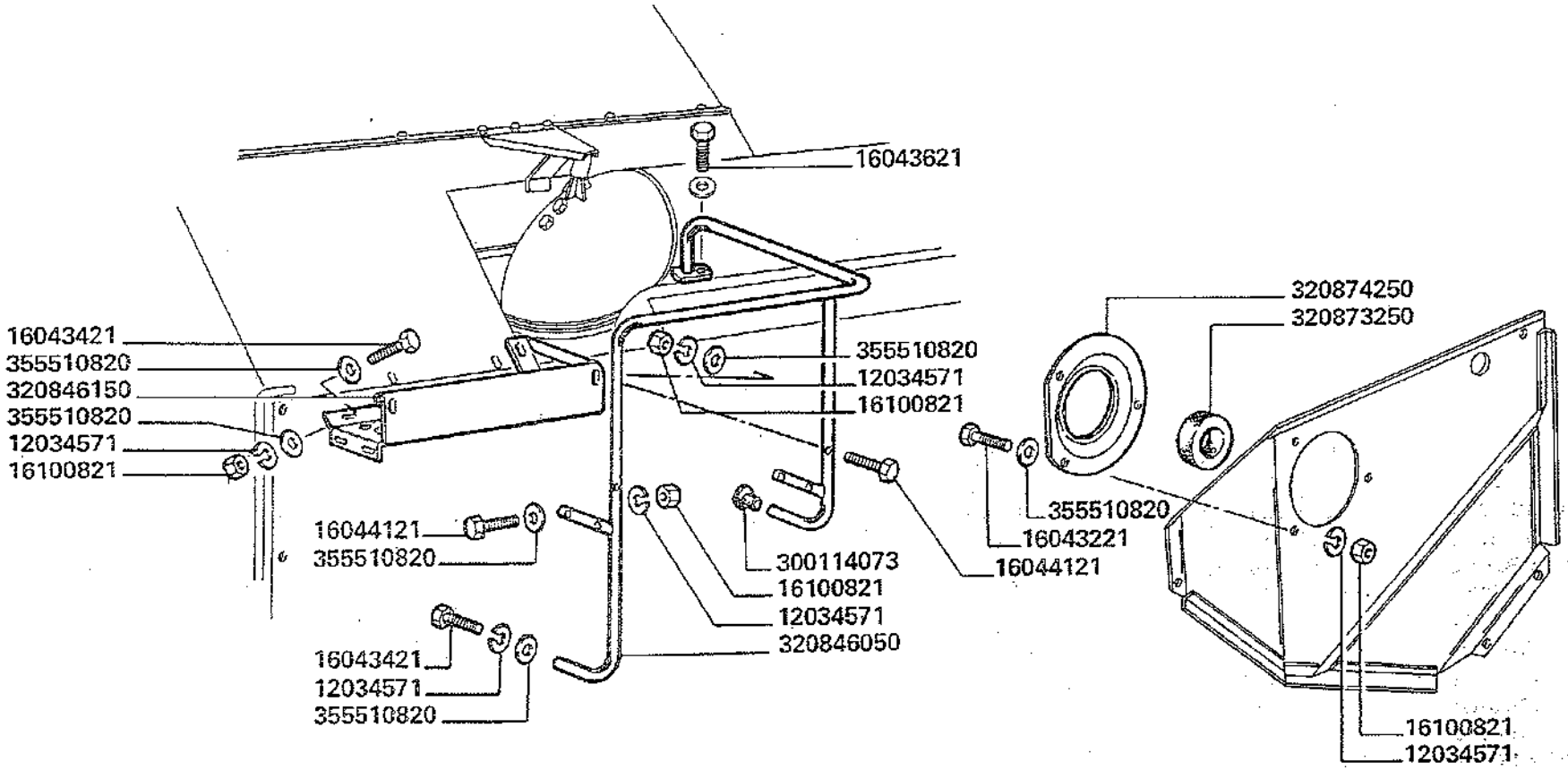
16043621
16043421
355510820
320846150
355510820
12034571
16100821
16044121
355510820
16043421
12034571
355510820
355510820
12034571
16100821
300114073
16100821
12034571
320846050
16044121
320874250
320873250
355510820
16043221
16100821
12034571

MODIF.	ANT. MODIF.	N. ORDIN.	Q	DENOMINAZIONE	DESIGNATION	BENENNUNG	DESCRIPTION	DENOMINACIONES
		12034571	15	ROSETTA ELASTICA	RONDELLE W	FEDERSCHEIBE	SPRING WASHER	ARANDELA ELASTICA
		16043221	3	VITE	VIS	SCHRAUBE	SCREW	TORNILLO
		16043421	6	VITE	VIS	SCHRAUBE	SCREW	TORNILLO
		16043621	2	VITE	VIS	SCHRAUBE	SCREW	TORNILLO
		16044121	6	VITE	VIS	SCHRAUBE	SCREW	TORNILLO
		16100821	15	DADO	ECROU	MUTTER	NUT	TUERCA
		300114073	1	GOMMINO	CAOUTCHOUC	GUMMI	RUBBER	GOMA
		320846050	1	PARAPETTO	GARDE-FOU	HANDLAUF	GUARDRAIL	PROTECCION
		320846150	1	PEDANA	PLANCHER	TRITTBLECH	FOOTBOARD	ESTRIBO
		320873250	1	TAMPONE SU PULEGGIA	TAMPON	GUMMIPUFFER	RUBBER PAD	TOPE DE GOMA
		320874250	1	PROTEZIONE	PROTECTION	SCHUTZ	GUARD	PROTECCION
		355510820	20	RONDELLA	RONDELLE	SCHEIBE	WASHER	ARANDELA

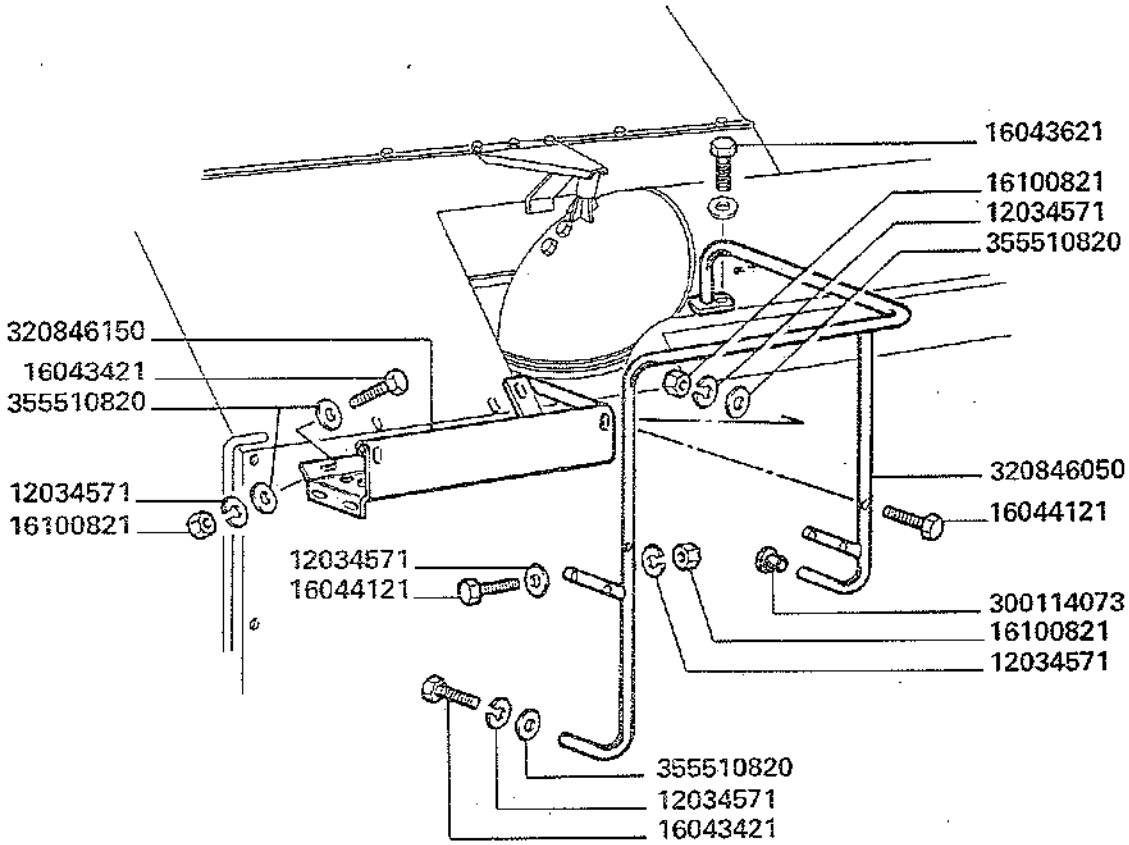
16043621
16100821
12034571
355510820
320846150
16043421
355510820
12034571
16100821
320846050
16044121
12034571
16044121
300114073
16100821
12034571
355510820
12034571
16043421

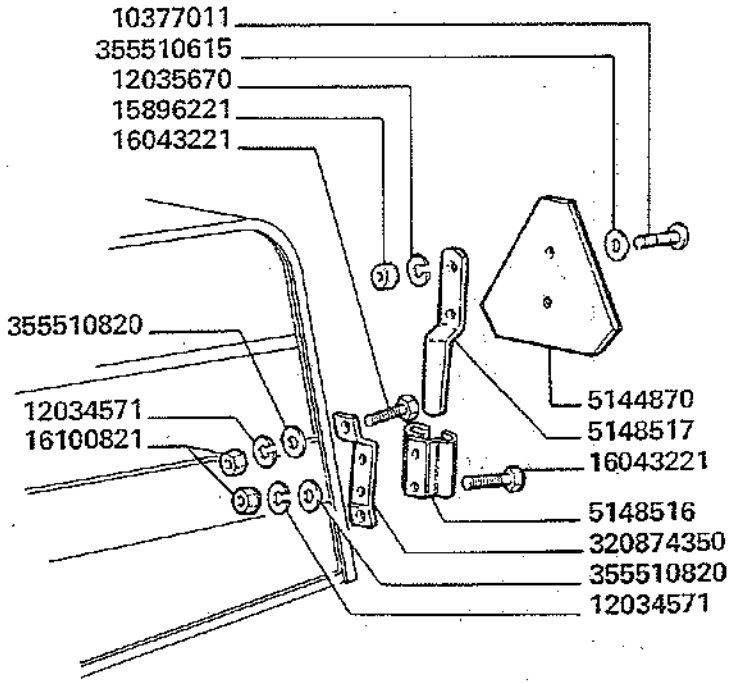
10377011
355510615
12035670
15896221
16043221
355510820
12034571
16100821
5144870
5148517
16043221
5148516
320874350
355510820
12034571

MODIF.	ANT. MODIF.	N. ORDIN.	Q	DENOMINAZIONE	DESIGNATION	BENENNUNG	DESCRIPTION	DENOMINACIONES
		5144870	1	CATADIOTTROATRIANGOLO	CATADIOPTRE	RUECKSTRAHELER	REFLEX	CATAFAROS
		5148516	1	STAFFA	ETRIER	HALTER	BRACKET	SOPORTE
		5148517	1	SUPPORTO TRIANGOLO	SUPPORT	HALTER	SUPPORT	SOPORTE
		10377011	2	VITE	VIS	SCHRAUBE	SCREW	TORNILLO
		12034571	16	ROSETTA ELASTICA	RONDELLE W	FEDERSCHEIBE	SPRING WASHER	ARANDELA ELASTICA
		12035670	2	ROSETTA ELASTICA	RONDELLE W	FEDERSCHEIBE	SPRING WASHER	ARANDELA ELASTICA
		15896221	2	DADO	ECROU	MUTTER	NUT	TUERCA
		16043221	4	VITE	VIS	SCHRAUBE	SCREW	TORNILLO
		16043421	6	VITE	VIS	SCHRAUBE	SCREW	TORNILLO
		16043621	2	VITE	VIS	SCHRAUBE	SCREW	TORNILLO
		16044121	6	VITE	VIS	SCHRAUBE	SCREW	TORNILLO
		16100821	16	DADO	ECROU	MUTTER	NUT	TUERCA
		300114073	1	GOMMINO	BOUCHON	STOPFEN	PLUG	TAPON
		320846050	1	PARAPETTO	GARDE-FOU	HANDLAUF	GUARDRAIL	PROTECCION
		320846150	1	PEDANA	PLANCHER	TRITTBLECH	FOOTBOARD	ESTRIBO
		320874350	1	PIATTO SUPPORTO	SUPPORT	HALTER	SUPPORT	SOPORTE
		355510615	2	RONDELLA	RONDELLE	SCHEIBE	WASHER	ARANDELA
		355510820	21	RONDELLA	RONDELLE	SCHEIBE	WASHER	ARANDELA

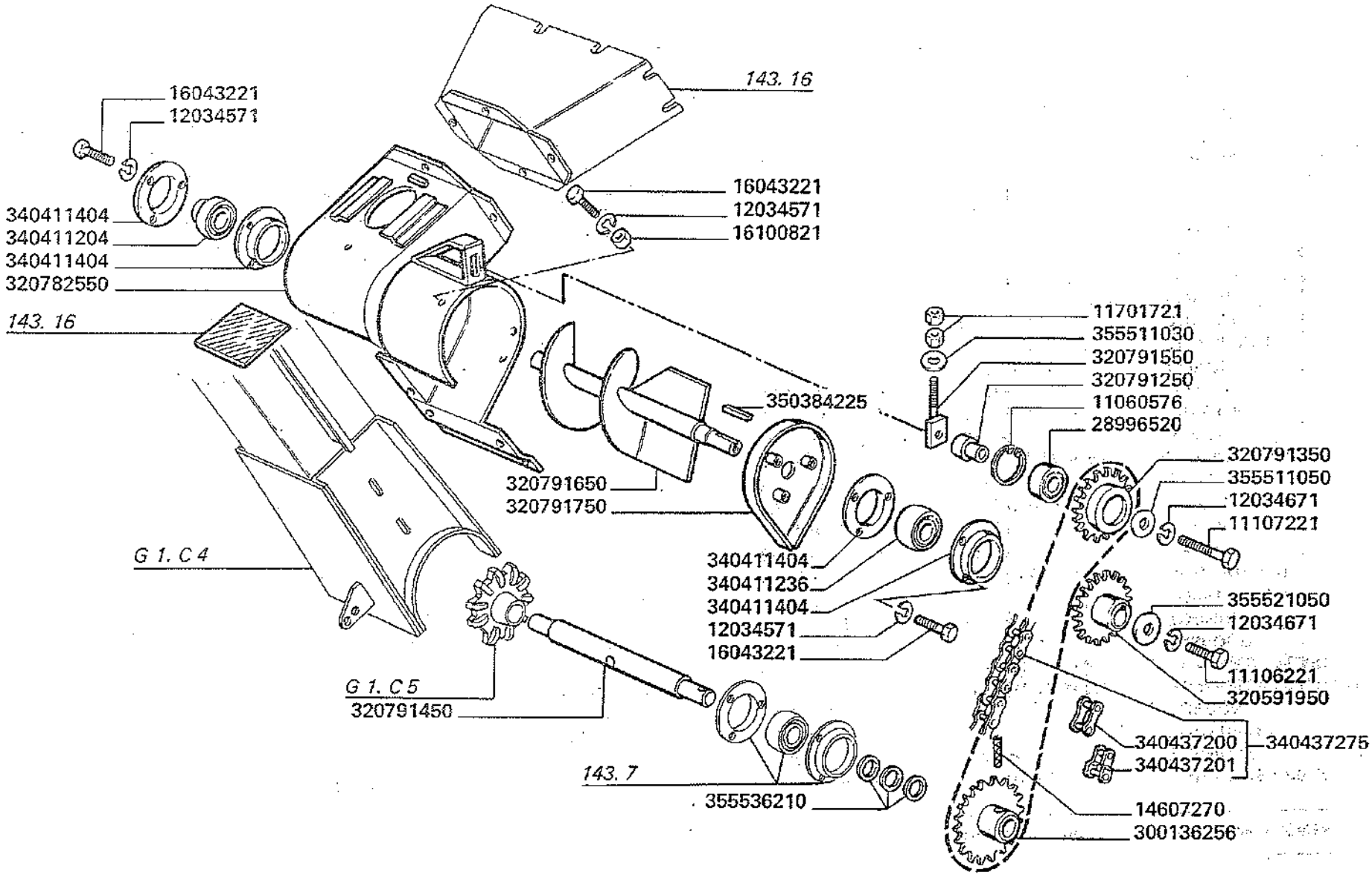

3500-3500R
3550-3550R

COCLEA ALIMENTAZIONE ELEVATORE AL SERBATOIO

Vis d'alimentation elevateur de tremie
Foerderschnecke zum koernerelevator
Feeding auger elevator to grain tank
Sin fin alimentacion elevador del deposito

MODIF.	ANT. MODIF.	N. ORDIN.	Q	DENOMINAZIONE	DESIGNATION	BENENNUNG	DESCRIPTION	DENOMINACIONES
		11060576	1	ANELLO ELASTICO	ARRETOIR	SICHERUNGSRING	LOCKRING	ANILLO DE FRENO
		11106221	1	VITE	VIS	SCHRAUBE	SCREW	TORNILLO
		11107221	1	VITE	VIS	SCHRAUBE	SCREW	TORNILLO
		11701721	2	DADO	ECROU	MUTTER	NUT	TUERCA
		12034571	11	ROSETTA ELASTICA	RONDELLE W	FEDERSCHEIBE	SPRING WASHER	ARANDELA ELASTICA
		12034671	2	ROSETTA ELASTICA	RONDELLE W	FEDERSCHEIBE	SPRING WASHER	ARANDELA ELASTICA
		14607270	1	SPINA ELASTICA	GOUPILLE ELASTIQUE	SPANNUELSE	ROLL PIN	PASADOR
		16043221	11	VITE	VIS	SCHRAUBE	SCREW	TORNILLO
		16100821	5	DADO	ECROU	MUTTER	NUT	TUERCA
		28996520	1	CUSCINETTO	ROULEMENT	LAGER	BEARING	RODAMIENTO
		300136256	1	INGRANAGGIO	PIGNON	ZAHNRAD	GEAR	PINON
		320591950	1	INGRANAGGIO	PIGNON	ZAHNRAD	GEAR	PINON
		320782550	1	CONVOGLIATORE	CONVOYEUR	LEITBLECH	CONVEYOR	CONVOYADOR
		320791250	1	BOCCOLA	DOUILLE	BUECHSE	BUSH	CASQUILLO
		320791350	1	TENDITORE	PIGNON TENDEUR	SPANNRAD	CHAIN TENSIONER	PINON TENSOR
		320791450	1	ALBERO	ARBRE	WELLE	SHAFT	ARBOL
		320791550	1	TIRANTE	TIRANT	SPANNBOLZEN	TIE-ROD	TIRANTE
		320791650	1	COCLEA	VIS	SCHNECKE	AUGER	SIN-FIN
		320791750	1	FONDELLO CONVOGL.	CULOT	BODENTELLER	END PLATE	TAPON
		340411204	1	CUSCINETTO	ROULEMENT	LAGER	BEARING	RODAMIENTO
		340411236	1	CUSCINETTO	ROULEMENT	LAGER	BEARING	RODAMIENTO
		340411404	4	FLANGIA CUSCINETTO	FLASQUE	LAGERFLANSCH	BEARING FLANGE	FLANGE
		340437200	(1)	MAGLIA GIUNZIONE	MAILLON JONCTION	KETTENSCHLOSS	CONNECTING LINK	ESLABON DE EMPATE
		340437201	(1)	FALSA MAGLIA	FAUX-MAILLON	KETTENSCHLOSS	CRANKED LINK	FALSO ESLABON
		340437275	1	CATENA	CHAINE	KETTE	CHAIN	CADENA
		350384225	1	LINGUETTA	LINGUET	KEIL	KEY	CHAVETA
		355511030	2	RONDELLA	RONDELLE	SCHEIBE	WASHER	ARANDELA
		355511050	1	RONDELLA	RONDELLE	SCHEIBE	WASHER	ARANDELA
		355521050	1	RONDELLA	RONDELLE	SCHEIBE	WASHER	ARANDELA
		355536210	4	RONDELLA	RONDELLE	SCHEIBE	WASHER	ARANDELA

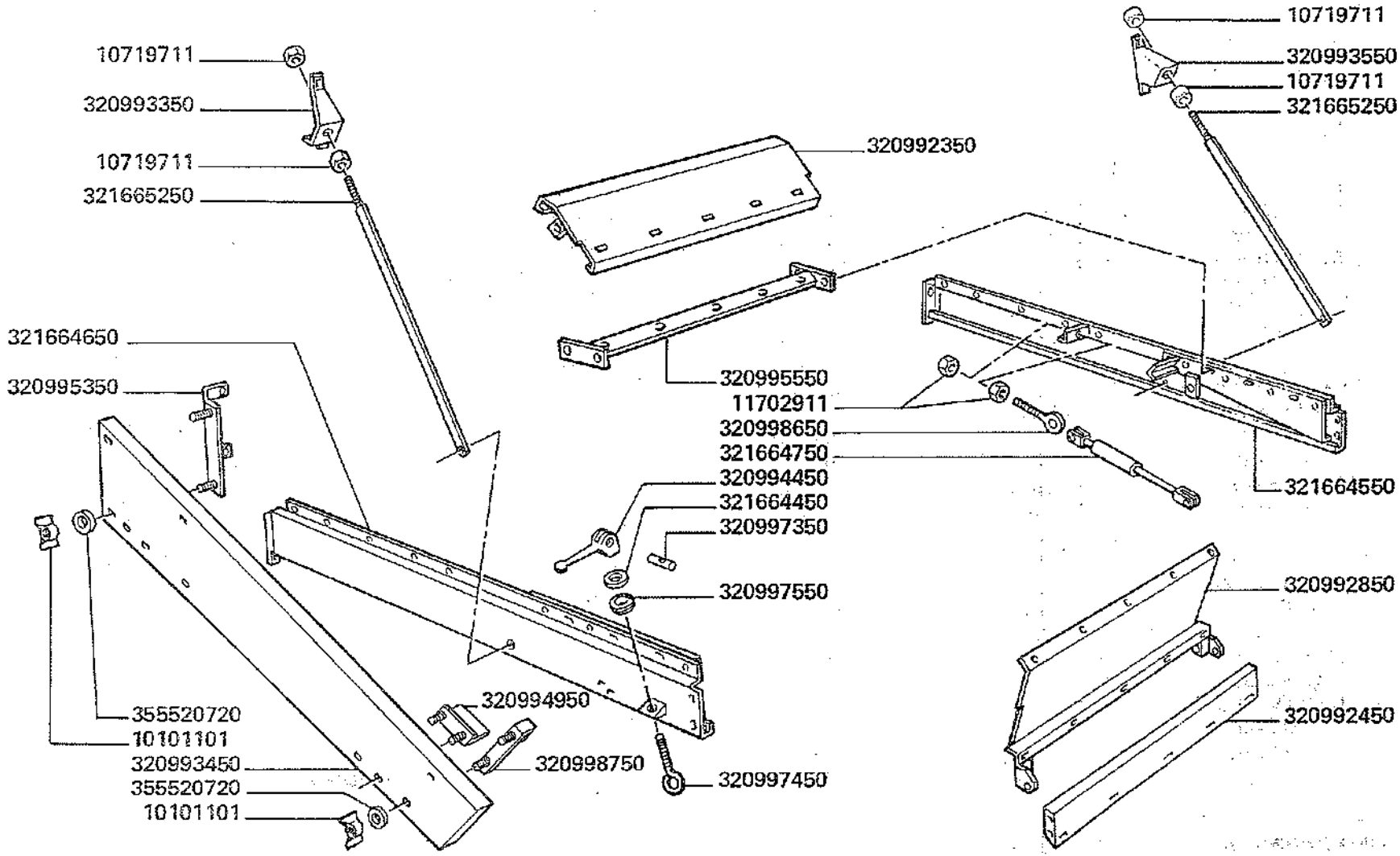

3500-3500R
3550-3550R

TRINCIAPAGLIA "REKORD" - IRRIGIDIMENTI

Hache-paille - Raidisseur
Strohhacksler - Verstaerkung
Straw chopper - Stiffenen
Cortador de paja - Refuerzo

217.1

MODIF.	ANT. MODIF.	N. ORDIN.	Q.	DENOMINAZIONE	DESIGNATION	BENENNUNG	DESCRIPTION	DENOMINACIONES
		10101101	10	DADO	ECROU	MUTTER	NUT	TUERCA
		10719711	4	DADO	ECROU	MUTTER	NUT	TUERCA
		11702911	4	DADO	ECROU	MUTTER	NUT	TUERCA
		320992350	1	LAMIERA CONVOGL.	TOLE D'ENTREE	LEITBLECH	ENTRY PLATE	CHAPA DE ENTRADA
		320992450	1	IRRIGIDIMENTO ANT.	RAIDISSEUR	VERSTAERKUNG	STIFFENING	REFUERZO
		320992850	1	SCIVOLO	GLISSIERE	STROHRUTSCHE	SRAW RAMP	TOBOGAN PARA PACAS
		320993350	1	STAFFA D.	ETRIER	HALTER	BRACKET	SOPORTE
		320993450	1	PROTEZIONE	PROTECTION	SCHUTZBLECH	GUARD	PROTECCION
		320993550	1	STAFFA S.	ETRIER	HALTER	BRACKET	SOPORTE
		320994450	2	LEVA	LEVIER	HEBEL	LEVER	PALANCA
		320994950	2	SUPPORTO INF.	SUPPORT	HALTERUNG	SUPPORT	SOPORTE
		320995350	1	SUPPORTO ANT. PROTEZ.	SUPPORT	HALTERUNG	SUPPORT	SOPORTE
		320995550	1	TRAVERSA	TRAVERSE	QUERSTANGE	CROSS PIECE	TRAVERSANO
		320997350	2	NOCE	NOIX	LAGER	BEARING	NUEZ
		320997450	2	GANCIO	CROCHET	HAKEN	HOOK	GANCHO
		320997550	2	RONDELLA	RONDELLE	SCHEIBE	WASHER	ARANDELA
		320998650	2	TIRANTE REGOLABILE	TIGE DE REGLAGE	EINSTELLSTANGE	ADJUSTING ROD	VARILLA DE AJUSTE
		320998750	1	SUPPORTO POST.	SUPPORT	HALTERUNG	SUPPORT	SOPORTE
		321664450	2	RONDELLA	RONDELLE	SCHEIBE	WASHER	ARANDELA
		321664550	1	PROFILO D.	PROFILE	PROFIL	PROFIL	PERFIL
		321664650	1	PROFILO S.	PROFILE	PROFIL	PROFIL	PERFIL
		321664750	2	AMMORTIZZATORE	AMORTISSEUR	STOSSDAEMPFER	SHOCK ABSORBER	AMORTIGUADOR
		321665250	2	TIRANTE LAT.	TIRANT	SPANNBOLZEN	TIE-ROD	TIRANTE
		355520720	10	RONDELLA	RONDELLE	SCHEIBE	WASHER	ARANDELA

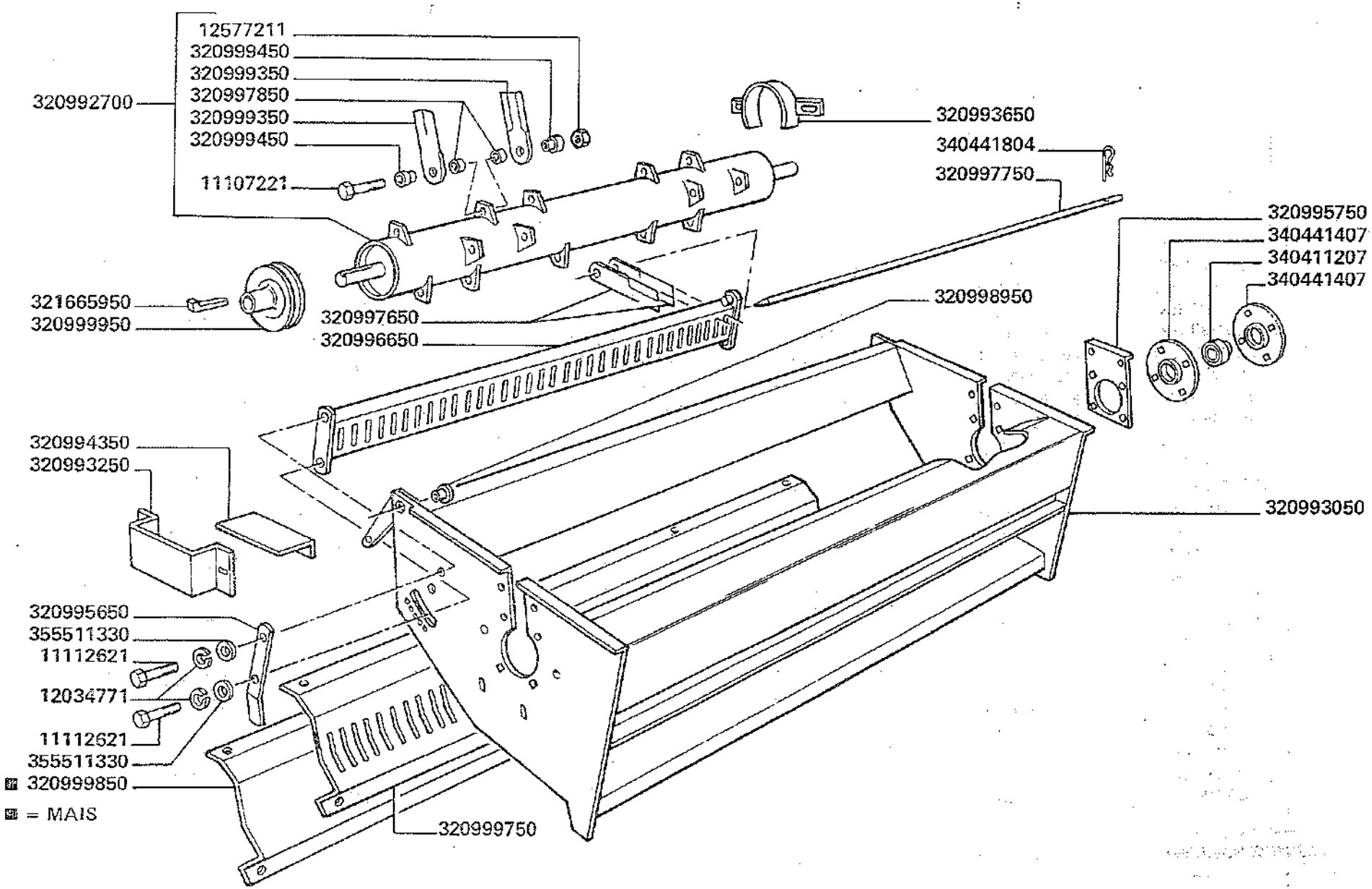

3500-3500R
3550-3550R

TRINCIAPAGLIA "REKORD" - ELEMENTI TRINCIAPAGLIA

Hache-paille - Elements hache-paille
Strohhacksler - Strohhackslerelemente
Straw chopper - Straw chopper elements
Cortador de paja - Elementos cortador de paja

217.2

1/2

MODIF.	ANT. MODIF.	N. ORDIN.	Q	DENOMINAZIONE	DESIGNATION	BENENNUNG	DESCRIPTION	DENOMINACIONES
		11107221	(20)	VITE	VIS	SCHRAUBE	SCREW	TORNILLO
		11112621	4	VITE	VIS	SCHRAUBE	SCREW	TORNILLO
		12034771	6	ROSETTA ELASTICA	RONDELLE W	FEDERSCHEIBE	SPRING WASHER	ARANDELA ELASTICA
		12577211	(20)	DADO	ECROU	MUTTER	NUT	TUERCA
		320992550	1	FIANCO D.	PAROI	SEITENWAND	SIDE PANEL	COSTADO
		320992650	1	FIANCO S.	PAROI	SEITENWAND	SIDE PANEL	COSTADO
		320992700	1	ROTORE COMPL.	ROTOR	MESSERTROMMEL	ROTOR	ROTOR
		320993050	1	CASSA TRINCIAPAGLIA	CAISSE	RUMPF GESCHWEISST	HOUSING	CAJA
		320993250	1	PROTEZIONE	PROTECTION	SCHUTZBLECH	GUARD	PROTECCION
		320993650	2	PROTEZIONE LAT.	PROTECTION	SCHUTZBLECH	GUARD	PROTECCION
		320993750	1	SQUADRA S.	EQUERRE	HALTER	BRACKET	APOYO
		320993850	1	SQUADRA D.	EQUERRE	HALTER	BRACKET	APOYO
		320993950	1	LAMIERA SUP.	TOLE	BLECH	PLATE	CHAPA
		320994050	1	TRAVERSA IRRIGIDIM.	RAIDISSEUR	VERSTAERKUNG	STIFFENER	REFUERZO
		320994350	1	PROTEZIONE INF.	PROTECTION	SCHUTZBLECH	GUARD	PROTECCION
		320995650	1	LEVA COM. CONTROCOLT.	LEVIER	HEBEL	LEVER	PALANCA
		320995750	2	PIASTRA SUPPORTO	PLAQUE	PLATTE	PLATE	PLACA
		320995850	1	DEVIATORE D.	DEFLECTEUR	STREUBLECH	CROP DIVIDER	DEFLECTOR
		320995950	1	DEVIATORE D.	DEFLECTEUR	STREUBLECH	CROP DIVIDER	DEFLECTOR
		320996050	1	DEVIATORE D.	DEFLECTEUR	STREUBLECH	CROP DIVIDER	DEFLECTOR
		320996150	1	DEVIATORE S.	DEFLECTEUR	STREUBLECH	CROP DIVIDER	DEFLECTOR
		320996250	1	DEVIATORE S.	DEFLECTEUR	STREUBLECH	CROP DIVIDER	DEFLECTOR
		320996350	1	DEVIATORE S.	DEFLECTEUR	STREUBLECH	CROP DIVIDER	DEFLECTOR
		320996450	1	SUPPORTO S.	SUPPORT	HALTERUNG	SUPPORT	SOPORTE
		320996550	1	SUPPORTO D.	SUPPORT	HALTERUNG	SUPPORT	SOPORTE

.../...

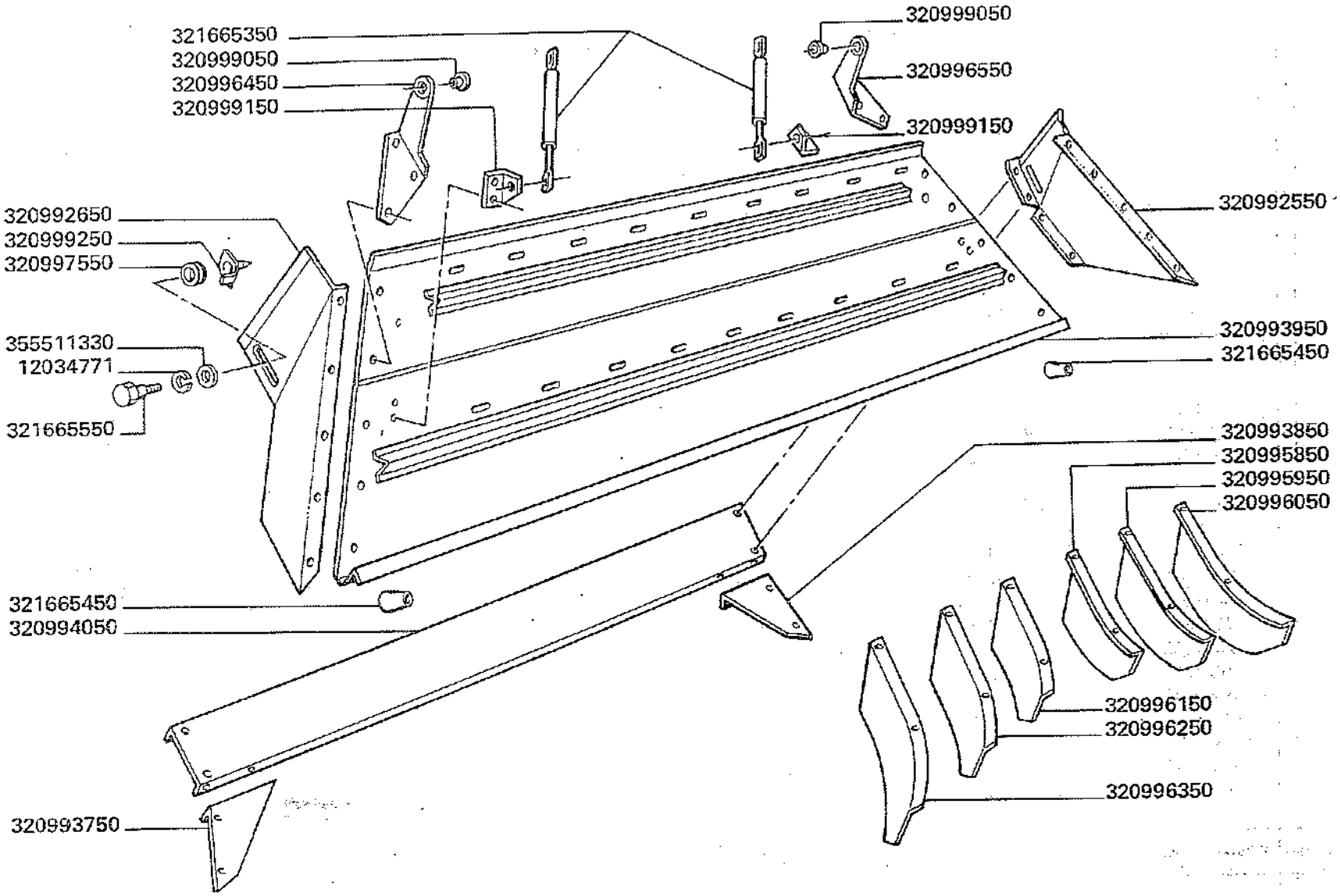

3500-3500R
3550-3550R

TRINCIAPAGLIA "REKORD" - ELEMENTI TRINCIAPAGLIA

Hache-paille - Elements hache-paille
Strohhacksler - Strohhackslerelemente
Straw chopper - Straw chopper elements
Cortador de paja - Elementos cortador de paja

217.2

MODIF.	ANT. MODIF.	N. ORDIN.	Q	DENOMINAZIONE	DESIGNATION	BENENNUNG	DESCRIPTION	DENOMINACIONES
		320996650	1	TRAVE PORTA CONTROCOL.	PLAQUE	MESSERTRAEGER	PLATE	PLACA
		320997550	2	RONDELLA	RONDELLE	SCHEIBE	WASHER	ARANDELA
		320997650	42	CONTROCOLTELLO	CONTRE-COUTEAU	GEGENMESSER	SHEAR-KNIFE	CONTRA-CUCHILLO
		320997750	1	SPINA	GOUPILLE	RUNDSTAB	ROD	VARILLA
		320997850	(40)	BOCCOLA INT.	DOUILLE	BUECHSE	BUSH	CASQUILLO
		320998950	2	DISTANZIALE	ENTRETOISE	DISTANZBUECHSE	SPACER	ESPACIADOR
		320999050	2	DISTANZIATORE	ENTRETOISE	DISTANZBUECHSE	SPACER	ESPACIADOR
		320999150	2	STAFFA	ETRIER	HALTER	BRACKET	SOPORTE
		320999250	2	NOTTOLINO	CLIQUET	KLINKE	PAWL	SEGURO
		320999350	(40)	COLTELLO	COUTEAU	SCHLEGEL MESSER	KNIFE	CUCHILLO
		320999450	(40)	BOCCOLA EST.	DOUILLE	BUECHSE	BUSH	CASQUILLO
		320999750	1	LAMIERA DI CONVOGL.	TOLE D'ENTREE	LEITBLECH	ENTRY PLATE	CHAPA ENTRADA
		320999850	1	LAMIERA DI CONVOGL. MAIS	TOLE D'ENTREE POUR MAIS	LEITBLECH FUER MAIS	ENTRY PLATE FOR MAIZE	CHAPA ENTRADA POR MAIS
		320999950	1	PULEGGIA	POULIE	RIEMENSCHEIBE	PULLEY	POLEA
		321665350	2	AMMORTIZZATORE	AMORTISSEUR	STOSSDAEMPFER	SHOCK ABSORBER	AAMORTIGUADOR
		321665450	2	GOMMINO	CAOUCHOUC	GUMMI	PAD	GOMA
		321665550	2	VOLANTINO	PETIT VOLANT	HANDRAS	HANDWHEEL	VOLANTE
		321665950	1	CHIAVETTA	CLAVETTE	KEIL	KEY	CHAVETA
		340411207	2	CUSCINETTO	ROULEMENT	LAGER	BEARING	RODAMIENTO
		340411407	4	FLANGIA CUSCINETTO	FLASQUE	LAGERFLANSCH	FLANGE	BRIDA
		340441804	1	CHIAVISTELLO	GOUPILLE RAPIDE	FEDERRIEGEL	SPRING CLIP	PASADOR ABIERTO
		355511330	6	RONDELLA	RONDELLE	SCHEIBE	WASHER	ARANDELA

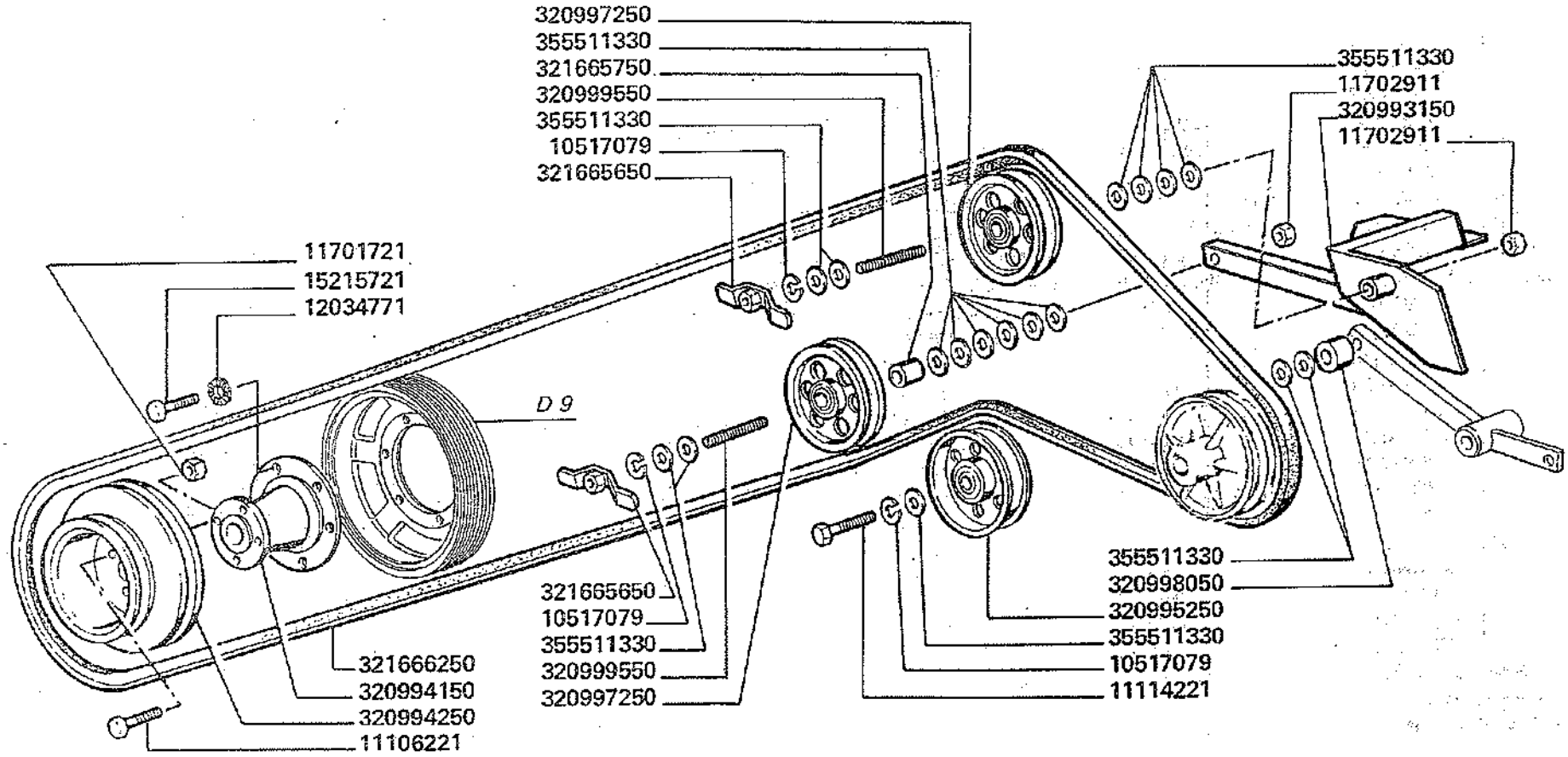

3500-3500R
3550-3550R

TRINCIAPAGLIA "REKORD" - TRASMISSIONE

Hache-paille - Transmission
Strohhacksler - Antrieb
Straw chopper - Drive
Cortador de paja - Trasmision

217.3

1/4

MODIF.	ANT. MODIF.	N. ORDIN.	Q	DENOMINAZIONE	DESIGNATION	BENENNUNG	DESCRIPTION	DENOMINACIONES
		10517079	5	ROSETTA ELASTICA	RONDELLE W	FEDERSCHEIBE	SPRING WASHER	ARANDELA ELASTICA
		11066876	2	ANELLO ELASTICO	ARRETOIR	SICHERUNGSRING	LOCKRING	ANILLO DE FRENO
		11068876	2	ANELLO ELASTICO	ARRETOIR	SICHERUNGSRING	LOCKRING	ANILLO DE FRENO
		11106221	4	VITE	VIS	SCHRAUBE	SCREW	TORNILLO
		11106621	2	VITE	VIS	SCHRAUBE	SCREW	TORNILLO
		11114021	1	VITE	VIS	SCHRAUBE	SCREW	TORNILLO
		11114221	2	VITE	VIS	SCHRAUBE	SCREW	TORNILLO
		11701721	6	DADO	ECROU	MUTTER	NUT	TUERCA
		11702911	6	DADO	ECROU	MUTTER	NUT	TUERCA
		12034771	6	ROSETTA ELASTICA	RONDELLE W	FEDERSCHEIBE	SPRING WASHER	ARANDELA ELASTICA
		12577511	4	DADO	ECROU	MUTTER	NUT	TUERCA
		15215721	6	VITE	VIS	SCHRAUBE	SCREW	TORNILLO
		320992950	1	SUPPORTO RINVIO	SUPPORT	HALTERUNG	SUPPORT	SOPORTE
		320993150	1	SUPPORTO TENDITORE	SUPPORT	HALTERUNG	SUPPORT	SOPORTE
		320994150	1	MOZZO	MOYEU	NABE	HUB	BUJE
		320994250	1	PULEGGIA	POULIE	RIEMENSCHEIBE	PULLEY	POLEA
		320994550	1	PULEGGIA	POULIE	RIEMENSCHEIBE	PULLEY	POLEA
		320994650	2	TIRANTE REGOLABILE	TIGE DE REGLAGE	EINSTELLSTANGE	ADJUSTING ROD	VARILLA DE AJUSTE
		320994750	1	TENDITORE	POULIE TENDEUR	RIEMENSPANNER	BELT TENSIONER	TENSOR DE CORREA
		320994850	1	TENDITORE	POULIE TENDEUR	RIEMENSPANNER	BELT TENSIONER	TENSOR DE CORREA
		320995050	1	PIATTO RISCONTRO	CONTRE-PLAQUE	DRUCKPLATTE	COUNTER PLATE	PLACA ENCUENTRO
		320995150	4	SPESSORE	EPAISSEUR	DISTANZSTUECK	SHIM	ESPESOR
		320995250	1	TENDITORE	POULIE TENDEUR	RIEMENSPANNER	BELT TENSIONER	TENSOR DE CORREA
		320995450	1	SUPPORTO TENDITORE	SUPPORT	HALTERUNG	SUPPORT	SOPORTE
		320996750	1	BRACCIO	BRAS	ARM	ARM	BRAZO
		320996850	1	BILANCERE	BALANCIEUR	SCHWINGE	ROCKER	BALANCIN
		320996950	1	ALBERO RINVIO	ARBRE	WELLE	SHAFT	ARBOL
		320997050	1	PULEGGIA RINVIO	POULIE	RIEMENSCHEIBE	PULLEY	POLEA

.../...

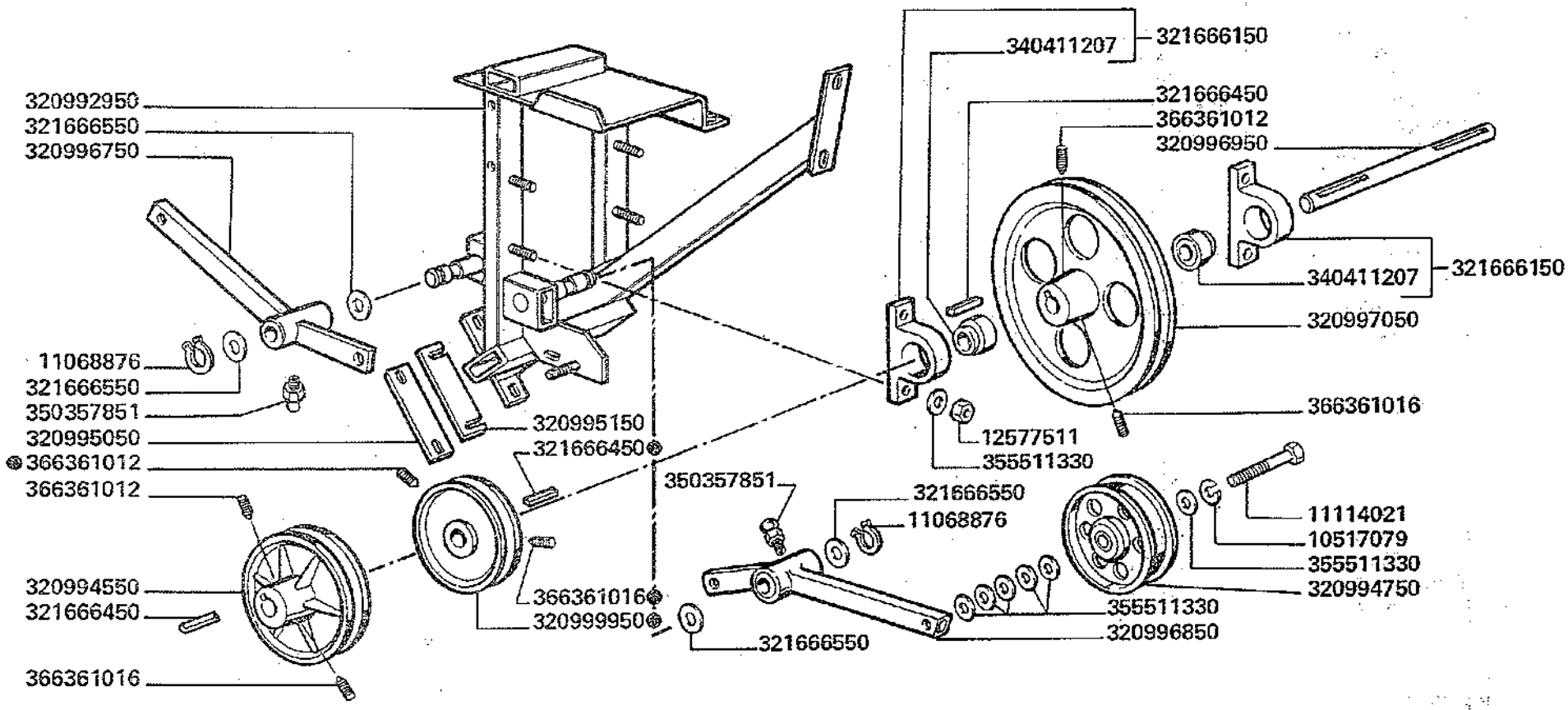

● = MAIS

3500-3500R
3550-3550R

TRINCIAPAGLIA "REKORD" - TRASMISSIONE

Hache-paille - Transmission
Strohhacksler - Antrieb
Straw chopper - Drive
Cortador de paja - Trasmision

217.3

MODIF.	ANT. MODIF.	N. ORDIN.	Q	DENOMINAZIONE	DESIGNATION	BENENNUNG	DESCRIPTION	DENOMINACIONES
		320997150	1	LEVA	LEVIER	HEBEL	LEVER	PALANCA
		320997250	2	TENDITORE	POULIE TENDEUR	RIEMEN SPANNER	BELT TENSIONER	TENSOR DE CORREA
		320997950	1	DISTANZIATORE	ENTRETOISE	DISTANZBUECHSE	SPACER	ESPACIADOR
		320998050	1	DISTANZIATORE	ENTRETOISE	DISTANZBUECHSE	SPACER	ESPACIADOR
		320998150	1	NOCE	NOIX	LAGER	BEARING	NUEZ
		320998250	2	DISTANZIATORE	ENTRETOISE	DISTANZBUECHSE	SPACER	ESPACIADOR
		320998350	4	RONDELLA	RONDELLE	SCHEIBE	WASHER	ARANDELA
		320998450	2	DISTANZIATORE	ENTRETOISE	DISTANZBUECHSE	SPACER	ESPACIADOR
		320998550	2	MOLLA	RESSORT	FEDER	SPRING	RESORTE
		320998850	1	RISCONTRO	BARRETTE	VERSTAERKUNG	STIFFENER	PLETINA
		320999550	2	PERNO	AXE	BOLZEN	PIN	EJE
		320999650	1	NOCE	NOIX	LAGER	BEARING	NUEZ
		320999950	1	PULEGGIA	POULIE	RIEMENSCHEIBE	PULLEY	POLEA
		321665650	2	MANETTINO	MANIVELLE	KUGELGRIFF	HANDLE	MANILLA
		321665750	1	DISTANZIATORE	ENTRETOISE	DISTANZBUECHSE	SPACER	ESPACIADOR
		321666150	2	SUPPORTO CUSCINETTO	SUPPORT	LAGERHALTER	BEARING SUPPORT	SOPORTE
		321666250	1	CINGHIA	COURROIE	RIEMEN	BELT	CORREA
		321666350	1	CINGHIA	COURROIE	RIEMEN	BELT	CORREA
		321666450	3	LINGUETTA	CLAVETTE	KEIL	KEY	CHAVETA
		321666550	4	BOCCOLA	DOUILLE	BUECHSE	BUSH	CASQUILLO
		340411207	(1)	CUSCINETTO	ROULEMENT	LAGER	BEARING	RODAMIENTO
		350357851	2	INGRASSATORE	GRAISSEUR	SCHMIERNIPPEL	GREASE NIPPLE	ENGRASADOR
		355511330	31	RONDELLA	RONDELLE	SCHEIBE	WASHER	ARANDELA
		366361012	3	VITE	VIS	SCHRAUBE	SCREW	TORNILLO
		366361016	3	VITE	VIS	SCHRAUBE	SCREW	TORNILLO

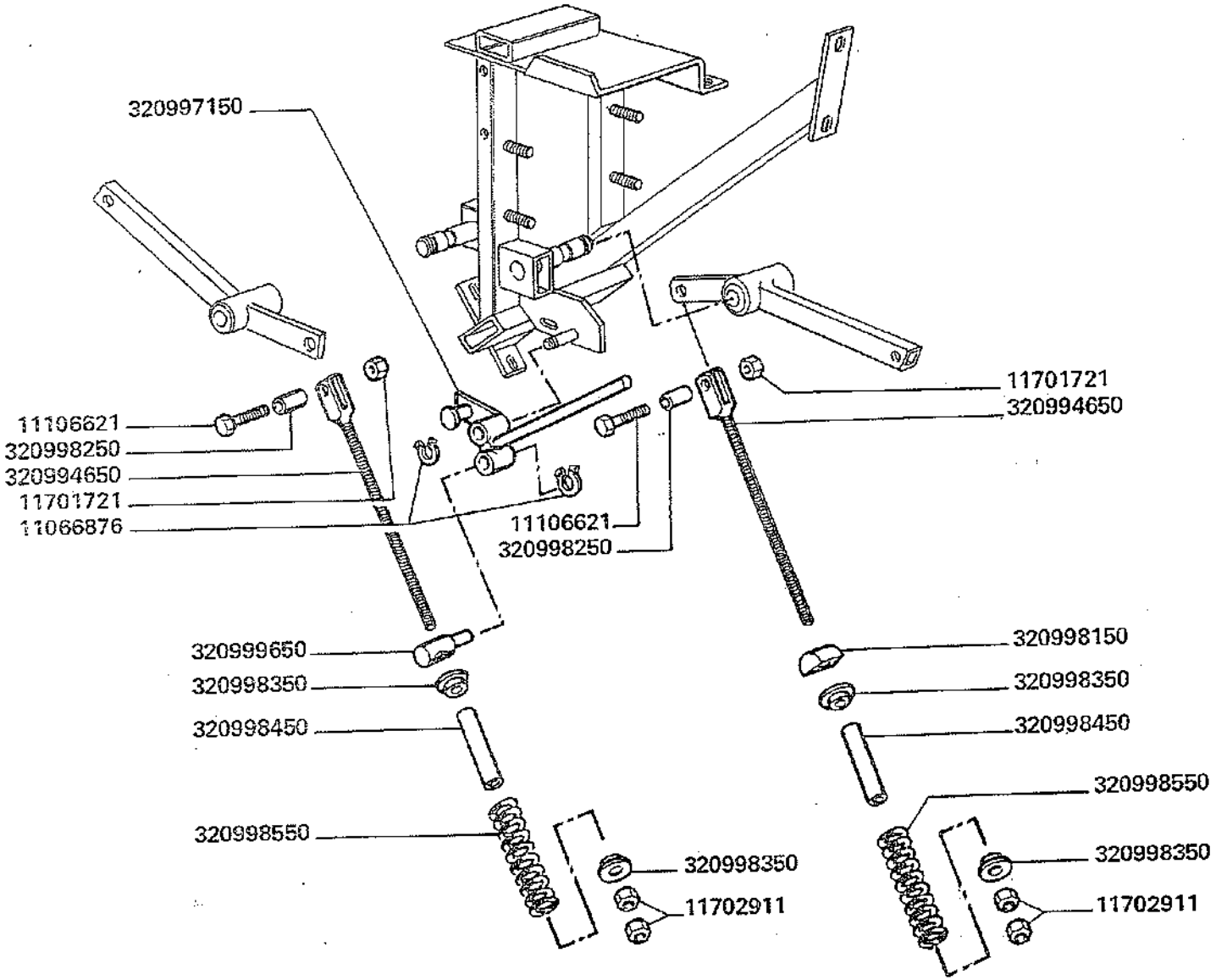

3500-3500R
3550-3550R

TRINCIAPAGLIA "REKORD" - TRASMISSIONE

Hache-paille - Transmission
Strohhacksler - Antrieb
Straw chopper - Drive
Cortador de paja - Trasmision

217.3

3

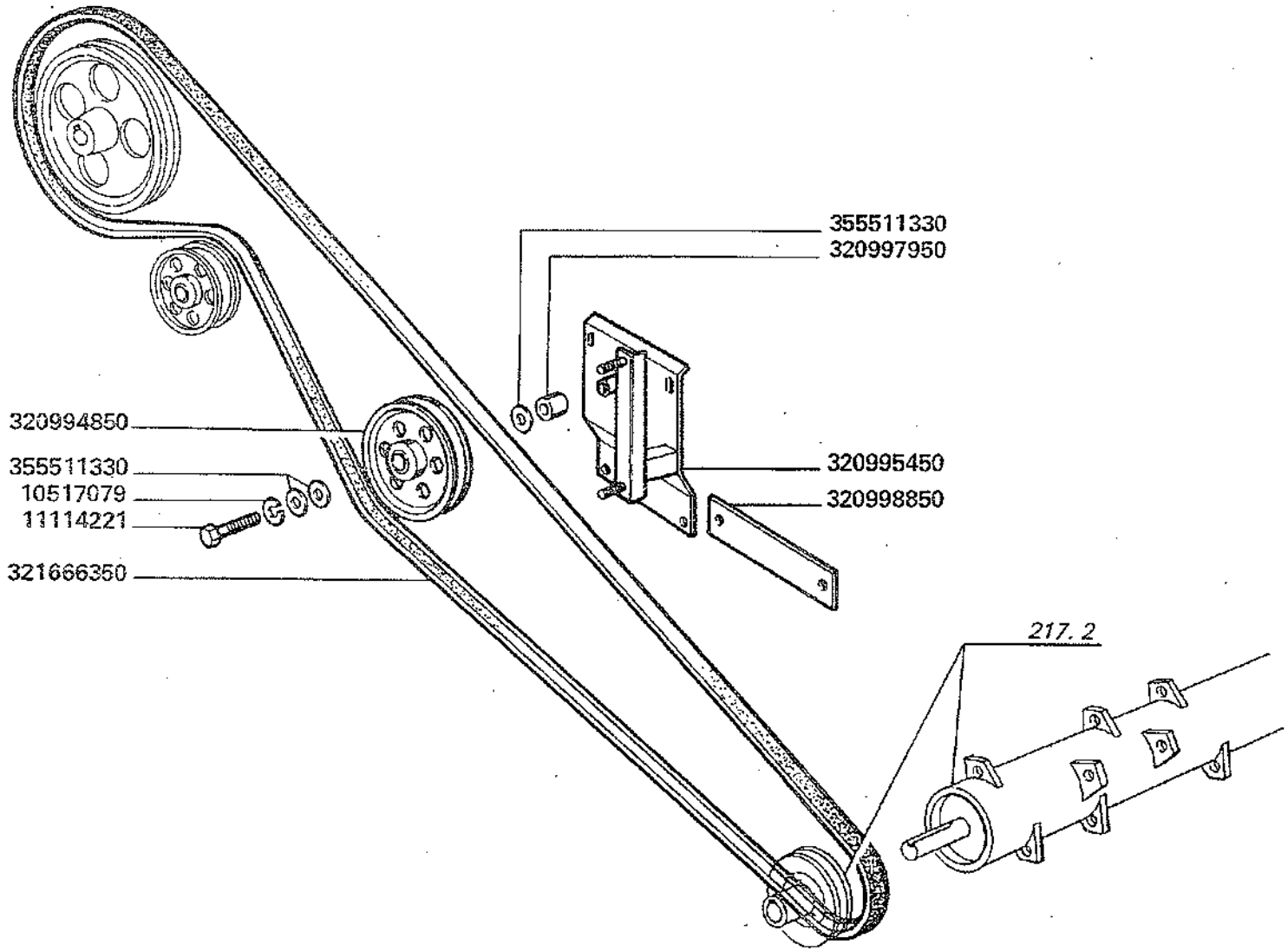
355511330
320997950
320994850
355511330
10517079
11114221
321666350
320995450
320998850
217. 2

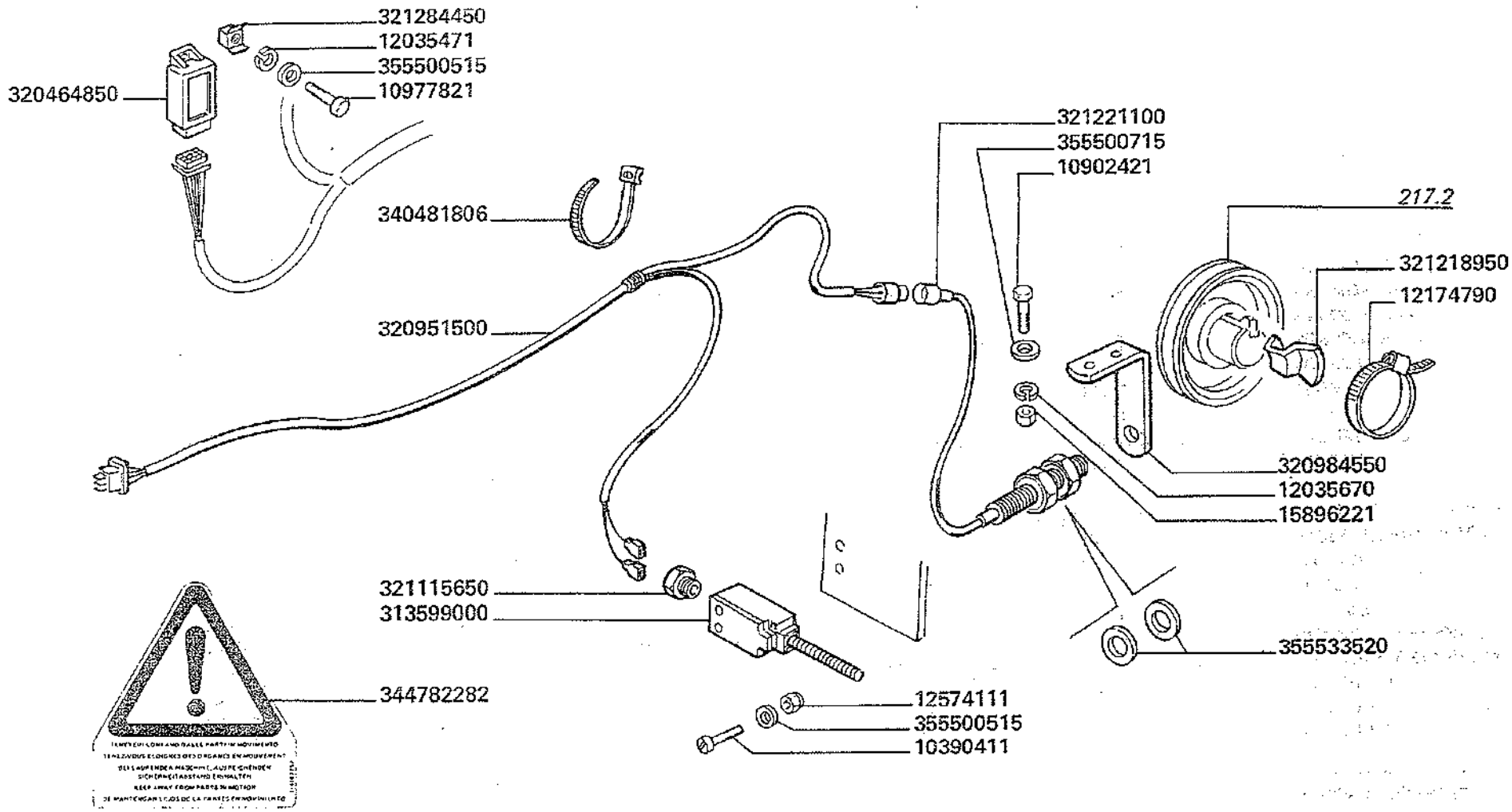

3500-3500R
3550-3550R

TRINCIAPAGLIA "REKORD" - SENSORE GIRI

Hache-paille - Capteur de controlle
Strohhacksler - Kontrollsensor

Straw chopper - Check sensor
Cortador de paja - Sensor control

217.4

MODIF.	ANT. MODIF.	N. ORDIN.	Q	DENOMINAZIONE	DESIGNATION	BENENNUNG	DESCRIPTION	DENOMINACIONES
		10390411	2	VITE	VIS	SCHRAUBE	SCREW	TORNILLO
		10902421	2	VITE	VIS	SCHRAUBE	SCREW	TORNILLO
		10977821	1	VITE	VIS	SCHRAUBE	SCREW	TORNILLO
		12035471	1	ROSETTA ELASTICA	RONDELLE W	FEDERSCHEIBE	SPRING WASHER	ARANDELA ELASTICA
		12035670	2	ROSETTA ELASTICA	RONDELLE W	FEDERSCHEIBE	SPRING WASHER	ARANDELA ELASTICA
		12174790	1	COLLARE	COLLIER	SCHELLE	CLAMP	COLLAR
		12574111	2	DADO	ECROU	MUTTER	NUT	TUERCA
		15896221	2	DADO	ECROU	MUTTER	NUT	TUERCA
		313599000	1	MICROINTERRUTTORE	MICROINTERRUPT.	UMSCHALTER	MICROSWITCH	MICROINTERRUPTOR
		320464850	1	UNITA' ALLARME	BOITE ELECTR.	ELEKTRONISCHE DOSE	ELECTRONIC BOX	CAJITA ELECTRONICA
		320951500	1	CAVO AGGIUNTIVO	CABLE	KABEL	CABLE	CABLE
		320984550	1	SUPPORTO SENSORE	SUPPORT	HALTERUNG	SUPPORT	SOPORTE
		321115650	1	PRESSACAVO COMPLETO	PRESSE CABLE	KABELPRESSE	CABLE PRESS	PRENSA CABLE
		321218950	1	ELEMENTO COM. SENSORE	PLAQUE	PLATTE	PLATE	PLACA
		321221100	1	SENSORE	CAPTEUR	SENSOR	SENSOR	SENSOR
		321284450	1	DADO	ECROU	MUTTER	NUT	TUERCA
		340481806	5	FASCETTA	COLLIER	HALTERBAND	STRAP	ABRAZADERA
		344782282	2	DECALCOMANIA PERICOLO	DECALCOMANIE	ABZIEHBILD	TRANSFER	CALCOMANIA
		355500515	3	RONDELLA	RONDELLE	SCHEIBE	WASHER	ARANDELA
		355500715	2	RONDELLA	RONDELLE	SCHEIBE	WASHER	ARANDELA
		355533520	2	RONDELLA	RONDELLE	SCHEIBE	WASHER	ARANDELA

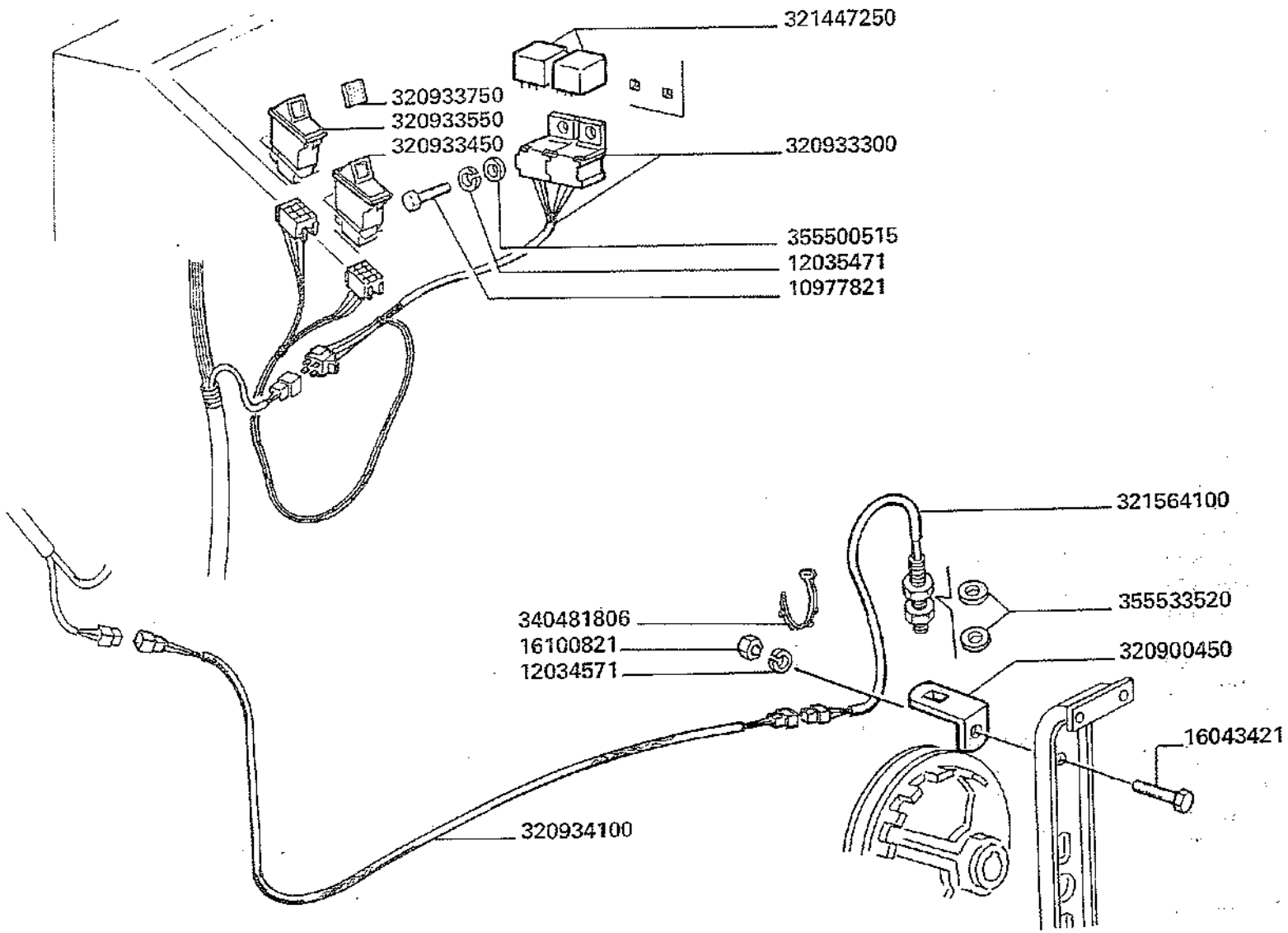

3500-3500R
3550-3550R

COMANDO VARIATORE VENTILATORE

Commande variateur ventilateur
Geblaesevariator antrieb

Fan variator drive
Mando variador ventilador

219

1/2

MODIF.	ANT. MODIF.	N. ORDIN.	Q	DENOMINAZIONE	DESIGNATION	BENENNUNG	DESCRIPTION	DENOMINACIONES
		10390311	4	VITE	VIS	SCHRAUBE	SCREW	TORNILLO
		10977821	2	VITE	VIS	SCHRAUBE	SCREW	TORNILLO
		11106821	2	VITE	VIS	SCHRAUBE	SCREW	TORNILLO
		11113421	1	VITE	VIS	SCHRAUBE	SCREW	TORNILLO
		12034571	3	ROSETTA ELASTICA	RONDELLE W	FEDERSCHEIBE	SPRING WASHER	ARANDELA ELASTICA
		12035471	6	ROSETTA ELASTICA	RONDELLE W	FEDERSCHEIBE	SPRING WASHER	ARANDELA ELASTICA
		12577511	1	DADO	ECROU	MUTTER	NUT	TUERCA
		13902270	1	SPINA ELASTICA	GOUPILLE ELAST.	SPANNUELSE	ROLL PIN	PASADOR ABIERTO
		16043421	3	VITE	VIS	SCHRAUBE	SCREW	TORNILLO
		16100821	1	DADO	ECROU	MUTTER	NUT	TUERCA
		300015924	1	GRAFFA PER CAVO	COLLIER	HALTER	RETAINER	ABRAZADERA
		301592731	1	GRAFFA ANCORAGGIO	COLLIER	HALTER	RETAINER	ABRAZADERA
		320555550	2	PIASTRA	PLAQUE	PLATTE	PLATE	PLACA
		320763950	1	GRAFFA	COLLIER	HALTER	RETAINER	ABRAZADERA
		320900450	1	SUPPORTO SENSORE	SUPPORT	HALTERUNG	SUPPORT	SOPORTE
		320924350	1	BILANCERE	BALANCIER	SCHWINGE	ROCKER ARM	BALANCIN
		320924450	1	SUPPORTO ATTUATORE	SUPPORT	HALTERUNG	SUPPORT	SOPORTE
		320924550	1	SUPPORTO	SUPPORT	HALTERUNG	SUPPORT	SOPORTE
		320924650	1	ASTA INDICE GIRI	INDEX	ANZEIGER	INDICATOR	INDICADOR
		320932100	2	MICROINTERRUTTORE	MICROINTERRUPT.	UMSCHALTER	MICROSWITCH	MICROINTERRUPTOR
		320932200	2	CAVO	CABLE	KABEL	CABLE	CABLE

.../...

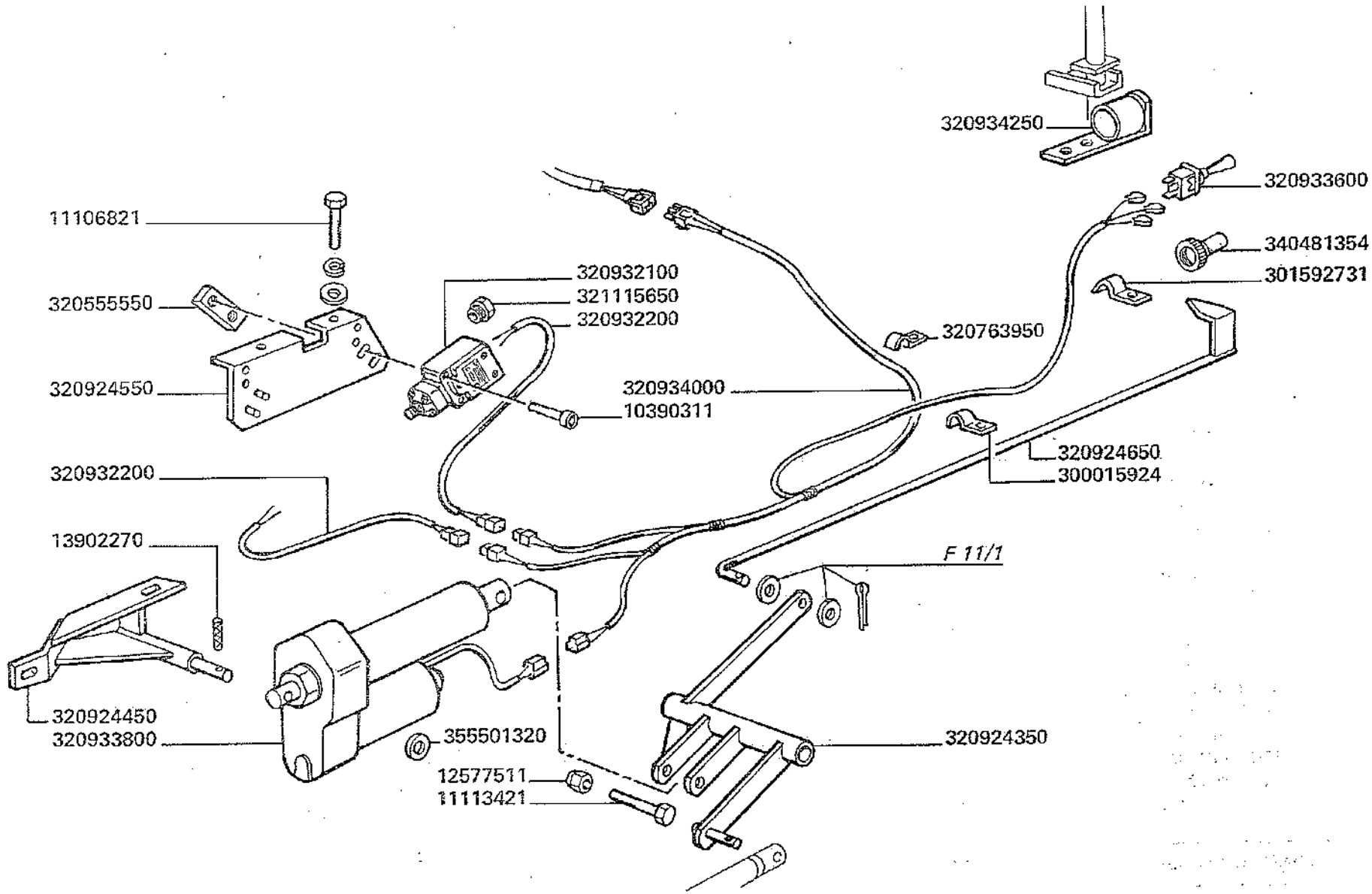

3500-3500R
3550-3550R

COMANDO VARIATORE VENTILATORE

Commande variateur ventilateur
Geblaesevariator antrieb

Fan variator drive
Mando variador ventilador

219

2

MODIF.	ANT. MODIF.	N. ORDIN.	Q	DENOMINAZIONE	DESIGNATION	BENENNUNG	DESCRIPTION	DENOMINACIONES
		320933300	1	CAVO	CABLE	KABEL	CABLE	CABLE
		320933450	1	DEVIATORE	INTERRUPTEUR	UMSCHALTER	SWITCH	INTERRUPTOR
		320933550	1	DEVIATORE	INTERRUPTEUR	UMSCHALTER	SWITCH	INTERRUPTOR
		320933600	1	PULSANTE	INTERRUPTOR	SCHALTER	PUSH BUTTON	INTERRUPTOR
		320933750	2	PIASTRINA	PLAQUETTE	PLATTE	PLATE	PLANCHUELA
		320933800	1	ATTUATORE MAGNETICO	ACTIONNER MAGNET.	MAGNETAKTUATOR	MAGNETIC ACTUATOR	ACTUADOR MAGNET.
		320934000	1	CAVO	CABLE	KABEL	CABLE	CABLE
		320934100	1	CAVO	CABLE	KABEL	CABLE	CABLE
		320934250	1	SUPPORTO PULSANTE	SUPPORT	HALTERUNG	SUPPORT	SOPORTE
		321115650	2	PRESSACAVO	PRESSE-CABLE	KABELPRESSE	CABLE PRESS	PRENSA CABLE
		321447250	2	RELÉ	RELAIS	RELAY	RELAY	RELAIS
		321564100	1	SENSORE	CAPTEUR	SENSOR	SENSOR	SENSOR
		340481354	1	CAPPUCCIO	CAPUCHON	KLAPPE	CAP	CAPUCHO
		340481806	35	FASCETTA	COLLIER	HALTERBAND	STRAP	ABRAZADERA
		355500515	2	RONDELLA	RONDELLE	SCHEIBE	WASHER	ARANDELA
		355501320	1	RONDELLA	RONDELLE	SCHEIBE	WASHER	ARANDELA
		355533520	2	RONDELLA	RONDELLE	SCHEIBE	WASHER	ARANDELA

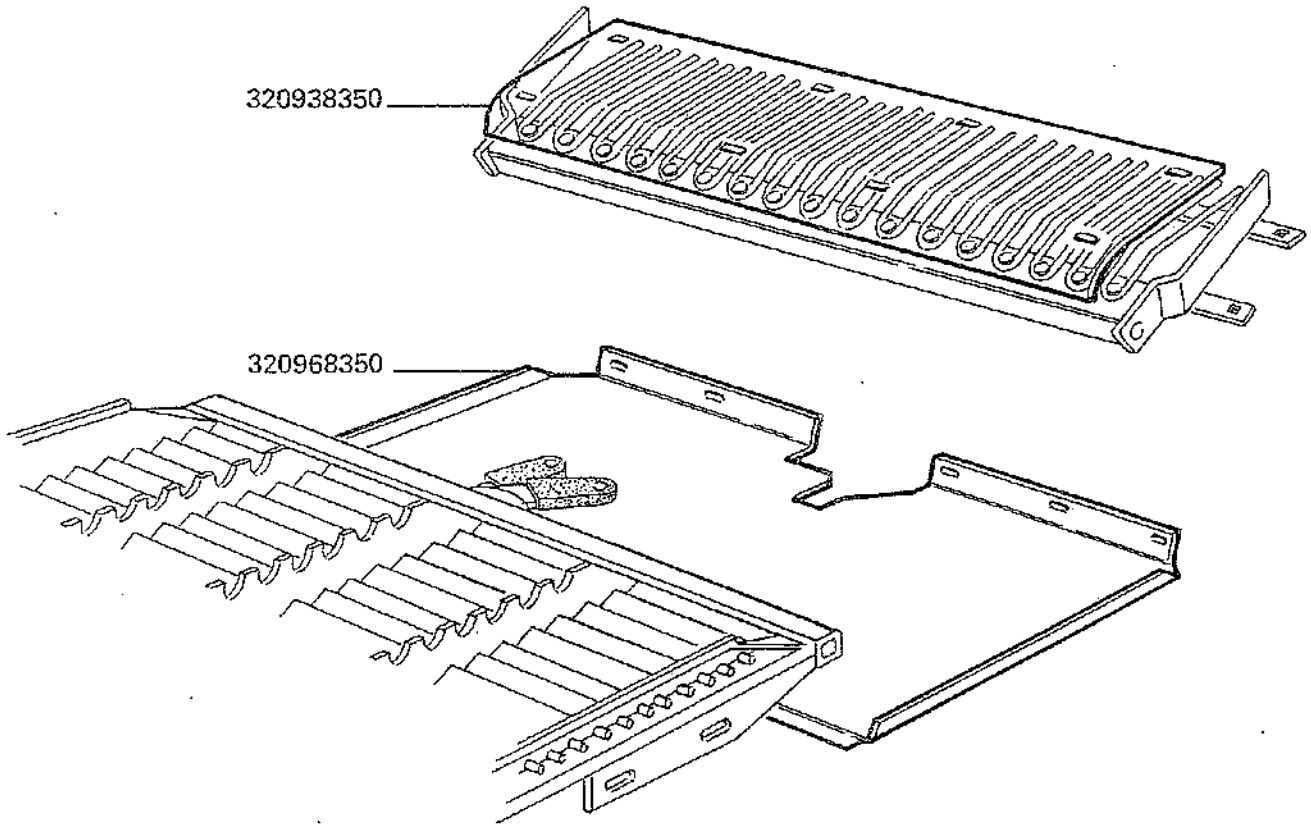
320938350
320968350

MODIF.	ANT. MODIF.	N. ORDIN.	Q	DENOMINAZIONE	DESIGNATION	BENENNUNG	DESCRIPTION	DENOMINACIONES
		320938350	1	LAMIERA CHIUS. PETTINE	TOLE D'OBTURATION	ABDECKUNG	BLANKING PLATE	CIERRE
		320968350	1	CHIUSURA RECUPERO GRANELLA	TOLE D'OBTURATION	ABDECKUNG	BLANKING PLATE	CIERRE

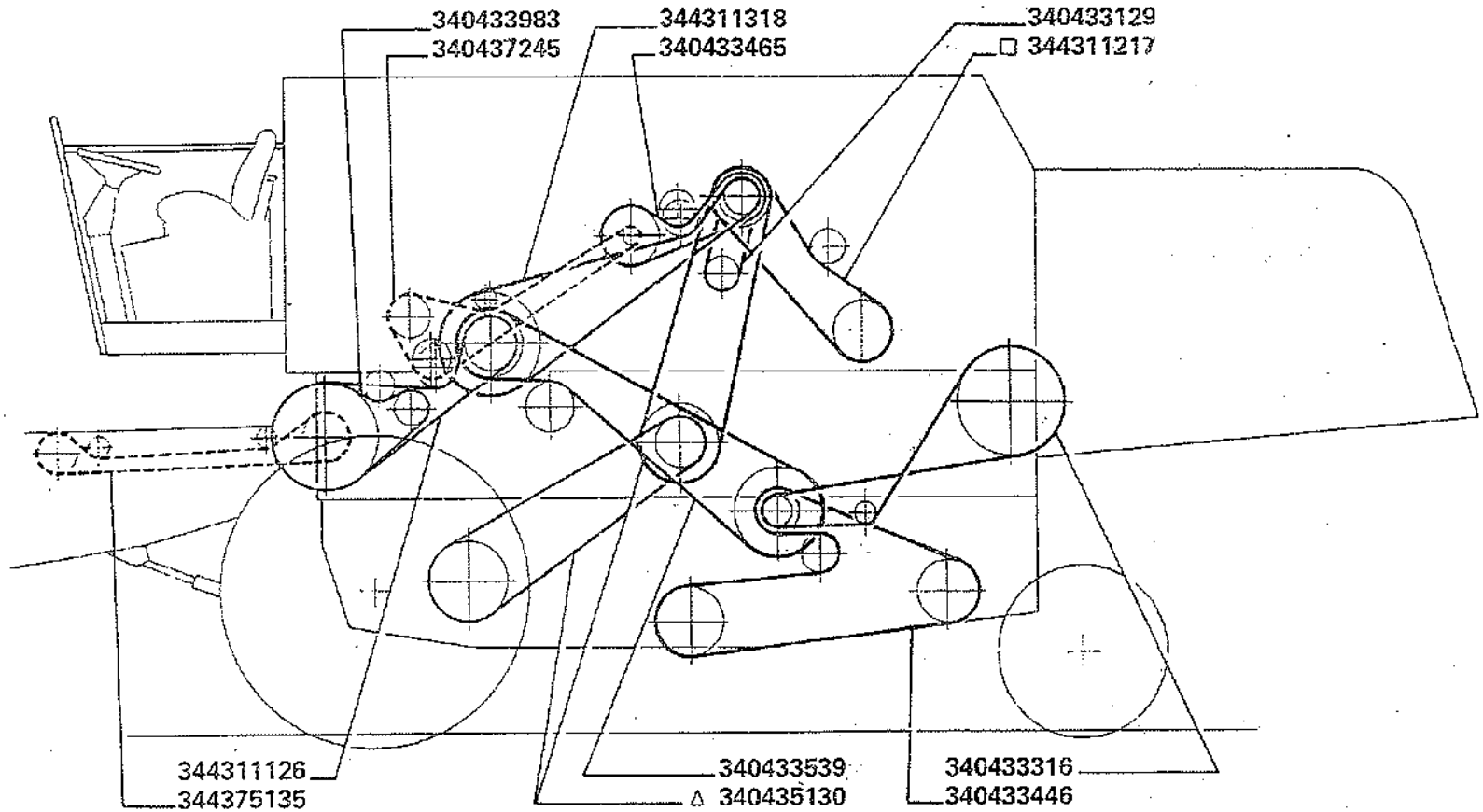

△ Trazione meccanica - *Traction Mecanique - Machanischer Antrieb - Mechanical Transmission - Traccion Mecanica*

□ Trazione idrostatica - *Traction Hydrostatique - Hydrostatischen Antrieb - Hydrostatic Transmission - Traccion Hidrostatica*

3500-3500R
3550-3550R

CINGHIE E CATENE DI TRASMISSIONE (LATO SINISTRO)

Courroies et chaines de transmission (cote gauche)
Antriebsriemen-und ketten (linke seite)
Drive belts and drive chains (left-hand)
Correas y cadenas de trasmision (lado izquierdo)

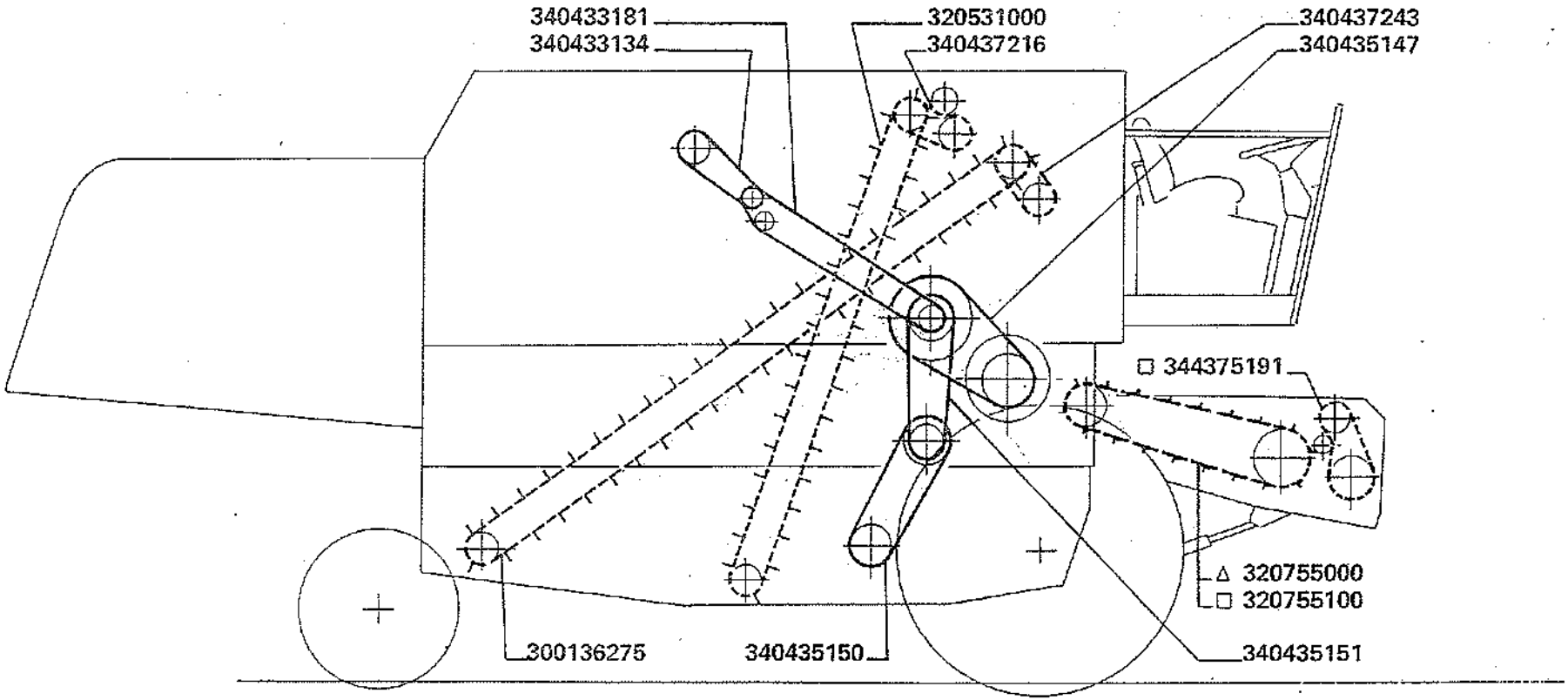

△ - Senza rullo alimentatore - *Sanz tambour d'alimentation - Ohne foerderwalze - Without feeder roller - Sin rodillo alimentador*

□ - Con rullo alimentatore - *Avec tambour d'alimentation - Mit foerderwalze - With feeder roller - Con rodillo alimentador*

3500-3500R
3550-3550R

CINGHIE E CATENE DI TRASMISSIONE (LATO DESTRO)

Courroies et chaines de transmission (cote droite)
Antriebsriemen-und ketten (rechte seite)
Drive belts and drive chains (right-hand)
Correas y cadenas de trasmision (lado derecho)

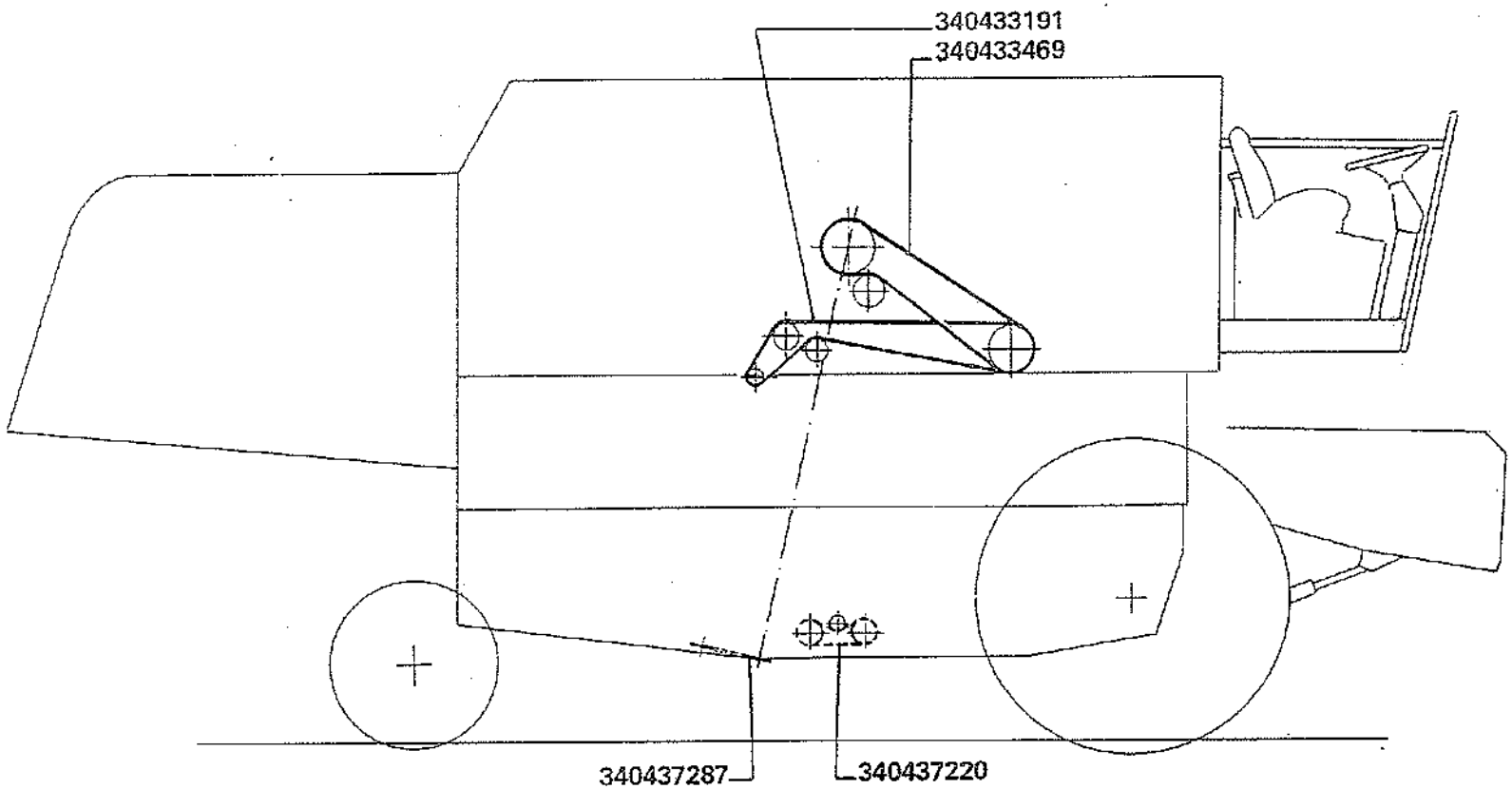

3500-3500R
3550-3550R

CINGHIE E CATENE DI TRASMISSIONE ELEVATORE A COCLEA CON II^ VENTILAZIONE

Courroies et chaines de transmission - élévateur a vis deuxieme nettoyage
Antriebsriemen-und ketten schneckenelevator 2. reinigung
Drive belts and drive chains auger elevator secondary cleaner
Correas y cadenas de trasmision elevador a sin-fin segunda limpia